KÖGEL
Fahrzeugwerke AG

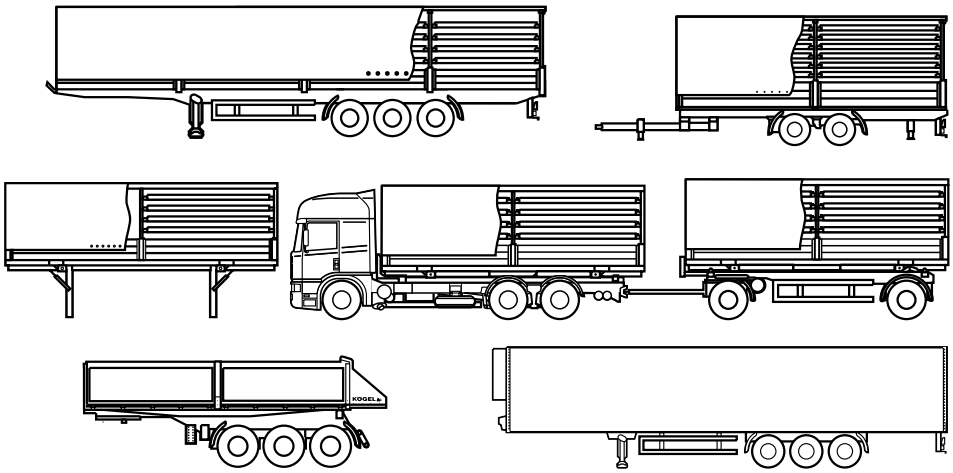

Ersatzteilkatalog

801148 / 8989

Stand 05/2001

Erläuterungen zum
KÖGEL - Ersatzteilkatalog

KÖGEL
Fahrzeugwerke AG

1 Allgemeines

a) Der Ersatzteilkatalog ist gegliedert in die Bereiche:
- **Fahrgestell** (enthält Ersatzteile bis zur Oberkante Fahrgestellrahmen unabhängig vom Fahrzeugtyp)
- **Aufbau** (enthält Ersatzteile der unterschiedlichen Aufbauten).

b) Zu jeder Baugruppe gibt es eine Bildtafel mit Ersatzteilliste.
Die Bildtafeln sind nicht unbedingt verbindlich. Eventuelle Änderungen behalten wir uns vor.

c) Die Begriffe: rechts, links, hinten, vorn sind in Fahrtrichtung gesehen.

Achtung!

Die Nummern im Überschriftenkopf der Bildtafeln und Ersatzteillisten sind keine Bestell-Nummern.

Wichtig! ***Diese Nummern bezeichnen keine bestellfähigen Artikel!***

2. Darstellung

Auf der linken Bildschirmseite befindet sich ein Navigationsfenster, in welchem die Gliederung des ET-Kataloges in Form der aus Windows bekannten Dateisymbole aufgeblättert werden kann (durch Anklicken des ⊞ -Symbols).

Auf der rechten Bildschirmseite wird zunächst die Bildtafel zu dem markierten Kapitel angezeigt.

Am rechten Bildrand oder an der unteren bzw. oberen Bildleiste kann nun im Katalog durch klicken:
- auf die Pfeilsymbole vorwärts oder rückwärts geblättert werden, um z.B. von der Bildtafel zur Ersatzteilliste weiterzublättern.

3. Suche: (◀ Anklicken!)

Oder mit der Suchfunktion des Acrobat-Readers nach Nummern oder Text in den Bildtafeln suchen:
- auf das „**Fernglas**“ klicken:
  gesuchte Nummer oder gesuchten Text eingeben und
  auf „**Suchen**“ klicken.

Falls es einen Treffer gibt, wird die entsprechende Seite angezeigt. Durch erneutes Suchen werden weitere Seiten angezeigt.

Oder mit dem **Stichwortverzeichnis (◀ Anklicken!).**
- auf die Bezeichnung der gesuchten Baugruppe klicken:
- die entsprechende Seite wird angezeigt

Die Baugruppen-Bezeichnung mit angehängtem „ff.“ sagt aus, daß nach der angezeigten Seite weitere Ersatzteil-Bildtafeln mit Listen gleichen Inhalts folgen.

Nächste Seite

ZURÜCK

4. Beschreibung der Spalten der Ersatzteillisten:

a) Spalte: **Pos.**
Die auf den Bildtafeln angegebenen Positionsnummern sind hier aufgeführt.
Die Positionsnummern 900; 901 usw. haben folgende Bedeutung:

- Es handelt sich um eine Baugruppe, für die eine separate Bildtafel mit Ersatzteilliste vorhanden ist.
- Die Nummer der Bildtafel mit Ersatzteilliste für diese Baugruppe ist in den Spalte: **Ident-Nr.** angegeben.

Wichtig! ***Diese Nummern bezeichnen keine bestellfähigen Artikel!***

In Bildtafeln und Ersatzteillisten sind die Positionsnummern 900; 901 usw. rot-umrandet .

Klicken in diese Fläche:

- zeigt die entsprechende Bildtafel mit Ersatzteilliste.

Klicken auf den Zurück-Knopf (oben links):

- zeigt die ursprüngliche Bildtafel oder den Anfang des entsprechenden Kapitels.

b) Spalte: **Var.**
In dieser Spalte ist die Bauvariante angegeben. Bevor Sie Ersatzteile bestellen, prüfen Sie an Ihrem Fahrzeug welche Variante für Ihr Fahrzeug zutrifft.

c) Spalte: **Ident-Nr.**
Die Nummer in dieser Spalte ist die **Identnummer = Bestellnummer**.

Wichtig! ***Mit diesen Nummern bestellen Sie Ihre Artikel!***

d) Spalte: **Menge**
Die angegebene Zahl beziffert den Bedarf je Baugruppe.

e) Spalte: **ME**
In dieser Spalte wird die Mengeneinheit (ME = Mengeneinheit) angegeben
(Beispiel: MTR = Meter).

f) Spalte: **Bezeichnung**
In dieser Spalte werden neben der Bezeichnung auch Angaben über DIN-Nr., Abmessungen usw. gemacht.

5. Ersatzteilbestellung:

Nutzen Sie dazu bitte nach Möglichkeit das vorbereitete **Bestellformular** **(◀ Anklicken!)** auf Seite 4. Es enthält alle für die Ersatzteilbestellung erforderlichen Angaben.

Sie können es ausfüllen, ausdrucken und per Fax oder Post an **uns** **(◀ Anklicken!)** senden.

Sie können es auch als Anhang an einem E-Mail an uns senden.

ZURÜCK

KÖGEL
Fahrzeugwerke AG

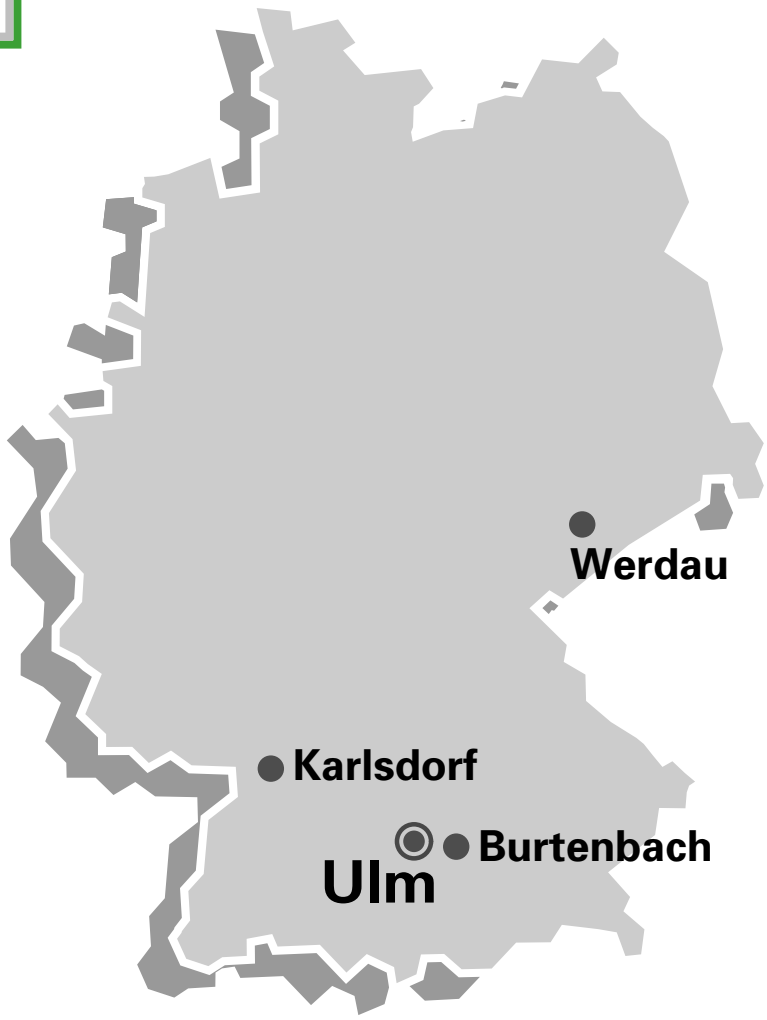

Anschriften der KÖGEL-Werke

Kögel Fahrzeugwerke AG
Stammhaus Ulm
Daimlerstrasse 14
D - 89079 Ulm
Tel .: (07 31) 94 54 - 0
Fax: Zentrale (07 31) 94 54 - 4 99
Fax:
Ersatzteilservice: (07 31) 94 54 - 6 79
e-mail: aftersale@koegel.com

Kögel Fahrzeugwerke AG
Werk Burtenbach
Industriestrasse 1
D - 89349 Burtenbach
Tel .: (0 82 85) 88 - 0
Fax: (0 82 85) 88 - 905

Kögel Fahrzeugwerke AG
Werk Karlsdorf
Xaver-Kögel-Strasse 4
D - 76689 Karlsdorf-Neuthard
Tel.: (0 72 51) 9 40 - 0
Fax: (0 72 51) 9 40 - 1 77

Kögel Fahrzeugwerke AG
Werk Werdau
Greizer Strasse 70
D - 08412 Werdau
Tel.: (0 37 61) 49 - 0
Fax: (0 37 61) 26 64

KÖGEL
Fahrzeugwerke AG

Fahrgestell

Kapitel 1

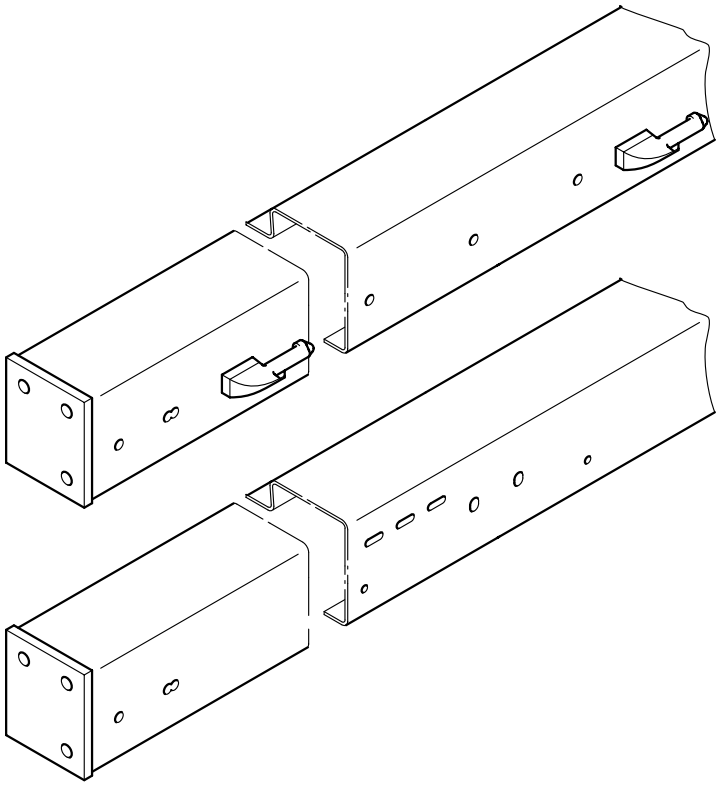

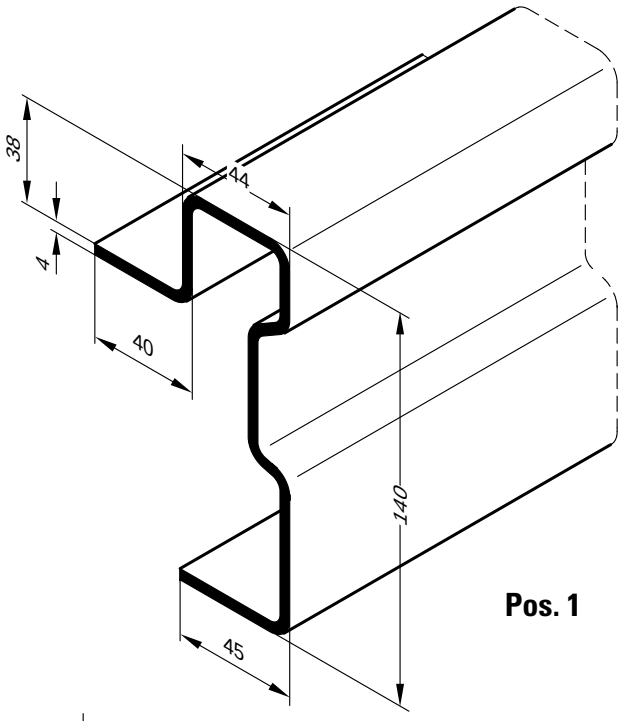

Pos. 1

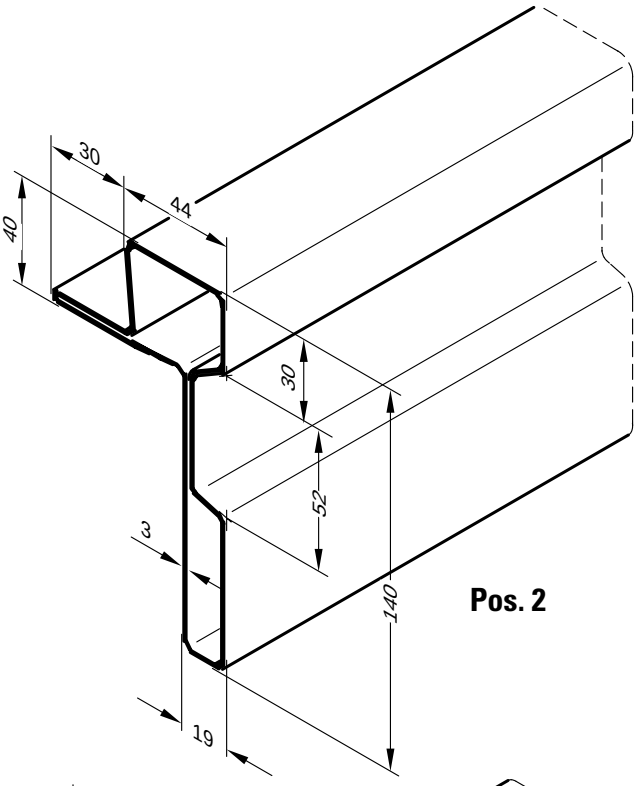

Pos. 2

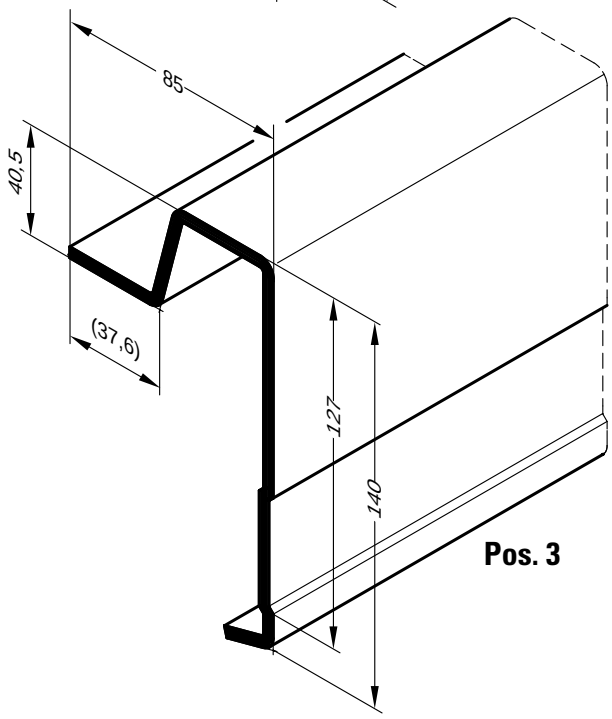

Pos. 3

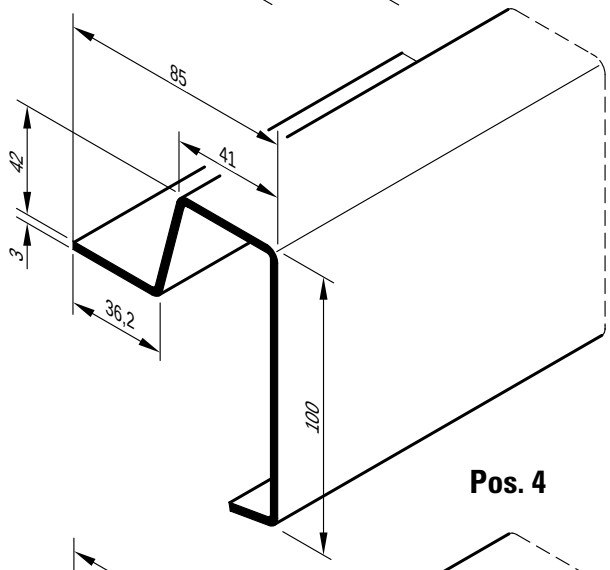

Pos. 4

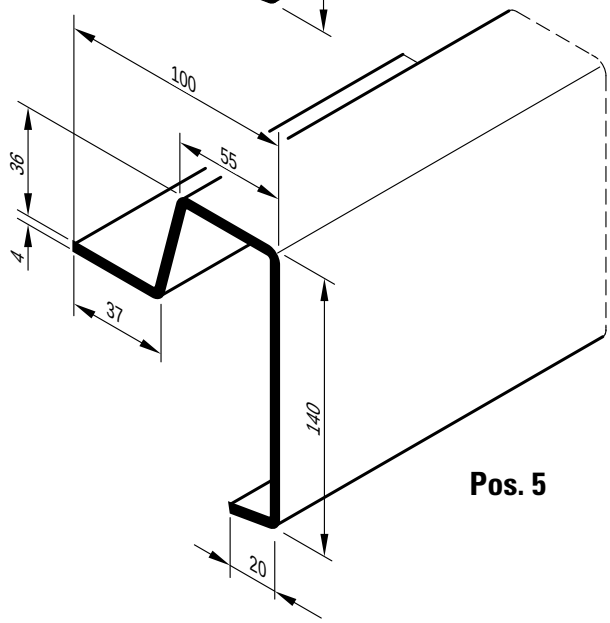

Pos. 5

KÖGEL Fahrzeugwerke AG

Ersatzteilliste

AUßENUMRANDUNGSPROFILE

SEITLICH

Ident-Nr.: 80318
TOS-Nr.: 8989
Erstell-Datum: 10.06.1998

Pos.	Var.	Ident-Nr.	Menge	ME	Bezeichnung	Bemerkung
1	0	70402	1	MTR	FORMPROFIL 140X 44X 4,0	
2	0	57408	1	MTR	UMRANDUNGSPROFIL 74X140X 3,00	
3	0	406050	1	MTR	AUßENUMRANDUNGSPROFIL	
3	1	406051	1	MTR	AUßENUMRANDUNGSPROFIL	
3	2	406053	1	MTR	AUßENUMRANDUNGSPROFIL	
3	3	406054	1	MTR	AUßENUMRANDUNGSPROFIL	
3	4	40605001	1	STCK	AUßENUMRANDUNGSPROFIL L = 6500mm	
3	5	40605002	1	STCK	AUßENUMRANDUNGSPROFIL L = 7000mm	
3	6	40605003	1	STCK	AUßENUMRANDUNGSPROFIL L = 8100mm	
3	7	40605004	1	STCK	AUßENUMRANDUNGSPROFIL L = 10600mm	
3	8	40605005	1	STCK	AUßENUMRANDUNGSPROFIL L = 13500mm	
3	9	40605006	1	STCK	AUßENUMRANDUNGSPROFIL L = 7350mm	
3	10	40605007	1	STCK	AUßENUMRANDUNGSPROFIL L = 8650mm	
3	11	40605008	1	STCK	AUßENUMRANDUNGSPROFIL L = 9000mm	
3	12	412870	1	MTR	AUßENUMRANDUNGSPROFIL nach Bedarf	
3	13	41287001	1	STCK	AUßENUMRANDUNGSPROFIL L = 13500mm	
3	14	41287002	1	STCK	AUßENUMRANDUNGSPROFIL L = 13550mm	
3	15	412094	1	MTR	AUßENUMRANDUNGSPROFIL L = 13550mm	
3	16	412933	1	MTR	AUßENUMRANDUNGSPROFIL L = 8300mm	
3	17	412809	1	MTR	AUßENUMRANDUNGSPROFIL L = 7200mm	
3	18	400174	1	MTR	AUßENUMRANDUNGSPROFIL nach Bedarf	
3	19	401145	1	MTR	AUßENUMRANDUNGSPROFIL L = 13650mm	
3	20	401146	1	MTR	AUßENUMRANDUNGSPROFIL L = 9000mm	
3	21	401147	1	MTR	AUßENUMRANDUNGSPROFIL L = 8300mm	
3	22	401148	1	MTR	AUßENUMRANDUNGSPROFIL L = 7200mm	

KÖGEL Fahrzeugwerke AG

Ersatzteilliste

AUßENUMRANDUNGSPROFILE

SEITLICH

Ident-Nr.: 80318
TOS-Nr.: 8989
Erstell-Datum: 10.06.1998

Pos.	Var.	Ident-Nr.	Menge	ME	Bezeichnung	Bemerkung
4	0	42359701	1	STCK	AUßENUMRANDUNGSPROFIL L = 13550mm	
5	0	166981	1	MTR	AUßENUMRANDUNGSPROFIL nach Bedarf	

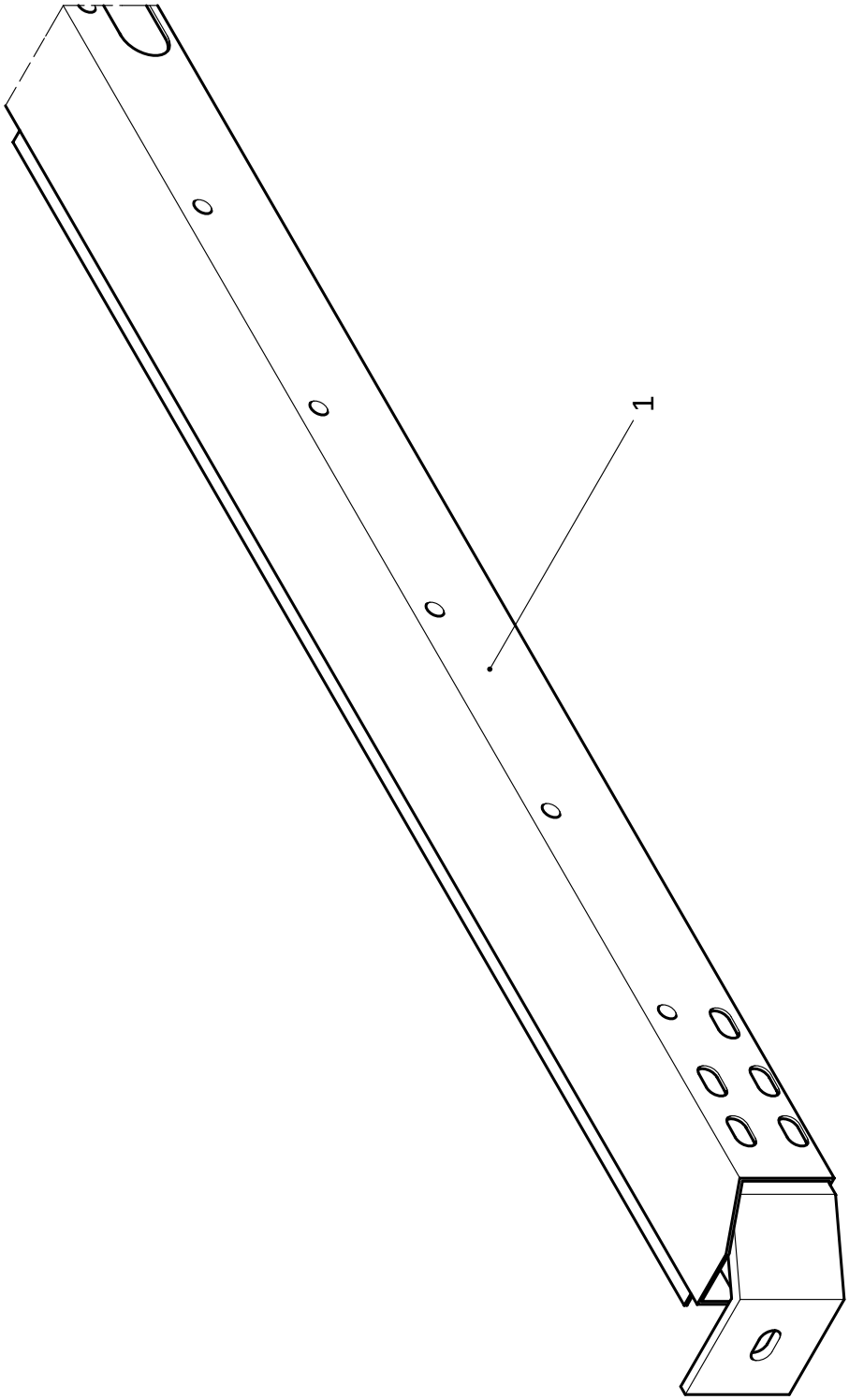
1

KÖGEL Fahrzeugwerke AG

Ersatzteilliste

UMRANDUNG VORN KPL.

- Auswahl -

Ident-Nr.: 82872
TOS-Nr.: 8989
Erstell-Datum: 06.04.2000

Pos.	Var.	Ident-Nr.	Menge	ME	Bezeichnung
1	0	82873	1	STCK	UMRANDUNG VORN KPL. H:100
1	1	82874	1	STCK	UMRANDUNG VORN KPL. H:100
1	2	82875	1	STCK	UMRANDUNG VORN KPL. H:140
1	3	82876	1	STCK	UMRANDUNG VORN KPL. H:100
1	4	82877	1	STCK	UMRANDUNG VORN KPL. H:140
1	5	82878	1	STCK	UMRANDUNG VORN KPL. H:100
1	6	82879	1	STCK	UMRANDUNG VORN KPL. H: 78
1	7	82880	1	STCK	UMRANDUNG VORN KPL. H: 80
1	8	82881	1	STCK	UMRANDUNG VORN KPL. H: 80
1	9	82882	1	STCK	UMRANDUNG VORN KPL. H:118
1	10	82883	1	STCK	UMRANDUNG VORN KPL. H:120

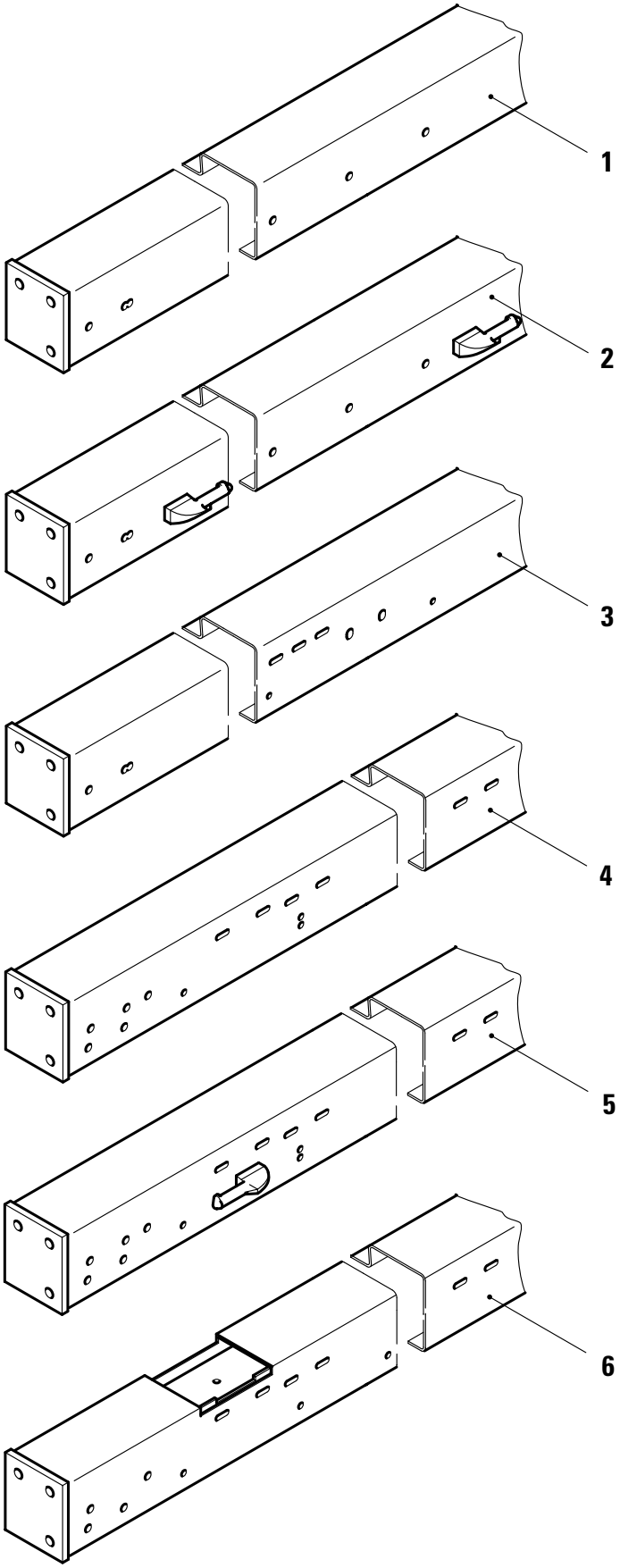
1
2
3
4
5
6

KÖGEL Fahrzeugwerke AG

Ersatzteilliste

UMRANDUNG HINTEN KPL.

FÜR SCHRAUBBARE ECKRUNGEN

Ident-Nr.: 82871
TOS-Nr.: 8989
Erstell-Datum: 06.04.2000

Pos.	Var.	Ident-Nr.	Menge	ME	Bezeichnung
1	0	289026	1	STCK	UMRAND. HINTEN KPL. 2480I.L.N3000 für Rückwandtürchen
1	1	289032	1	STCK	UMRAND. HINTEN KPL. 2440I.L.N3000 für Rückwandtürchen
2	0	289027	1	STCK	UMRAND. HINTEN KPL. 2480I.L.N3000 mit Anschweißbolzen für Rückwand-klappe abklappbar
2	1	289033	1	STCK	UMRAND. HINTEN KPL. 2440I.L.N3000 mit Anschweißbolzen für Rückwand-klappe abklappbar
3	0	289029	1	STCK	UMRAND. HINTEN KPL. 2480I.L.N3000 ohne Anschweißbolzen für Portal
3	1	289035	1	STCK	UMRAND. HINTEN KPL. 2440I.L.N3000 ohne Anschweißbolzen für Portal
4	0	563722	1	STCK	UMRAND.HINTEN KPL.2480 F.SCHR.ECK für Rückwandtürchen und Portal
4	1	563724	1	STCK	UMRAND.HINTEN KPL.2480 F.SCHR.ECK für WIHAG-Portal
4	2	573994	1	STCK	UMRAND.HINTE KPL.2480"S1"SCHR.ECK für Rückwandtürchen und Portal
5	0	563723	1	STCK	UMRAND.HINTEN KPL.2480 F.SCHR.ECK mit Anschweißbolzen für Rückwand-klappe abklappbar
5	1	573995	1	STCK	UMRAND.HINTE KPL.2480"S1"SCHR.ECK mit Anschweißbolzen für Rückwand-klappe abklappbar
6	0	573996	1	STCK	UMRAND.HINTE KPL.2480"S1"SCHR.ECK für WIHAG-Rückwandportal bei Jolodaschienen

Ersatzteilliste
Doppelboden SN Standard
2440 x 13620 / 13680 i.L.

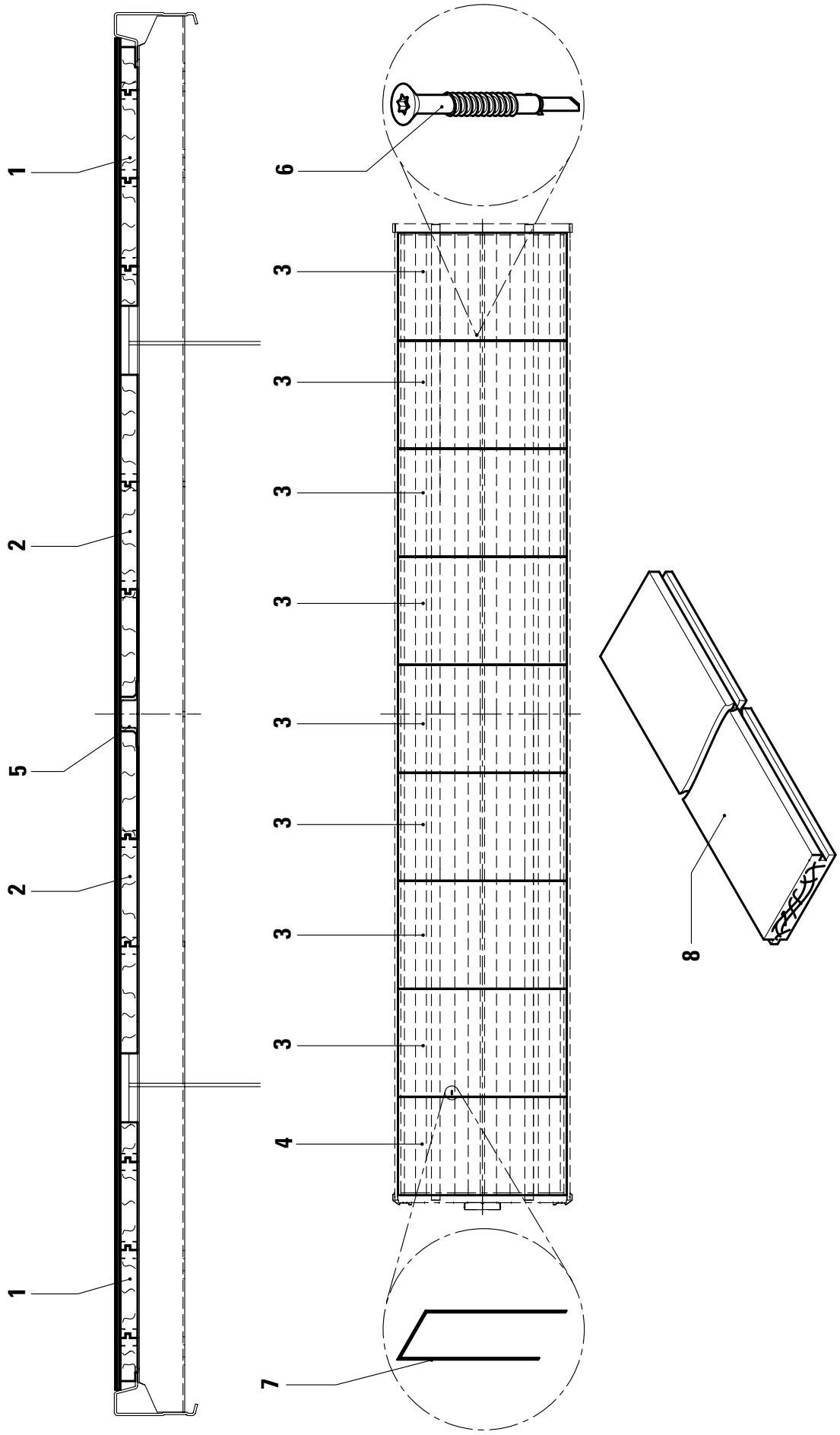

KÖGEL Fahrzeugwerke AG

Ersatzteilliste

DOPPELBODEN SN-STANDARD

2440 X 13620/13680 I.L.

Ident-Nr.: 82821
TOS-Nr.: 8989
Erstell-Datum: 06.04.2000

Pos.	Var.	Ident-Nr.	Menge	ME	Bezeichnung
1	0	289816	4	SATZ	HOLZBODEN BODENBRETT SEITL. 30MM
1	1	511020	4	SATZ	BODENBRETT SEITLICH
2	0	253638	4	SATZ	HOLZBODEN BODENBRETT MITTE 30MM
2	1	253764	4	SATZ	BODENBRETT MITTE 30MM
3	0	82822	8	STCK	SPERRHOLZPLATTE 9,00X1500X 2350
3	1	82824	8	STCK	SPERRHOLZPLATTE 12,00X1500X 2350
3	2	82826	8	STCK	SPERRHOLZPLATTE 15,00X1500X 2350
4	0	82823	1	STCK	SPERRHOLZPLATTE 9,00X1366X 2350
4	1	82825	1	STCK	SPERRHOLZPLATTE 12,00X1366X 2350
4	2	82827	1	STCK	SPERRHOLZPLATTE 15,00X1366X 2350
5	0	33128004	2	STCK	OMEGA-PROFIL, BODENAUFLAGE
6	0	74143	300	STCK	GEWINDEFORMSCHRAUBE M. SENKKOPF 8 X 80-ST -SCT10/50-15
7	0	73833	700	STCK	HEFTKLAMMER Be-A 14/35 nk säge
7	1	73834	700	STCK	HEFTKLAMMER BE-SAEGE-14/40 bei 12 u. 15mm Siebdruckplatte
8	0	323047	1	STCK	BODENBRETT N+F -FICHTE KL.I/II
8	1	71526	1	STCK	BODENBRETT N+F -FICHTE KL.I/II

KÖGEL Fahrzeugwerke AG	*Ersatzteilliste* *Doppelboden SN Standard* *2480 x 13620 / 13680 i. L.*	82735 / 8989 Stand: 06.98 F / 2 Seite 12

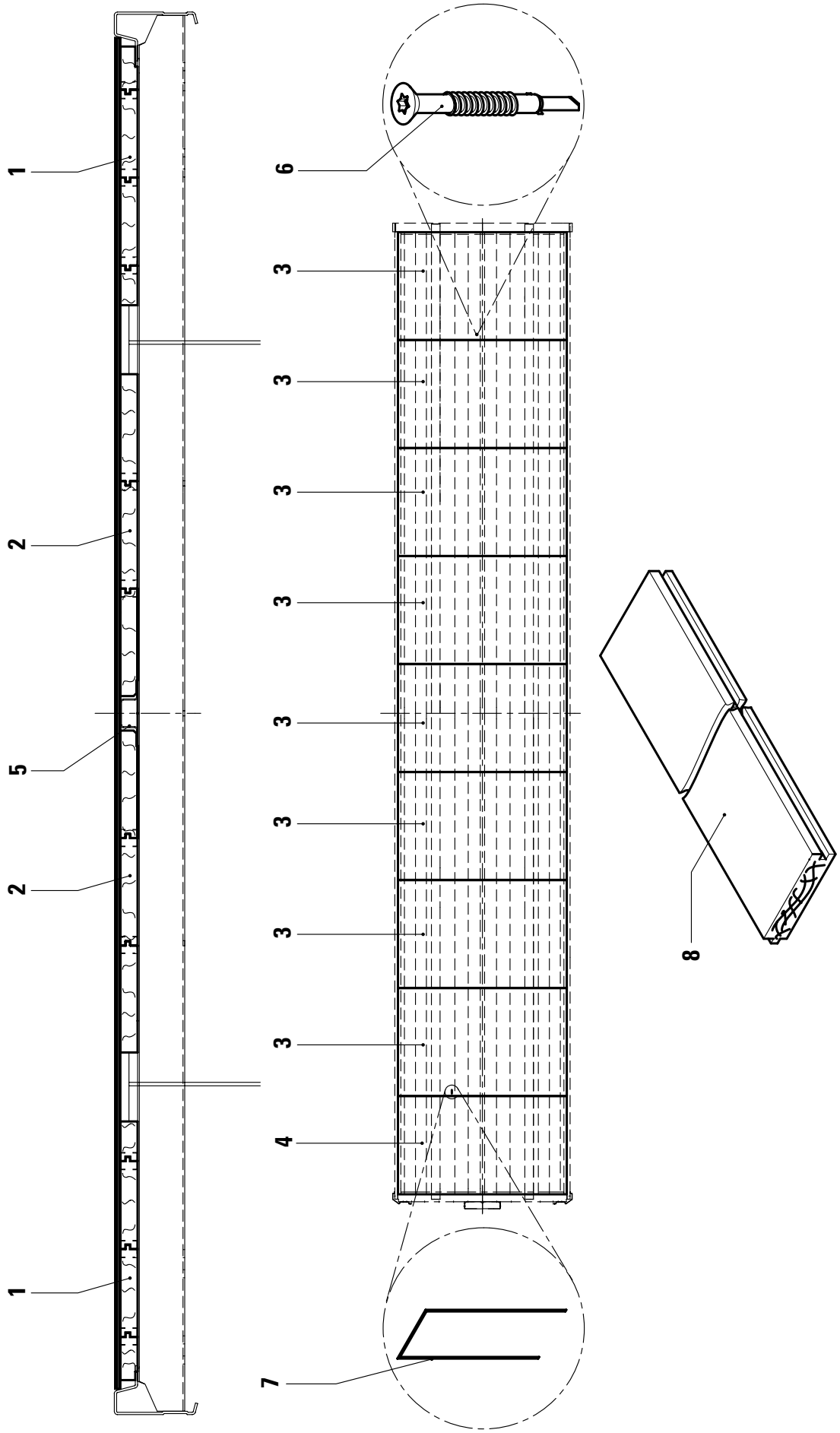

KÖGEL Fahrzeugwerke AG

Ersatzteilliste

DOPPELBODEN SN-STANDARD

2480 X 13620/13680 I.L.

Ident-Nr.: 82735
TOS-Nr.: 8989
Erstell-Datum: 06.04.2000

Pos.	Var.	Ident-Nr.	Menge	ME	Bezeichnung
1	0	253388	4	SATZ	HOLZBODEN BODENBRETT SEITL. 30MM
1	1	428608	4	STCK	FICHTE-BODENBRETT SEITL 30MM DICK
2	0	253638	4	SATZ	HOLZBODEN BODENBRETT MITTE 30MM
2	1	428609	4	STCK	FICHTE-BODENBRETT MITTE 30MM DICK
3	0	33375001	8	STCK	SPERRHOLZPLATTE 12,00X1500X 2388
3	1	326339	0.00	QM	SPERRHOLZPLATTE 9,00X1500X 2390
3	2	82740	8	STCK	SPERRHOLZPLATTE 12,00X1500X 2390
3	3	82741	8	STCK	SPERRHOLZPLATTE 15,00X1500X 2390
4	0	33375101	1	STCK	SPERRHOLZPL. 12,0X 1366,0X 2388,0
4	1	82742	1	STCK	SPERRHOLZPLATTE 9,00X1366X 2390
4	2	82743	1	STCK	SPERRHOLZPLATTE 12,00X1366X 2390
4	3	32634101	1	STCK	SPERRHOLZPL. 15,0X 1366,0X 2390,0
5	0	33128004	2	STCK	OMEGA-PROFIL, BODENAUFLAGE
6	0	74143	300	STCK	GEWINDEFORMSCHRAUBE M. SENKKOPF 8 X 80-ST -SCT10/50-15
7	0	73833	700	STCK	HEFTKLAMMER Be-A 14/35 nk säge bei 9mm Siebdruckplatte
7	1	73834	700	STCK	HEFTKLAMMER BE-SAEGE-14/40 bei 12 u.15mm Siebdruckplatte
8	0	338301	1	STCK	BODENBRETT N+F -FICHTE KL.I/II
8	1	71526	1	STCK	BODENBRETT N+F -FICHTE KL.I/II

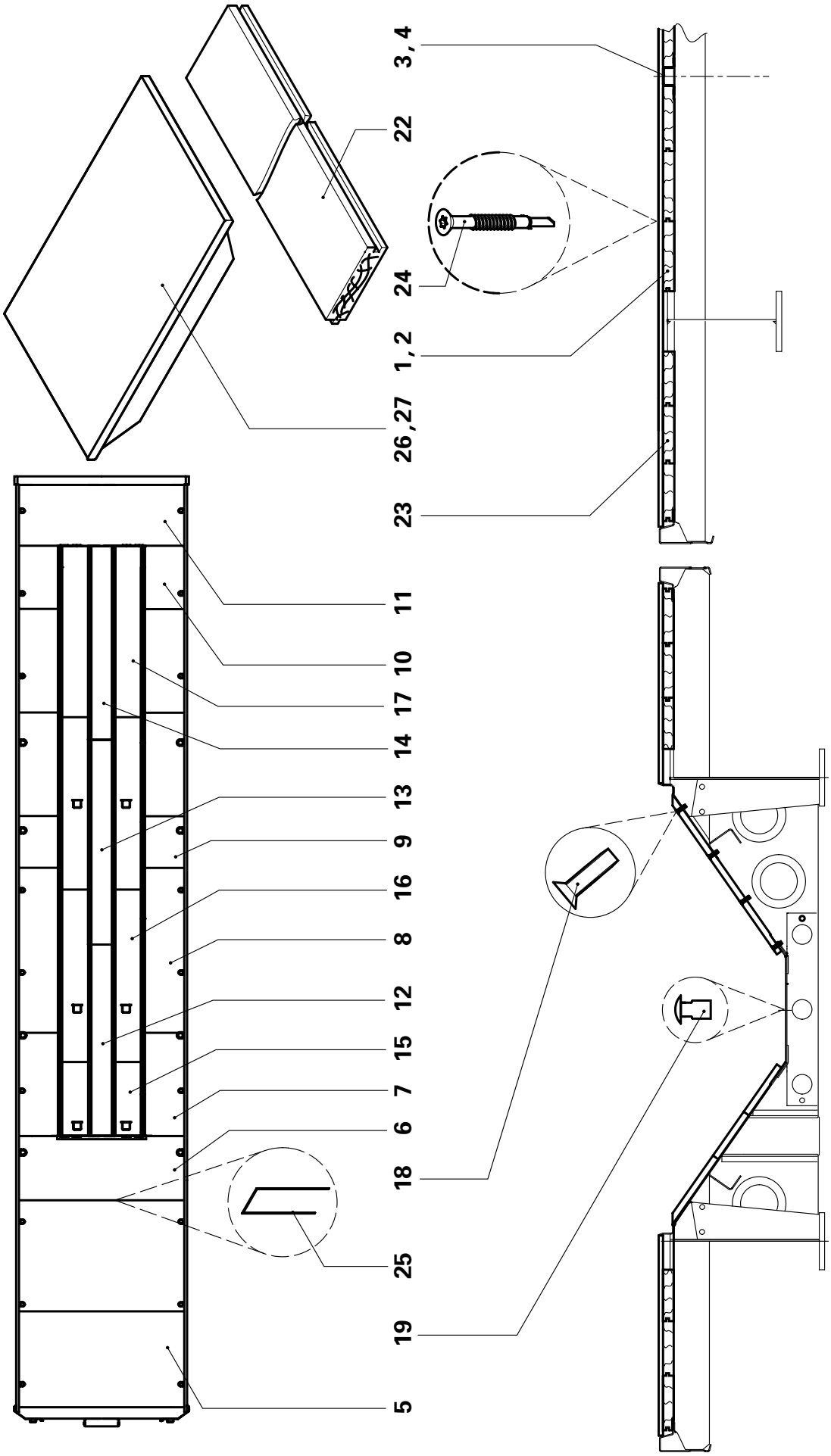
3, 4
22
24
1, 2
26, 27
23
11
10
17
14
13
9
16
8
12
15
7
6
18
25
19
5

KÖGEL Fahrzeugwerke AG

Ersatzteilliste

DOPPELBODEN SNCM

ID.-NR.254292 COILMULDE 8560 I.L.

Ident-Nr.: 82802
TOS-Nr.: 8989
Erstell-Datum: 10.06.1998

Pos.	Var.	Ident-Nr.	Menge	ME	Bezeichnung	Bemerkung
1	0	254322	2	SATZ	HOLZBODEN BODENBRETT MITTE 30MM	
2	0	278892	2	SATZ	HOLZBODEN BODENBRETT MITTE 30MM	
3	0	33128009	1	STCK	OMEGA-PROFIL, BODENAUFLAGE	
4	0	33128011	1	STCK	OMEGA-PROFIL, BODENAUFLAGE	
5	0	82740	2	STCK	SPERRHOLZPLATTE 12,00X1500X 2390	
6	0	82744	1	STCK	SPERRHOLZPLATTE 12,00X 928X 2390	
7	0	82745	6	STCK	SPERRHOLZPLATTE 12,00X 561X 1500	
8	0	82749	2	STCK	SPERRHOLZPLATTE 12,00X 561X 2390	
9	0	82747	2	STCK	SPERRHOLZPLATTE 12,00X 561X 748	
10	0	82800	2	STCK	SPERRHOLZPLATTE 12,00X 561X 917	
11	0	82801	1	STCK	SPERRHOLZPLATTE 12,00X 880X 2390	
12	0	411924	1	STCK	COIL-WANNENBODEN	
13	0	411926	1	STCK	COIL-WANNENBODEN	
14	0	411925	1	STCK	U-PROFIL COIL-WANNENBODEN	
15	0	412823	2	STCK	SIEBDRUCKPLATTE COILWANNE 1071mm lg.	
16	0	412824	4	STCK	SIEBDRUCKPLATTE COILWANNE 2500mm lg.	
17	0	412850	2	STCK	SIEBDRUCKPLATTE COILWANNE 2480mm lg.	
18	0	325177	190	STCK	SCHNEIDSCHRAUBE DM 8x 30 St-galZn5bk	
19	0	73756	44	STCK	BLINDNIET FLACHKOPF "MONOBOLT"	
22	0	323047	1	STCK	BODENBRETT N+F -FICHTE KL.I/II	
22	1	71526	1	STCK	BODENBRETT N+F -FICHTE KL.I/II	
23	0	254343	4	SATZ	HOLZBODEN BODENBRETT SEITL. 30MM	
24	0	74143	300	STCK	GEWINDEFORMSCHRAUBE M. SENKKOPF 8 X 80-ST -SCT10/50-15	
25	0	73834	700	STCK	HEFTKLAMMER BE-SAEGE-14/40	
26	0	331832	12	STCK	BODENDECKEL P240	
27	0	331833	2	STCK	BODENDECKEL P240	

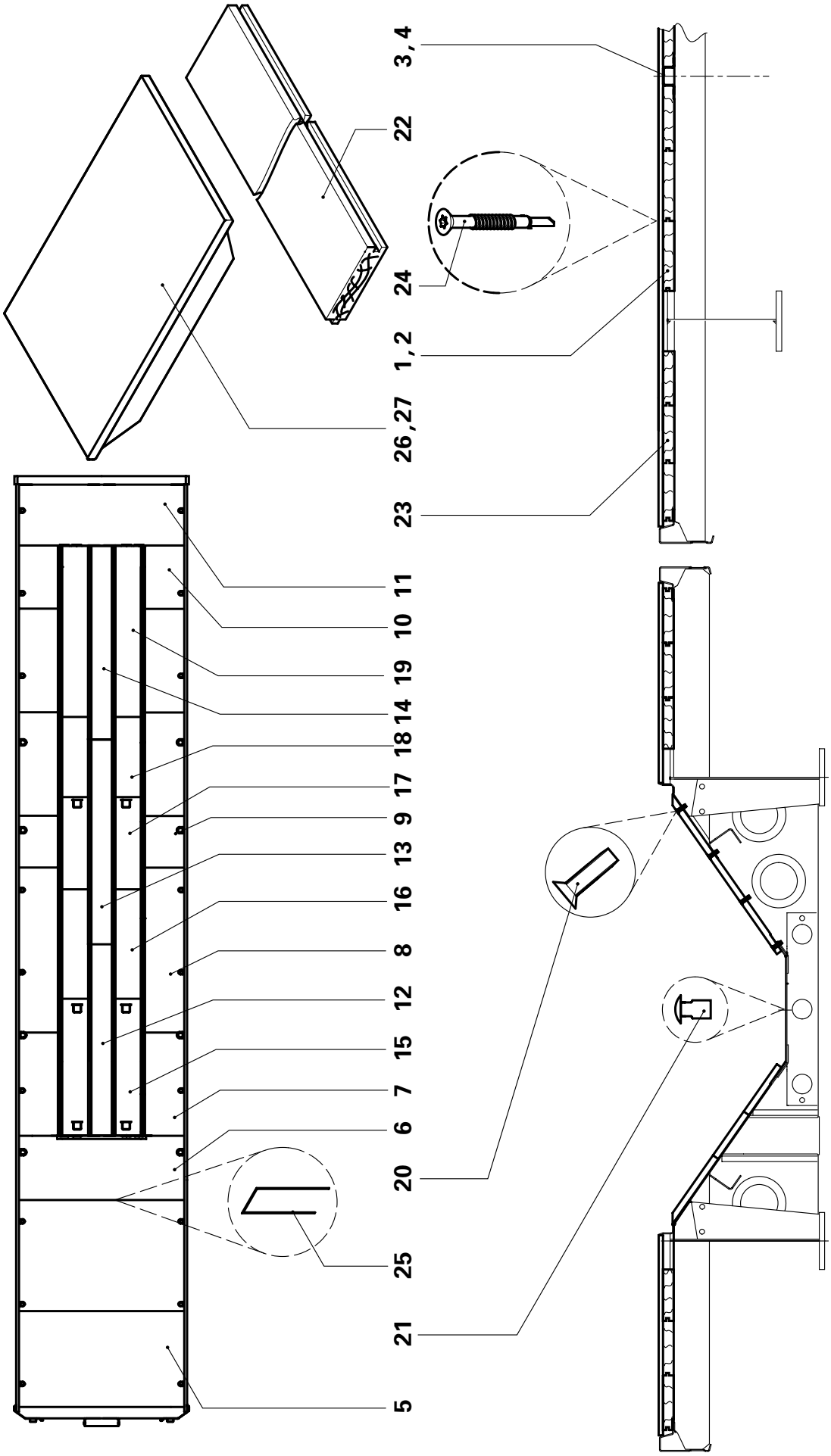
3, 4
22
24
1, 2
26, 27
23
11
10
19
14
18
17
9
13
16
8
12
15
7
6
20
25
21
5

KÖGEL Fahrzeugwerke AG

Ersatzteilliste

DOPPELBODEN SNCM

ID.-NR.512208 COILMULDE 8560 I.L.

Ident-Nr.: 82803
TOS-Nr.: 8989
Erstell-Datum: 10.06.1998

Pos.	Var.	Ident-Nr.	Menge	ME	Bezeichnung	Bemerkung
1	0	254322	2	SATZ	HOLZBODEN BODENBRETT MITTE 30MM	
2	0	278892	2	SATZ	HOLZBODEN BODENBRETT MITTE 30MM	
3	0	33128009	1	STCK	OMEGA-PROFIL, BODENAUFLAGE	
4	0	33128011	1	STCK	OMEGA-PROFIL, BODENAUFLAGE	
5	0	82740	2	STCK	SPERRHOLZPLATTE 12,00X1500X 2390	
6	0	82744	1	STCK	SPERRHOLZPLATTE 12,00X 928X 2390	
7	0	82745	6	STCK	SPERRHOLZPLATTE 12,00X 561X 1500	
8	0	82749	2	STCK	SPERRHOLZPLATTE 12,00X 561X 2390 aus Rest von Pos.6 u. 11	
9	0	82747	2	STCK	SPERRHOLZPLATTE 12,00X 561X 748	
10	0	82800	2	STCK	SPERRHOLZPLATTE 12,00X 561X 917	
11	0	82801	1	STCK	SPERRHOLZPLATTE 12,00X 880X 2390	
12	0	411924	1	STCK	COIL-WANNENBODEN	
13	0	411926	1	STCK	COIL-WANNENBODEN	
14	0	411925	1	STCK	U-PROFIL COIL-WANNENBODEN	
15	0	420478	2	STCK	SIEBDRUCKPLATTE COILWANNE 1935mm lg.	
16	0	420479	2	STCK	SIEBDRUCKPLATTE COILWANNE 1634mm lg.	
17	0	420480	2	STCK	SIEBDRUCKPLATTE COILWANNE 1335mm lg.	
18	0	420481	2	STCK	SIEBDRUCKPLATTE COILWANNE 1160mm lg.	
19	0	412850	2	STCK	SIEBDRUCKPLATTE COILWANNE 2480mm lg.	
20	0	325177	190	STCK	SCHNEIDSCHRAUBE DM 8x 30 St-galZn5bk	
21	0	73756	30	STCK	BLINDNIET FLACHKOPF "MONOBOLT"	
22	0	323047	1	STCK	BODENBRETT N+F -FICHTE KL.I/II	
22	1	71526	1	STCK	BODENBRETT N+F -FICHTE KL.I/II	
23	0	254343	4	SATZ	HOLZBODEN BODENBRETT SEITL. 30MM	
24	0	74143	300	STCK	GEWINDEFORMSCHRAUBE M. SENKKOPF 8 X 80-ST -SCT10/50-15	
25	0	73834	700	STCK	HEFTKLAMMER BE-SAEGE-14/40	
26	0	331832	12	STCK	BODENDECKEL P240	
27	0	331833	2	STCK	BODENDECKEL P240	

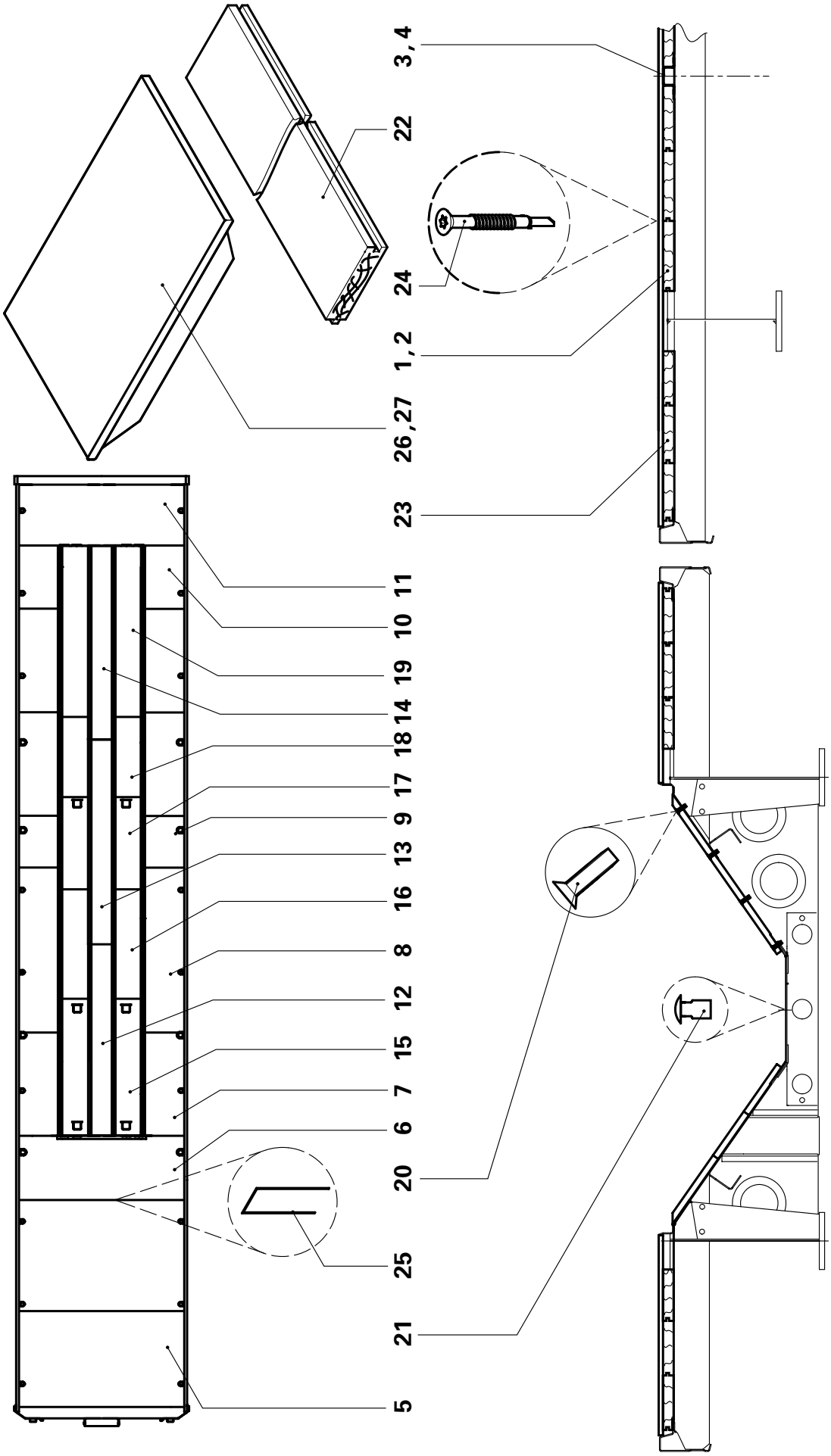
3, 4
22
24
1, 2
26, 27
23
11
10
19
14
18
17
9
13
16
8
12
15
7
6
20
25
21
5

KÖGEL Fahrzeugwerke AG

Ersatzteilliste

DOPPELBODEN SNCM

ID.-NR.511016 COILMULDE 8560 I.L.

Ident-Nr.: 82828
TOS-Nr.: 8989
Erstell-Datum: 10.06.1998

Pos.	Var.	Ident-Nr.	Menge	ME	Bezeichnung	Bemerkung
1	0	254322	2	SATZ	HOLZBODEN BODENBRETT MITTE 30MM	
2	0	278892	2	SATZ	HOLZBODEN BODENBRETT MITTE 30MM	
3	0	33128009	1	STCK	OMEGA-PROFIL, BODENAUFLAGE	
4	0	33128011	1	STCK	OMEGA-PROFIL, BODENAUFLAGE	
5	0	82824	2	STCK	SPERRHOLZPLATTE 12,00X1500X 2350	
6	0	82829	1	STCK	SPERRHOLZPLATTE 12,00X 928X 2350	
7	0	82830	6	STCK	SPERRHOLZPLATTE 12,00X 541X 1500	
8	0	82831	2	STCK	SPERRHOLZPLATTE 12,00X 541X 2390 aus Rest von Pos.6 u. 11	
9	0	82832	2	STCK	SPERRHOLZPLATTE 12,00X 541X 748	
10	0	82833	2	STCK	SPERRHOLZPLATTE 12,00X 541X 917	
11	0	82834	1	STCK	SPERRHOLZPLATTE 12,00X 880X 2350	
12	0	411924	1	STCK	COIL-WANNENBODEN	
13	0	411926	1	STCK	COIL-WANNENBODEN	
14	0	411925	1	STCK	U-PROFIL COIL-WANNENBODEN	
15	0	420478	2	STCK	SIEBDRUCKPLATTE COILWANNE 1935mm lg.	
16	0	420479	2	STCK	SIEBDRUCKPLATTE COILWANNE 1634mm lg.	
17	0	420480	2	STCK	SIEBDRUCKPLATTE COILWANNE 1335mm lg.	
18	0	420481	2	STCK	SIEBDRUCKPLATTE COILWANNE 1160mm lg.	
19	0	412850	2	STCK	SIEBDRUCKPLATTE COILWANNE 2480mm lg.	
20	0	325177	190	STCK	SCHNEIDSCHRAUBE DM 8x 30 St-galZn5bk	
21	0	73756	30	STCK	BLINDNIET FLACHKOPF "MONOBOLT"	
22	0	323047	1	STCK	BODENBRETT N+F -FICHTE KL.I/II	
22	1	71526	1	STCK	BODENBRETT N+F -FICHTE KL.I/II	
23	0	511020	4	SATZ	BODENBRETT SEITLICH	
24	0	74143	300	STCK	GEWINDEFORMSCHRAUBE M. SENKKOPF 8 X 80-ST -SCT10/50-15	
25	0	73834	700	STCK	HEFTKLAMMER BE-SAEGE-14/40	
26	0	331832	12	STCK	BODENDECKEL P240	
27	0	331833	2	STCK	BODENDECKEL P240	

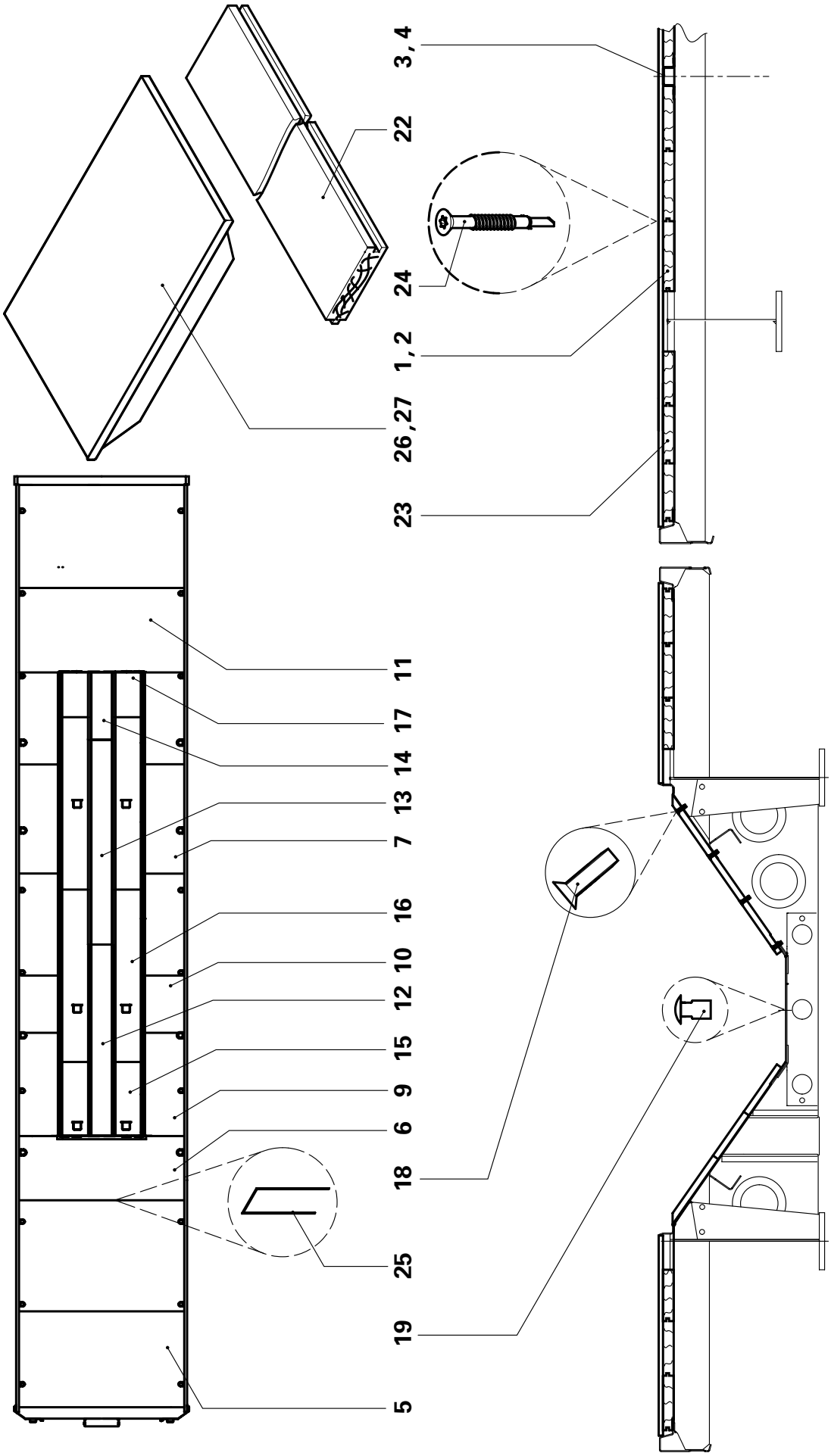
3, 4
22
24
1, 2
26, 27
23
11
17
14
13
7
16
10
12
15
9
6
18
25
19
5

KÖGEL Fahrzeugwerke AG

Ersatzteilliste

DOPPELBODEN SNCM

ID.-NR.291296 COILMULDE 6726 I.L.

Ident-Nr.: 82804
TOS-Nr.: 8989
Erstell-Datum: 10.06.1998

Pos.	Var.	Ident-Nr.	Menge	ME	Bezeichnung	Bemerkung
1	0	278892	2	SATZ	HOLZBODEN BODENBRETT MITTE 30MM	
2	0	292177	2	SATZ	HOLZBODEN BODENBRETT MITTE 30MM	
3	0	33128009	1	STCK	OMEGA-PROFIL, BODENAUFLAGE	
4	0	33128010	1	STCK	OMEGA-PROFIL, BODENAUFLAGE	
5	0	82740	3	STCK	SPERRHOLZPLATTE 12,00X1500X 2390	
6	0	82744	1	STCK	SPERRHOLZPLATTE 12,00X 928X 2390	
7	0	82745	6	STCK	SPERRHOLZPLATTE 12,00X 561X 1500	
9	0	82746	2	STCK	SPERRHOLZPLATTE 12,00X 561X 1476	
10	0	82747	2	STCK	SPERRHOLZPLATTE 12,00X 561X 748	
11	0	82748	1	STCK	SPERRHOLZPLATTE 12,00X1211X 2390	
12	0	411924	1	STCK	COIL-WANNENBODEN	
13	0	411926	1	STCK	COIL-WANNENBODEN	
14	0	413699	1	STCK	COIL-WANNENBODEN	
15	0	412823	2	STCK	SIEBDRUCKPLATTE COILWANNE 1071mm lg.	
16	0	412824	4	STCK	SIEBDRUCKPLATTE COILWANNE 2500mm lg.	
17	0	413700	2	STCK	SIEBDRUCKPLATTE COILWANNE 646mm lg.	
18	0	325177	160	STCK	SCHNEIDSCHRAUBE DM 8x 30 St-galZn5bk	
19	0	73756	36	STCK	BLINDNIET FLACHKOPF "MONOBOLT"	
22	0	323047	1	STCK	BODENBRETT N+F -FICHTE KL.I/II	
22	1	71526	1	STCK	BODENBRETT N+F -FICHTE KL.I/II	
23	0	254343	4	SATZ	HOLZBODEN BODENBRETT SEITL. 30MM	
24	0	74143	300	STCK	GEWINDEFORMSCHRAUBE M. SENKKOPF 8 X 80-ST -SCT10/50-15	
25	0	73834	700	STCK	HEFTKLAMMER BE-SAEGE-14/40	
26	0	331832	9	STCK	BODENDECKEL P240	
27	0	331833	2	STCK	BODENDECKEL P240	

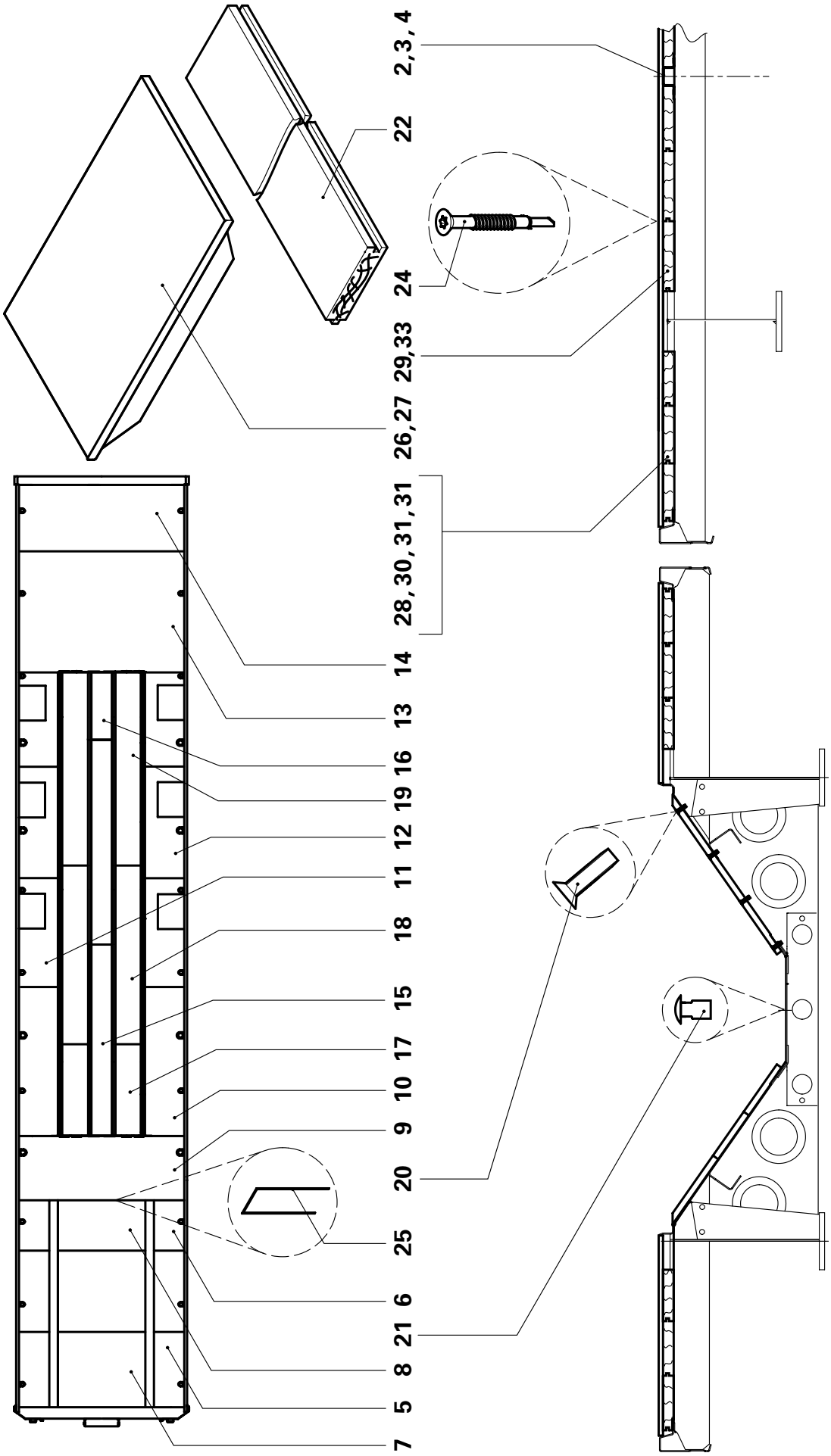
2,3,4
22
24
29,33
26,27
28,30,31,31
14
13
16
19
12
11
18
15
17
10
9
20
25
6
21
8
5
7

KÖGEL Fahrzeugwerke AG

Ersatzteilliste

DOPPELBODEN SNCM

ID.-NR.288750 COILMULDE 6120 I.L.

Ident-Nr.: 82808
TOS-Nr.: 8989
Erstell-Datum: 10.06.1998

Pos.	Var.	Ident-Nr.	Menge	ME	Bezeichnung	Bemerkung
2	0	33128004	2	STCK	OMEGA-PROFIL, BODENAUFLAGE	
3	0	33128012	3	STCK	OMEGA-PROFIL, BODENAUFLAGE	
4	0	33128013	1	STCK	OMEGA-PROFIL, BODENAUFLAGE	
5	0	82809	4	STCK	SPERRHOLZPLATTE 12,00x 463x 1500	
6	0	82810	2	STCK	SPERRHOLZPLATTE 12,00x 463x 789	
7	0	82811	2	STCK	SPERRHOLZPLATTE 12,00x1135x 1500	
8	0	82812	1	STCK	SPERRHOLZPLATTE 12,00x 789x 1135	
9	0	82813	1	STCK	SPERRHOLZPLATTE 12,00x1145x 2390	
10	0	82814	2	STCK	SPERRHOLZPLATTE 12,00x 620x 2192	
11	0	415861	3	STCK	VERSCHLEISSBODEN RECHTS	
12	0	415862	3	STCK	VERSCHLEISSBODEN LINKS	
13	0	82740	1	STCK	SPERRHOLZPLATTE 12,00X1500X 2390	
14	0	82815	1	STCK	SPERRHOLZPLATTE 12,00x 816x 2390	
15	0	412417	2	STCK	COIL-WANNENBODEN	
16	0	412418	1	STCK	COIL-WANNENBODEN	
17	0	415863	2	STCK	COILWANNEN-HOLZBODEN	
18	0	415864	2	STCK	COILWANNEN-HOLZBODEN	
19	0	412873	2	STCK	COILWANNEN-HOLZBODEN	
20	0	325177	116	STCK	SCHNEIDSCHRAUBE DM 8x 30 St-galZn5bk	
21	0	73756	36	STCK	BLINDNIET FLACHKOPF "MONOBOLT"	
22	0	323047	1	STCK	BODENBRETT N+F -FICHTE KL.I/II	
22	1	71526	1	STCK	BODENBRETT N+F -FICHTE KL.I/II	
24	0	74143	300	STCK	GEWINDEFORMSCHRAUBE M. SENKKOPF 8 X 80-ST -SCT10/50-15	
25	0	73834	700	STCK	HEFTKLAMMER BE-SAEGE-14/40	
26	0	512210	8	STCK	BODENDECKEL P100	
27	0	512209	2	STCK	BODENDECKEL P100	
28	0	253781	2	SATZ	BODENBRETT SEITLICH 30MM	
29	0	288981	2	STCK	BODENBRETT MITTE 30MM FÜR	
30	0	253777	2	SATZ	BODENBRETT SEITLICH 30MM	
31	0	253778	4	SATZ	BODENBRETT SEITLICH 30MM	
32	0	253776	2	SATZ	BODENBRETT SEITLICH 30MM	
33	0	288980	2	SATZ	BODENBRETT MITTE 30MM FÜR	

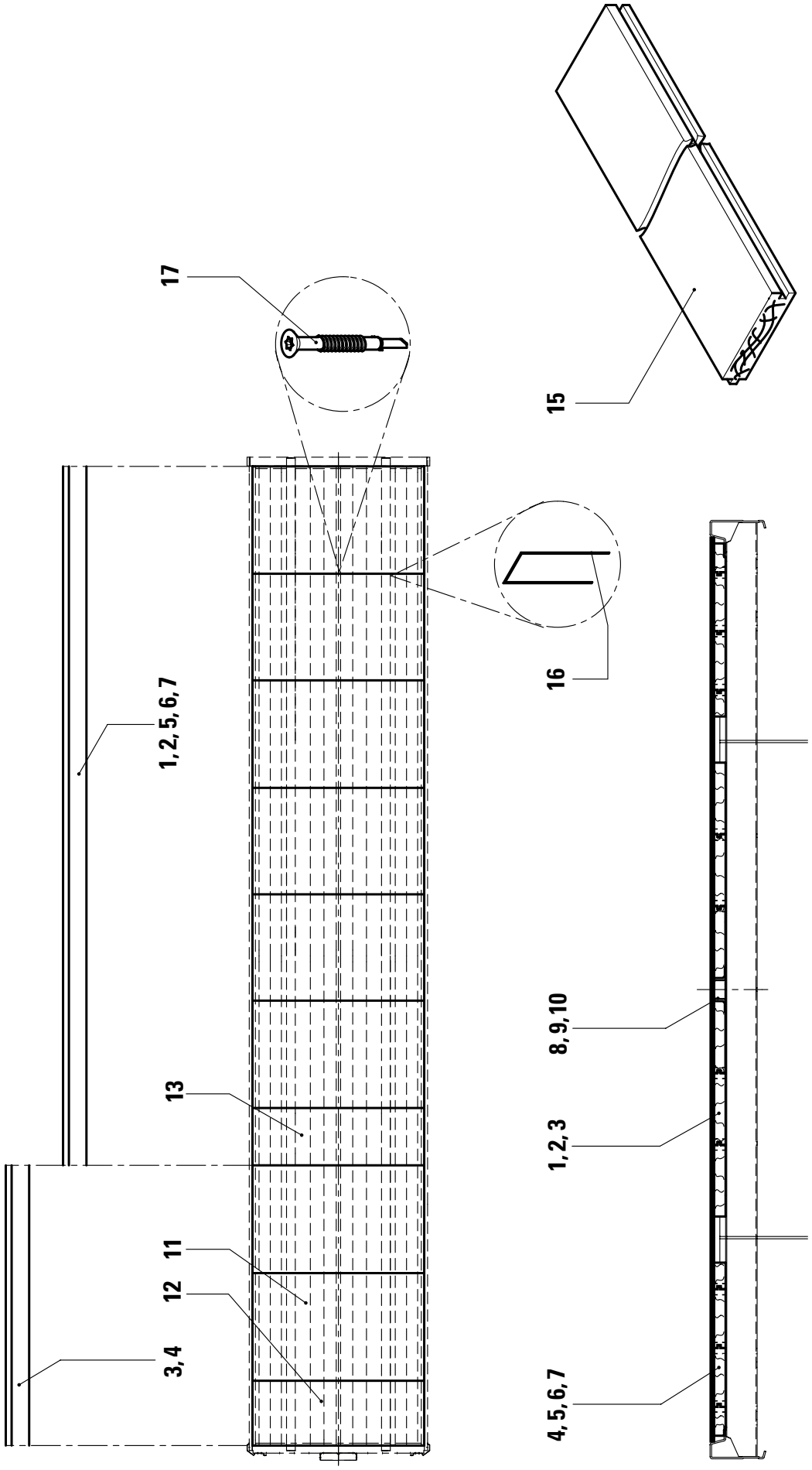
17
15
16
1,2,5,6,7
13
11
12
3,4
8,9,10
1,2,3
4,5,6,7

KÖGEL Fahrzeugwerke AG

Ersatzteilliste

DOPPELBODEN GN

ID.-NR.276122/276123 2440 I.L.

Ident-Nr.: 82841
TOS-Nr.: 8989
Erstell-Datum: 10.06.1998

Pos.	Var.	Ident-Nr.	Menge	ME	Bezeichnung	Bemerkung
1	0	276392	2	STCK	BODENQUERSCHNITT MITTE 4543mm lg.	
2	0	276393	2	STCK	BODENQUERSCHNITT MITTE 4962mm lg.	
3	0	248775	2	STCK	BODENQUERSCHNITT MITTE 3823mm lg.	
4	0	276407	2	STCK	BODENQUERSCHNITT SEITL. 3823mm lg.	
5	0	276408	2	STCK	BODENQUERSCHNITT SEITL. 3550mm lg.	
6	0	276409	4	STCK	BODENQUERSCHNITT SEITL. 670mm lg.	
7	0	276410	2	STCK	BODENQUERSCHNITT SEITL. 2690mm lg.	
8	0	33128005	1	STCK	OMEGA-PROFIL, BODENAUFLAGE 6830mm lg.	
9	0	33128001	1	STCK	OMEGA-PROFIL, BODENAUFLAGE 3823mm lg.	
10	0	33128002	1	STCK	OMEGA-PROFIL, BODENAUFLAGE 2650mm lg.	
11	0	82835	8	STCK	SPERRHOLZPLATTE 9,00X1500X 2346	
11	1	82838	8	STCK	SPERRHOLZPLATTE 12,00X1500X 2346	
12	0	82836	1	STCK	SPERRHOLZPLATTE 9,00X 817X 2346	
12	1	82839	1	STCK	SPERRHOLZPLATTE 12,00X 817X 2346	
13	0	82837	1	STCK	SPERRHOLZPLATTE 9,00X 486X 2346	
13	1	82840	1	STCK	SPERRHOLZPLATTE 12,00X 486X 2346	
15	0	323047	1	STCK	BODENBRETT N+F -FICHTE KL.I/II	
15	1	71526	1	STCK	BODENBRETT N+F -FICHTE KL.I/II	
16	0	73833	700	STCK	HEFTKLAMMER Be-A 14/35 nk säge	
16	1	73834	700	STCK	HEFTKLAMMER BE-SAEGE-14/40	
17	0	74143	300	STCK	GEWINDEFORMSCHRAUBE M. SENKKOPF 8 X 80-ST -SCT10/50-15	

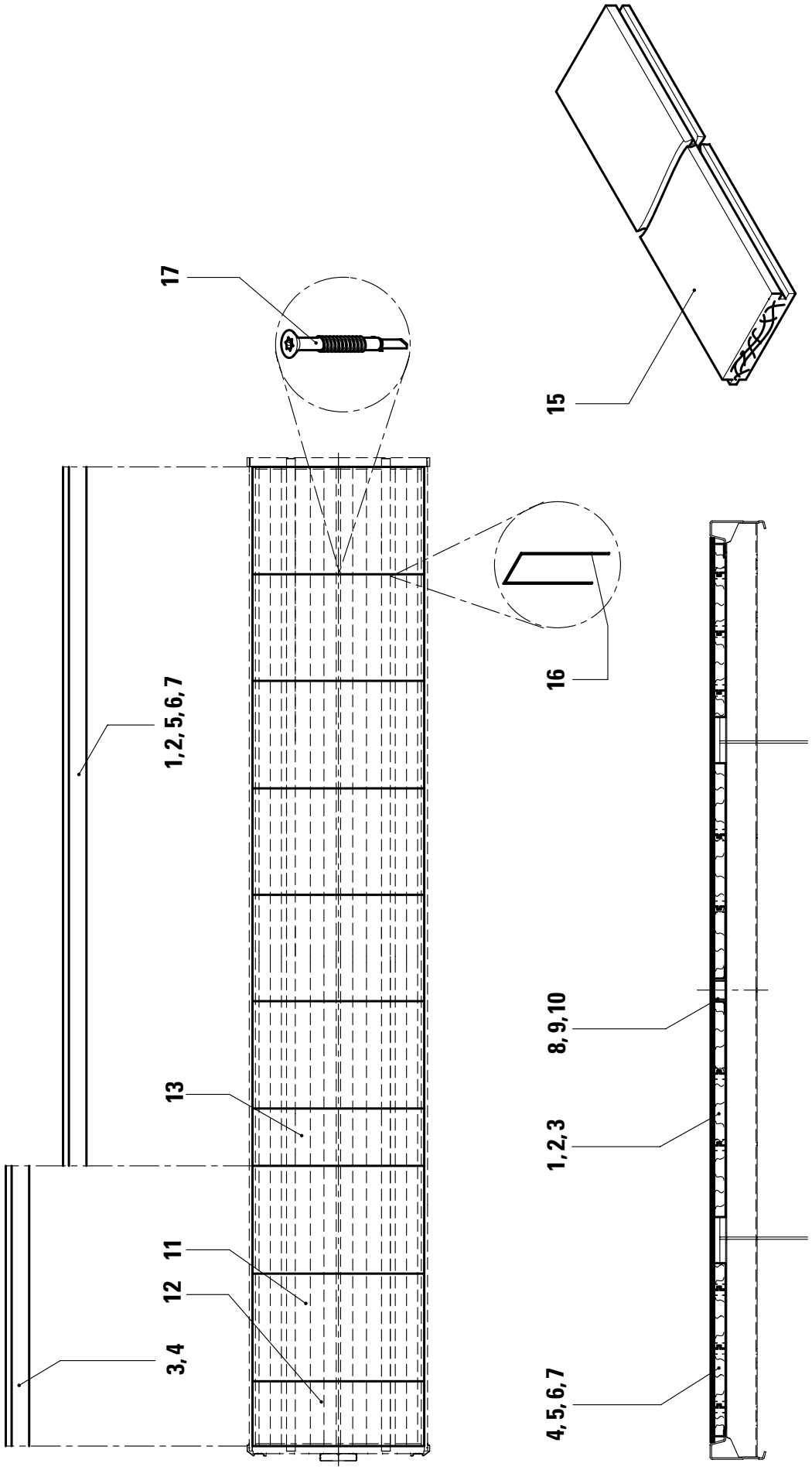
17
15
16
1,2,5,6,7
13
11
12
3,4
8,9,10
1,2,3
4,5,6,7

KÖGEL Fahrzeugwerke AG

Ersatzteilliste

DOPPELBODEN GN

ID.-NR.288839/288840 2480 I.L.

Ident-Nr.: 82842
TOS-Nr.: 8989
Erstell-Datum: 10.06.1998

Pos.	Var.	Ident-Nr.	Menge	ME	Bezeichnung	Bemerkung
1	0	288793	2	STCK	BODENQUERSCHNITT MITTE 2650mm lg.	
2	0	288792	2	STCK	BODENQUERSCHNITT MITTE 6830mm lg.	
3	0	248775	2	STCK	BODENQUERSCHNITT MITTE 3823mm lg.	
4	0	288941	2	STCK	BODENQUERSCHNITT SEITL. 3823mm lg.	
5	0	288942	2	STCK	BODENQUERSCHNITT SEITL. 3550mm lg.	
6	0	288943	4	STCK	BODENQUERSCHNITT SEITL. 670mm lg.	
7	0	288944	2	STCK	BODENQUERSCHNITT SEITL. 2670mm lg.	
8	0	33128005	1	STCK	OMEGA-PROFIL, BODENAUFLAGE 6830mm lg.	
9	0	33128001	1	STCK	OMEGA-PROFIL, BODENAUFLAGE 3823mm lg.	
10	0	33128002	1	STCK	OMEGA-PROFIL, BODENAUFLAGE 2650mm lg.	
11	0	82739	8	STCK	SPERRHOLZPLATTE 9,00X1500X 2390	
11	1	82740	8	STCK	SPERRHOLZPLATTE 12,00X1500X 2390	
12	0	82843	1	STCK	SPERRHOLZPLATTE 9,00X 816X 2390	
12	1	82815	1	STCK	SPERRHOLZPLATTE 12,00x 816x 2390	
13	0	82844	1	STCK	SPERRHOLZPLATTE 9,00X 486X 2390	
13	1	82845	1	STCK	SPERRHOLZPLATTE 12,00X 486X 2390	
15	0	323047	1	STCK	BODENBRETT N+F -FICHTE KL.I/II	
15	1	71526	1	STCK	BODENBRETT N+F -FICHTE KL.I/II	
16	0	73833	700	STCK	HEFTKLAMMER Be-A 14/35 nk säge	
16	1	73834	700	STCK	HEFTKLAMMER BE-SAEGE-14/40	
17	0	74143	300	STCK	GEWINDEFORMSCHRAUBE M. SENKKOPF 8 X 80-ST -SCT10/50-15	

KÖGEL Fahrzeugwerke AG	*Ersatzteilliste* *Doppelboden AN 18* *12 x 2480 x 7330mm i.L.*	82899 / 8989 Stand: 06.98 F / 2 Seite 28

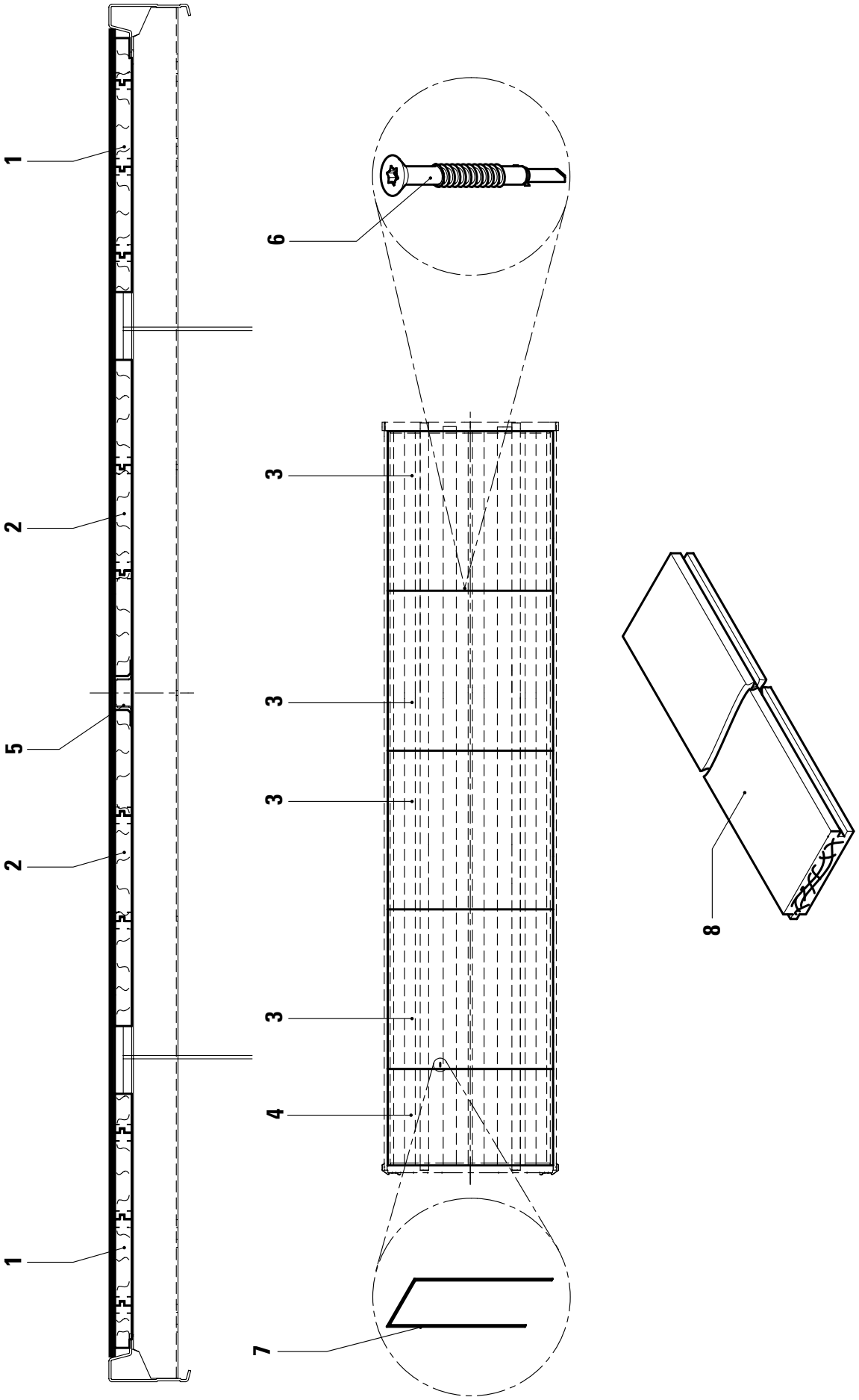

KÖGEL Fahrzeugwerke AG

Ersatzteilliste

DOPPELBODEN AN18

12X2480X7330 I.L.

Ident-Nr.: 82899
TOS-Nr.: 8989
Erstell-Datum: 10.06.1998

Pos.	Var.	Ident-Nr.	Menge	ME	Bezeichnung	Bemerkung
1	0	428583	2	STCK	FICHTE-BODENBRETT SEITL 30MM DICK 7080mm lg.und 470mm br.	
2	0	428584	2	STCK	FICHTE-BODENBRETT MITTE 30MM DICK 7080mm lg.und 560mm br.	
3	0	82740	4	STCK	SPERRHOLZPLATTE 12,00X1500X 2390	
4	0	82888	1	STCK	SPERRHOLZPLATTE 12,00X1068X 2390	
5	0	33128006	1	STCK	OMEGA-PROFIL, BODENAUFLAGE L=7080mm	
6	0	74143	150	STCK	GEWINDEFORMSCHRAUBE M. SENKKOPF 8 X 80-ST -SCT10/50-15	
7	0	73834	350	STCK	HEFTKLAMMER BE-SAEGE-14/40	
8	0	323047	1	STCK	BODENBRETT N+F -FICHTE KL.I/II	
8	1	71526	1	STCK	BODENBRETT N+F -FICHTE KL.I/II	

KÖGEL Fahrzeugwerke AG	*Ersatzteilliste* *Doppelboden AN 24* *12 x 2480 x 8600 mm i.L.*	82901 / 8989 Stand: 06.98 F / 2 Seite 30

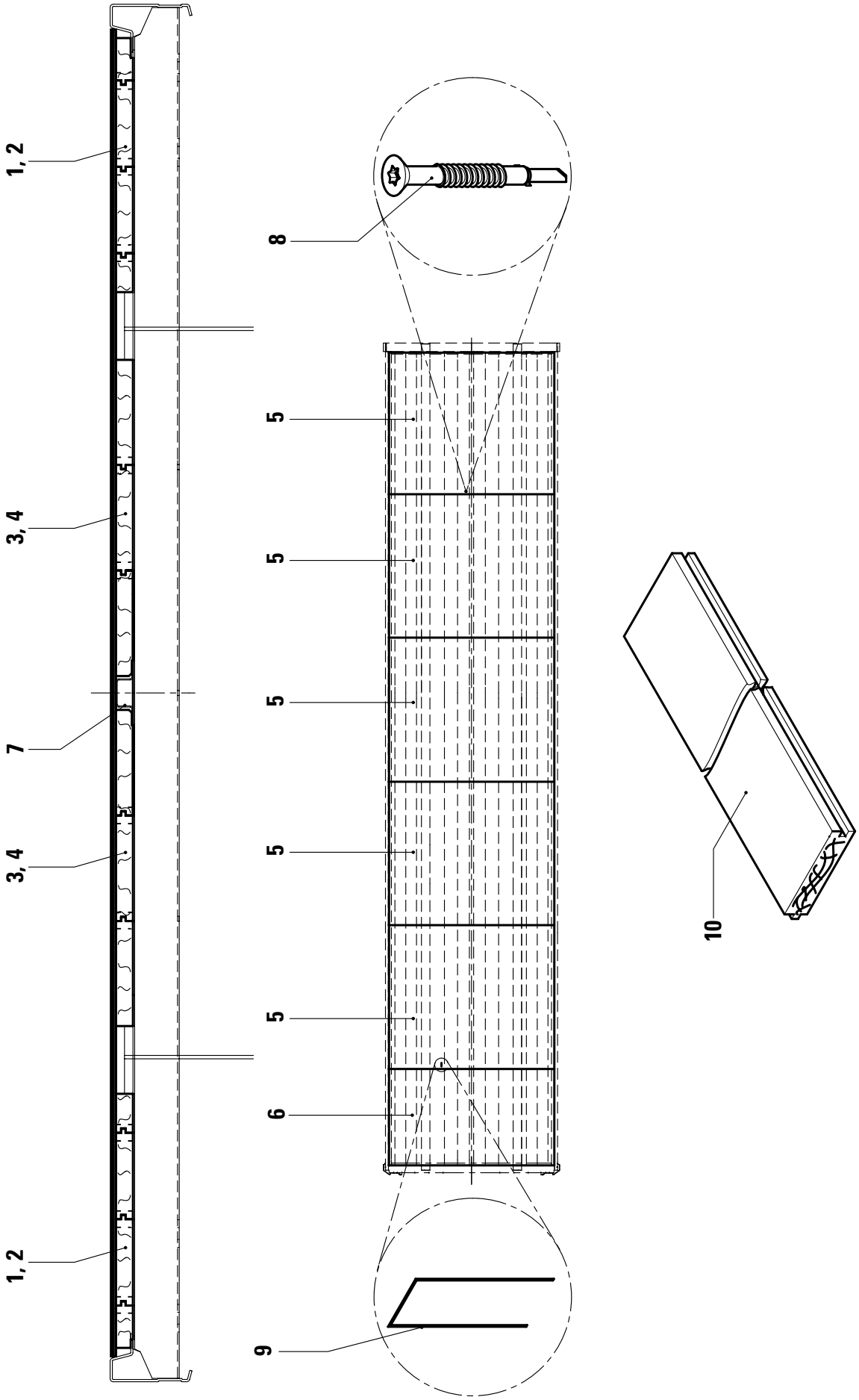

KÖGEL Fahrzeugwerke AG

Ersatzteilliste

DOPPELBODEN AN24

12X2480X8600 I.L.

Ident-Nr.: 82901
TOS-Nr.: 8989
Erstell-Datum: 10.06.1998

Pos.	Var.	Ident-Nr.	Menge	ME	Bezeichnung	Bemerkung
1	0	428326	2	STCK	FICHTE-BODENBRETT SEITL 30MM DICK 1655mm lg.und 470mm br.	
2	0	428268	2	STCK	FICHTE-BODENBRETT SEITL 30MM DICK 6695mm lg.und 470mm br.	
3	0	428327	2	STCK	FICHTE-BODENBRETT MITTE 30MM DICK 1655mm lg.und 560mm br.	
4	0	428266	2	STCK	FICHTE-BODENBRETT MITTE 30MM DICK 6695mm lg.und 560mm br.	
5	0	82740	5	STCK	SPERRHOLZPLATTE 12,00X1500X 2390	
6	0	82889	1	STCK	SPERRHOLZPLATTE 12,00X 835X 2390	
7	0	33128008	1	STCK	OMEGA-PROFIL, BODENAUFLAGE L=8350mm	
8	0	74143	250	STCK	GEWINDEFORMSCHRAUBE M. SENKKOPF 8 X 80-ST -SCT10/50-15	
9	0	73834	450	STCK	HEFTKLAMMER BE-SAEGE-14/40	
10	0	323047	1	STCK	BODENBRETT N+F -FICHTE KL.I/II	
10	1	71526	1	STCK	BODENBRETT N+F -FICHTE KL.I/II	

KÖGEL Fahrzeugwerke AG	*Ersatzteilliste* *Doppelboden JN 18* *12 x 2480 x 7330mm i.L.*	82900 / 8989 Stand: 06.98 F / 2 Seite 32

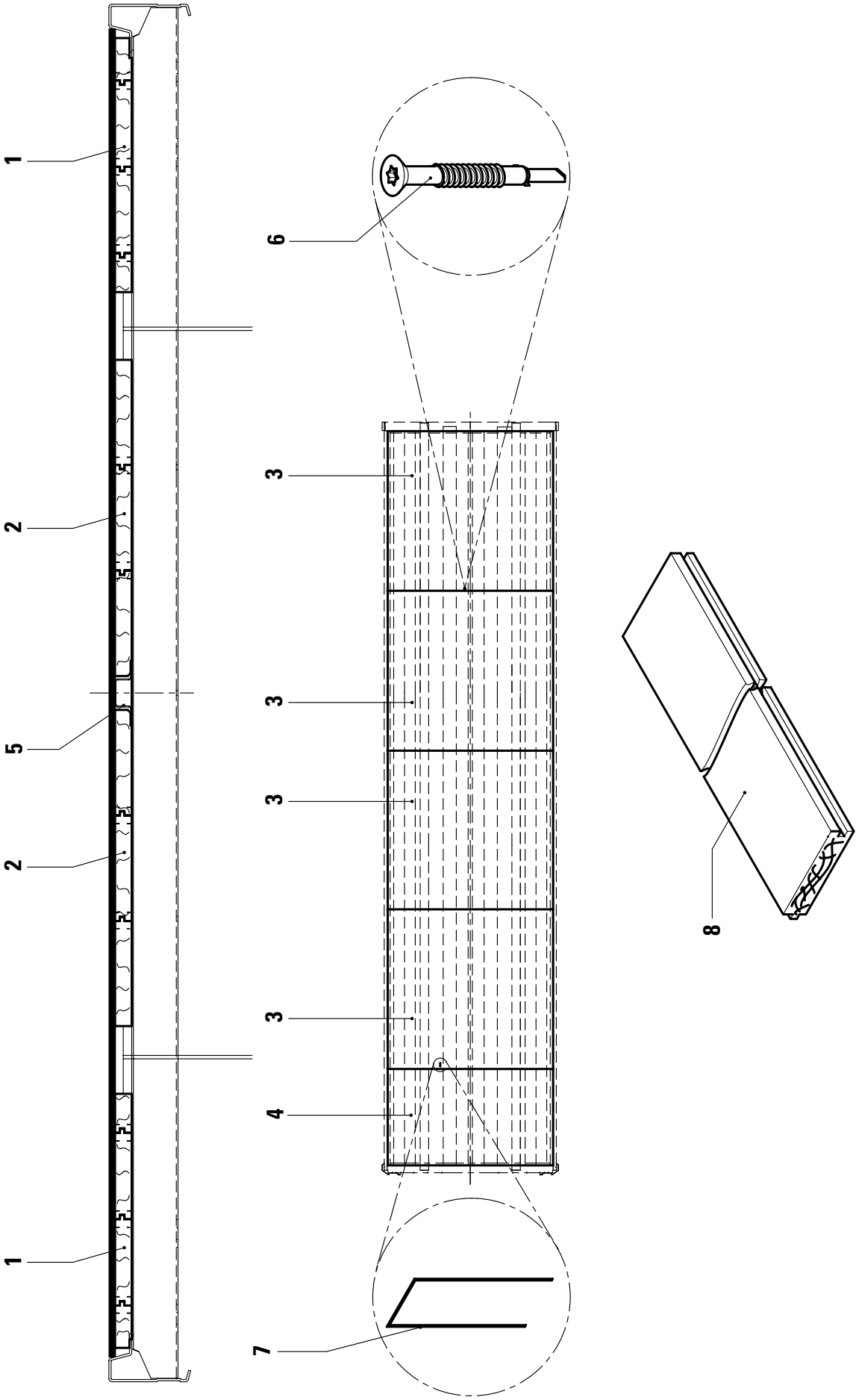

KÖGEL Fahrzeugwerke AG

Ersatzteilliste

DOPPELBODEN JN18

12X2480X7330 I.L.

Ident-Nr.: 82900
TOS-Nr.: 8989
Erstell-Datum: 10.06.1998

Pos.	Var.	Ident-Nr.	Menge	ME	Bezeichnung	Bemerkung
1	0	428587	2	STCK	FICHTE-BODENBRETT SEITL 30MM DICK 7080mm lg.und 630mm br.	
2	0	428588	2	STCK	FICHTE-BODENBRETT MITTE 30MM DICK 7080mm lg.und 400mm br.	
3	0	82740	4	STCK	SPERRHOLZPLATTE 12,00X1500X 2390	
4	0	82888	1	STCK	SPERRHOLZPLATTE 12,00X1068X 2390	
5	0	33128006	1	STCK	OMEGA-PROFIL, BODENAUFLAGE L=7080mm	
6	0	74143	150	STCK	GEWINDEFORMSCHRAUBE M. SENKKOPF 8 X 80-ST -SCT10/50-15	
7	0	73834	350	STCK	HEFTKLAMMER BE-SAEGE-14/40	
8	0	323047	1	STCK	BODENBRETT N+F -FICHTE KL.I/II	
8	1	71526	1	STCK	BODENBRETT N+F -FICHTE KL.I/II	

KÖGEL Fahrzeugwerke AG	*Ersatzteilliste* *Doppelboden JN 24* *12 x 2480 x 8600 mm i.L.*	82902 / 8989 Stand: 06.98 F / 2 Seite 34

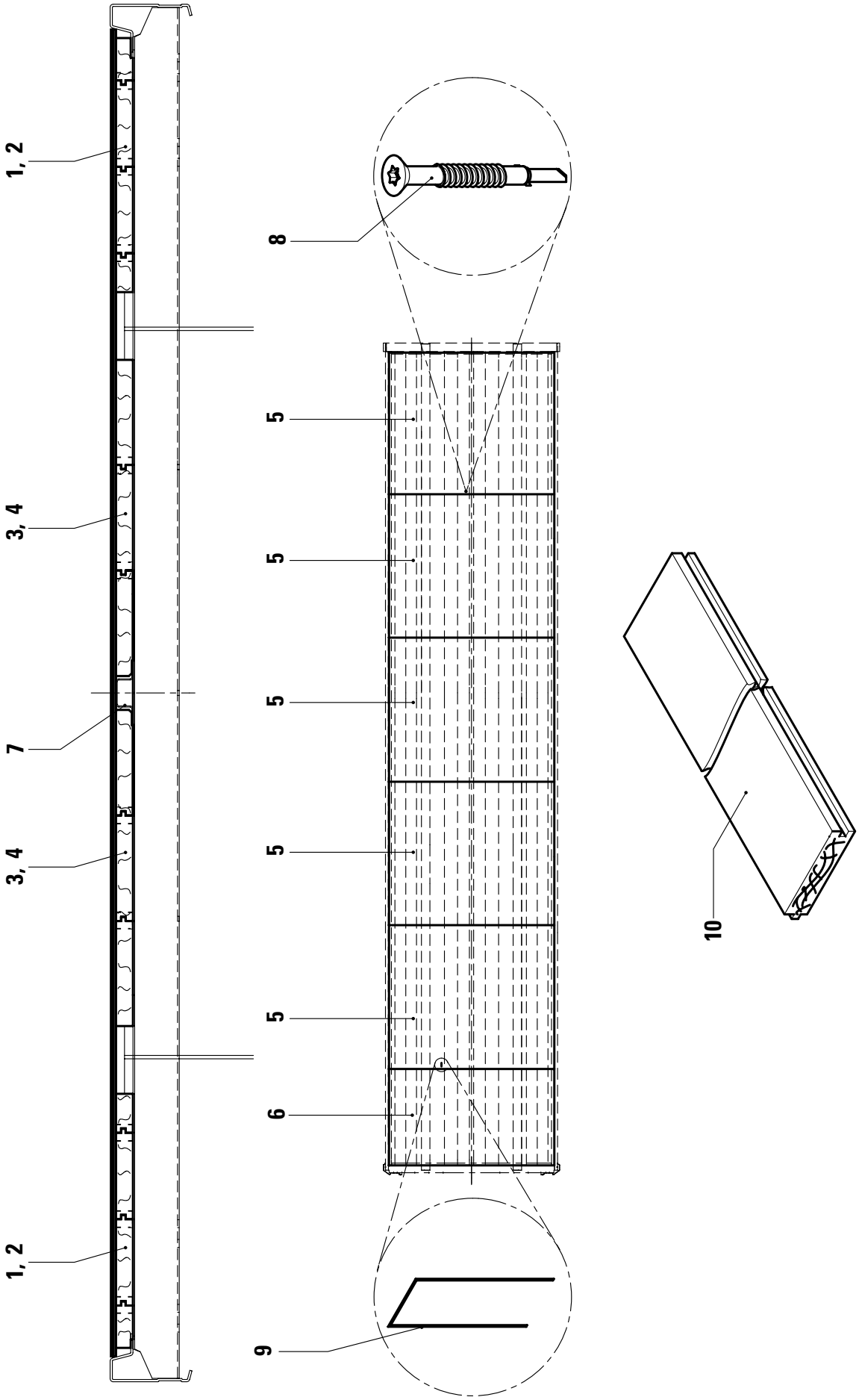

KÖGEL Fahrzeugwerke AG

Ersatzteilliste

DOPPELBODEN JN24

12X2480X8600 I.L.

Ident-Nr.: 82902
TOS-Nr.: 8989
Erstell-Datum: 10.06.1998

Pos.	Var.	Ident-Nr.	Menge	ME	Bezeichnung	Bemerkung
1	0	428333	2	STCK	FICHTE-BODENBRETT SEITL 30MM DICK 1655mm lg.und 630mm br.	
2	0	428296	2	STCK	FICHTE-BODENBRETT SEITL 30MM DICK 6695mm lg.und 630mm br.	
3	0	428332	2	STCK	FICHTE-BODENBRETT MITTE 30MM DICK 1655mm lg.und 400mm br.	
4	0	428298	2	STCK	FICHTE-BODENBRETT MITTE 30MM DICK 6695mm lg.und 400mm br.	
5	0	82740	5	STCK	SPERRHOLZPLATTE 12,00X1500X 2390	
6	0	82889	1	STCK	SPERRHOLZPLATTE 12,00X 835X 2390	
7	0	33128008	1	STCK	OMEGA-PROFIL, BODENAUFLAGE L=8350mm	
8	0	74143	250	STCK	GEWINDEFORMSCHRAUBE M. SENKKOPF 8 X 80-ST -SCT10/50-15	
9	0	73834	450	STCK	HEFTKLAMMER BE-SAEGE-14/40	
10	0	323047	1	STCK	BODENBRETT N+F -FICHTE KL.I/II	
10	1	71526	1	STCK	BODENBRETT N+F -FICHTE KL.I/II	

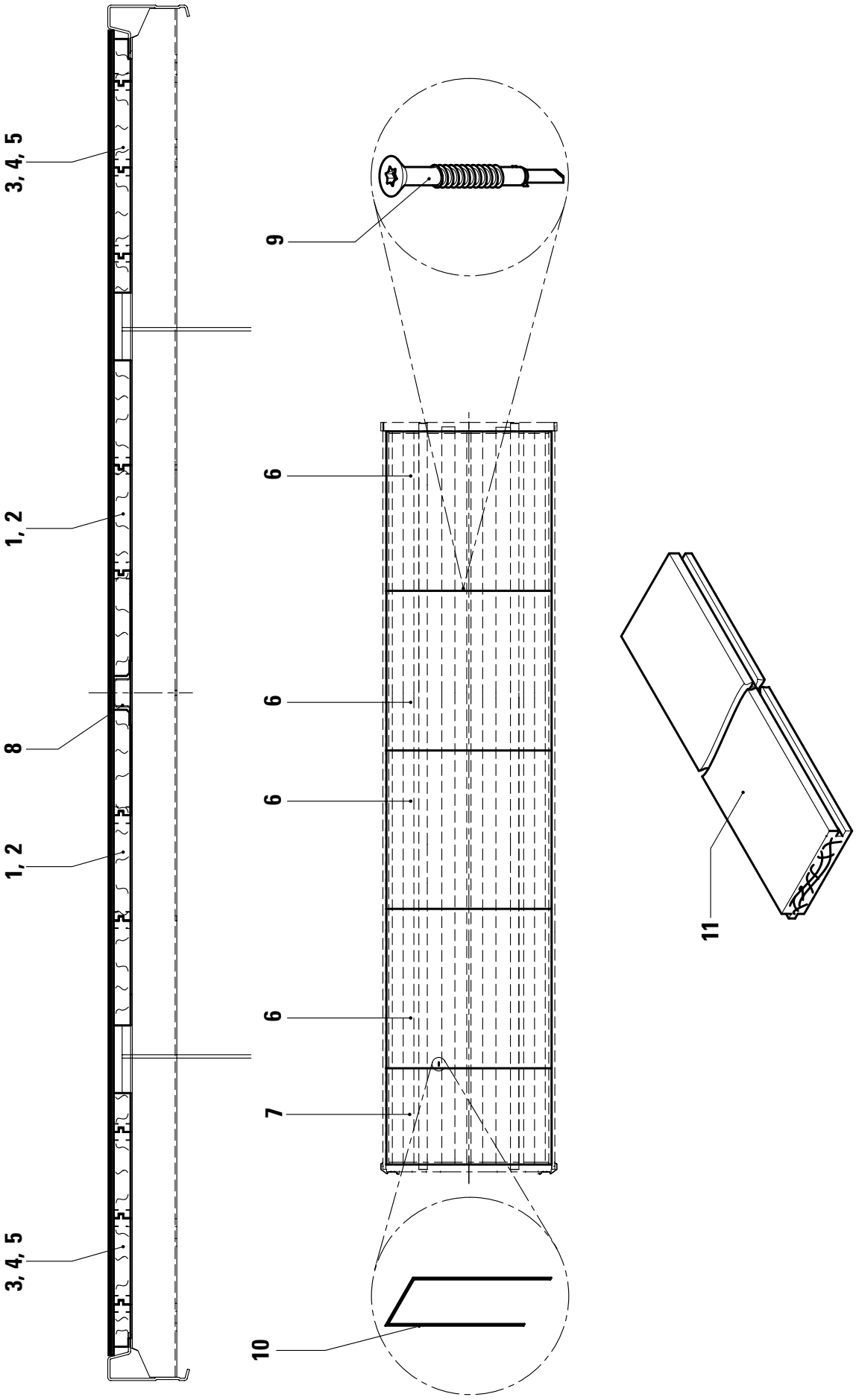
3, 4, 5
1, 2
8
1, 2
3, 4, 5
9
6
6
6
6
7
10
11

KÖGEL Fahrzeugwerke AG

Ersatzteilliste

DOPPELBODEN YN18

12X2480X7710 I.L.

Ident-Nr.: 82904
TOS-Nr.: 8989
Erstell-Datum: 10.06.1998

Pos.	Var.	Ident-Nr.	Menge	ME	Bezeichnung	Bemerkung
1	0	428297	2	STCK	FICHTE-BODENBRETT MITTE 30MM DICK 765mm lg.und 400mm br.	
2	0	428298	2	STCK	FICHTE-BODENBRETT MITTE 30MM DICK 6695mm lg.und 400mm br.	
3	0	428625	2	STCK	FICHTE-BODENBRETT SEITL 30MM DICK 3000mm lg.und 630mm br.	
4	0	428626	2	STCK	FICHTE-BODENBRETT SEITL 30MM DICK 2640mm lg.und 630mm lg.	
5	0	428627	2	STCK	FICHTE-BODENBRETT SEITL 30MM DICK 800mm lg.und 630mm br.	
6	0	82740	4	STCK	SPERRHOLZPLATTE 12,00X1500X 2390	
7	0	82893	1	STCK	SPERRHOLZPLATTE 12,00X1448X 2390	
8	0	337570	1	STCK	OMEGA-PROFIL, BODENAUFLAGE L=7460mm	
9	0	74143	250	STCK	GEWINDEFORMSCHRAUBE M. SENKKOPF 8 X 80-ST -SCT10/50-15	
10	0	73834	450	STCK	HEFTKLAMMER BE-SAEGE-14/40	
11	0	323047	1	STCK	BODENBRETT N+F -FICHTE KL.I/II	
11	1	71526	1	STCK	BODENBRETT N+F -FICHTE KL.I/II	

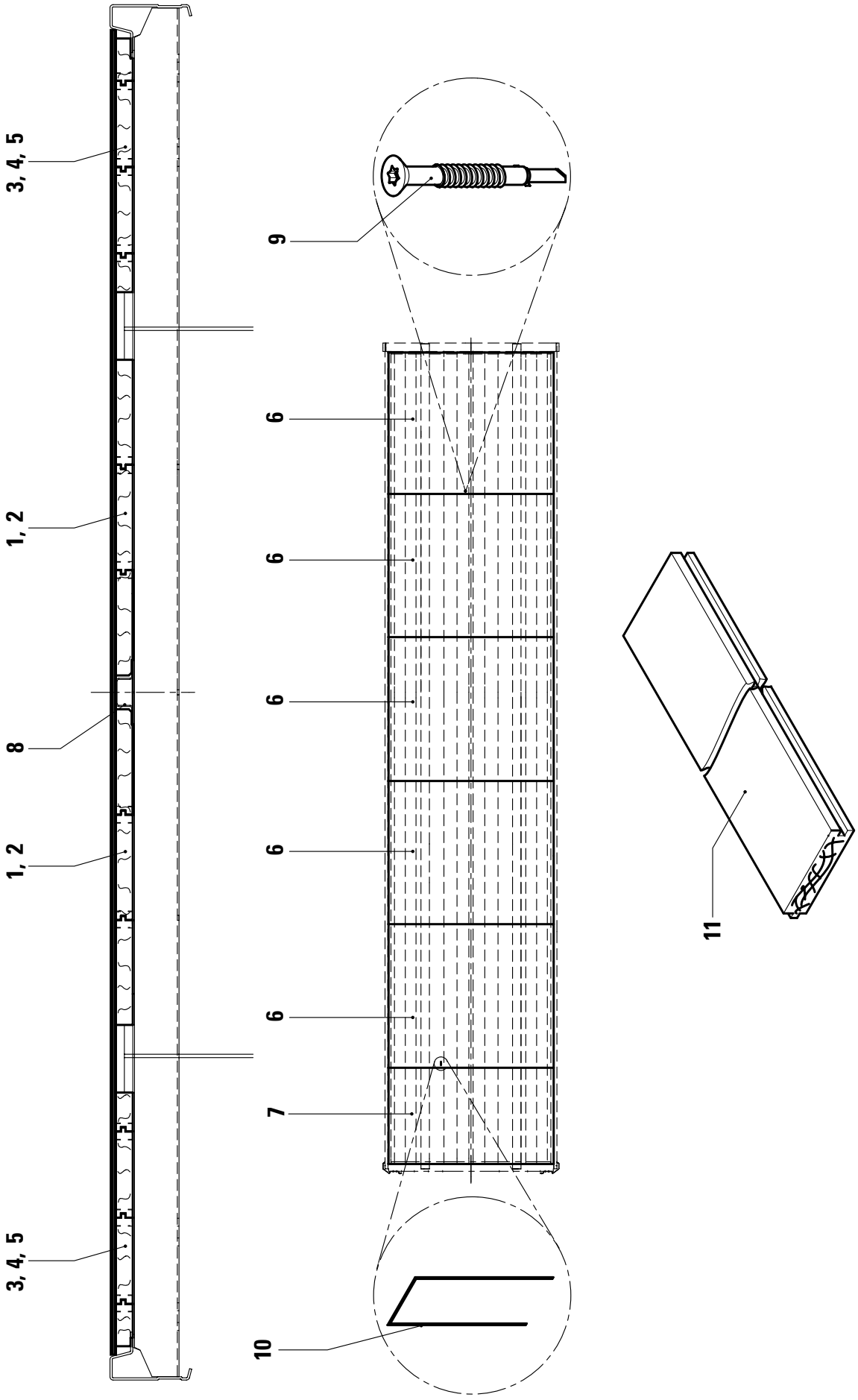
3, 4, 5
1, 2
8
1, 2
3, 4, 5
9
6
6
6
6
6
7
10
11

KÖGEL Fahrzeugwerke AG

Ersatzteilliste

DOPPELBODEN YN18

12X2480X8150 I.L.

Ident-Nr.: 82903
TOS-Nr.: 8989
Erstell-Datum: 10.06.1998

Pos.	Var.	Ident-Nr.	Menge	ME	Bezeichnung	Bemerkung
1	0	428390	2	STCK	FICHTE-BODENBRETT MITTE 30MM DICK 1205mm lg.und 400mm br.	
2	0	428298	2	STCK	FICHTE-BODENBRETT MITTE 30MM DICK 6695mm lg.und 400mm br.	
3	0	428628	2	STCK	FICHTE-BODENBRETT SEITL 30MM DICK 3220mm lg.und 630mm br.	
4	0	428629	2	STCK	FICHTE-BODENBRETT SEITL 30MM DICK 2860mm lg.und 630mm lg.	
5	0	428627	2	STCK	FICHTE-BODENBRETT SEITL 30MM DICK 800mm lg.und 630mm br.	
6	0	82740	5	STCK	SPERRHOLZPLATTE 12,00X1500X 2390	
7	0	82895	1	STCK	SPERRHOLZPLATTE 12,00X 385X 2390	
8	0	337571	1	STCK	OMEGA-PROFIL, BODENAUFLAGE L=7900mm	
9	0	74143	250	STCK	GEWINDEFORMSCHRAUBE M. SENKKOPF 8 X 80-ST -SCT10/50-15	
10	0	73834	450	STCK	HEFTKLAMMER BE-SAEGE-14/40	
11	0	323047	1	STCK	BODENBRETT N+F -FICHTE KL.I/II	
11	1	71526	1	STCK	BODENBRETT N+F -FICHTE KL.I/II	

Ersatzteilliste
Doppelboden ANBS 18
12 x 2480 x 6590 mm i.L.

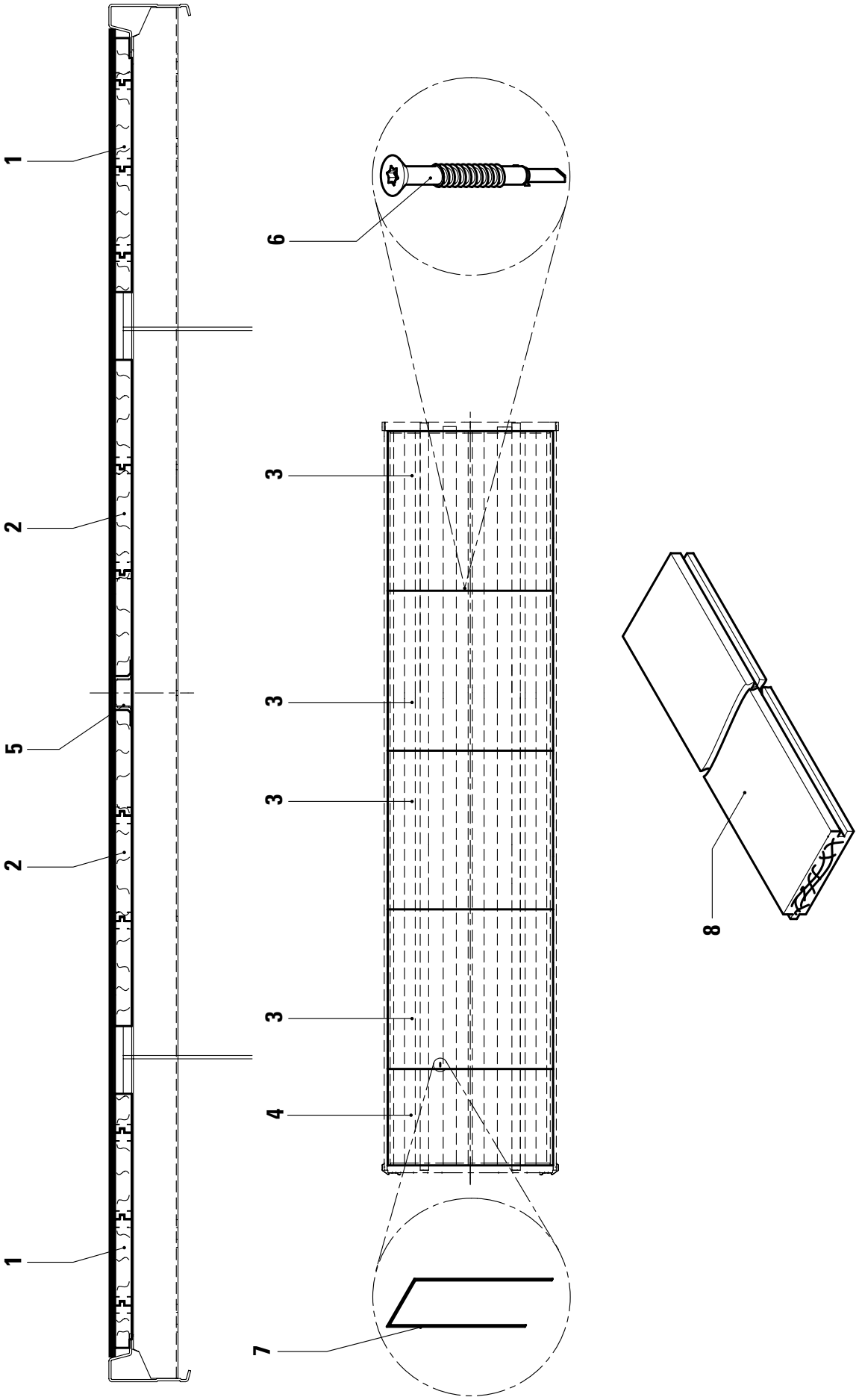

KÖGEL Fahrzeugwerke AG

Ersatzteilliste

DOPPELBODEN ANBS 18

12X2480X6590 I.L.

Ident-Nr.: 82897
TOS-Nr.: 8989
Erstell-Datum: 10.06.1998

Pos.	Var.	Ident-Nr.	Menge	ME	Bezeichnung	Bemerkung
1	0	428579	2	STCK	FICHTE-BODENBRETT SEITL 30MM DICK 6340mm lg.	
2	0	428580	2	STCK	FICHTE-BODENBRETT MITTE 30MM DICK 6340mm lg.	
3	0	82740	4	STCK	SPERRHOLZPLATTE 12,00X1500X 2390	
4	0	82884	1	STCK	SPERRHOLZPLATTE 12,00X 328X 2390	
5	0	33128003	1	STCK	OMEGA-PROFIL, BODENAUFLAGE L=6340mm	
6	0	74143	150	STCK	GEWINDEFORMSCHRAUBE M. SENKKOPF 8 X 80-ST -SCT10/50-15	
7	0	73834	350	STCK	HEFTKLAMMER BE-SAEGE-14/40	
8	0	323047	1	STCK	BODENBRETT N+F -FICHTE KL.I/II	
8	1	71526	1	STCK	BODENBRETT N+F -FICHTE KL.I/II	

KÖGEL Fahrzeugwerke AG	*Ersatzteilliste* *Doppelboden ANBS 18* *12 x 2480 x 7080mm i.L.*	82898 / 8989 Stand: 06.98 F / 2 Seite 42

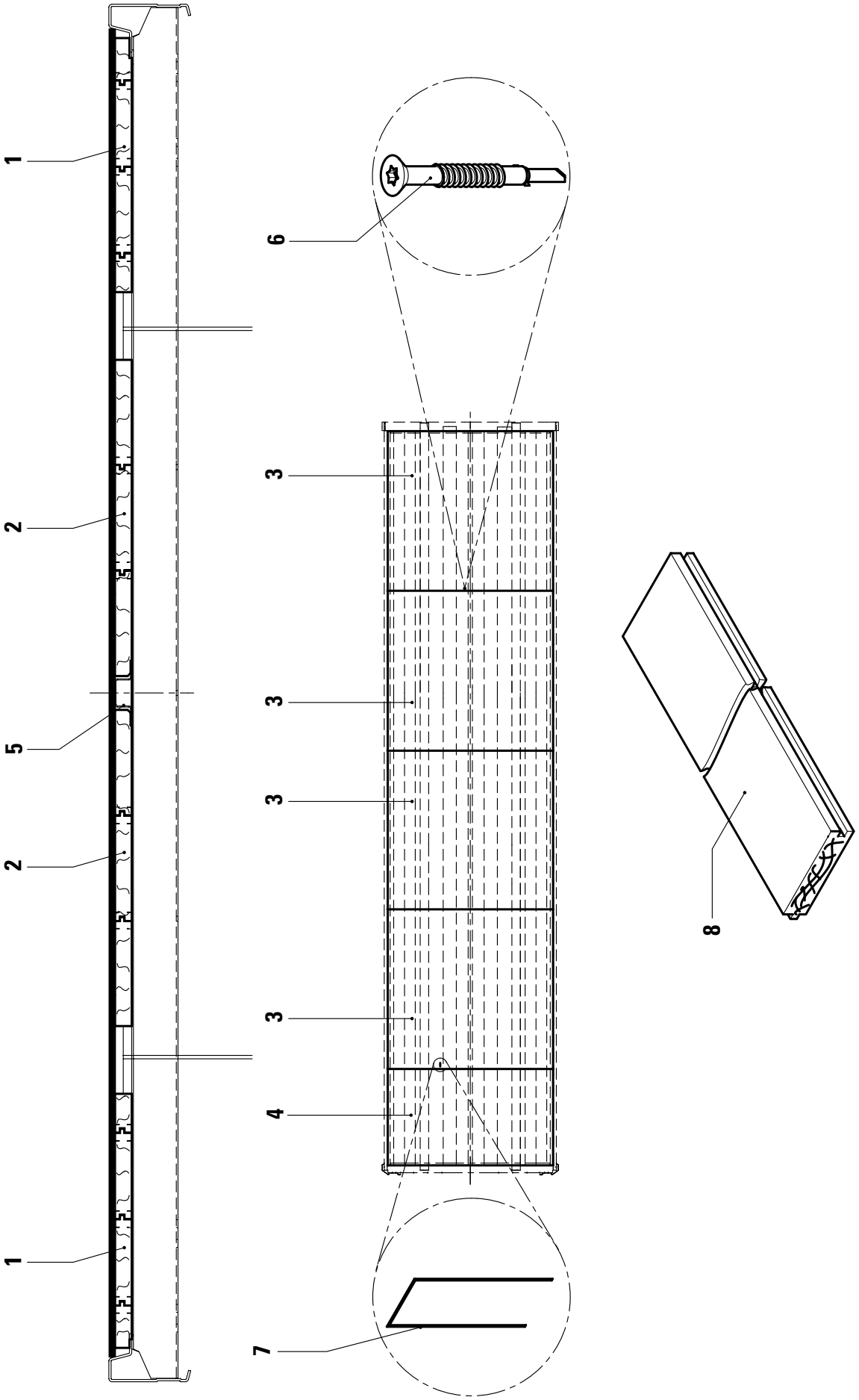

KÖGEL Fahrzeugwerke AG

Ersatzteilliste

DOPPELBODEN ANBS 18

12X2480X7080 I.L.

Ident-Nr.: 82898
TOS-Nr.: 8989
Erstell-Datum: 10.06.1998

Pos.	Var.	Ident-Nr.	Menge	ME	Bezeichnung	Bemerkung
1	0	428581	2	STCK	FICHTE-BODENBRETT SEITL 30MM DICK 6830mm lg.	
2	0	428582	2	STCK	FICHTE-BODENBRETT MITTE 30MM DICK 6830mm lg.	
3	0	82740	4	STCK	SPERRHOLZPLATTE 12,00X1500X 2390	
4	0	82891	1	STCK	SPERRHOLZPLATTE 12,00X 818X 2390	
5	0	33128005	1	STCK	OMEGA-PROFIL, BODENAUFLAGE L=6830mm	
6	0	74143	150	STCK	GEWINDEFORMSCHRAUBE M. SENKKOPF 8 X 80-ST -SCT10/50-15	
7	0	73834	350	STCK	HEFTKLAMMER BE-SAEGE-14/40	
8	0	323047	1	STCK	BODENBRETT N+F -FICHTE KL.I/II	
8	1	71526	1	STCK	BODENBRETT N+F -FICHTE KL.I/II	

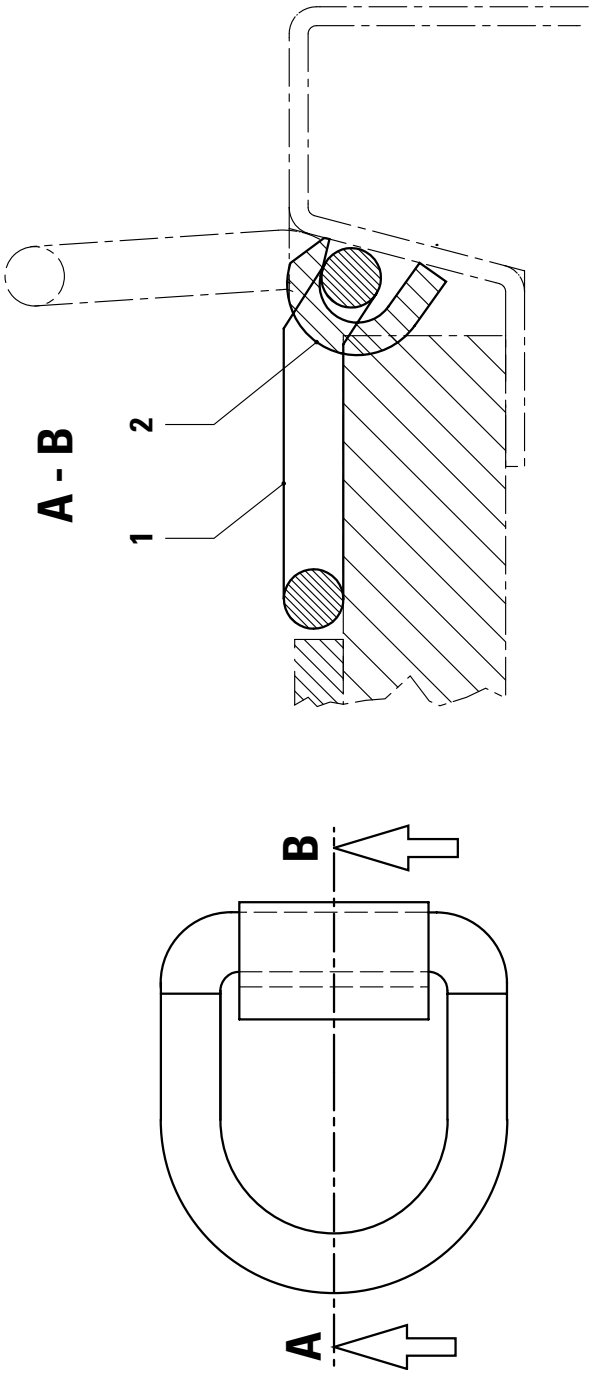
A - B
2
1
B
A

KÖGEL Fahrzeugwerke AG

Ersatzteilliste

ZURRINGEINBAU

IDENT-NR.253930

Ident-Nr.: 82790
TOS-Nr.: 8989
Erstell-Datum: 26.01.1999

Pos.	Var.	Ident-Nr.	Menge	ME	Bezeichnung
1	0	402570	24	STCK	ZURRING
2	0	402569	24	STCK	ANSCHWEIßBÜGEL

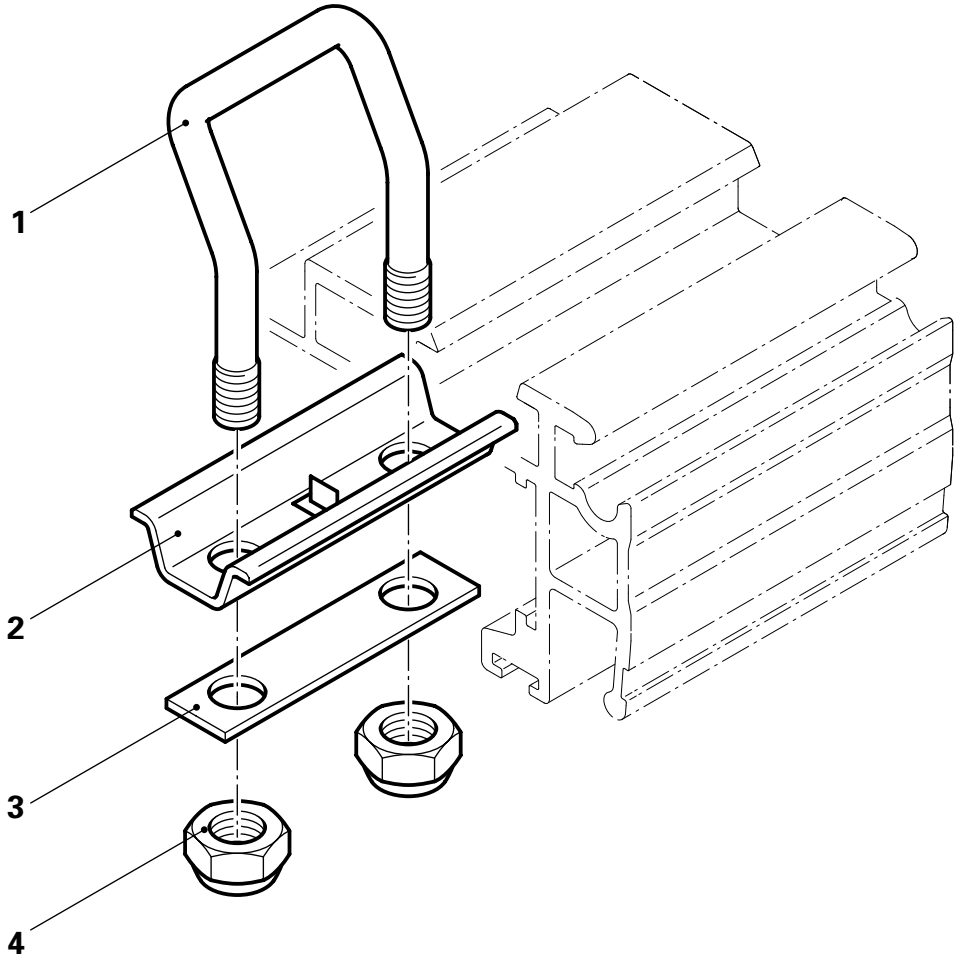
1
2
3
4

KÖGEL Fahrzeugwerke AG

Ersatzteilliste

ZURRING FÜR ALU-AUSSENRAHMEN

IDENT-NR. 575497

Ident-Nr.: 801111
TOS-Nr.: 8989
Erstell-Datum: 21.02.2001

Pos.	Var.	Ident-Nr.	Menge	ME	Bezeichnung
1	0	435020	1	STCK	ZURRING GESCHRAUBT
2	0	438294	1	STCK	HUTPROFIL
3	0	435852	1	STCK	FLACHTEIL GELOCHT
4	0	313712	2	STCK	SECHSKANTMUTTER SELBSTSICHERND DIN 980 -V M 12X -10 -DAC

KÖGEL
Fahrzeugwerke AG

Fahrgestell

Kapitel 2

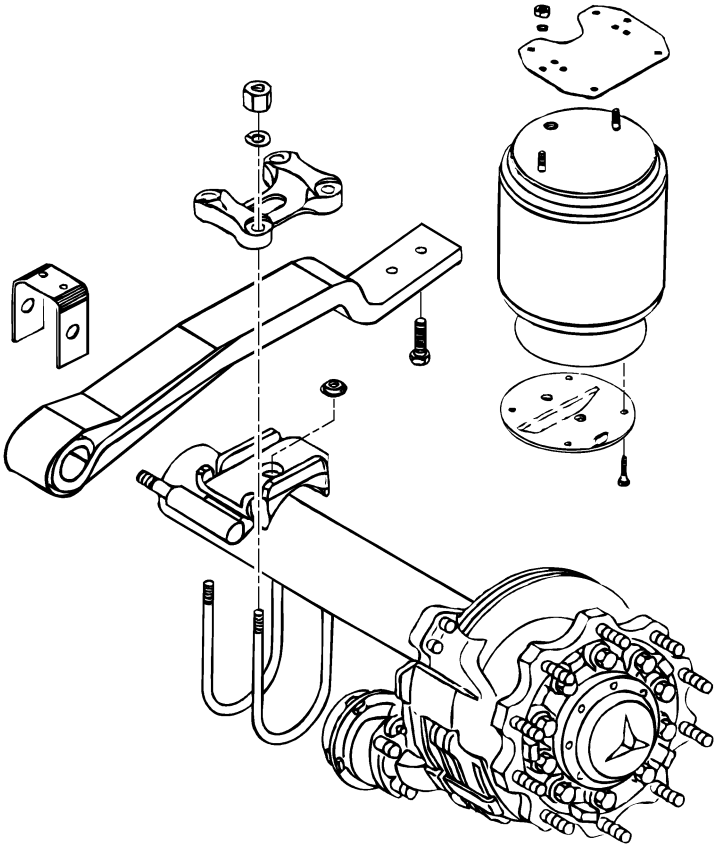

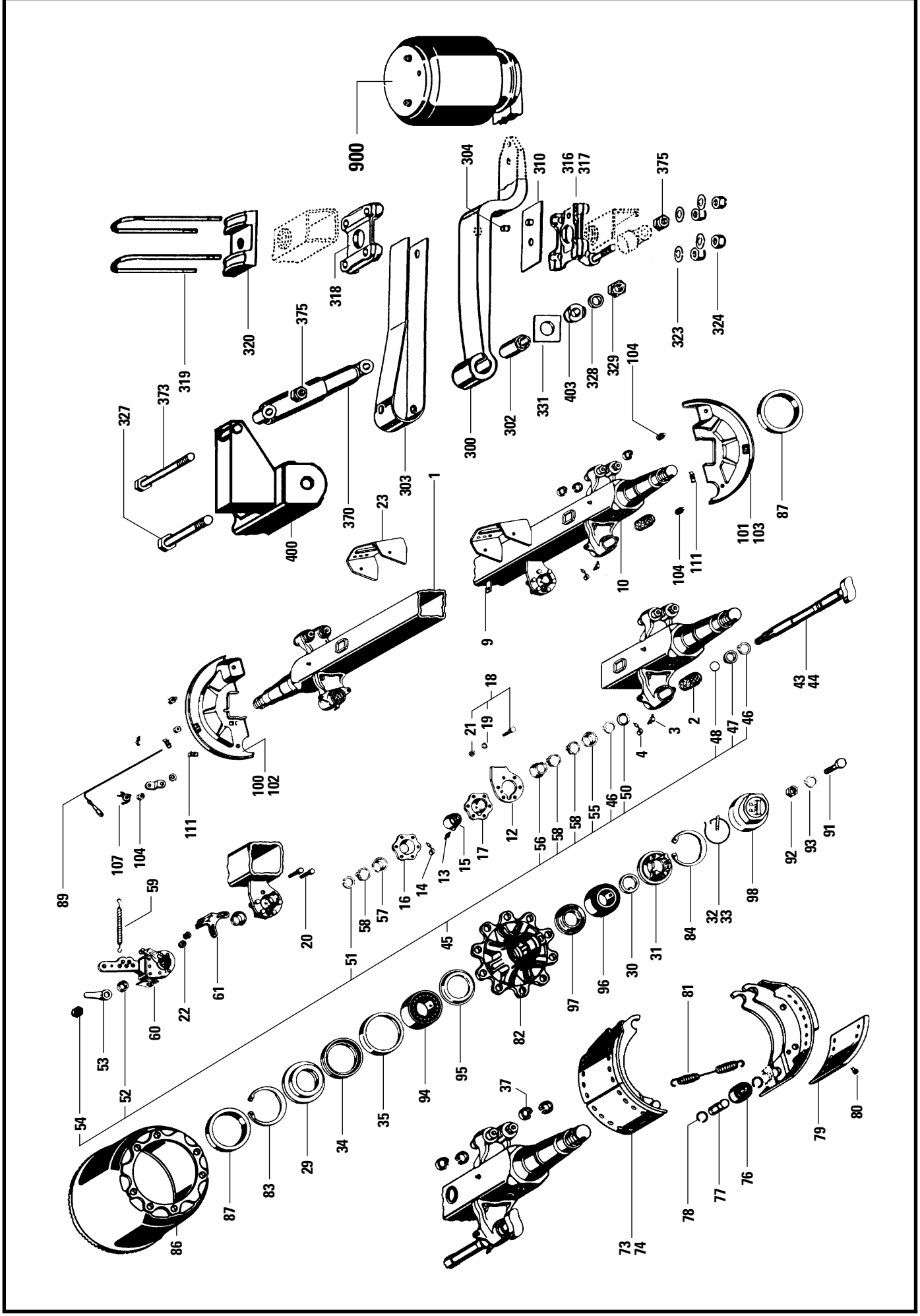
900
304
310
316
317
375
318
320
319
375
323
324
403
328
329
104
331
302
300
327
373
370
303
1
23
400
101
103
87
104
111
10
9
43
44
18
21
19
2
3
48
47
46
4
100
102
111
107
104
89
59
12
56
58
58
55
46
50
17
15
13
14
16
57
58
51
20
45
92
93
91
98
32
33
84
31
30
96
97
82
95
94
35
34
29
83
87
86
54
52
53
60
22
61
81
79
80
76
77
78
73
74
37

KÖGEL Fahrzeugwerke AG

Ersatzteilliste

ANHÄNGERACHSE HSFSLM 9010 MAXX

IDNR.333271/272 M./O. ABS

Ident-Nr.: 80901
TOS-Nr.: 8989
Erstell-Datum: 10.06.1998

Pos.	Var.	Ident-Nr.	Menge	ME	Bezeichnung	Bemerkung
1	0	80888	1	STCK	ACHSKÖRPERGRUPPE POS. 2-8,12-18,23,31-33	
2	0	188491	2	STCK	BUCHSE	
3	0	86802	2	STCK	KEGELSCHMIERNIPPEL	
4	0	188492	2	STCK	SCHUTZKAPPE	
5	0	80732	2	STCK	PROFILTEIL	
8	0	183962	1	STCK	PLATTE	
9	0	80112	1	STCK	HALTER ABS	
10	0	80113	1	STCK	HALTER ABS	
11	0	185955	4	STCK	GEWINDE-SCHNEIDSCHRAUBE	
12	0	189823	2	STCK	PLATTE	
13	0	188493	2	STCK	KEGELSCHMIERNIPPEL	
14	0	188492	2	STCK	SCHUTZKAPPE	
15	0	188494	2	STCK	BUCHSE	
16	0	188495	2	STCK	LAGERHALTER	
17	0	188496	2	STCK	LAGERHALTER	
18	0	84205	8	STCK	SCHRAUBENTEILEGRUPPE	
19	0	186276	8	STCK	FEDERSCHEIBE	
20	0	186362	4	STCK	SECHSKANTSCHRAUBE	
21	0	186277	8	STCK	SECHSKANTMUTTER	
22	0	187221	4	STCK	SICHERUNGSMUTTER	
23	0	189824	2	STCK	GRUNDPLATTE	
29	0	188264	2	STCK	STOSSRING	
30	0	188265	2	STCK	SCHEIBE	
31	0	188266	2	STCK	ACHSMUTTER	
32	0	188267	2	STCK	BOLZEN	
33	0	188268	2	STCK	HAKENSPRINGRING	
34	0	189814	2	STCK	WELLENDICHTRING	
35	0	188270	2	STCK	RING	
37	0	80553	8	STCK	HAKENSPRINGRING	
43	0	88273	1	STCK	BREMSNOCKENWELLE LI.	
44	0	180687	1	STCK	BREMSNOCKENWELLE RE.	
45	0	189643	2	STCK	MONTAGETEILEGRUPPE POS. 46-52,54,55,58	
46	0	85937	4	STCK	SICHERUNGSRING	
47	0	189548	2	STCK	RING	

KÖGEL Fahrzeugwerke AG

Ersatzteilliste

ANHÄNGERACHSE HSFSLM 9010 MAXX

IDNR.333271/272 M./O. ABS

Ident-Nr.: 80901
TOS-Nr.: 8989
Erstell-Datum: 10.06.1998

Pos.	Var.	Ident-Nr.	Menge	ME	Bezeichnung	Bemerkung
48	0	183915	2	STCK	RUNDDICHTRING (GRÜN)	
50	0	85979	2	STCK	DICHTRING	
51	0	187172	2	STCK	SPRENGRING	
52	0	80893	2	STCK	SCHEIBE	
53	0	311565	2	STCK	HEBEL BELAGVERSCHL.ANZEIGER	
54	0	86602	2	STCK	SECHSKANTMUTTER	
55	0	188498	2	STCK	DICHTRING	
56	0	188497	2	STCK	DICHTRING	
57	0	187225	2	STCK	DICHTRING	
58	0	188499	4	STCK	SICHERUNGSKLAMMER	
59	0	78799	2	STCK	ZUGFEDER	
60	0	332885	2	STCK	GESTÄNGESTELLER ECO-MASTER	
61	0	80555	2	STCK	FORMBLECH	
73	0	80556	4	STCK	BREMSBACKENGRUPPE MIT BELAG POS. 74,79,80	
74	0	80557	4	STCK	BREMSBACKENGRUPPE OHNE BELAG EINSCHL. POS. 76-78	
76	0	80558	4	STCK	ROLLE	
77	0	80559	4	STCK	BOLZEN	
78	0	80560	8	STCK	RING	
79	0	187878	8	STCK	BREMSBELAG T090 18MM	
80	0	85941	80	STCK	NIET	
81	0	80561	2	STCK	ZUGFEDER	
82	0	80894	2	STCK	NABE F. ECO-MAXX	
83	0	188272	2	STCK	SICHERUNGSRING	
84	0	188273	2	STCK	SICHERUNGSRING	
86	0	335921	2	STCK	BREMSTROMMEL ECO-MAXX	
87	0	184807	2	STCK	RING (POLRAD)	
88	0	187973	2	STCK	SCHELLE ABS	
89	0	184808	2	STCK	SENSOR F. ABS-WABCO	
90	0	184810	2	STCK	BUCHSE ABS	
91	0	80889	20	STCK	RADBOLZEN	
95	0	188274	2	STCK	ABDECKBLECH	
96	0	80739	2	STCK	KEGELROLLENLAGER	
97	0	188325	2	STCK	STOSSRING	
98	0	188326	2	STCK	KAPSEL (INNENGEWINDE)	

KÖGEL Fahrzeugwerke AG

Ersatzteilliste

ANHÄNGERACHSE HSFSLM 9010 MAXX

IDNR.333271/272 M./O. ABS

Ident-Nr.: 80901
TOS-Nr.: 8989
Erstell-Datum: 10.06.1998

Pos.	Var.	Ident-Nr.	Menge	ME	Bezeichnung	Bemerkung
100	0	80565	1	STCK	ABDECKBLECH	
101	0	80566	1	STCK	ABDECKBLECH	
102	0	80567	1	STCK	ABDECKBLECH	
103	0	80568	1	STCK	ABDECKBLECH	
104	0	80890	8	STCK	SCHRAUBE ABS	
107	0	80891	2	STCK	HALTER ABS	
111	0	84217	6	STCK	STOPFEN	
300	0	331283	2	STCK	BLATTFEDER EINSCHL. POS. 302	
302	0	189806	2	STCK	BUCHSE	
303	0	80109	2	STCK	SICHERUNGSBLECH	
304	0	80102	2	STCK	BOLZEN	
307	0	80900	1	STCK	ACHSLAPPEN	
308	0	80899	1	STCK	ACHSLAPPEN	
317	0	80898	2	STCK	FEDERPLATTE	
318	0	331665	2	STCK	ACHSLAPPEN	
319	0	88093	4	STCK	FEDERBUEGEL	
323	0	189820	8	STCK	SCHEIBE	
324	0	186450	8	STCK	SICHERUNGSMUTTER	
327	0	333840	2	STCK	SCHRAUBE (FEDERBOLZEN M30)	
328	0	333841	2	STCK	SCHEIBE	
329	0	80218	2	STCK	SICHERUNGSMUTTER M30	
331	0	189807	4	STCK	PLATTE	
370	0	325732	2	STCK	STOSSDÄMPFER	
375	0	186450	4	STCK	SICHERUNGSMUTTER	
400	0	80897	1	STCK	C-TRÄGER EINSCHL. POS. 331,403	
403	0	80877	4	STCK	BUCHSE	
900	0	800099	1	STCK	LUFTFEDERBALG TYP30K KPL.BPW	

KÖGEL Fahrzeugwerke AG	Ersatzteilliste Anhängerachse HSFSLO 9010 ECO Id-Nr. 328143 m. ABS / 328142 o. ABS	80498 / 8989 Stand: 06.98 F / 3 Seite 6

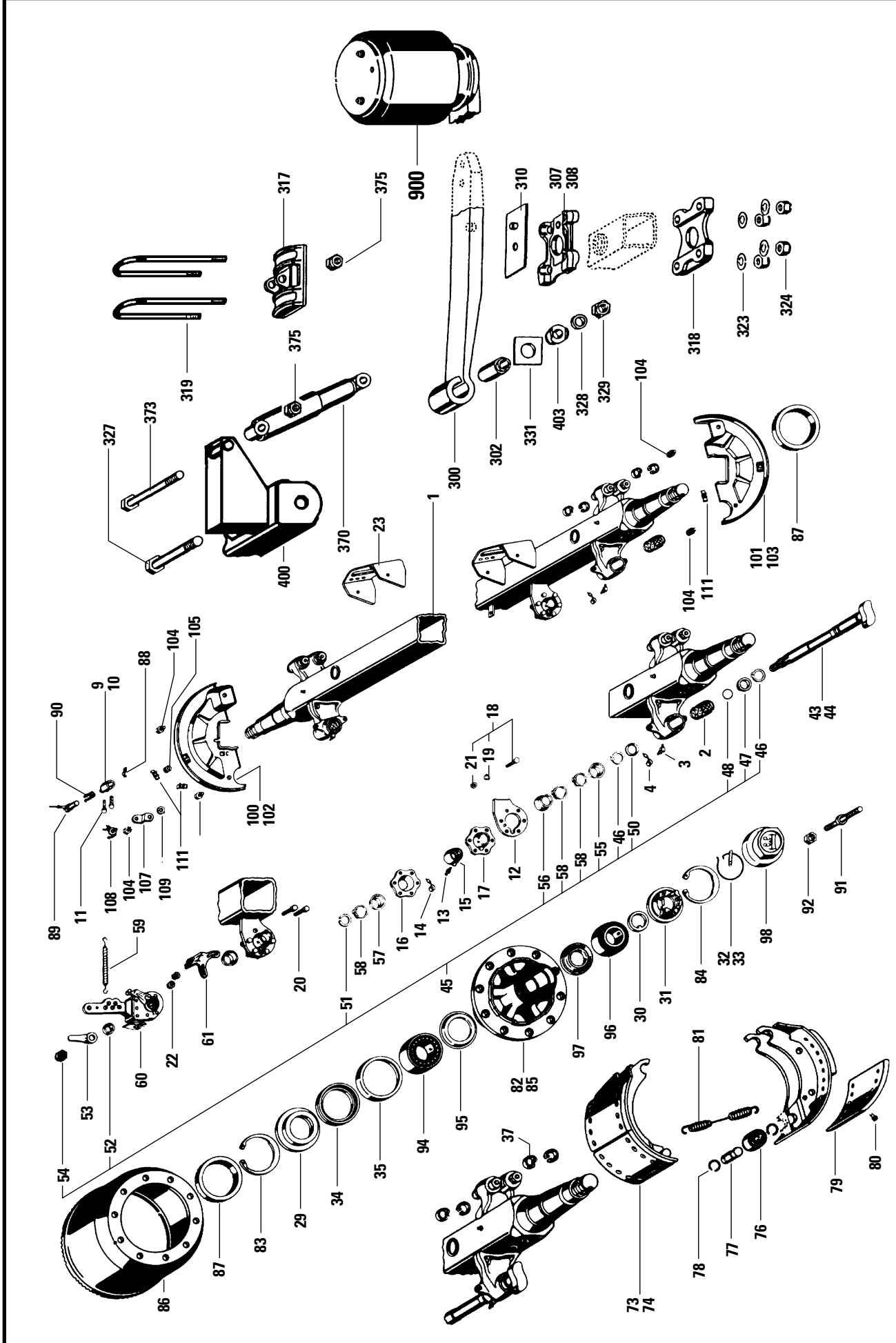

KÖGEL Fahrzeugwerke AG

Ersatzteilliste

ANHÄNGERACHSE HSFSLO 9010 ECO

328143 M.ABS/328142 O.ABS

Ident-Nr.: 80498
TOS-Nr.: 8989
Erstell-Datum: 10.06.1998

Pos.	Var.	Ident-Nr.	Menge	ME	Bezeichnung	Bemerkung
1	0	189183	1	STCK	ACHSKÖRPERGRUPPE einschl.Pos.2-8,12-18,23,31-33	
2	0	188491	2	STCK	BUCHSE	
3	0	86802	2	STCK	KEGELSCHMIERNIPPEL	
4	0	188492	2	STCK	SCHUTZKAPPE	
7	0	189812	2	STCK	RING	
8	0	183962	1	STCK	PLATTE	
9	0	80112	1	STCK	HALTER ABS	
10	0	80113	1	STCK	HALTER ABS	
11	0	185955	4	STCK	GEWINDE-SCHNEIDSCHRAUBE	
12	0	189823	2	STCK	PLATTE	
13	0	188493	2	STCK	KEGELSCHMIERNIPPEL	
14	0	188492	2	STCK	SCHUTZKAPPE	
15	0	188494	2	STCK	BUCHSE	
16	0	188495	2	STCK	LAGERHALTER	
17	0	188496	2	STCK	LAGERHALTER	
18	0	84205	8	STCK	SCHRAUBENTEILEGRUPPE einschl.Pos.19-21	
19	0	186276	8	STCK	FEDERSCHEIBE	
20	0	186362	4	STCK	SECHSKANTSCHRAUBE	
21	0	186277	8	STCK	SECHSKANTMUTTER	
22	0	187221	4	STCK	SICHERUNGSMUTTER	
23	0	189824	2	STCK	GRUNDPLATTE	
29	0	188264	2	STCK	STOSSRING	
30	0	188265	2	STCK	SCHEIBE	
31	0	188266	2	STCK	ACHSMUTTER	
32	0	188267	2	STCK	BOLZEN	
33	0	188268	2	STCK	HAKENSPRINGRING	
34	0	189814	2	STCK	WELLENDICHTRING	
35	0	188270	2	STCK	RING	
37	0	80553	8	STCK	HAKENSPRINGRING	
43	0	88273	1	STCK	BREMSNOCKENWELLE LI.	
44	0	180687	1	STCK	BREMSNOCKENWELLE RE.	
45	0	189643	2	STCK	MONTAGETEILEGRUPPE einschl.Pos.46-53,54-58	
46	0	85937	4	STCK	SICHERUNGSRING	

KÖGEL Fahrzeugwerke AG

Ersatzteilliste

ANHÄNGERACHSE HSFSLO 9010 ECO

328143 M.ABS/328142 O.ABS

Ident-Nr.: 80498
TOS-Nr.: 8989
Erstell-Datum: 10.06.1998

Pos.	Var.	Ident-Nr.	Menge	ME	Bezeichnung	Bemerkung
47	0	189548	2	STCK	RING	
48	0	183915	2	STCK	RUNDDICHTRING (GRÜN)	
50	0	85979	2	STCK	DICHTRING	
51	0	187172	2	STCK	SPRENGRING	
52	0	187173	2	STCK	SCHEIBE	
53	0	311565	2	STCK	HEBEL BELAGVERSCHL.ANZEIGER	
54	0	86602	2	STCK	SECHSKANTMUTTER	
55	0	188498	2	STCK	DICHTRING	
56	0	188497	2	STCK	DICHTRING	
57	0	187225	2	STCK	DICHTRING	
58	0	188499	4	STCK	SICHERUNGSKLAMMER	
59	0	78799	2	STCK	ZUGFEDER	
60	0	80554	2	STCK	GESTÄNGESTELLER ECO-MASTER	
61	0	80555	1	STCK	FORMBLECH	
73	0	80556	4	STCK	BREMSBACKENGRUPPE MIT BELAG einschl.Pos.74,79,80	
74	0	80557	4	STCK	BREMSBACKENGRUPPE OHNE BELAG einschl.Pos.76-78	
76	0	80558	4	STCK	ROLLE	
77	0	80559	4	STCK	BOLZEN	
78	0	80560	8	STCK	RING	
79	0	187878	8	STCK	BREMSBELAG T090 18MM	
80	0	85941	80	STCK	NIET	
81	0	80561	2	STCK	ZUGFEDER	
82	0	188271	2	STCK	NABE einschl.Pos.85	
83	0	188272	2	STCK	SICHERUNGSRING	
84	0	188273	2	STCK	SICHERUNGSRING	
85	0	85943	20	STCK	KERBSTIFT	
86	0	80562	2	STCK	ECO-BREMSTROMMEL	
87	0	184807	2	STCK	RING (POLRAD)	
88	0	187973	2	STCK	SCHELLE ABS	
89	0	184808	2	STCK	SENSOR F. ABS-WABCO	
90	0	184810	2	STCK	BUCHSE ABS	
91	0	86648	20	STCK	RADBOLZEN	
92	0	86199	20	STCK	SECHSKANTMUTTER	

KÖGEL Fahrzeugwerke AG

Ersatzteilliste

ANHÄNGERACHSE HSFSLO 9010 ECO

328143 M.ABS/328142 O.ABS

Ident-Nr.: 80498
TOS-Nr.: 8989
Erstell-Datum: 10.06.1998

Pos.	Var.	Ident-Nr.	Menge	ME	Bezeichnung	Bemerkung
94	0	80738	2	STCK	KEGELROLLENLAGER	
95	0	188274	2	STCK	ABDECKBLECH	
96	0	80739	2	STCK	KEGELROLLENLAGER	
97	0	188325	2	STCK	STOSSRING	
98	0	188326	2	STCK	KAPSEL (INNENGEWINDE)	
100	0	80565	1	STCK	ABDECKBLECH	
101	0	80566	1	STCK	ABDECKBLECH	
102	0	80567	1	STCK	ABDECKBLECH	
103	0	80568	1	STCK	ABDECKBLECH	
104	0	187226	8	STCK	SCHRAUBE	
105	0	184812	2	STCK	DICHTRING ABS	
107	0	185188	2	STCK	HALTER ABS	
108	0	185189	2	STCK	HALTER ABS	
109	0	185190	2	STCK	FÄCHERSCHEIBE ABS	
111	0	84217	4	STCK	STOPFEN	
300	0	189825	2	STCK	BLATTFEDER	
302	0	189806	2	STCK	BUCHSE	
307	0	189827	1	STCK	ACHSLAPPEN	
308	0	189826	1	STCK	ACHSLAPPEN	
310	0	189817	2	STCK	PLATTE	
317	0	88106	2	STCK	FEDERPLATTE	
318	0	331665	2	STCK	ACHSLAPPEN	
319	0	184403	4	STCK	FEDERBÜGEL	
323	0	189820	8	STCK	SCHEIBE	
324	0	186450	8	STCK	SICHERUNGSMUTTER	
327	0	180575	2	STCK	SCHRAUBE	
328	0	185740	2	STCK	SCHEIBE	
329	0	80218	2	STCK	SICHERUNGSMUTTER M30	
331	0	189807	4	STCK	PLATTE	
370	0	325732	2	STCK	STOSSDÄMPFER	
373	0	186310	2	STCK	GEWINDEBOLZEN	
375	0	186450	4	STCK	SICHERUNGSMUTTER	
400	0	189834	1	STCK	C-TRÄGER	
403	0	189810	4	STCK	BUCHSE	
900	0	800099	1	STCK	LUFTFEDERBALG TYP30K KPL.BPW	

Ersatzteilliste
Anhängerachse HSFSLO 9010 ECO
Ident-Nr. 328146 o. ABS; 328147 m. ABS

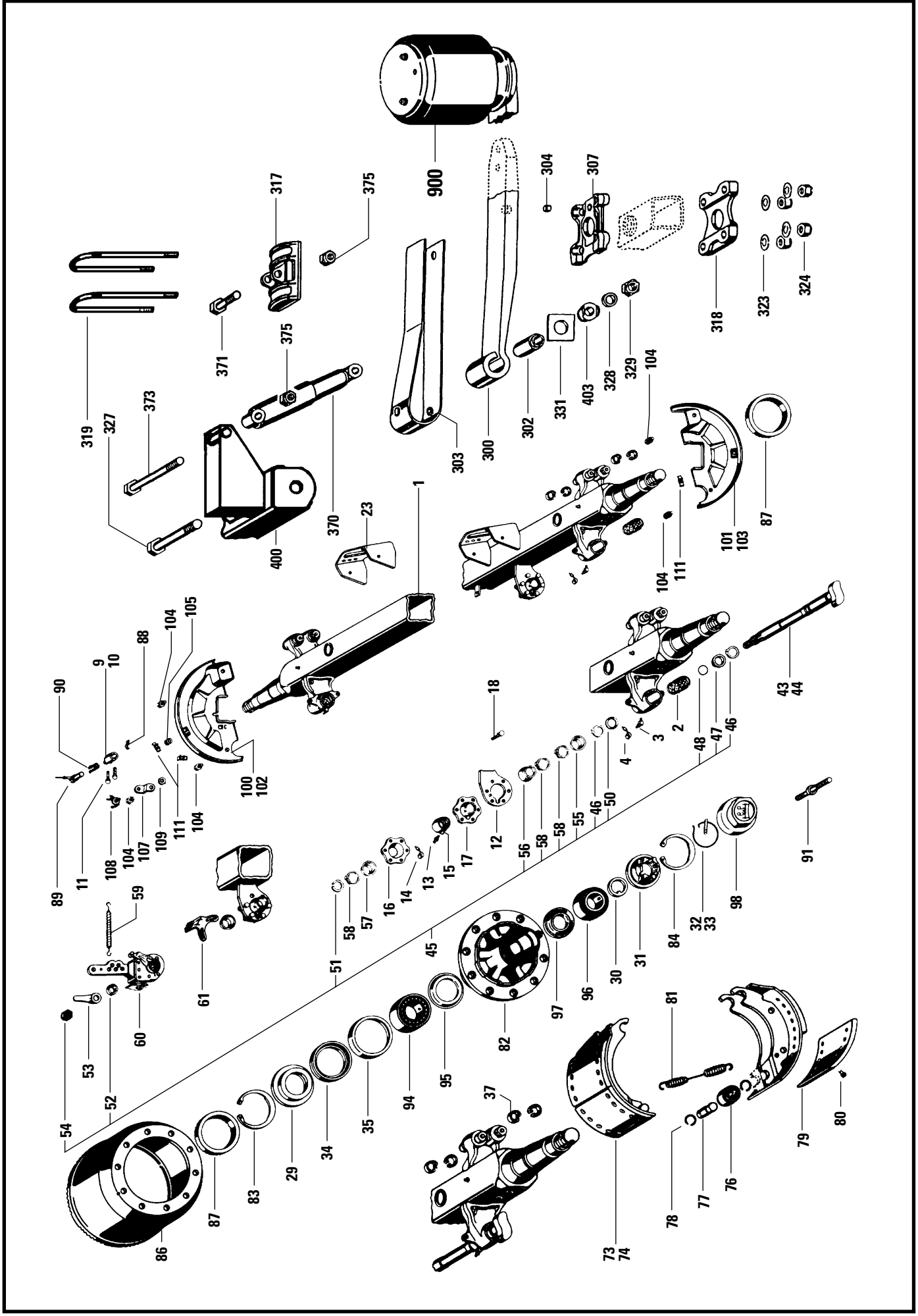

KÖGEL Fahrzeugwerke AG

Ersatzteilliste

ANHÄNGERACHSE HSFSLO 9010 ECO

ID.-NR.328146 OHNE/147 MIT ABS

Ident-Nr.: 80289
TOS-Nr.: 8989
Erstell-Datum: 10.06.1998

Pos.	Var.	Ident-Nr.	Menge	ME	Bezeichnung	Bemerkung
1	0	80888	1	STCK	ACHSKÖRPERGRUPPE einschl. Pos. 2-8,12-23,31-33	
2	0	188491	2	STCK	BUCHSE	
3	0	86802	2	STCK	KEGELSCHMIERNIPPEL	
4	0	188492	2	STCK	SCHUTZKAPPE	
7	0	80732	2	STCK	PROFILTEIL	
8	0	183962	1	STCK	PLATTE	
9	0	80112	1	STCK	HALTER ABS	
10	0	80113	1	STCK	HALTER ABS	
11	0	185955	4	STCK	GEWINDE-SCHNEIDSCHRAUBE	
12	0	189823	2	STCK	PLATTE	
13	0	188493	2	STCK	KEGELSCHMIERNIPPEL	
14	0	188492	2	STCK	SCHUTZKAPPE	
15	0	188494	2	STCK	BUCHSE	
16	0	188495	2	STCK	LAGERHALTER	
17	0	188496	2	STCK	LAGERHALTER	
18	0	82908	8	STCK	SCHRAUBE ABS M8x20	
23	0	189824	2	STCK	GRUNDPLATTE	
29	0	188264	2	STCK	STOSSRING	
30	0	188265	2	STCK	SCHEIBE	
31	0	188266	2	STCK	ACHSMUTTER	
32	0	188267	2	STCK	BOLZEN	
33	0	188268	2	STCK	HAKENSPRINGRING	
34	0	189814	2	STCK	WELLENDICHTRING	
35	0	188270	2	STCK	RING	
37	0	80553	8	STCK	HAKENSPRINGRING	
43	0	88273	1	STCK	BREMSNOCKENWELLE LI.	
44	0	180687	1	STCK	BREMSNOCKENWELLE RE.	
45	0	189643	2	STCK	MONTAGETEILEGRUPPE einschl. Pos.46-52,54,55,58	
46	0	85937	4	STCK	SICHERUNGSRING	
47	0	189548	2	STCK	RING	
48	0	183915	2	STCK	RUNDDICHTRING (GRÜN)	
50	0	85979	2	STCK	DICHTRING	
51	0	187172	2	STCK	SPRENGRING	
52	0	80893	2	STCK	SCHEIBE	

KÖGEL Fahrzeugwerke AG

Ersatzteilliste

ANHÄNGERACHSE HSFSLO 9010 ECO
ID.-NR.328146 OHNE/147 MIT ABS

Ident-Nr.: 80289
TOS-Nr.: 8989
Erstell-Datum: 10.06.1998

Pos.	Var.	Ident-Nr.	Menge	ME	Bezeichnung	Bemerkung
53	0	311565	2	STCK	HEBEL BELAGVERSCHL.ANZEIGER	
54	0	86602	2	STCK	SECHSKANTMUTTER	
55	0	188498	2	STCK	DICHTRING	
56	0	188497	2	STCK	DICHTRING	
57	0	187225	2	STCK	DICHTRING	
58	0	188499	4	STCK	SICHERUNGSKLAMMER	
59	0	78799	2	STCK	ZUGFEDER	
60	0	332885	2	STCK	GESTÄNGESTELLER ECO-MASTER	
61	0	80555	1	STCK	FORMBLECH	
73	0	80556	4	STCK	BREMSBACKENGRUPPE MIT BELAG einschl. Pos.74,79,80	
74	0	80557	4	STCK	BREMSBACKENGRUPPE OHNE BELAG	
76	0	80558	4	STCK	ROLLE	
77	0	80559	4	STCK	BOLZEN	
78	0	80560	8	STCK	RING	
79	0	184726	8	STCK	BREMSBELAG T 090 18MM	
79	1	184728	8	STCK	BREMSBELAG T 090 20MM	
80	0	85941	80	STCK	NIET	
81	0	80561	2	STCK	ZUGFEDER	
82	0	80894	2	STCK	NABE F. ECO-MAXX	
83	0	188272	2	STCK	SICHERUNGSRING	
84	0	188273	2	STCK	SICHERUNGSRING	
86	0	335921	2	STCK	BREMSTROMMEL ECO-MAXX	
87	0	184807	2	STCK	RING (POLRAD)	
88	0	187973	2	STCK	SCHELLE ABS	
89	0	335664	2	STCK	ABS STABSENSOR 0,4 M LANG	
90	0	184810	2	STCK	BUCHSE ABS	
91	0	80889	20	STCK	RADBOLZEN	
94	0	80738	2	STCK	KEGELROLLENLAGER	
95	0	188274	2	STCK	ABDECKBLECH	
96	0	80739	2	STCK	KEGELROLLENLAGER	
97	0	188325	2	STCK	STOSSRING	
98	0	188326	2	STCK	KAPSEL (INNENGEWINDE)	
100	0	80565	1	STCK	ABDECKBLECH	
101	0	80566	1	STCK	ABDECKBLECH	

KÖGEL Fahrzeugwerke AG

Ersatzteilliste

ANHÄNGERACHSE HSFSLO 9010 ECO

ID.-NR.328146 OHNE/147 MIT ABS

Ident-Nr.: 80289
TOS-Nr.: 8989
Erstell-Datum: 10.06.1998

Pos.	Var.	Ident-Nr.	Menge	ME	Bezeichnung	Bemerkung
102	0	80567	1	STCK	ABDECKBLECH	
103	0	80568	1	STCK	ABDECKBLECH	
104	0	80890	8	STCK	SCHRAUBE ABS	
105	0	184812	2	STCK	DICHTRING ABS	
107	0	185188	2	STCK	HALTER ABS	
108	0	185189	2	STCK	HALTER ABS	
109	0	185190	2	STCK	FÄCHERSCHEIBE ABS	
111	0	84217	4	STCK	STOPFEN	
300	0	326534	2	STCK	BLATTFEDER einschl. Pos.302	
302	0	189806	2	STCK	BUCHSE	
303	0	80109	2	STCK	SICHERUNGSBLECH	
304	0	80102	2	STCK	BOLZEN	
307	0	337207	1	STCK	ACHSLAPPEN	
317	0	82959	2	STCK	FEDERPLATTE	
318	0	331665	2	STCK	ACHSLAPPEN	
319	0	88093	4	STCK	FEDERBUEGEL	
323	0	189820	8	STCK	SCHEIBE	
324	0	186450	8	STCK	SICHERUNGSMUTTER	
327	0	333840	2	STCK	SCHRAUBE (FEDERBOLZEN M30)	
328	0	333841	2	STCK	SCHEIBE	
329	0	80218	2	STCK	SICHERUNGSMUTTER M30	
331	0	189807	4	STCK	PLATTE	
370	0	187113	2	STCK	STOSSDÄMPFER	
371	0	330372	4	STCK	SECHSKANTSCHRAUBE	
373	0	335517	2	STCK	SECHSKANTSCHRAUBE	
375	0	186450	4	STCK	SICHERUNGSMUTTER	
400	0	334697	1	STCK	C-TRÄGER einschl. Pos.331+403	
403	0	80877	4	STCK	BUCHSE	
900	0	800099	1	STCK	LUFTFEDERBALG TYP30K KPL.BPW	

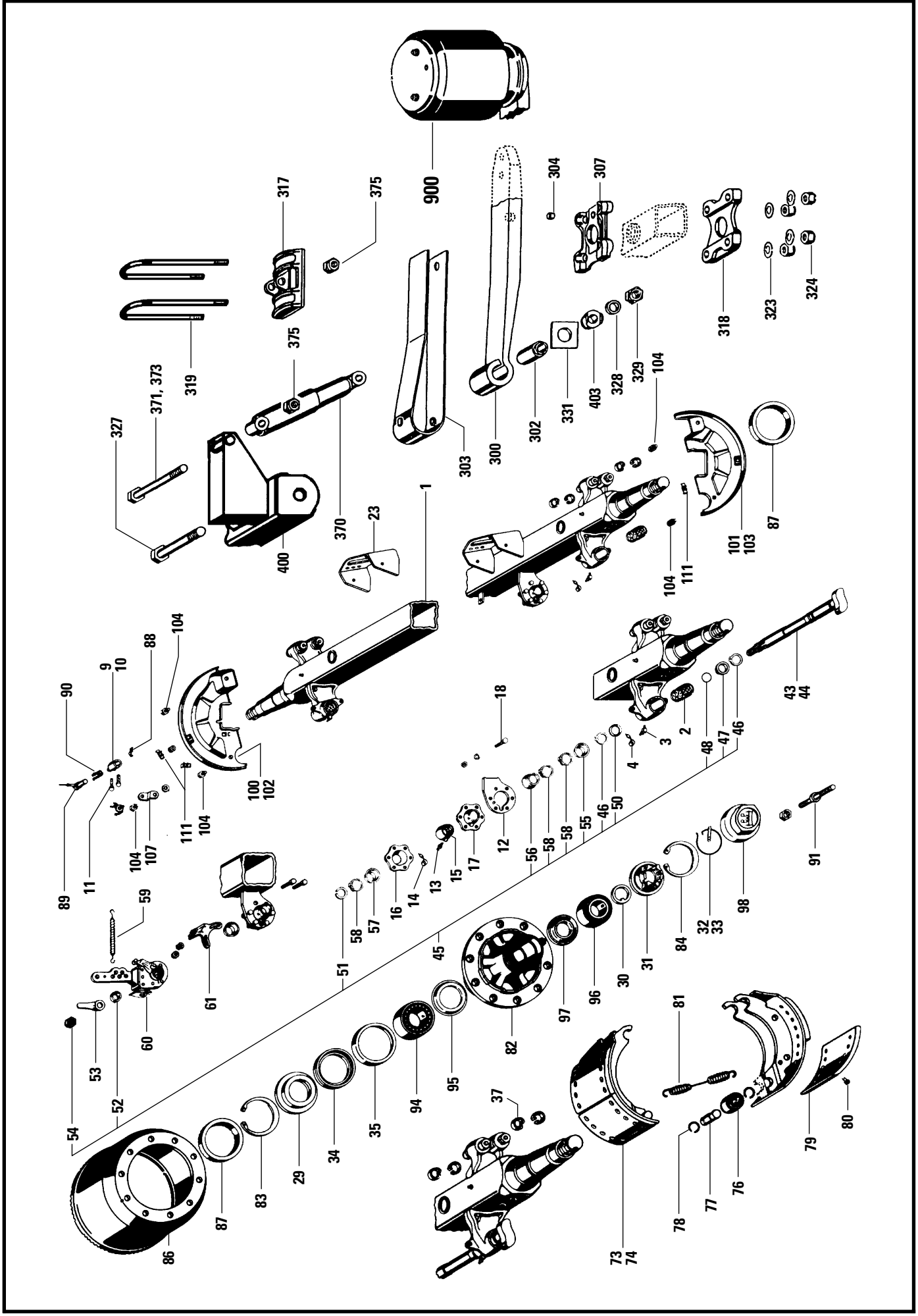
900
304
307
317
375
318
323
324
319
371, 373
375
329
328
403
331
104
327
303
300
302
370
400
23
1
101
103
87
104
111
43
44
90
9
10
88
104
18
2
3
48
47
46
100
102
111
104
107
104
4
50
46
55
58
58
12
56
17
15
13
14
16
91
89
11
59
51
58
57
45
32
33
98
84
31
30
96
97
82
61
60
53
52
54
95
94
35
34
29
83
87
86
37
81
78
77
76
79
80
73
74

KÖGEL Fahrzeugwerke AG

Ersatzteilliste

ANHÄNGERACHSE HSFSLO 10010 ECO

IDNR.329684 MIT/330227 OHNE ABS

Ident-Nr.: 82905
TOS-Nr.: 8989
Erstell-Datum: 10.06.1998

Pos.	Var.	Ident-Nr.	Menge	ME	Bezeichnung	Bemerkung
1	0	82906	1	STCK	ACHSKÖRPERGRUPPE einschl.Pos.2-8,12-23,31-33	
2	0	188491	2	STCK	BUCHSE	
3	0	86802	2	STCK	KEGELSCHMIERNIPPEL	
4	0	188492	2	STCK	SCHUTZKAPPE	
7	0	80732	2	STCK	PROFILTEIL	
8	0	183962	1	STCK	PLATTE	
9	0	80112	1	STCK	HALTER ABS	
10	0	80113	1	STCK	HALTER ABS	
11	0	185955	4	STCK	GEWINDE-SCHNEIDSCHRAUBE	
12	0	84661	2	STCK	PLATTE	
13	0	188493	2	STCK	KEGELSCHMIERNIPPEL	
14	0	188492	2	STCK	SCHUTZKAPPE	
15	0	188494	2	STCK	BUCHSE	
16	0	188495	2	STCK	LAGERHALTER	
17	0	82907	2	STCK	LAGERHALTER	
18	0	82908	8	STCK	SCHRAUBE ABS M8x20	
23	0	184829	2	STCK	GRUNDPLATTE	
29	0	82909	2	STCK	STOSSRING	
30	0	82910	2	STCK	SCHEIBE	
31	0	189247	2	STCK	ACHSMUTTER	
32	0	188267	2	STCK	BOLZEN	
33	0	82911	2	STCK	HAKENSPRINGRING	
34	0	82912	2	STCK	WELLENDICHTRING	
35	0	82913	2	STCK	RING	
37	0	80553	8	STCK	HAKENSPRINGRING	
43	0	88273	1	STCK	BREMSNOCKENWELLE LI.	
44	0	180687	1	STCK	BREMSNOCKENWELLE RE.	
45	0	189643	2	STCK	MONTAGETEILEGRUPPE einschl.Pos.46-52,54,55,58	
46	0	85937	4	STCK	SICHERUNGSRING	
47	0	189548	2	STCK	RING	
48	0	183915	2	STCK	RUNDDICHTRING (GRÜN)	
50	0	85979	2	STCK	DICHTRING	
51	0	187172	2	STCK	SPRENGRING	
52	0	80893	2	STCK	SCHEIBE	

KÖGEL Fahrzeugwerke AG

Ersatzteilliste

ANHÄNGERACHSE HSFSLO 10010 ECO

IDNR.329684 MIT/330227 OHNE ABS

Ident-Nr.: 82905
TOS-Nr.: 8989
Erstell-Datum: 10.06.1998

Pos.	Var.	Ident-Nr.	Menge	ME	Bezeichnung	Bemerkung
53	0	311565	2	STCK	HEBEL BELAGVERSCHL.ANZEIGER	
54	0	86602	2	STCK	SECHSKANTMUTTER	
55	0	188498	2	STCK	DICHTRING	
56	0	188497	2	STCK	DICHTRING	
57	0	187225	2	STCK	DICHTRING	
58	0	188499	4	STCK	SICHERUNGSKLAMMER	
59	0	78799	2	STCK	ZUGFEDER	
60	0	332885	2	STCK	GESTÄNGESTELLER ECO-MASTER	
61	0	80555	1	STCK	FORMBLECH	
73	0	82914	4	STCK	BREMSBACKENGRUPPE M.BELAG einschl.Pos.74,79,80	
74	0	82915	4	STCK	BREMSBACKENGRUPPE OHNE BELAG einschl.Pos.76-78	
76	0	80558	4	STCK	ROLLE	
77	0	80559	4	STCK	BOLZEN	
78	0	80560	8	STCK	RING	
79	0	82916	8	STCK	BREMSBELAG	
80	0	85941	80	STCK	NIET	
81	0	80561	2	STCK	ZUGFEDER	
82	0	82917	2	STCK	NABE	
83	0	82918	2	STCK	SICHERUNGSRING 160x4	
84	0	82870	2	STCK	SICHERUNGSRING 122x4	
86	0	82919	2	STCK	BREMSTROMMEL ECO	
87	0	82920	2	STCK	RING (POLRAD)	
88	0	187973	2	STCK	SCHELLE ABS	
89	0	335664	2	STCK	ABS STABSENSOR 0,4 M LANG	
90	0	184810	2	STCK	BUCHSE ABS	
91	0	80889	20	STCK	RADBOLZEN	
94	0	186278	2	STCK	KEGELROLLENLAGER	
95	0	82921	2	STCK	ABDECKBLECH	
96	0	186279	2	STCK	KEGELROLLENLAGER	
97	0	82922	2	STCK	STOSSRING	
98	0	82923	2	STCK	KAPSEL	
100	0	82952	1	STCK	ABDECKBLECH	
101	0	82953	1	STCK	ABDECKBLECH	
102	0	82950	1	STCK	ABDECKBLECH	

KÖGEL Fahrzeugwerke AG

Ersatzteilliste

ANHÄNGERACHSE HSFSLO 10010 ECO

IDNR.329684 MIT/330227 OHNE ABS

Ident-Nr.: 82905
TOS-Nr.: 8989
Erstell-Datum: 10.06.1998

Pos.	Var.	Ident-Nr.	Menge	ME	Bezeichnung	Bemerkung
103	0	82951	1	STCK	ABDECKBLECH	
104	0	80890	8	STCK	SCHRAUBE ABS	
107	0	80891	2	STCK	HALTER ABS	
111	0	84217	6	STCK	STOPFEN	
300	0	82924	2	STCK	BLATTFEDER einschl.Pos.302	
302	0	189806	2	STCK	BUCHSE	
303	0	80109	2	STCK	SICHERUNGSBLECH	
304	0	80102	2	STCK	BOLZEN	
307	0	82954	1	STCK	ACHSLAPPEN	
317	0	82955	2	STCK	FEDERPLATTE	
318	0	82956	2	STCK	ACHSLAPPEN	
319	0	82957	4	STCK	FEDERBÜGEL	
323	0	189820	8	STCK	SCHEIBE	
324	0	186450	8	STCK	SICHERUNGSMUTTER	
327	0	333840	2	STCK	SCHRAUBE (FEDERBOLZEN M30)	
328	0	333841	2	STCK	SCHEIBE	
329	0	80218	2	STCK	SICHERUNGSMUTTER M30	
331	0	189807	4	STCK	PLATTE	
370	0	325732	2	STCK	STOSSDÄMPFER	
371	0	330372	2	STCK	SECHSKANTSCHRAUBE	
373	0	335517	2	STCK	SECHSKANTSCHRAUBE	
374	0	82958	2	STCK	HUELSE	
375	0	186450	4	STCK	SICHERUNGSMUTTER	
400	0	334697	1	STCK	C-TRÄGER einschl.Pos.331,403	
403	0	80877	4	STCK	BUCHSE	
900	0	800101	1	STCK	LUFTFEDERBALG TYP36 KPL.BPW	

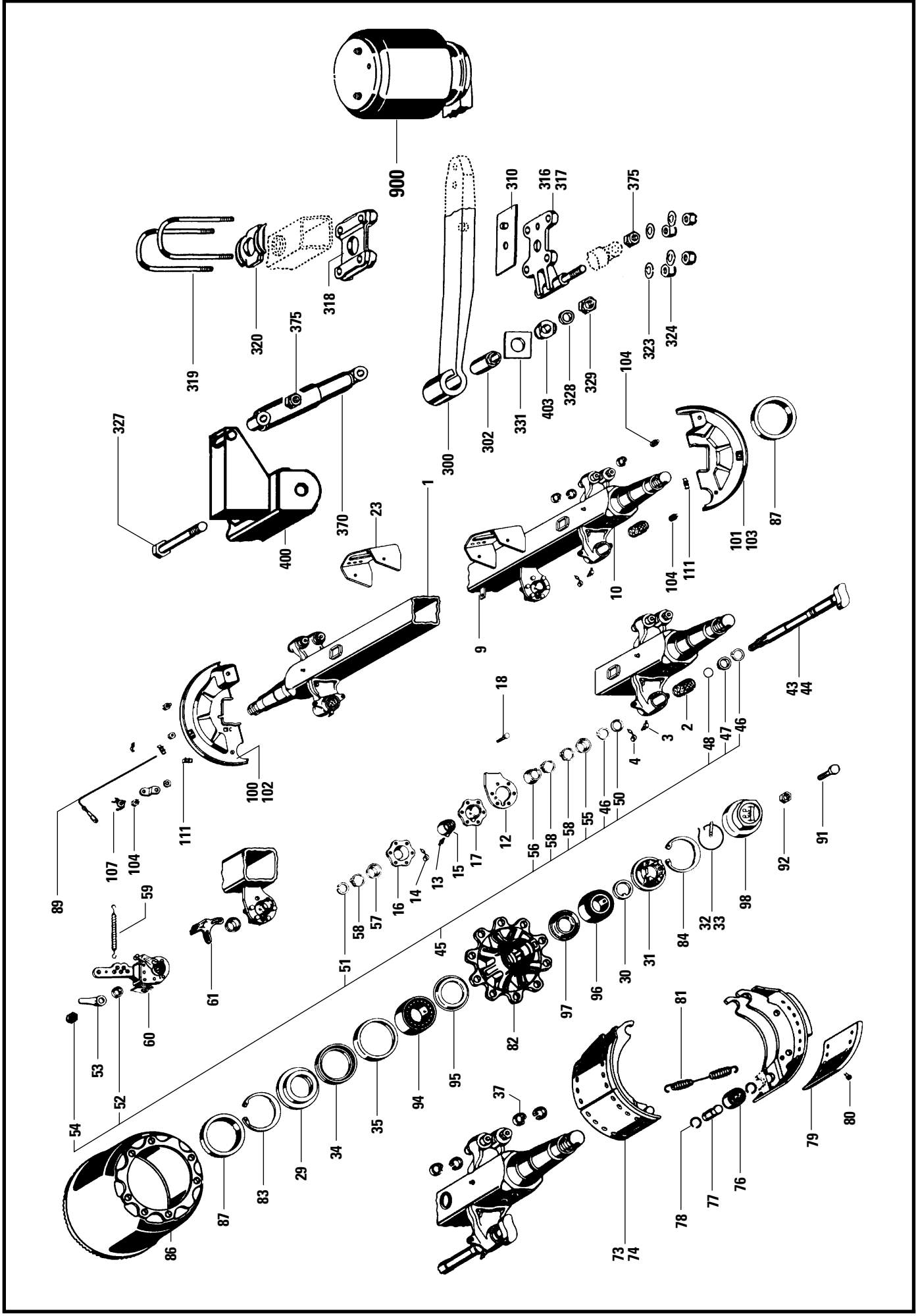
900
310
316
317
375
318
320
319
375
323
324
403
328
329
104
327
302
331
300
1
370
23
400
101
103
87
10
104
111
9
43
44
18
2
3
48
47
46
4
100
102
111
107
104
89
59
12
56
58
58
55
46
50
92
91
16
14
13
15
17
98
32
33
84
51
58
57
45
30
31
61
60
53
52
54
97
96
82
81
95
94
35
34
29
83
87
86
37
79
80
78
77
76
73
74

KÖGEL Fahrzeugwerke AG

Ersatzteilliste

ANHÄNGERACHSE HSFSLU 9010 ECO

ID.-NR.328144 M.ABS/328145 O.ABS

Ident-Nr.: 82926
TOS-Nr.: 8989
Erstell-Datum: 10.06.1998

Pos.	Var.	Ident-Nr.	Menge	ME	Bezeichnung	Bemerkung
1	0	80888	1	STCK	ACHSKÖRPERGRUPPE einschl.Pos.2-8,12-23,31-33	
2	0	188491	2	STCK	BUCHSE	
3	0	86802	2	STCK	KEGELSCHMIERNIPPEL	
4	0	188492	2	STCK	SCHUTZKAPPE	
5	0	80732	2	STCK	PROFILTEIL	
8	0	183962	1	STCK	PLATTE	
9	0	80112	1	STCK	HALTER ABS	
10	0	80113	1	STCK	HALTER ABS	
11	0	185955	4	STCK	GEWINDE-SCHNEIDSCHRAUBE	
12	0	189823	2	STCK	PLATTE	
13	0	188493	2	STCK	KEGELSCHMIERNIPPEL	
14	0	188492	2	STCK	SCHUTZKAPPE	
15	0	188494	2	STCK	BUCHSE	
16	0	188495	2	STCK	LAGERHALTER	
17	0	82907	2	STCK	LAGERHALTER	
18	0	82908	8	STCK	SCHRAUBE ABS M8x20	
23	0	189824	2	STCK	GRUNDPLATTE	
29	0	188264	2	STCK	STOSSRING	
30	0	188265	2	STCK	SCHEIBE	
31	0	188266	2	STCK	ACHSMUTTER	
32	0	188267	2	STCK	BOLZEN	
33	0	188268	2	STCK	HAKENSPRINGRING	
34	0	189814	2	STCK	WELLENDICHTRING	
35	0	188270	2	STCK	RING	
37	0	80553	8	STCK	HAKENSPRINGRING	
43	0	88273	1	STCK	BREMSNOCKENWELLE LI.	
44	0	180687	1	STCK	BREMSNOCKENWELLE RE.	
45	0	189643	2	STCK	MONTAGETEILEGRUPPE POS. 46-52,54,55,58	
46	0	85937	4	STCK	SICHERUNGSRING	
47	0	189548	2	STCK	RING	
48	0	183915	2	STCK	RUNDDICHTRING (GRÜN)	
50	0	85979	2	STCK	DICHTRING	
51	0	187172	2	STCK	SPRENGRING	
52	0	80893	2	STCK	SCHEIBE	

KÖGEL Fahrzeugwerke AG

Ersatzteilliste

ANHÄNGERACHSE HSFSLU 9010 ECO

ID.-NR.328144 M.ABS/328145 O.ABS

Ident-Nr.: 82926
TOS-Nr.: 8989
Erstell-Datum: 10.06.1998

Pos.	Var.	Ident-Nr.	Menge	ME	Bezeichnung	Bemerkung
53	0	311565	2	STCK	HEBEL BELAGVERSCHL.ANZEIGER	
54	0	86602	2	STCK	SECHSKANTMUTTER	
55	0	188498	2	STCK	DICHTRING	
56	0	188497	2	STCK	DICHTRING	
57	0	187225	2	STCK	DICHTRING	
58	0	188499	4	STCK	SICHERUNGSKLAMMER	
59	0	78799	2	STCK	ZUGFEDER	
60	0	332885	2	STCK	GESTÄNGESTELLER ECO-MASTER	
61	0	80555	2	STCK	FORMBLECH	
73	0	80556	4	STCK	BREMSBACKENGRUPPE MIT BELAG einschl. Pos. 74,79,80	
74	0	80557	4	STCK	BREMSBACKENGRUPPE OHNE BELAG einschl. Pos. 76-78	
76	0	80558	4	STCK	ROLLE	
77	0	80559	4	STCK	BOLZEN	
78	0	80560	8	STCK	RING	
79	0	187878	8	STCK	BREMSBELAG T090 18MM	
80	0	85941	80	STCK	NIET	
81	0	80561	2	STCK	ZUGFEDER	
82	0	188271	2	STCK	NABE	
83	0	188272	2	STCK	SICHERUNGSRING	
84	0	188273	2	STCK	SICHERUNGSRING	
86	0	80562	2	STCK	ECO-BREMSTROMMEL	
87	0	184807	2	STCK	RING (POLRAD)	
88	0	187973	2	STCK	SCHELLE ABS	
89	0	184808	2	STCK	SENSOR F. ABS-WABCO	
90	0	184810	2	STCK	BUCHSE ABS	
91	0	86648	20	STCK	RADBOLZEN	
92	0	86199	20	STCK	SECHSKANTMUTTER	
94	0	80738	2	STCK	KEGELROLLENLAGER	
95	0	188274	2	STCK	ABDECKBLECH	
96	0	80739	2	STCK	KEGELROLLENLAGER	
97	0	188325	2	STCK	STOSSRING	
98	0	188326	2	STCK	KAPSEL (INNENGEWINDE)	
100	0	80565	1	STCK	ABDECKBLECH	
101	0	80566	1	STCK	ABDECKBLECH	

KÖGEL Fahrzeugwerke AG

Ersatzteilliste

ANHÄNGERACHSE HSFSLU 9010 ECO

ID.-NR.328144 M.ABS/328145 O.ABS

Ident-Nr.: 82926
TOS-Nr.: 8989
Erstell-Datum: 10.06.1998

Pos.	Var.	Ident-Nr.	Menge	ME	Bezeichnung	Bemerkung
102	0	80567	1	STCK	ABDECKBLECH	
103	0	80568	1	STCK	ABDECKBLECH	
104	0	80890	8	STCK	SCHRAUBE ABS	
107	0	80891	2	STCK	HALTER ABS	
111	0	84217	6	STCK	STOPFEN	
300	0	80570	2	STCK	BLATTFEDER einschl. Pos. 302	
302	0	189806	2	STCK	BUCHSE	
310	0	80744	2	STCK	SCHEIBE	
316	0	80216	1	STCK	FEDERPLATTE	
317	0	80217	1	STCK	FEDERPLATTE	
318	0	189818	2	STCK	ACHSLAPPEN	
319	0	336659	4	STCK	FEDERBÜGEL	
320	0	80745	2	STCK	ACHSLAPPEN	
323	0	189820	8	STCK	SCHEIBE	
324	0	186450	8	STCK	SICHERUNGSMUTTER	
327	0	333840	2	STCK	SCHRAUBE (FEDERBOLZEN M30)	
328	0	333841	2	STCK	SCHEIBE	
329	0	80218	2	STCK	SICHERUNGSMUTTER M30	
331	0	189807	4	STCK	PLATTE	
370	0	325732	2	STCK	STOSSDÄMPFER	
375	0	186450	4	STCK	SICHERUNGSMUTTER	
400	0	334699	1	STCK	C-QUERTRÄGER	
403	0	80877	4	STCK	BUCHSE	
900	0	800099	1	STCK	LUFTFEDERBALG TYP30K KPL.BPW	

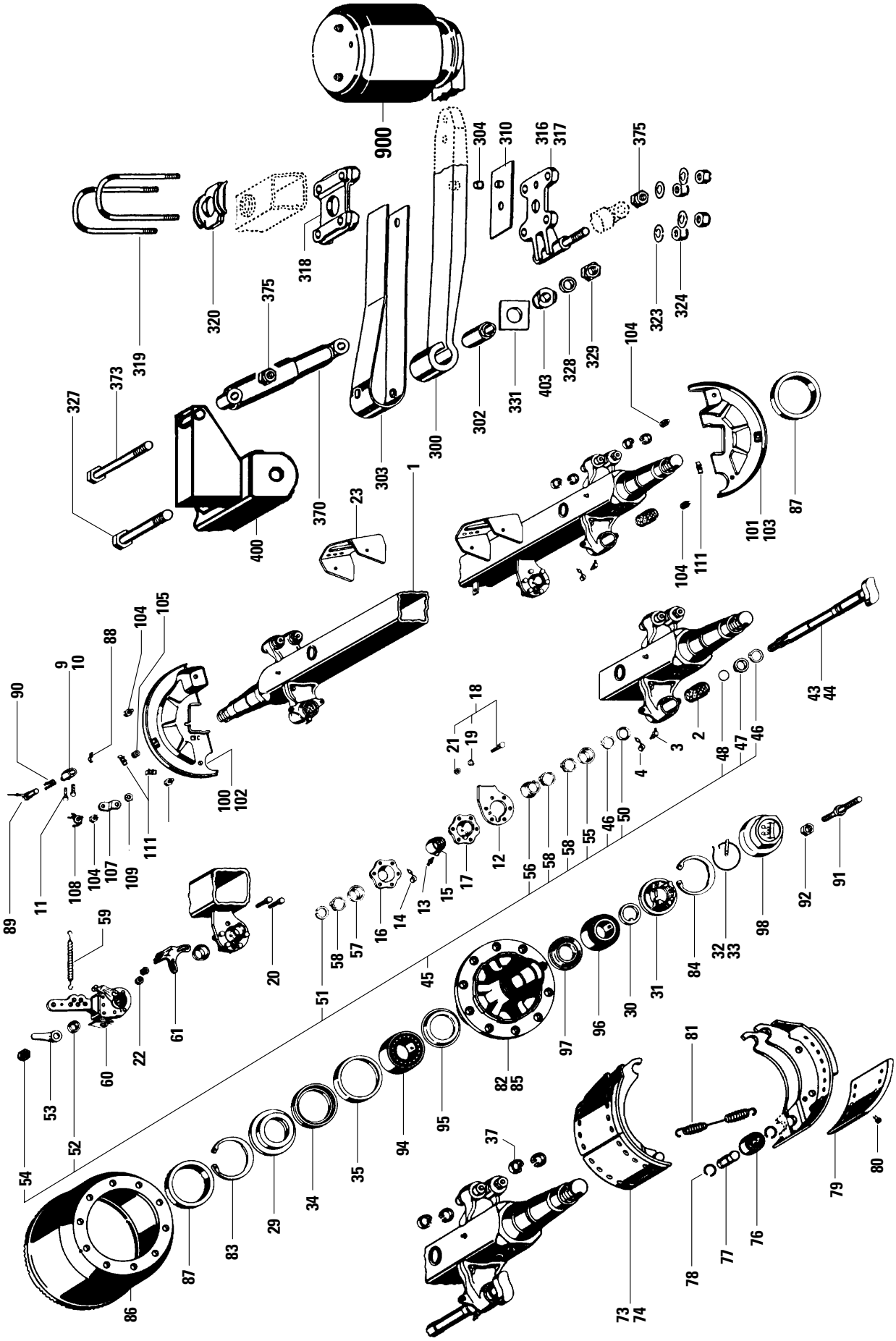
900
304
310
316
317
375
318
320
319
375
323
324
373
327
370
400
303
300
302
331
403
328
329
104
23
1
101
103
87
104
111
104
105
88
9
10
90
100
102
18
21
19
2
3
4
48
47
46
43
44
89
11
108
104
107
109
111
12
17
15
13
14
16
56
58
58
55
46
50
92
91
98
32
33
84
31
30
96
97
81
59
20
51
58
57
45
22
61
60
53
52
54
82
85
95
94
35
34
29
83
87
86
37
73
74
78
77
76
79
80

KÖGEL Fahrzeugwerke AG

Ersatzteilliste

ANHÄNGERACHSE HSFSLU 9010 ECO

IDNR.328728 M.ABS/328729 O.ABS

Ident-Nr.: 80539
TOS-Nr.: 8989
Erstell-Datum: 10.06.1998

Pos.	Var.	Ident-Nr.	Menge	ME	Bezeichnung	Bemerkung
1	0	80550	1	STCK	ACHSKÖRPER-GRUPPE	
2	0	188491	2	STCK	BUCHSE	
3	0	86802	2	STCK	KEGELSCHMIERNIPPEL	
4	0	188492	2	STCK	SCHUTZKAPPE	
7	0	189812	2	STCK	RING	
8	0	183962	1	STCK	PLATTE	
9	0	185953	1	STCK	HALTER ABS (LINKS)	
10	0	185954	1	STCK	HALTER ABS(RECHTS)	
11	0	185955	4	STCK	GEWINDE-SCHNEIDSCHRAUBE	
12	0	189823	2	STCK	PLATTE	
13	0	188493	2	STCK	KEGELSCHMIERNIPPEL	
14	0	188492	2	STCK	SCHUTZKAPPE	
15	0	188494	2	STCK	BUCHSE	
16	0	188496	2	STCK	LAGERHALTER	
17	0	188495	2	STCK	LAGERHALTER	
18	0	84205	8	STCK	SCHRAUBENTEILEGRUPPE	
19	0	186276	8	STCK	FEDERSCHEIBE	
20	0	186362	4	STCK	SECHSKANTSCHRAUBE	
21	0	186277	8	STCK	SECHSKANTMUTTER	
22	0	187221	4	STCK	SICHERUNGSMUTTER	
23	0	189824	2	STCK	GRUNDPLATTE	
29	0	188264	2	STCK	STOSSRING	
30	0	188265	2	STCK	SCHEIBE	
31	0	188266	2	STCK	ACHSMUTTER	
32	0	188267	2	STCK	BOLZEN	
33	0	188268	2	STCK	HAKENSPRINGRING	
34	0	189814	2	STCK	WELLENDICHTRING	
35	0	188270	2	STCK	RING	
37	0	80553	8	STCK	HAKENSPRINGRING	
43	0	88273	1	STCK	BREMSNOCKENWELLE LI.	
44	0	180687	1	STCK	BREMSNOCKENWELLE RE.	
45	0	189643	2	STCK	MONTAGETEILEGRUPPE	
46	0	85937	4	STCK	SICHERUNGSRING	
47	0	189548	2	STCK	RING	
48	0	183915	2	STCK	RUNDDICHTRING (GRÜN)	

KÖGEL Fahrzeugwerke AG

Ersatzteilliste

ANHÄNGERACHSE HSFSLU 9010 ECO

IDNR.328728 M.ABS/328729 O.ABS

Ident-Nr.: 80539
TOS-Nr.: 8989
Erstell-Datum: 10.06.1998

Pos.	Var.	Ident-Nr.	Menge	ME	Bezeichnung	Bemerkung
50	0	85979	2	STCK	DICHTRING	
51	0	187172	2	STCK	SPRENGRING	
52	0	187173	2	STCK	SCHEIBE	
53	0	311565	2	STCK	HEBEL BELAGVERSCHL.ANZEIGER	
54	0	86602	2	STCK	SECHSKANTMUTTER	
55	0	188498	2	STCK	DICHTRING	
56	0	188497	2	STCK	DICHTRING	
57	0	187225	2	STCK	DICHTRING	
58	0	188499	4	STCK	SICHERUNGSKLAMMER	
59	0	78799	2	STCK	ZUGFEDER	
60	0	80554	2	STCK	GESTÄNGESTELLER ECO-MASTER	
61	0	80555	1	STCK	FORMBLECH	
73	0	80556	4	STCK	BREMSBACKENGRUPPE MIT BELAG	
74	0	80557	4	STCK	BREMSBACKENGRUPPE OHNE BELAG	
76	0	80558	4	STCK	ROLLE	
77	0	80559	4	STCK	BOLZEN	
78	0	80560	8	STCK	RING	
79	0	187878	8	STCK	BREMSBELAG T090 18MM	
80	0	85941	80	STCK	NIET	
81	0	80561	2	STCK	ZUGFEDER	
82	0	188271	2	STCK	NABE	
83	0	188272	2	STCK	SICHERUNGSRING	
84	0	188273	2	STCK	SICHERUNGSRING	
85	0	85943	20	STCK	KERBSTIFT	
86	0	80562	2	STCK	ECO-BREMSTROMMEL	
87	0	184807	2	STCK	RING (POLRAD)	
88	0	187973	2	STCK	SCHELLE ABS	
89	0	184808	2	STCK	SENSOR F. ABS-WABCO	
90	0	184810	2	STCK	BUCHSE ABS	
91	0	86648	20	STCK	RADBOLZEN	
92	0	86199	20	STCK	SECHSKANTMUTTER	
94	0	80738	2	STCK	KEGELROLLENLAGER	
95	0	188274	2	STCK	ABDECKBLECH	
96	0	80739	2	STCK	KEGELROLLENLAGER	
97	0	188325	2	STCK	STOSSRING	

KÖGEL Fahrzeugwerke AG

Ersatzteilliste

ANHÄNGERACHSE HSFSLU 9010 ECO

IDNR.328728 M.ABS/328729 O.ABS

Ident-Nr.: 80539
TOS-Nr.: 8989
Erstell-Datum: 10.06.1998

Pos.	Var.	Ident-Nr.	Menge	ME	Bezeichnung	Bemerkung
98	0	188326	2	STCK	KAPSEL (INNENGEWINDE)	
100	0	80565	1	STCK	ABDECKBLECH	
101	0	80566	1	STCK	ABDECKBLECH	
102	0	80567	1	STCK	ABDECKBLECH	
103	0	80568	1	STCK	ABDECKBLECH	
104	0	187226	8	STCK	SCHRAUBE	
105	0	184812	2	STCK	DICHTRING ABS	
107	0	185188	2	STCK	HALTER ABS	
108	0	185189	2	STCK	HALTER ABS	
109	0	185190	2	STCK	FÄCHERSCHEIBE ABS	
111	0	84217	4	STCK	STOPFEN	
300	0	80570	2	STCK	BLATTFEDER	
302	0	189806	2	STCK	BUCHSE	
303	0	80109	2	STCK	SICHERUNGSBLECH	
304	0	80102	2	STCK	BOLZEN	
310	0	189817	2	STCK	PLATTE	
316	0	80216	1	STCK	FEDERPLATTE	
317	0	80217	1	STCK	FEDERPLATTE	
318	0	189818	2	STCK	ACHSLAPPEN	
319	0	187228	4	STCK	FEDERBUEGEL	
320	0	189819	2	STCK	SEGMENT	
323	0	189820	8	STCK	SCHEIBE	
324	0	186450	8	STCK	SICHERUNGSMUTTER	
327	0	180575	2	STCK	SCHRAUBE	
328	0	185740	2	STCK	SCHEIBE	
329	0	80218	2	STCK	SICHERUNGSMUTTER M30	
331	0	189807	4	STCK	PLATTE	
370	0	187113	2	STCK	STOSSDÄMPFER	
373	0	189808	2	STCK	GEWINDEBOLZEN	
375	0	186450	4	STCK	SICHERUNGSMUTTER	
400	0	330440	1	STCK	C-QUERTRÄGER	
403	0	189810	4	STCK	BUCHSE	
900	0	800099	1	STCK	LUFTFEDERBALG TYP30K KPL.BPW	

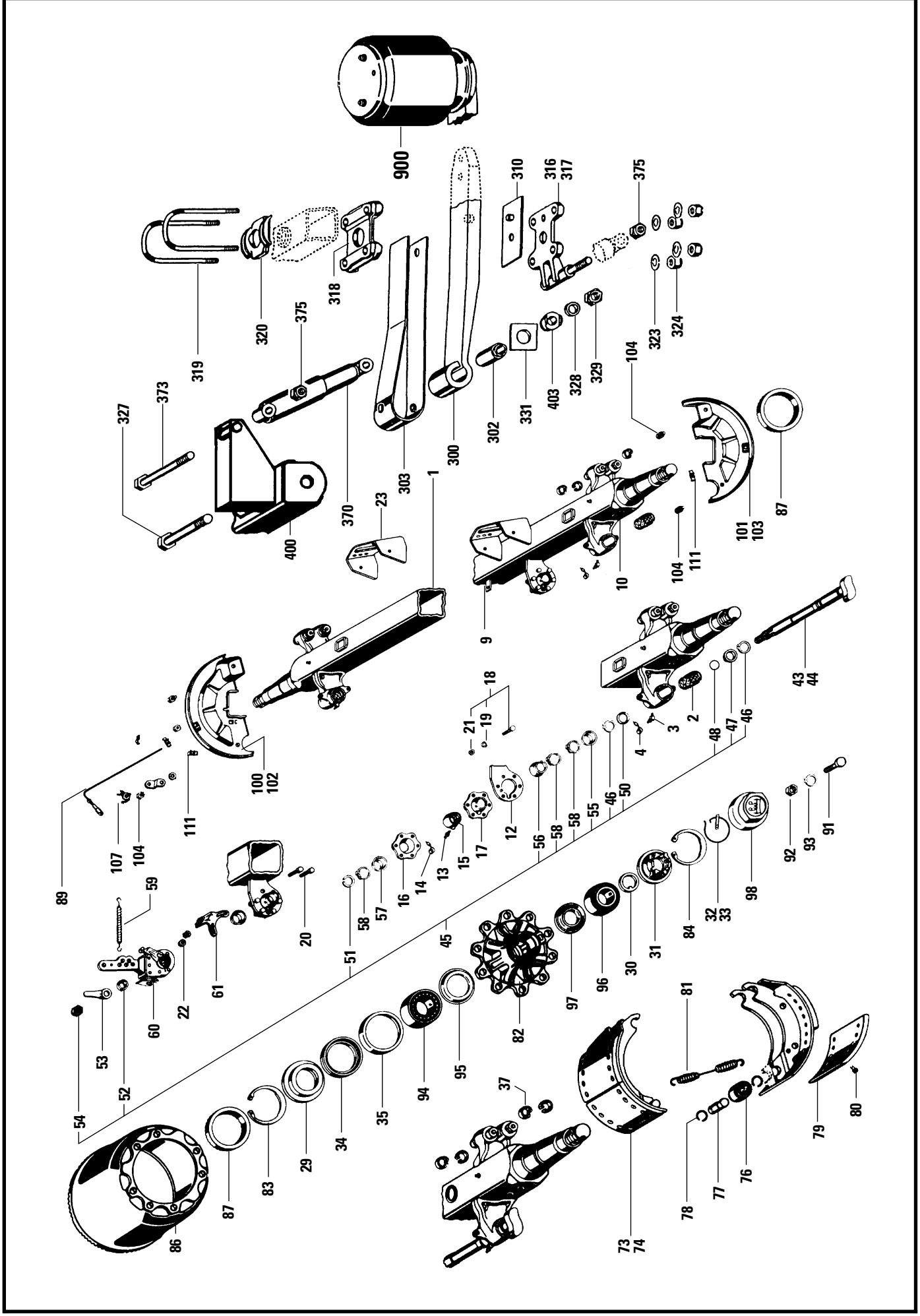
900
310
316
317
375
318
320
319
375
323
324
403
328
329
104
331
302
300
303
327
373
370
400
23
1
101
103
87
104
111
10
9
43
44
2
3
48
47
46
18
21
19
4
100
102
111
107
104
89
59
12
56
58
58
55
46
50
17
15
13
14
16
92
93
91
98
32
33
84
31
30
96
97
82
95
94
35
34
29
83
87
86
54
52
53
60
22
61
20
51
58
57
45
37
81
79
80
76
77
78
73
74

KÖGEL Fahrzeugwerke AG

Ersatzteilliste

ANHÄNGERACHSE HSFSLU 9010 YZ ECO

ID.-NR.329845 M.ABS/329846 O.ABS

Ident-Nr.: 80892
TOS-Nr.: 8989
Erstell-Datum: 10.06.1998

Pos.	Var.	Ident-Nr.	Menge	ME	Bezeichnung	Bemerkung
1	0	80888	1	STCK	ACHSKÖRPERGRUPPE POS. 2-8,12-18,23,31-33	
2	0	188491	2	STCK	BUCHSE	
3	0	86802	2	STCK	KEGELSCHMIERNIPPEL	
4	0	188492	2	STCK	SCHUTZKAPPE	
5	0	80732	2	STCK	PROFILTEIL	
8	0	183962	1	STCK	PLATTE	
9	0	80112	1	STCK	HALTER ABS	
10	0	80113	1	STCK	HALTER ABS	
11	0	185955	4	STCK	GEWINDE-SCHNEIDSCHRAUBE	
12	0	189823	2	STCK	PLATTE	
13	0	188493	2	STCK	KEGELSCHMIERNIPPEL	
14	0	188492	2	STCK	SCHUTZKAPPE	
15	0	188494	2	STCK	BUCHSE	
16	0	188495	2	STCK	LAGERHALTER	
17	0	188496	2	STCK	LAGERHALTER	
18	0	84205	8	STCK	SCHRAUBENTEILEGRUPPE EINSCHL. POS. 19,20	
19	0	186276	8	STCK	FEDERSCHEIBE	
20	0	186362	4	STCK	SECHSKANTSCHRAUBE	
21	0	186277	8	STCK	SECHSKANTMUTTER	
22	0	187221	4	STCK	SICHERUNGSMUTTER	
23	0	189824	2	STCK	GRUNDPLATTE	
29	0	188264	2	STCK	STOSSRING	
30	0	188265	2	STCK	SCHEIBE	
31	0	188266	2	STCK	ACHSMUTTER	
32	0	188267	2	STCK	BOLZEN	
33	0	188268	2	STCK	HAKENSPRINGRING	
34	0	189814	2	STCK	WELLENDICHTRING	
35	0	188270	2	STCK	RING	
37	0	80553	8	STCK	HAKENSPRINGRING	
43	0	88273	1	STCK	BREMSNOCKENWELLE LI.	
44	0	180687	1	STCK	BREMSNOCKENWELLE RE.	
45	0	189643	2	STCK	MONTAGETEILEGRUPPE POS. 46-52,54,55,58	
46	0	85937	4	STCK	SICHERUNGSRING	

KÖGEL Fahrzeugwerke AG

Ersatzteilliste

ANHÄNGERACHSE HSFSLU 9010 YZ ECO

ID.-NR.329845 M.ABS/329846 O.ABS

Ident-Nr.: 80892
TOS-Nr.: 8989
Erstell-Datum: 10.06.1998

Pos.	Var.	Ident-Nr.	Menge	ME	Bezeichnung	Bemerkung
47	0	189548	2	STCK	RING	
48	0	183915	2	STCK	RUNDDICHTRING (GRÜN)	
50	0	85979	2	STCK	DICHTRING	
51	0	187172	2	STCK	SPRENGRING	
52	0	80893	2	STCK	SCHEIBE	
53	0	311565	2	STCK	HEBEL BELAGVERSCHL.ANZEIGER	
54	0	86602	2	STCK	SECHSKANTMUTTER	
55	0	188498	2	STCK	DICHTRING	
56	0	188497	2	STCK	DICHTRING	
57	0	187225	2	STCK	DICHTRING	
58	0	188499	4	STCK	SICHERUNGSKLAMMER	
59	0	78799	2	STCK	ZUGFEDER	
60	0	332885	2	STCK	GESTÄNGESTELLER ECO-MASTER	
61	0	80555	2	STCK	FORMBLECH	
73	0	80556	4	STCK	BREMSBACKENGRUPPE MIT BELAG EINSCHL. POS. 74,79,80	
74	0	80557	4	STCK	BREMSBACKENGRUPPE OHNE BELAG EINSCHL. POS. 76-78	
76	0	80558	4	STCK	ROLLE	
77	0	80559	4	STCK	BOLZEN	
78	0	80560	8	STCK	RING	
79	0	187878	8	STCK	BREMSBELAG T090 18MM	
80	0	85941	80	STCK	NIET	
81	0	80561	2	STCK	ZUGFEDER	
82	0	80894	2	STCK	NABE F. ECO-MAXX	
83	0	188272	2	STCK	SICHERUNGSRING	
84	0	188273	2	STCK	SICHERUNGSRING	
86	0	335921	2	STCK	BREMSTROMMEL ECO-MAXX	
87	0	184807	2	STCK	RING (POLRAD)	
88	0	187973	2	STCK	SCHELLE ABS	
89	0	184808	2	STCK	SENSOR F. ABS-WABCO	
90	0	184810	2	STCK	BUCHSE ABS	
91	0	80889	20	STCK	RADBOLZEN	
92	0	335104	20	STCK	RADMUTTER M22X1,5	
93	0	80895	4	STCK	BUCHSE	
94	0	80738	2	STCK	KEGELROLLENLAGER	

KÖGEL Fahrzeugwerke AG

Ersatzteilliste

ANHÄNGERACHSE HSFSLU 9010 YZ ECO

ID.-NR.329845 M.ABS/329846 O.ABS

Ident-Nr.: 80892
TOS-Nr.: 8989
Erstell-Datum: 10.06.1998

Pos.	Var.	Ident-Nr.	Menge	ME	Bezeichnung	Bemerkung
95	0	188274	2	STCK	ABDECKBLECH	
96	0	80739	2	STCK	KEGELROLLENLAGER	
97	0	188325	2	STCK	STOSSRING	
98	0	188326	2	STCK	KAPSEL (INNENGEWINDE)	
100	0	80565	1	STCK	ABDECKBLECH	
101	0	80566	1	STCK	ABDECKBLECH	
102	0	80567	1	STCK	ABDECKBLECH	
103	0	80568	1	STCK	ABDECKBLECH	
104	0	80890	8	STCK	SCHRAUBE ABS	
107	0	80891	2	STCK	HALTER ABS	
111	0	84217	6	STCK	STOPFEN	
300	0	80570	2	STCK	BLATTFEDER EINSCHL. POS. 302	
302	0	189806	2	STCK	BUCHSE	
303	0	80896	2	STCK	SICHERUNGSBLECH	
310	0	80744	2	STCK	SCHEIBE	
316	0	80216	1	STCK	FEDERPLATTE	
317	0	80217	1	STCK	FEDERPLATTE	
318	0	189818	2	STCK	ACHSLAPPEN	
319	0	88093	4	STCK	FEDERBUEGEL	
320	0	80745	2	STCK	ACHSLAPPEN	
323	0	189820	8	STCK	SCHEIBE	
324	0	186450	8	STCK	SICHERUNGSMUTTER	
327	0	333840	2	STCK	SCHRAUBE (FEDERBOLZEN M30)	
328	0	333841	2	STCK	SCHEIBE	
329	0	80218	2	STCK	SICHERUNGSMUTTER M30	
331	0	189807	4	STCK	PLATTE	
370	0	325732	2	STCK	STOSSDÄMPFER	
373	0	189808	2	STCK	GEWINDEBOLZEN	
375	0	186450	4	STCK	SICHERUNGSMUTTER	
400	0	334698	1	STCK	C-TRÄGER	
403	0	189810	4	STCK	BUCHSE	
900	0	800099	1	STCK	LUFTFEDERBALG TYP30K KPL.BPW	

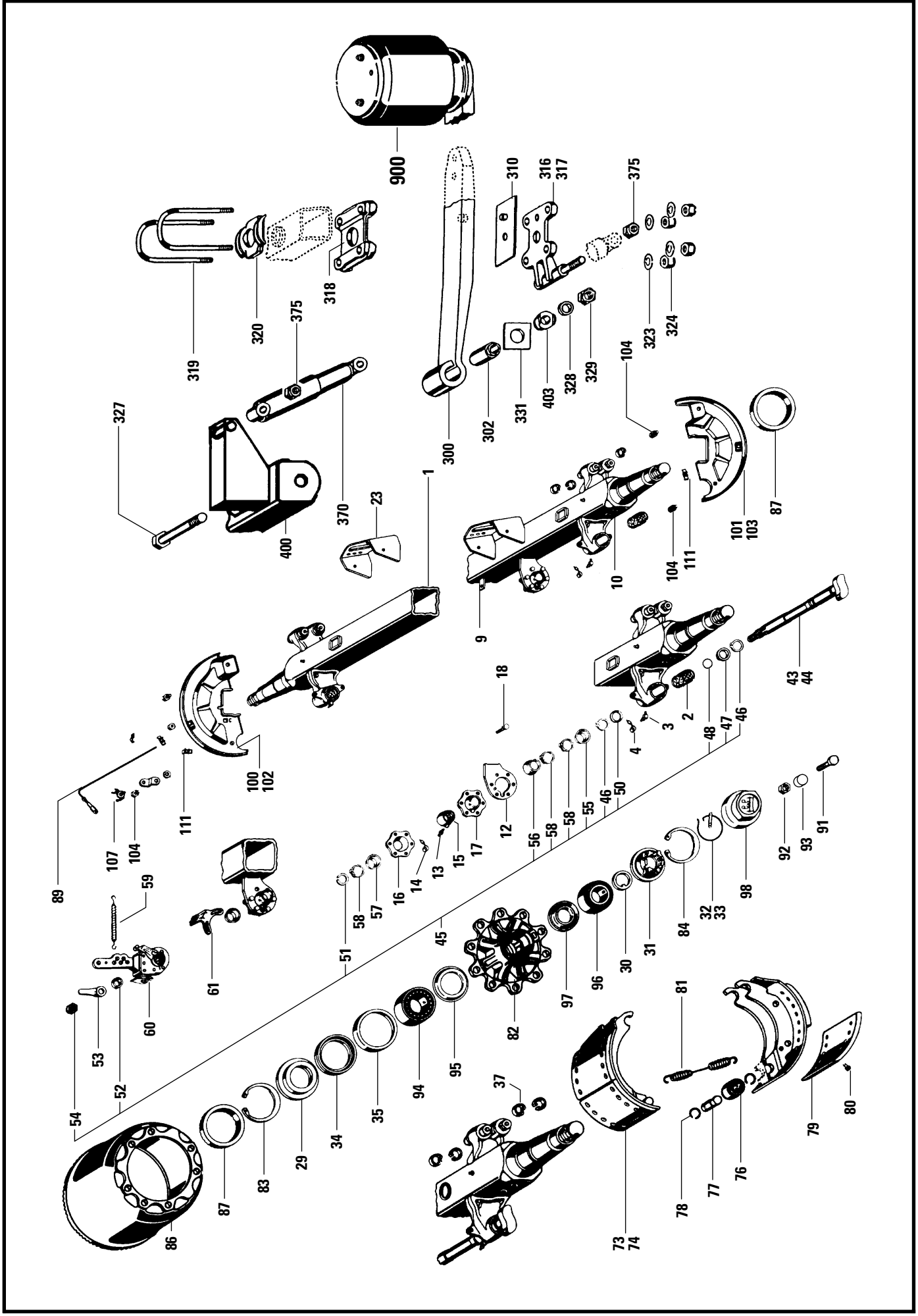
900
310
316
317
375
319
320
375
318
323
324
104
403
328
329
327
300
302
331
370
23
1
400
101
103
87
10
104
111
9
43
44
18
2
3
48
47
46
4
100
102
111
107
104
89
59
12
56
58
58
55
46
50
92
93
91
17
15
13
14
16
57
58
51
45
32
33
98
84
31
30
96
97
61
60
53
52
54
82
95
94
35
34
29
83
87
86
37
81
78
77
76
79
80
73
74

KÖGEL Fahrzeugwerke AG

Ersatzteilliste

ANHÄNGERACHSE HSFSLU 9010 ECO

ID.-NR.333268 M.ABS/333269 O.ABS

Ident-Nr.: 82927
TOS-Nr.: 8989
Erstell-Datum: 10.06.1998

Pos.	Var.	Ident-Nr.	Menge	ME	Bezeichnung	Bemerkung
1	0	80888	1	STCK	ACHSKÖRPERGRUPPE einschl.Pos.2-8,12-23,31-33	
2	0	188491	2	STCK	BUCHSE	
3	0	86802	2	STCK	KEGELSCHMIERNIPPEL	
4	0	188492	2	STCK	SCHUTZKAPPE	
5	0	80732	2	STCK	PROFILTEIL	
8	0	183962	1	STCK	PLATTE	
9	0	80112	1	STCK	HALTER ABS	
10	0	80113	1	STCK	HALTER ABS	
11	0	185955	4	STCK	GEWINDE-SCHNEIDSCHRAUBE	
12	0	189823	2	STCK	PLATTE	
13	0	188493	2	STCK	KEGELSCHMIERNIPPEL	
14	0	188492	2	STCK	SCHUTZKAPPE	
15	0	188494	2	STCK	BUCHSE	
16	0	188495	2	STCK	LAGERHALTER	
17	0	82907	2	STCK	LAGERHALTER	
18	0	82908	8	STCK	SCHRAUBE ABS M8x20	
23	0	189824	2	STCK	GRUNDPLATTE	
29	0	188264	2	STCK	STOSSRING	
30	0	188265	2	STCK	SCHEIBE	
31	0	188266	2	STCK	ACHSMUTTER	
32	0	188267	2	STCK	BOLZEN	
33	0	188268	2	STCK	HAKENSPRINGRING	
34	0	189814	2	STCK	WELLENDICHTRING	
35	0	188270	2	STCK	RING	
37	0	80553	8	STCK	HAKENSPRINGRING	
43	0	88273	1	STCK	BREMSNOCKENWELLE LI.	
44	0	180687	1	STCK	BREMSNOCKENWELLE RE.	
45	0	189643	2	STCK	MONTAGETEILEGRUPPE POS. 46-52,54,55,58	
46	0	85937	4	STCK	SICHERUNGSRING	
47	0	189548	2	STCK	RING	
48	0	183915	2	STCK	RUNDDICHTRING (GRÜN)	
50	0	85979	2	STCK	DICHTRING	
51	0	187172	2	STCK	SPRENGRING	
52	0	80893	2	STCK	SCHEIBE	

KÖGEL Fahrzeugwerke AG

Ersatzteilliste

ANHÄNGERACHSE HSFSLU 9010 ECO

ID.-NR.333268 M.ABS/333269 O.ABS

Ident-Nr.: 82927
TOS-Nr.: 8989
Erstell-Datum: 10.06.1998

Pos.	Var.	Ident-Nr.	Menge	ME	Bezeichnung	Bemerkung
53	0	311565	2	STCK	HEBEL BELAGVERSCHL.ANZEIGER	
54	0	86602	2	STCK	SECHSKANTMUTTER	
55	0	188498	2	STCK	DICHTRING	
56	0	188497	2	STCK	DICHTRING	
57	0	187225	2	STCK	DICHTRING	
58	0	188499	4	STCK	SICHERUNGSKLAMMER	
59	0	78799	2	STCK	ZUGFEDER	
60	0	332885	2	STCK	GESTÄNGESTELLER ECO-MASTER	
61	0	80555	2	STCK	FORMBLECH	
73	0	80556	4	STCK	BREMSBACKENGRUPPE MIT BELAG einschl. Pos. 74,79,80	
74	0	80557	4	STCK	BREMSBACKENGRUPPE OHNE BELAG einschl. Pos. 76-78	
76	0	80558	4	STCK	ROLLE	
77	0	80559	4	STCK	BOLZEN	
78	0	80560	8	STCK	RING	
79	0	187878	8	STCK	BREMSBELAG T090 18MM	
80	0	85941	80	STCK	NIET	
81	0	80561	2	STCK	ZUGFEDER	
82	0	80894	2	STCK	NABE F. ECO-MAXX	
83	0	188272	2	STCK	SICHERUNGSRING	
84	0	188273	2	STCK	SICHERUNGSRING	
86	0	335921	2	STCK	BREMSTROMMEL ECO-MAXX	
87	0	184807	2	STCK	RING (POLRAD)	
88	0	187973	2	STCK	SCHELLE ABS	
89	0	184808	2	STCK	SENSOR F. ABS-WABCO	
90	0	184810	2	STCK	BUCHSE ABS	
91	0	80889	20	STCK	RADBOLZEN	
92	0	335104	20	STCK	RADMUTTER M22X1,5	
93	0	80895	4	STCK	BUCHSE	
94	0	80738	2	STCK	KEGELROLLENLAGER	
95	0	188274	2	STCK	ABDECKBLECH	
96	0	80739	2	STCK	KEGELROLLENLAGER	
97	0	188325	2	STCK	STOSSRING	
98	0	188326	2	STCK	KAPSEL (INNENGEWINDE)	
100	0	80565	1	STCK	ABDECKBLECH	

KÖGEL Fahrzeugwerke AG

Ersatzteilliste

ANHÄNGERACHSE HSFSLU 9010 ECO

ID.-NR.333268 M.ABS/333269 O.ABS

Ident-Nr.: 82927
TOS-Nr.: 8989
Erstell-Datum: 10.06.1998

Pos.	Var.	Ident-Nr.	Menge	ME	Bezeichnung	Bemerkung
101	0	80566	1	STCK	ABDECKBLECH	
102	0	80567	1	STCK	ABDECKBLECH	
103	0	80568	1	STCK	ABDECKBLECH	
104	0	80890	8	STCK	SCHRAUBE ABS	
107	0	80891	2	STCK	HALTER ABS	
111	0	84217	6	STCK	STOPFEN	
300	0	80570	2	STCK	BLATTFEDER einschl. Pos. 302	
302	0	189806	2	STCK	BUCHSE	
310	0	80744	2	STCK	SCHEIBE	
316	0	80216	1	STCK	FEDERPLATTE	
317	0	80217	1	STCK	FEDERPLATTE	
318	0	189818	2	STCK	ACHSLAPPEN	
319	0	336659	4	STCK	FEDERBÜGEL	
320	0	80745	2	STCK	ACHSLAPPEN	
323	0	189820	8	STCK	SCHEIBE	
324	0	186450	8	STCK	SICHERUNGSMUTTER	
327	0	333840	2	STCK	SCHRAUBE (FEDERBOLZEN M30)	
328	0	333841	2	STCK	SCHEIBE	
329	0	80218	2	STCK	SICHERUNGSMUTTER M30	
331	0	189807	4	STCK	PLATTE	
370	0	325732	2	STCK	STOSSDÄMPFER	
375	0	186450	4	STCK	SICHERUNGSMUTTER	
400	0	334698	1	STCK	C-TRÄGER	
403	0	80877	4	STCK	BUCHSE	
900	0	800099	1	STCK	LUFTFEDERBALG TYP30K KPL.BPW	

KÖGEL Fahrzeugwerke AG	Ersatzteilliste Lenkachse HSFHSLOLL 9010 ECO Ident-Nr. 329061 mit ABS	80291 / 8989 Stand: 06.98 F / 3 Seite 34

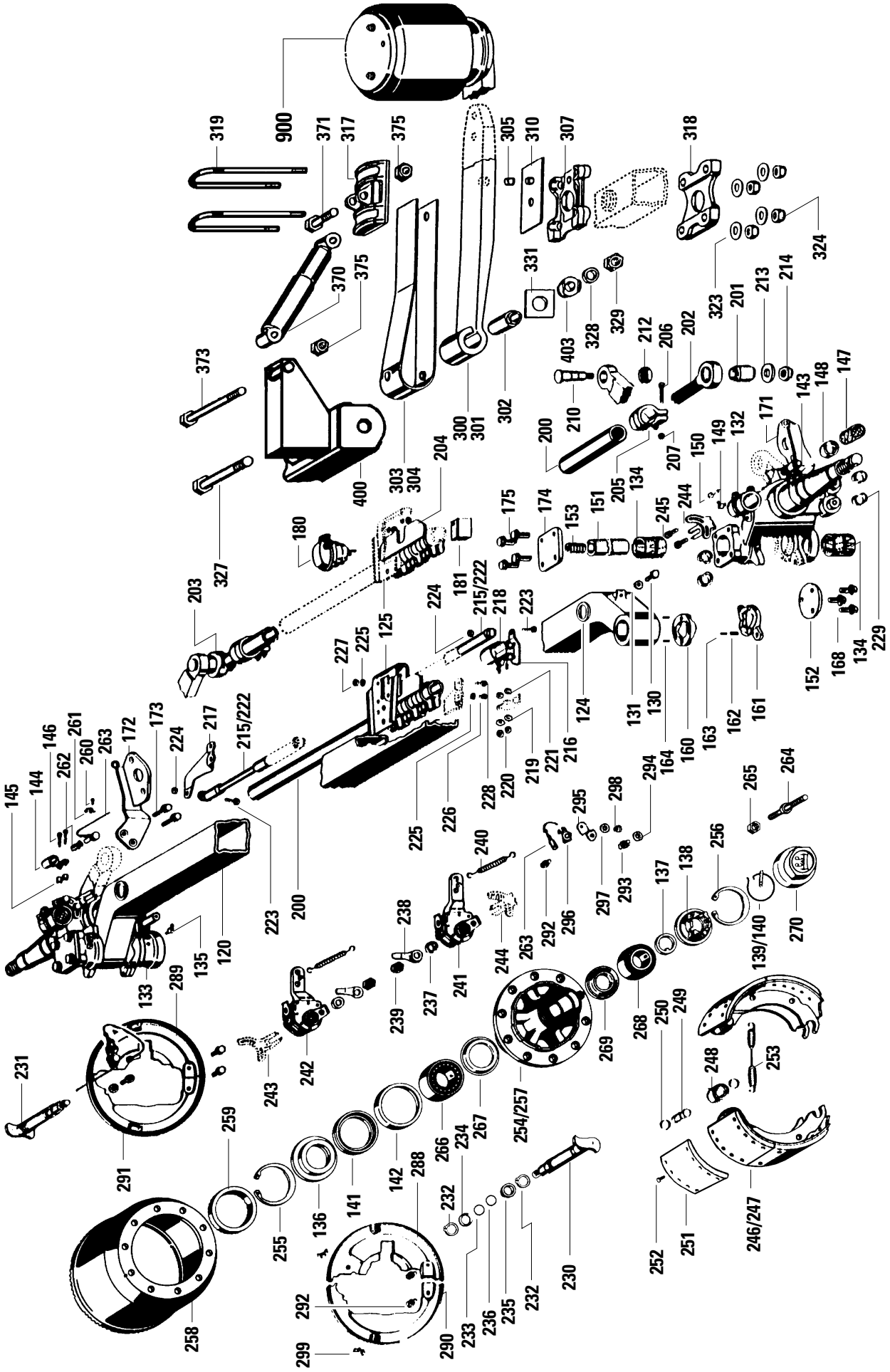

KÖGEL Fahrzeugwerke AG

Ersatzteilliste

LENKACHSE HSFHSLOLL 9010 ECO

IDENT-NR. 329061 MIT ABS

Ident-Nr.: 80291
TOS-Nr.: 8989
Erstell-Datum: 10.06.1998

Pos.	Var.	Ident-Nr.	Menge	ME	Bezeichnung	Bemerkung
120	0	189189	1	STCK	LENKACHSKÖRPER einschl.Pos.124,125,160,164	
124	0	189812	2	STCK	RING	
125	0	187891	1	STCK	FORMBLECH	
130	0	187892	2	STCK	SECHSKANTSCHRAUBE	
131	0	187893	2	STCK	SECHSKANTMUTTER	
132	0	189190	1	STCK	LENKSCHENKEL-GRP. LINKS einschl.Pos.134,138,147,148,229	
133	0	189191	1	STCK	LENKSCHENKEL-GRP. RECHTS einschl.Pos.134,138,147,148,229	
134	0	87905	4	STCK	BUCHSE	
135	0	85954	4	STCK	KEGELSCHMIERNIPPEL	
136	0	188264	2	STCK	STOSSRING	
137	0	188265	2	STCK	SCHEIBE	
138	0	188266	2	STCK	ACHSMUTTER	
139	0	188267	2	STCK	BOLZEN	
140	0	188268	2	STCK	HAKENSPRINGRING	
141	0	189814	2	STCK	WELLENDICHTRING	
142	0	188270	2	STCK	RING	
143	0	80112	1	STCK	HALTER ABS	
144	0	80113	1	STCK	HALTER ABS	
145	0	187343	4	STCK	HUELSE ABS	
146	0	187342	4	STCK	GEWINDE-SCHNEIDSCHRAUBE	
147	0	188491	2	STCK	BUCHSE	
148	0	185360	2	STCK	BUCHSE	
149	0	85954	2	STCK	KEGELSCHMIERNIPPEL	
150	0	188492	2	STCK	SCHUTZKAPPE	
151	0	187896	2	STCK	LENKBOLZEN	
152	0	187897	2	STCK	SCHEIBE IM LENKBOLZEN	
153	0	187898	2	STCK	DRUCKFEDER I. LENKBOLZEN	
160	0	187899	2	STCK	DRUCKSCHEIBE, OBERE	
161	0	187900	2	STCK	DRUCKSCHEIBE, UNTERE	
162	0	187901	4	STCK	SPANNSTIFT	
163	0	187902	4	STCK	SPANNSTIFT	
164	0	80579	4	STCK	SPANNSTIFT	
168	0	187226	6	STCK	SCHRAUBE	

KÖGEL Fahrzeugwerke AG

Ersatzteilliste

LENKACHSE HSFHSLOLL 9010 ECO
IDENT-NR. 329061 MIT ABS

Ident-Nr.: 80291
TOS-Nr.: 8989
Erstell-Datum: 10.06.1998

Pos.	Var.	Ident-Nr.	Menge	ME	Bezeichnung	Bemerkung
171	0	187904	1	STCK	GRUNDPLATTE	
172	0	187903	1	STCK	GRUNDPLATTE	
173	0	187905	4	STCK	SCHRAUBE	
174	0	187907	2	STCK	PLATTE	
175	0	187906	8	STCK	SCHRAUBE	
180	0	187908	1	STCK	BREMSZYLINDER	
181	0	187909	1	STCK	ANSCHLAG	
200	0	187910	1	STCK	LENKSTANGE einschl.Pos.202-207	
201	0	187911	2	STCK	BUCHSE	
202	0	189193	1	STCK	SPANNKOPF LINKSGEWINDE einschl.Pos.201	
203	0	189192	1	STCK	SPANNKOPF RECHTSGEWINDE einschl.Pos.201	
204	0	187914	1	STCK	HALTER	
205	0	187915	2	STCK	SCHELLE ABS	
206	0	187916	10	STCK	SECHSKANTSCHRAUBE	
207	0	187917	10	STCK	SICHERUNGSMUTTER	
210	0	187918	2	STCK	GEWINDEBOLZEN	
212	0	187919	2	STCK	RING	
213	0	187920	2	STCK	SCHEIBE	
214	0	186450	2	STCK	SICHERUNGSMUTTER	
215	0	313675	1	STCK	STOSSDÄMPFER-TEILEGRP.	
216	0	189194	1	STCK	FORMBLECH	
217	0	189195	1	STCK	FORMBLECH	
218	0	189196	1	STCK	SCHELLE	
219	0	189197	2	STCK	FEDERSCHEIBE	
220	0	80580	2	STCK	SECHSKANTMUTTER	
221	0	80581	2	STCK	RING	
222	0	80582	1	STCK	STOSSDÄMPFER	
223	0	80292	2	STCK	SECHSKANTSCHRAUBE	
224	0	80293	2	STCK	SICHERUNGSMUTTER	
225	0	80294	2	STCK	FEDERSCHEIBE	
226	0	80295	1	STCK	SECHSKANTSCHRAUBE	
227	0	80296	1	STCK	SECHSKANTMUTTER	
228	0	80297	1	STCK	SECHSKANTSCHRAUBE	

KÖGEL Fahrzeugwerke AG

Ersatzteilliste

LENKACHSE HSFHSLOLL 9010 ECO
IDENT-NR. 329061 MIT ABS

Ident-Nr.: 80291
TOS-Nr.: 8989
Erstell-Datum: 10.06.1998

Pos.	Var.	Ident-Nr.	Menge	ME	Bezeichnung	Bemerkung
229	0	80553	8	STCK	HAKENSPRINGRING	
230	0	187921	1	STCK	BREMSNOCKENWELLE LI	
231	0	187922	1	STCK	BREMSNOCKENWELLE RE	
232	0	85937	4	STCK	SICHERUNGSRING	
233	0	85939	2	STCK	RUNDDICHTRING (SCHWARZ)	
234	0	85979	2	STCK	DICHTRING	
235	0	189548	2	STCK	RING	
236	0	183915	2	STCK	RUNDDICHTRING (GRÜN)	
237	0	187173	2	STCK	SCHEIBE	
238	0	80734	2	STCK	HEBEL BELAGVERSCHL.ANZEIGER	
239	0	86602	2	STCK	SECHSKANTMUTTER	
240	0	187924	2	STCK	ZUGFEDER	
241	0	332886	1	STCK	AUTOM. GESTÄNGESTELLER LINKS	
242	0	332887	1	STCK	AUTOM. GESTÄNGESTELLER RECHTS	
243	0	187292	1	STCK	FORMBLECH	
244	0	187293	1	STCK	FORMBLECH	
245	0	189554	4	STCK	SCHRAUBE	
246	0	80556	4	STCK	BREMSBACKENGRUPPE MIT BELAG einschl.Pos.247,251,252	
247	0	80557	4	STCK	BREMSBACKENGRUPPE OHNE BELAG einschl.Pos.248-250	
248	0	80558	4	STCK	ROLLE	
249	0	80559	4	STCK	BOLZEN	
250	0	80560	8	STCK	RING	
251	0	187878	8	STCK	BREMSBELAG T090 18MM	
252	0	85941	80	STCK	NIET	
253	0	80561	4	STCK	ZUGFEDER	
254	0	188271	2	STCK	NABE einschl.Pos.257	
255	0	188272	2	STCK	SICHERUNGSRING	
256	0	188273	2	STCK	SICHERUNGSRING	
257	0	85943	20	STCK	KERBSTIFT	
258	0	80562	2	STCK	ECO-BREMSTROMMEL	
259	0	184807	2	STCK	RING (POLRAD)	
260	0	85942	4	STCK	HALBRUNDKERBNAGEL	
261	0	184809	4	STCK	BEFESTIGUNG	

KÖGEL Fahrzeugwerke AG

Ersatzteilliste

LENKACHSE HSFHSLOLL 9010 ECO
IDENT-NR. 329061 MIT ABS

Ident-Nr.: 80291
TOS-Nr.: 8989
Erstell-Datum: 10.06.1998

Pos.	Var.	Ident-Nr.	Menge	ME	Bezeichnung	Bemerkung
262	0	184810	2	STCK	BUCHSE ABS	
263	0	184808	2	STCK	SENSOR F. ABS-WABCO	
264	0	86648	20	STCK	RADBOLZEN	
265	0	86199	20	STCK	SECHSKANTMUTTER	
266	0	80738	2	STCK	KEGELROLLENLAGER	
267	0	188274	2	STCK	ABDECKBLECH	
268	0	80739	2	STCK	KEGELROLLENLAGER	
269	0	188325	2	STCK	STOSSRING	
270	0	188326	2	STCK	KAPSEL (INNENGEWINDE)	
288	0	187930	1	STCK	ABDECKBLECH	
289	0	187931	1	STCK	ABDECKBLECH	
290	0	187932	1	STCK	ABDECKBLECH	
291	0	187933	1	STCK	ABDECKBLECH	
292	0	187226	6	STCK	SCHRAUBE	
293	0	187934	2	STCK	ZYL.-SCHRAUBE	
294	0	185190	2	STCK	FÄCHERSCHEIBE ABS	
295	0	185188	2	STCK	HALTER ABS	
296	0	185189	2	STCK	HALTER ABS	
297	0	185190	2	STCK	FÄCHERSCHEIBE ABS	
298	0	184812	2	STCK	DICHTRING ABS	
299	0	84217	4	STCK	STOPFEN	
300	0	332888	1	STCK	3-D-LENKER LINKS	
301	0	332889	1	STCK	3-D-LENKER RECHTS	
302	0	189806	2	STCK	BUCHSE	
303	0	189199	1	STCK	SICHERUNGSBLECH	
304	0	80575	1	STCK	SICHERUNGSBLECH	
305	0	80102	2	STCK	BOLZEN	
307	0	80103	2	STCK	ACHSLAPPEN	
310	0	80576	2	STCK	PLATTE	
317	0	80290	2	STCK	FEDERPLATTE	
318	0	80577	2	STCK	ACHSLAPPEN	
319	0	88093	4	STCK	FEDERBUEGEL	
323	0	189820	8	STCK	SCHEIBE	
324	0	186450	8	STCK	SICHERUNGSMUTTER	
327	0	180575	2	STCK	SCHRAUBE	

KÖGEL Fahrzeugwerke AG

Ersatzteilliste

LENKACHSE HSFHSLOLL 9010 ECO
IDENT-NR. 329061 MIT ABS

Ident-Nr.: 80291
TOS-Nr.: 8989
Erstell-Datum: 10.06.1998

Pos.	Var.	Ident-Nr.	Menge	ME	Bezeichnung	Bemerkung
328	0	185740	2	STCK	SCHEIBE	
329	0	80218	2	STCK	SICHERUNGSMUTTER M30	
331	0	189807	4	STCK	PLATTE	
370	0	187113	2	STCK	STOSSDÄMPFER	
371	0	330372	2	STCK	SECHSKANTSCHRAUBE	
373	0	80578	2	STCK	SECHSKANTSCHRAUBE	
375	0	186450	4	STCK	SICHERUNGSMUTTER	
400	0	330399	1	STCK	C-QUERTRÄGER	
403	0	189810	4	STCK	BUCHSE	
900	0	800099	1	STCK	LUFTFEDERBALG TYP30K KPL.BPW	

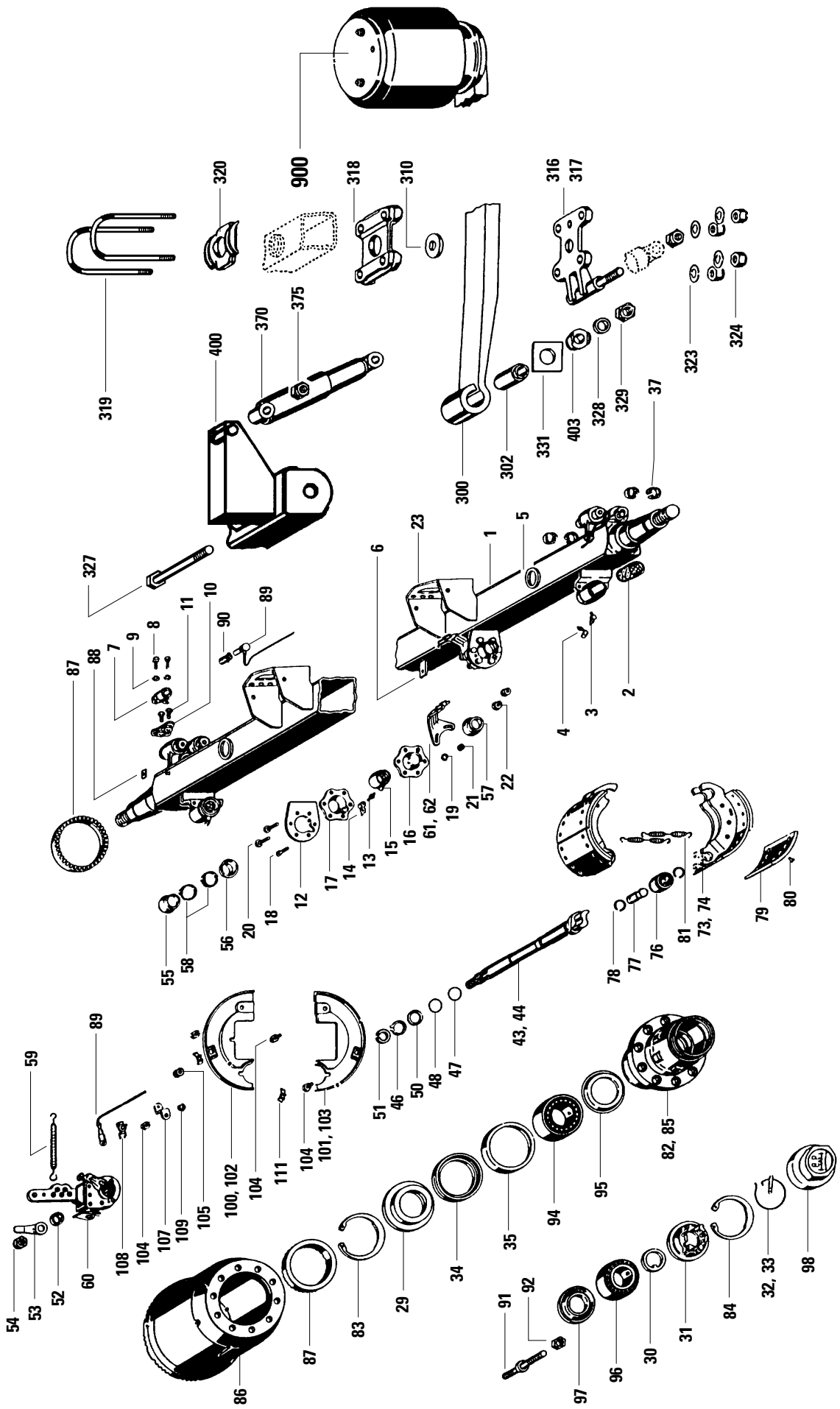
900
320
318
310
316
317
319
370
375
400
323
324
328
329
403
331
302
300
37
327
23
1
5
6
10
11
89
90
9
8
7
88
87
2
3
4
22
57
21
19
61, 62
16
15
13
14
17
12
18
20
56
58
55
73, 74
81
76
77
78
79
80
43, 44
47
48
50
46
51
101, 103
104
111
100, 102
105
107
109
108
104
89
59
60
52
53
54
82, 85
95
94
35
34
29
83
87
86
98
33
32
84
31
30
96
97
92
91

KÖGEL Fahrzeugwerke AG

Ersatzteilliste

ANHÄNGERACHSE NHZFOT 9010

IDNR.325371 M.ABS/372 O.ABS

Ident-Nr.: 82992
TOS-Nr.: 8989
Erstell-Datum: 10.06.1998

Pos.	Var.	Ident-Nr.	Menge	ME	Bezeichnung	Bemerkung
1	0	80731	1	STCK	ACHSKÖRPERGRUPPE einschl.Pos.2-6,12-18 und Pos.22,31-33	
2	0	188491	2	STCK	BUCHSE	
3	0	86802	2	STCK	KEGELSCHMIERNIPPEL	
4	0	188492	2	STCK	SCHUTZKAPPE	
5	0	80732	2	STCK	PROFILTEIL	
6	0	183962	1	STCK	PLATTE	
7	0	189771	2	STCK	HALTER ABS	
8	0	189772	4	STCK	ZYLINDERSCHRAUBE ABS	
9	0	189773	4	STCK	FEDERRING ABS	
10	0	80223	2	STCK	HALTER ABS	
11	0	80733	4	STCK	SCHRAUBE ABS	
12	0	80207	2	STCK	PLATTE	
13	0	188493	2	STCK	KEGELSCHMIERNIPPEL	
14	0	188492	2	STCK	SCHUTZKAPPE	
15	0	188494	2	STCK	BUCHSE	
16	0	188495	2	STCK	LAGERHALTER	
17	0	188496	2	STCK	LAGERHALTER	
18	0	84205	8	STCK	SCHRAUBENTEILEGRUPPE einschl.Pos.19+21	
19	0	186276	8	STCK	FEDERSCHEIBE	
20	0	186362	4	STCK	SECHSKANTSCHRAUBE	
21	0	186277	8	STCK	SECHSKANTMUTTER	
22	0	187221	4	STCK	SICHERUNGSMUTTER	
23	0	189813	2	STCK	GRUNDPLATTE	
29	0	188264	2	STCK	STOSSRING	
30	0	188265	2	STCK	SCHEIBE	
31	0	188266	2	STCK	ACHSMUTTER	
32	0	188267	2	STCK	BOLZEN	
33	0	188268	2	STCK	HAKENSPRINGRING	
34	0	189814	2	STCK	WELLENDICHTRING	
35	0	188270	2	STCK	RING	
37	0	80553	8	STCK	HAKENSPRINGRING	
43	0	80526	1	STCK	BREMSNOCKENWELLE LI.	
44	0	80527	1	STCK	BREMSNOCKENWELLE RE.	

KÖGEL Fahrzeugwerke AG

Ersatzteilliste

ANHÄNGERACHSE NHZFOT 9010

IDNR.325371 M.ABS/372 O.ABS

Ident-Nr.: 82992
TOS-Nr.: 8989
Erstell-Datum: 10.06.1998

Pos.	Var.	Ident-Nr.	Menge	ME	Bezeichnung	Bemerkung
45	0	80208	2	STCK	MONTAGE-TEILEGRUPPE einschl.Pos.46-58	
46	0	85937	4	STCK	SICHERUNGSRING	
47	0	87478	2	STCK	RING	
48	0	183915	2	STCK	RUNDDICHTRING (GRÜN)	
50	0	85979	2	STCK	DICHTRING	
51	0	187172	2	STCK	SPRENGRING	
52	0	80893	2	STCK	SCHEIBE	
53	0	80734	2	STCK	HEBEL BELAGVERSCHL.ANZEIGER	
54	0	86602	2	STCK	SECHSKANTMUTTER	
55	0	188498	2	STCK	DICHTRING	
56	0	188497	2	STCK	DICHTRING	
57	0	187225	2	STCK	DICHTRING	
58	0	188499	4	STCK	SICHERUNGSKLAMMER	
59	0	80219	2	STCK	ZUGFEDER	
60	0	80525	2	STCK	GESTAENGESTELLER	
61	0	187292	1	STCK	FORMBLECH	
62	0	187293	1	STCK	FORMBLECH	
73	0	80735	4	STCK	BREMSBACKEN-GRP.M.BELAG einschl.Pos.74,79,80	
74	0	80736	4	STCK	BREMSBACKEN-GRP.O.BELAG einschl.Pos.76-78	
76	0	80558	4	STCK	ROLLE	
77	0	80559	4	STCK	BOLZEN	
78	0	80560	8	STCK	RING	
79	0	80210	8	STCK	BREMSBELAG ASBESTFREI	
80	0	85941	80	STCK	NIET	
81	0	80737	4	STCK	ZUGFEDER	
82	0	189803	2	STCK	NABE einschl.Pos.85	
83	0	188272	2	STCK	SICHERUNGSRING	
84	0	188273	2	STCK	SICHERUNGSRING	
85	0	85943	20	STCK	KERBSTIFT	
86	0	189804	2	STCK	ECO-BREMSTROMMEL	
87	0	186520	2	STCK	RING (POLRAD)	
88	0	187973	2	STCK	SCHELLE ABS	
89	0	184808	2	STCK	SENSOR F. ABS-WABCO	

KÖGEL Fahrzeugwerke AG

Ersatzteilliste

ANHÄNGERACHSE NHZFOT 9010

IDNR.325371 M.ABS/372 O.ABS

Ident-Nr.: 82992
TOS-Nr.: 8989
Erstell-Datum: 10.06.1998

Pos.	Var.	Ident-Nr.	Menge	ME	Bezeichnung	Bemerkung
90	0	184810	2	STCK	BUCHSE ABS	
91	0	183971	20	STCK	RADBOLZEN	
92	0	86199	20	STCK	SECHSKANTMUTTER	
94	0	80738	2	STCK	KEGELROLLENLAGER	
95	0	188274	2	STCK	ABDECKBLECH	
96	0	80739	2	STCK	KEGELROLLENLAGER	
97	0	188325	2	STCK	STOSSRING	
98	0	188326	2	STCK	KAPSEL (INNENGEWINDE)	
100	0	80742	1	STCK	ABDECKBLECH	
101	0	80743	1	STCK	ABDECKBLECH	
102	0	80740	1	STCK	ABDECKBLECH	
103	0	80741	1	STCK	ABDECKBLECH	
104	0	187226	8	STCK	SCHRAUBE	
105	0	184812	2	STCK	DICHTRING ABS	
107	0	186521	2	STCK	HALTER ABS	
108	0	185189	2	STCK	HALTER ABS	
109	0	185190	2	STCK	FÄCHERSCHEIBE ABS	
111	0	84217	4	STCK	STOPFEN	
300	0	82990	2	STCK	BLATTFEDER einschl.Pos.302	
302	0	189806	2	STCK	BUCHSE	
310	0	80744	2	STCK	SCHEIBE	
316	0	80216	1	STCK	FEDERPLATTE	
317	0	80217	1	STCK	FEDERPLATTE	
318	0	189818	2	STCK	ACHSLAPPEN	
319	0	82991	4	STCK	FEDERBÜGEL	
320	0	80745	2	STCK	ACHSLAPPEN	
323	0	189820	8	STCK	SCHEIBE	
324	0	186450	8	STCK	SICHERUNGSMUTTER	
327	0	333840	2	STCK	SCHRAUBE (FEDERBOLZEN M30)	
328	0	333841	2	STCK	SCHEIBE	
329	0	80218	2	STCK	SICHERUNGSMUTTER M30	
331	0	189807	4	STCK	PLATTE	
370	0	184516	2	STCK	STOSSDÄMPFER	
375	0	186450	4	STCK	SICHERUNGSMUTTER	

KÖGEL Fahrzeugwerke AG

Ersatzteilliste

ANHÄNGERACHSE NHZFOT 9010

IDNR.325371 M.ABS/372 O.ABS

Ident-Nr.: 82992
TOS-Nr.: 8989
Erstell-Datum: 10.06.1998

Pos.	Var.	Ident-Nr.	Menge	ME	Bezeichnung	Bemerkung
400	0	82989	1	STCK	C-TRÄGER einschl.Pos.331+403	
403	0	80877	4	STCK	BUCHSE	
900	0	800103	1	STCK	LUFTFEDERBALG TYP36-1 KPL.BPW	

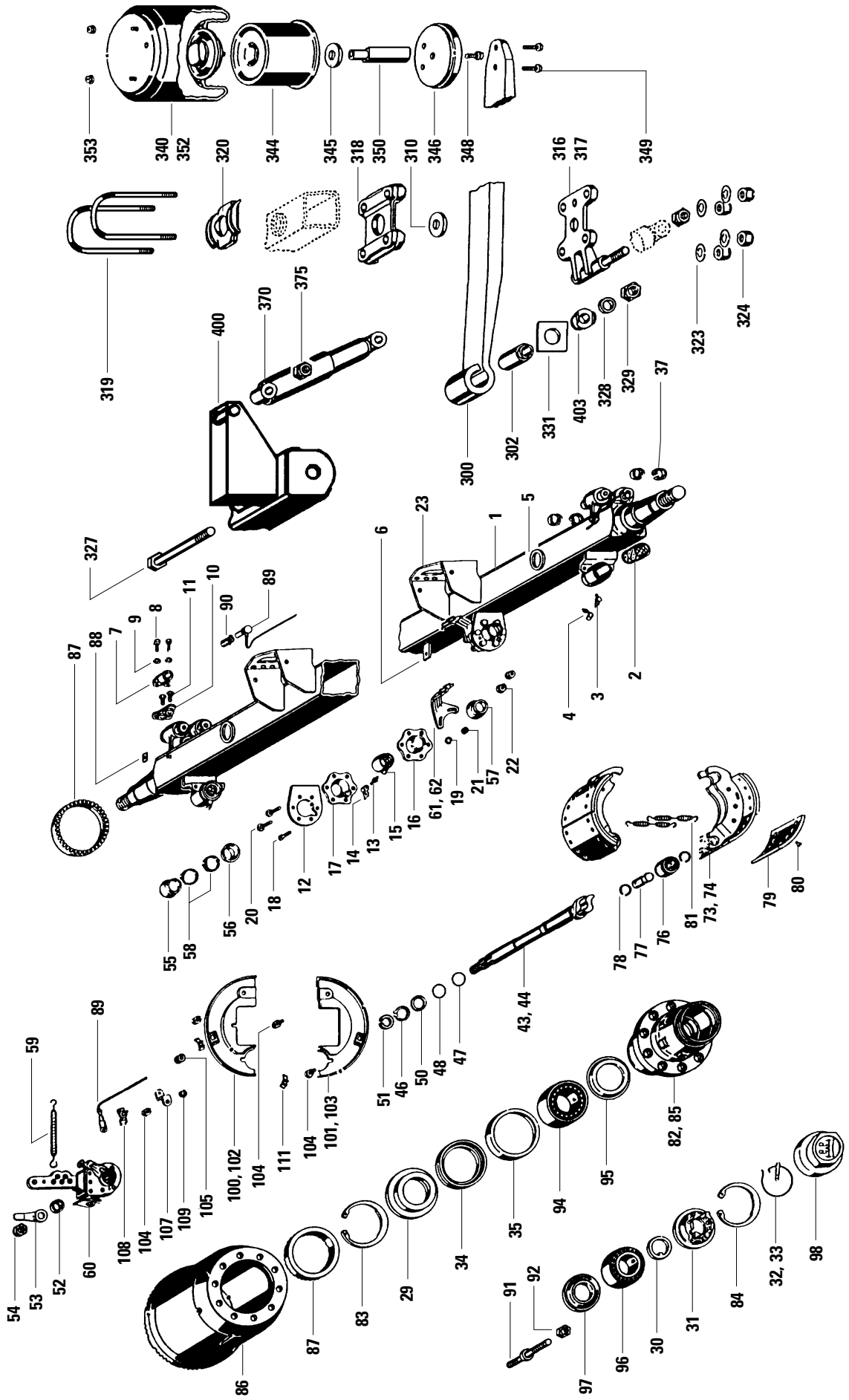
353
340
352
320
344
345
318
350
310
346
348
316
317
349
319
375
370
400
324
323
329
328
403
331
302
300
37
327
23
6
1
5
2
3
4
10
11
89
90
8
9
7
88
87
22
57
21
19
61, 62
16
15
13
14
17
12
18
20
56
58
55
81
73, 74
79
80
76
77
78
43, 44
47
48
50
46
51
82, 85
95
94
35
34
29
83
87
86
101, 103
104
111
100, 102
105
109
107
104
108
60
52
53
54
59
98
32, 33
84
31
30
96
97
92
91

KÖGEL Fahrzeugwerke AG

Ersatzteilliste

ANHÄNGERACHSE NHZFSLU 9010

IDNR.325106 M.ABS/107 O.ABS

Ident-Nr.: 82972
TOS-Nr.: 8989
Erstell-Datum: 10.06.1998

Pos.	Var.	Ident-Nr.	Menge	ME	Bezeichnung	Bemerkung
1	0	80731	1	STCK	ACHSKÖRPERGRUPPE einschl.Pos.2-6,12-18,22,31-33	
2	0	188491	2	STCK	BUCHSE	
3	0	86802	2	STCK	KEGELSCHMIERNIPPEL	
4	0	188492	2	STCK	SCHUTZKAPPE	
5	0	80732	2	STCK	PROFILTEIL	
6	0	183962	1	STCK	PLATTE	
7	0	189771	2	STCK	HALTER ABS	
8	0	189772	4	STCK	ZYLINDERSCHRAUBE ABS	
9	0	189773	4	STCK	FEDERRING ABS	
10	0	80223	2	STCK	HALTER ABS	
11	0	80733	4	STCK	SCHRAUBE ABS	
12	0	80207	2	STCK	PLATTE	
13	0	188493	2	STCK	KEGELSCHMIERNIPPEL	
14	0	188492	2	STCK	SCHUTZKAPPE	
15	0	188494	2	STCK	BUCHSE	
16	0	188495	2	STCK	LAGERHALTER	
17	0	188496	2	STCK	LAGERHALTER	
18	0	84205	8	STCK	SCHRAUBENTEILEGRUPPE einschl.Pos.19+21	
19	0	186276	8	STCK	FEDERSCHEIBE	
20	0	186362	4	STCK	SECHSKANTSCHRAUBE	
21	0	186277	8	STCK	SECHSKANTMUTTER	
22	0	187221	4	STCK	SICHERUNGSMUTTER	
23	0	189813	2	STCK	GRUNDPLATTE	
29	0	188264	2	STCK	STOSSRING	
30	0	188265	2	STCK	SCHEIBE	
31	0	188266	2	STCK	ACHSMUTTER	
32	0	188267	2	STCK	BOLZEN	
33	0	188268	2	STCK	HAKENSPRINGRING	
34	0	189814	2	STCK	WELLENDICHTRING	
35	0	188270	2	STCK	RING	
37	0	80553	8	STCK	HAKENSPRINGRING	
43	0	80526	1	STCK	BREMSNOCKENWELLE LI.	
44	0	80527	1	STCK	BREMSNOCKENWELLE RE.	
45	0	80208	2	STCK	MONTAGE-TEILEGRUPPE	

KÖGEL Fahrzeugwerke AG

Ersatzteilliste

ANHÄNGERACHSE NHZFSLU 9010

IDNR.325106 M.ABS/107 O.ABS

Ident-Nr.: 82972
TOS-Nr.: 8989
Erstell-Datum: 10.06.1998

Pos.	Var.	Ident-Nr.	Menge	ME	Bezeichnung	Bemerkung
					einschl.Pos.46-58	
46	0	85937	4	STCK	SICHERUNGSRING	
47	0	87478	2	STCK	RING	
48	0	183915	2	STCK	RUNDDICHTRING (GRÜN)	
50	0	85979	2	STCK	DICHTRING	
51	0	187172	2	STCK	SPRENGRING	
52	0	80893	2	STCK	SCHEIBE	
53	0	80734	2	STCK	HEBEL BELAGVERSCHL.ANZEIGER	
54	0	86602	2	STCK	SECHSKANTMUTTER	
55	0	188498	2	STCK	DICHTRING	
56	0	188497	2	STCK	DICHTRING	
57	0	187225	2	STCK	DICHTRING	
58	0	188499	4	STCK	SICHERUNGSKLAMMER	
59	0	80219	2	STCK	ZUGFEDER	
60	0	80525	2	STCK	GESTAENGESTELLER	
61	0	187292	1	STCK	FORMBLECH	
62	0	187293	1	STCK	FORMBLECH	
73	0	80735	4	STCK	BREMSBACKEN-GRP.M.BELAG einschl.Pos.74,79,80	
74	0	80736	4	STCK	BREMSBACKEN-GRP.O.BELAG einschl.Pos.76-78	
76	0	80558	4	STCK	ROLLE	
77	0	80559	4	STCK	BOLZEN	
78	0	80560	8	STCK	RING	
79	0	80210	8	STCK	BREMSBELAG ASBESTFREI	
80	0	85941	80	STCK	NIET	
81	0	80737	4	STCK	ZUGFEDER	
82	0	189803	2	STCK	NABE einschl.Pos.85	
83	0	188272	2	STCK	SICHERUNGSRING	
84	0	188273	2	STCK	SICHERUNGSRING	
85	0	85943	20	STCK	KERBSTIFT	
86	0	189804	2	STCK	ECO-BREMSTROMMEL	
87	0	186520	2	STCK	RING (POLRAD)	
88	0	187973	2	STCK	SCHELLE ABS	
89	0	184808	2	STCK	SENSOR F. ABS-WABCO	
90	0	184810	2	STCK	BUCHSE ABS	

KÖGEL Fahrzeugwerke AG

Ersatzteilliste

ANHÄNGERACHSE NHZFSLU 9010

IDNR.325106 M.ABS/107 O.ABS

Ident-Nr.: 82972
TOS-Nr.: 8989
Erstell-Datum: 10.06.1998

Pos.	Var.	Ident-Nr.	Menge	ME	Bezeichnung	Bemerkung
91	0	183971	20	STCK	RADBOLZEN	
92	0	86199	20	STCK	SECHSKANTMUTTER	
94	0	80738	2	STCK	KEGELROLLENLAGER	
95	0	188274	2	STCK	ABDECKBLECH	
96	0	80739	2	STCK	KEGELROLLENLAGER	
97	0	188325	2	STCK	STOSSRING	
98	0	188326	2	STCK	KAPSEL (INNENGEWINDE)	
100	0	80742	1	STCK	ABDECKBLECH	
101	0	80743	1	STCK	ABDECKBLECH	
102	0	80740	1	STCK	ABDECKBLECH	
103	0	80741	1	STCK	ABDECKBLECH	
104	0	187226	8	STCK	SCHRAUBE	
105	0	184812	2	STCK	DICHTRING ABS	
107	0	186521	2	STCK	HALTER ABS	
108	0	185189	2	STCK	HALTER ABS	
109	0	185190	2	STCK	FÄCHERSCHEIBE ABS	
111	0	84217	4	STCK	STOPFEN	
300	0	189805	2	STCK	BLATTFEDER einschl.Pos.302	
302	0	189806	2	STCK	BUCHSE	
310	0	189817	2	STCK	PLATTE	
316	0	80216	1	STCK	FEDERPLATTE	
317	0	80217	1	STCK	FEDERPLATTE	
318	0	189818	2	STCK	ACHSLAPPEN	
319	0	183949	4	STCK	FEDERBÜGEL	
320	0	189819	2	STCK	SEGMENT	
323	0	189820	8	STCK	SCHEIBE	
324	0	186450	8	STCK	SICHERUNGSMUTTER	
327	0	333840	2	STCK	SCHRAUBE (FEDERBOLZEN M30)	
328	0	333841	2	STCK	SCHEIBE	
329	0	80218	2	STCK	SICHERUNGSMUTTER M30	
331	0	189807	4	STCK	PLATTE	
340	0	336484	2	STCK	LUFTFEDERBALG KPL. D 360 bestehend aus Pos. 344-353	
344	0	187230	2	STCK	FEDERGLOCKE	
345	0	187231	2	STCK	RING	

KÖGEL Fahrzeugwerke AG

Ersatzteilliste

ANHÄNGERACHSE NHZFSLU 9010

IDNR.325106 M.ABS/107 O.ABS

Ident-Nr.: 82972
TOS-Nr.: 8989
Erstell-Datum: 10.06.1998

Pos.	Var.	Ident-Nr.	Menge	ME	Bezeichnung	Bemerkung
346	0	335522	2	STCK	SCHEIBE	
348	0	182909	2	STCK	SCHRAUBE	
349	0	183951	4	STCK	SCHRAUBE	
350	0	187232	2	STCK	BOLZEN	
352	0	182636	2	STCK	LUFTFEDERBALG D36	
353	0	182910	4	STCK	SICHERUNGSMUTTER	
370	0	325732	2	STCK	STOSSDÄMPFER	
375	0	186450	4	STCK	SICHERUNGSMUTTER	
400	0	334702	1	STCK	C-QUERTRÄGER einschl.Pos.331+403	
403	0	80877	4	STCK	BUCHSE	

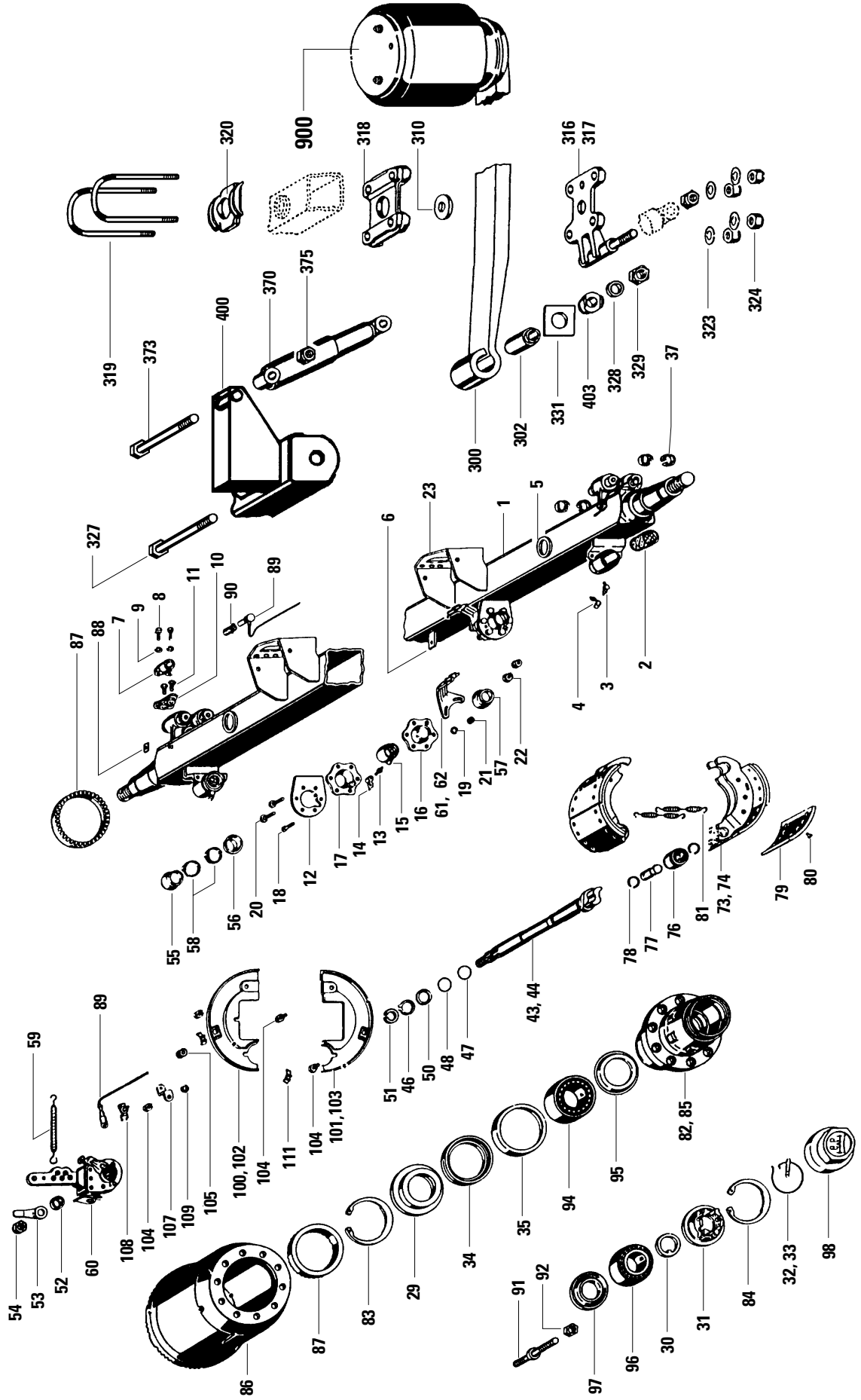
900
320
318
310
316
317
319
373
400
370
375
300
302
331
403
328
329
323
324
37
327
23
6
1
5
2
3
4
10
11
89
90
9
8
7
88
87
22
57
21
19
62
61
16
15
13
14
17
12
18
20
56
58
55
43, 44
47
48
50
46
51
73, 74
81
76
77
78
79
80
82, 85
95
94
35
34
29
83
87
86
101, 103
104
111
100, 102
105
109
107
104
108
60
52
53
54
59
89
98
33
32
84
31
30
96
97
92
91

KÖGEL Fahrzeugwerke AG

Ersatzteilliste

ANHÄNGERACHSE NHZFSLU 9010

IDNR.325299 O.ABS/300 M.ABS

Ident-Nr.: 80708
TOS-Nr.: 8989
Erstell-Datum: 10.06.1998

Pos.	Var.	Ident-Nr.	Menge	ME	Bezeichnung	Bemerkung
1	0	80731	1	STCK	ACHSKÖRPERGRUPPE einschl.Pos.2-6,12-18,22,31-33	
2	0	188491	2	STCK	BUCHSE	
3	0	86802	2	STCK	KEGELSCHMIERNIPPEL	
4	0	188492	2	STCK	SCHUTZKAPPE	
5	0	80732	2	STCK	PROFILTEIL	
6	0	183962	1	STCK	PLATTE	
7	0	189771	2	STCK	HALTER ABS	
8	0	189772	4	STCK	ZYLINDERSCHRAUBE ABS	
9	0	189773	4	STCK	FEDERRING ABS	
10	0	80223	2	STCK	HALTER ABS	
11	0	80733	4	STCK	SCHRAUBE ABS	
12	0	80207	2	STCK	PLATTE	
13	0	188493	2	STCK	KEGELSCHMIERNIPPEL	
14	0	188492	2	STCK	SCHUTZKAPPE	
15	0	188494	2	STCK	BUCHSE	
16	0	188495	2	STCK	LAGERHALTER	
17	0	188496	2	STCK	LAGERHALTER	
18	0	84205	8	STCK	SCHRAUBENTEILEGRUPPE einschl.Pos.19+21	
19	0	186276	8	STCK	FEDERSCHEIBE	
20	0	186362	4	STCK	SECHSKANTSCHRAUBE	
21	0	186277	8	STCK	SECHSKANTMUTTER	
22	0	187221	4	STCK	SICHERUNGSMUTTER	
23	0	189813	2	STCK	GRUNDPLATTE	
29	0	188264	2	STCK	STOSSRING	
30	0	188265	2	STCK	SCHEIBE	
31	0	188266	2	STCK	ACHSMUTTER	
32	0	188267	2	STCK	BOLZEN	
33	0	188268	2	STCK	HAKENSPRINGRING	
34	0	189814	2	STCK	WELLENDICHTRING	
35	0	188270	2	STCK	RING	
37	0	80553	8	STCK	HAKENSPRINGRING	
43	0	80526	1	STCK	BREMSNOCKENWELLE LI.	
44	0	80527	1	STCK	BREMSNOCKENWELLE RE.	
45	0	80208	2	STCK	MONTAGE-TEILEGRUPPE	

KÖGEL Fahrzeugwerke AG

Ersatzteilliste

ANHÄNGERACHSE NHZFSLU 9010

IDNR.325299 O.ABS/300 M.ABS

Ident-Nr.: 80708
TOS-Nr.: 8989
Erstell-Datum: 10.06.1998

Pos.	Var.	Ident-Nr.	Menge	ME	Bezeichnung	Bemerkung
					einschl.Pos.46-58	
46	0	85937	4	STCK	SICHERUNGSRING	
47	0	87478	2	STCK	RING	
48	0	183915	2	STCK	RUNDDICHTRING (GRÜN)	
50	0	85979	2	STCK	DICHTRING	
51	0	187172	2	STCK	SPRENGRING	
52	0	187173	2	STCK	SCHEIBE	
53	0	80734	2	STCK	HEBEL BELAGVERSCHL.ANZEIGER	
54	0	86602	2	STCK	SECHSKANTMUTTER	
55	0	188498	2	STCK	DICHTRING	
56	0	188497	2	STCK	DICHTRING	
57	0	187225	2	STCK	DICHTRING	
58	0	188499	4	STCK	SICHERUNGSKLAMMER	
59	0	80219	2	STCK	ZUGFEDER	
60	0	80525	2	STCK	GESTAENGESTELLER	
61	0	187292	1	STCK	FORMBLECH	
62	0	187293	1	STCK	FORMBLECH	
73	0	80735	4	STCK	BREMSBACKEN-GRP.M.BELAG einschl.Pos.74,79,80	
74	0	80736	4	STCK	BREMSBACKEN-GRP.O.BELAG einschl.Pos.76-78	
76	0	80558	4	STCK	ROLLE	
77	0	80559	4	STCK	BOLZEN	
78	0	80560	8	STCK	RING	
79	0	80210	8	STCK	BREMSBELAG ASBESTFREI	
80	0	85941	80	STCK	NIET	
81	0	80737	4	STCK	ZUGFEDER	
82	0	189803	2	STCK	NABE einschl.Pos.85	
83	0	188272	2	STCK	SICHERUNGSRING	
84	0	188273	2	STCK	SICHERUNGSRING	
85	0	85943	20	STCK	KERBSTIFT	
86	0	189804	2	STCK	ECO-BREMSTROMMEL	
87	0	186520	2	STCK	RING (POLRAD)	
88	0	187973	2	STCK	SCHELLE ABS	
89	0	184808	2	STCK	SENSOR F. ABS-WABCO	
90	0	184810	2	STCK	BUCHSE ABS	

KÖGEL Fahrzeugwerke AG

Ersatzteilliste

ANHÄNGERACHSE NHZFSLU 9010

IDNR.325299 O.ABS/300 M.ABS

Ident-Nr.: 80708
TOS-Nr.: 8989
Erstell-Datum: 10.06.1998

Pos.	Var.	Ident-Nr.	Menge	ME	Bezeichnung	Bemerkung
91	0	183971	20	STCK	RADBOLZEN	
92	0	86199	20	STCK	SECHSKANTMUTTER	
94	0	80738	2	STCK	KEGELROLLENLAGER	
95	0	188274	2	STCK	ABDECKBLECH	
96	0	80739	2	STCK	KEGELROLLENLAGER	
97	0	188325	2	STCK	STOSSRING	
98	0	188326	2	STCK	KAPSEL (INNENGEWINDE)	
100	0	80742	1	STCK	ABDECKBLECH	
101	0	80743	1	STCK	ABDECKBLECH	
102	0	80740	1	STCK	ABDECKBLECH	
103	0	80741	1	STCK	ABDECKBLECH	
104	0	187226	8	STCK	SCHRAUBE	
105	0	184812	2	STCK	DICHTRING ABS	
107	0	186521	2	STCK	HALTER ABS	
108	0	185189	2	STCK	HALTER ABS	
109	0	185190	2	STCK	FÄCHERSCHEIBE ABS	
111	0	84217	4	STCK	STOPFEN	
300	0	189805	2	STCK	BLATTFEDER einschl.Pos.302	
302	0	189806	2	STCK	BUCHSE	
310	0	80744	2	STCK	SCHEIBE	
316	0	80216	1	STCK	FEDERPLATTE	
317	0	80217	1	STCK	FEDERPLATTE	
318	0	189818	2	STCK	ACHSLAPPEN	
319	0	183949	4	STCK	FEDERBÜGEL	
320	0	80745	2	STCK	ACHSLAPPEN	
323	0	189820	8	STCK	SCHEIBE	
324	0	186450	8	STCK	SICHERUNGSMUTTER	
327	0	180575	2	STCK	SCHRAUBE	
328	0	185740	2	STCK	SCHEIBE	
329	0	80218	2	STCK	SICHERUNGSMUTTER M30	
331	0	189807	4	STCK	PLATTE	
370	0	80528	2	STCK	STOSSDAEMPFER	
373	0	189808	2	STCK	GEWINDEBOLZEN	
375	0	186450	4	STCK	SICHERUNGSMUTTER	

KÖGEL Fahrzeugwerke AG

Ersatzteilliste

ANHÄNGERACHSE NHZFSLU 9010

IDNR.325299 O.ABS/300 M.ABS

Ident-Nr.: 80708
TOS-Nr.: 8989
Erstell-Datum: 10.06.1998

Pos.	Var.	Ident-Nr.	Menge	ME	Bezeichnung	Bemerkung
400	0	332708	1	STCK	C-QUERTRÄGER einschl.Pos.331+403	
403	0	189810	4	STCK	BUCHSE	
900	0	800101	1	STCK	LUFTFEDERBALG TYP36 KPL.BPW	

Ersatzteilliste
Anhängerachse NHZFSLU 9010
Ident-Nr. 333072 mit ABS; 333073 ohne ABS

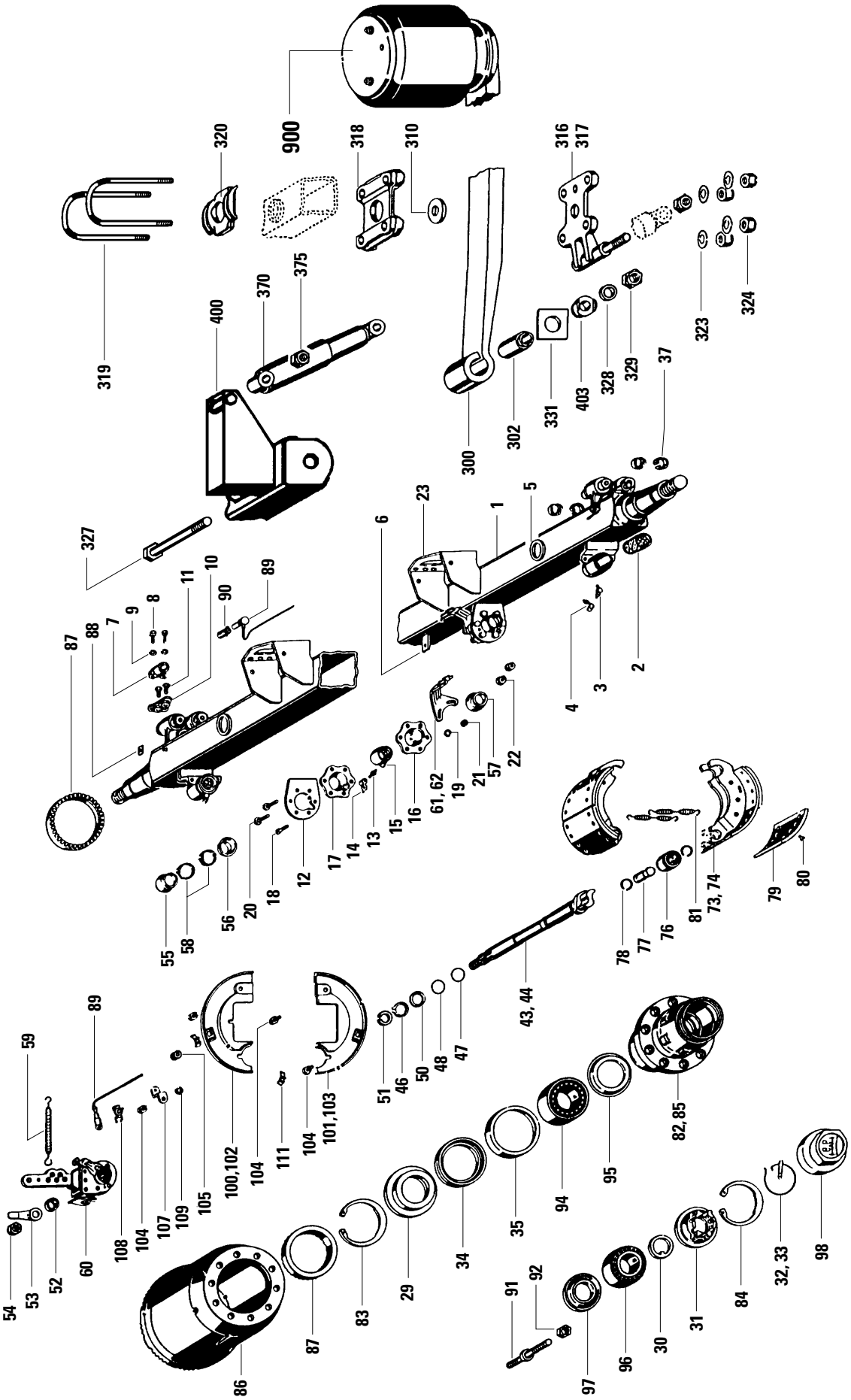

KÖGEL Fahrzeugwerke AG

Ersatzteilliste

ANHÄNGERACHSE NHZFSLU 9010

IDNR.333072 O.ABS/073 M.ABS

Ident-Nr.: 80878
TOS-Nr.: 8989
Erstell-Datum: 10.06.1998

Pos.	Var.	Ident-Nr.	Menge	ME	Bezeichnung	Bemerkung
1	0	80731	1	STCK	ACHSKÖRPERGRUPPE einschl.Pos.2-6,12-18,22,31-33	
2	0	188491	2	STCK	BUCHSE	
3	0	86802	2	STCK	KEGELSCHMIERNIPPEL	
4	0	188492	2	STCK	SCHUTZKAPPE	
5	0	80732	2	STCK	PROFILTEIL	
6	0	183962	1	STCK	PLATTE	
7	0	189771	2	STCK	HALTER ABS	
8	0	189772	4	STCK	ZYLINDERSCHRAUBE ABS	
9	0	189773	4	STCK	FEDERRING ABS	
10	0	80223	2	STCK	HALTER ABS	
11	0	80733	4	STCK	SCHRAUBE ABS	
12	0	80207	2	STCK	PLATTE	
13	0	188493	2	STCK	KEGELSCHMIERNIPPEL	
14	0	188492	2	STCK	SCHUTZKAPPE	
15	0	188494	2	STCK	BUCHSE	
16	0	188495	2	STCK	LAGERHALTER	
17	0	188496	2	STCK	LAGERHALTER	
18	0	84205	8	STCK	SCHRAUBENTEILEGRUPPE einschl.Pos.19+21	
19	0	186276	8	STCK	FEDERSCHEIBE	
20	0	186362	4	STCK	SECHSKANTSCHRAUBE	
21	0	186277	8	STCK	SECHSKANTMUTTER	
22	0	187221	4	STCK	SICHERUNGSMUTTER	
23	0	189813	2	STCK	GRUNDPLATTE	
29	0	188264	2	STCK	STOSSRING	
30	0	188265	2	STCK	SCHEIBE	
31	0	188266	2	STCK	ACHSMUTTER	
32	0	188267	2	STCK	BOLZEN	
33	0	188268	2	STCK	HAKENSPRINGRING	
34	0	189814	2	STCK	WELLENDICHTRING	
35	0	188270	2	STCK	RING	
37	0	80553	8	STCK	HAKENSPRINGRING	
43	0	80526	1	STCK	BREMSNOCKENWELLE LI.	
44	0	80527	1	STCK	BREMSNOCKENWELLE RE.	
45	0	80208	2	STCK	MONTAGE-TEILEGRUPPE	

KÖGEL Fahrzeugwerke AG

Ersatzteilliste

ANHÄNGERACHSE NHZFSLU 9010

IDNR.333072 O.ABS/073 M.ABS

Ident-Nr.: 80878
TOS-Nr.: 8989
Erstell-Datum: 10.06.1998

Pos.	Var.	Ident-Nr.	Menge	ME	Bezeichnung	Bemerkung
					einschl.Pos.46-58	
46	0	85937	4	STCK	SICHERUNGSRING	
47	0	87478	2	STCK	RING	
48	0	183915	2	STCK	RUNDDICHTRING (GRÜN)	
50	0	85979	2	STCK	DICHTRING	
51	0	187172	2	STCK	SPRENGRING	
52	0	187173	2	STCK	SCHEIBE	
53	0	80734	2	STCK	HEBEL BELAGVERSCHL.ANZEIGER	
54	0	86602	2	STCK	SECHSKANTMUTTER	
55	0	188498	2	STCK	DICHTRING	
56	0	188497	2	STCK	DICHTRING	
57	0	187225	2	STCK	DICHTRING	
58	0	188499	4	STCK	SICHERUNGSKLAMMER	
59	0	80219	2	STCK	ZUGFEDER	
60	0	80525	2	STCK	GESTAENGESTELLER	
61	0	187292	1	STCK	FORMBLECH	
62	0	187293	1	STCK	FORMBLECH	
73	0	80735	4	STCK	BREMSBACKEN-GRP.M.BELAG einschl.Pos.74,79,80	
74	0	80736	4	STCK	BREMSBACKEN-GRP.O.BELAG einschl.Pos.76-78	
76	0	80558	4	STCK	ROLLE	
77	0	80559	4	STCK	BOLZEN	
78	0	80560	8	STCK	RING	
79	0	80210	8	STCK	BREMSBELAG ASBESTFREI	
80	0	85941	80	STCK	NIET	
81	0	80737	4	STCK	ZUGFEDER	
82	0	189803	2	STCK	NABE einschl.Pos.85	
83	0	188272	2	STCK	SICHERUNGSRING	
84	0	188273	2	STCK	SICHERUNGSRING	
85	0	85943	20	STCK	KERBSTIFT	
86	0	189804	2	STCK	ECO-BREMSTROMMEL	
87	0	186520	2	STCK	RING (POLRAD)	
88	0	187973	2	STCK	SCHELLE ABS	
89	0	184808	2	STCK	SENSOR F. ABS-WABCO	
90	0	184810	2	STCK	BUCHSE ABS	

KÖGEL Fahrzeugwerke AG

Ersatzteilliste

ANHÄNGERACHSE NHZFSLU 9010

IDNR.333072 O.ABS/073 M.ABS

Ident-Nr.: 80878
TOS-Nr.: 8989
Erstell-Datum: 10.06.1998

Pos.	Var.	Ident-Nr.	Menge	ME	Bezeichnung	Bemerkung
91	0	183971	20	STCK	RADBOLZEN	
92	0	86199	20	STCK	SECHSKANTMUTTER	
94	0	80738	2	STCK	KEGELROLLENLAGER	
95	0	188274	2	STCK	ABDECKBLECH	
96	0	80739	2	STCK	KEGELROLLENLAGER	
97	0	188325	2	STCK	STOSSRING	
98	0	188326	2	STCK	KAPSEL (INNENGEWINDE)	
100	0	80742	1	STCK	ABDECKBLECH	
101	0	80743	1	STCK	ABDECKBLECH	
102	0	80740	1	STCK	ABDECKBLECH	
103	0	80741	1	STCK	ABDECKBLECH	
104	0	187226	8	STCK	SCHRAUBE	
105	0	184812	2	STCK	DICHTRING ABS	
107	0	186521	2	STCK	HALTER ABS	
108	0	185189	2	STCK	HALTER ABS	
109	0	185190	2	STCK	FÄCHERSCHEIBE ABS	
111	0	84217	4	STCK	STOPFEN	
300	0	189805	2	STCK	BLATTFEDER einschl.Pos.302	
302	0	189806	2	STCK	BUCHSE	
310	0	80744	2	STCK	SCHEIBE	
316	0	80216	1	STCK	FEDERPLATTE	
317	0	80217	1	STCK	FEDERPLATTE	
318	0	189818	2	STCK	ACHSLAPPEN	
319	0	183949	4	STCK	FEDERBÜGEL	
320	0	80745	2	STCK	ACHSLAPPEN	
323	0	189820	8	STCK	SCHEIBE	
324	0	186450	8	STCK	SICHERUNGSMUTTER	
327	0	333840	2	STCK	SCHRAUBE (FEDERBOLZEN M30)	
328	0	333841	2	STCK	SCHEIBE	
329	0	80218	2	STCK	SICHERUNGSMUTTER M30	
331	0	189807	4	STCK	PLATTE	
370	0	187113	2	STCK	STOSSDÄMPFER	
373	0	189808	2	STCK	GEWINDEBOLZEN	
375	0	186450	4	STCK	SICHERUNGSMUTTER	

KÖGEL Fahrzeugwerke AG

Ersatzteilliste

ANHÄNGERACHSE NHZFSLU 9010

IDNR.333072 O.ABS/073 M.ABS

Ident-Nr.: 80878
TOS-Nr.: 8989
Erstell-Datum: 10.06.1998

Pos.	Var.	Ident-Nr.	Menge	ME	Bezeichnung	Bemerkung
400	0	80876	1	STCK	C-TRÄGER einschl.Pos.331+403	
403	0	80877	4	STCK	BUCHSE	
900	0	800103	1	STCK	LUFTFEDERBALG TYP36-1 KPL.BPW	

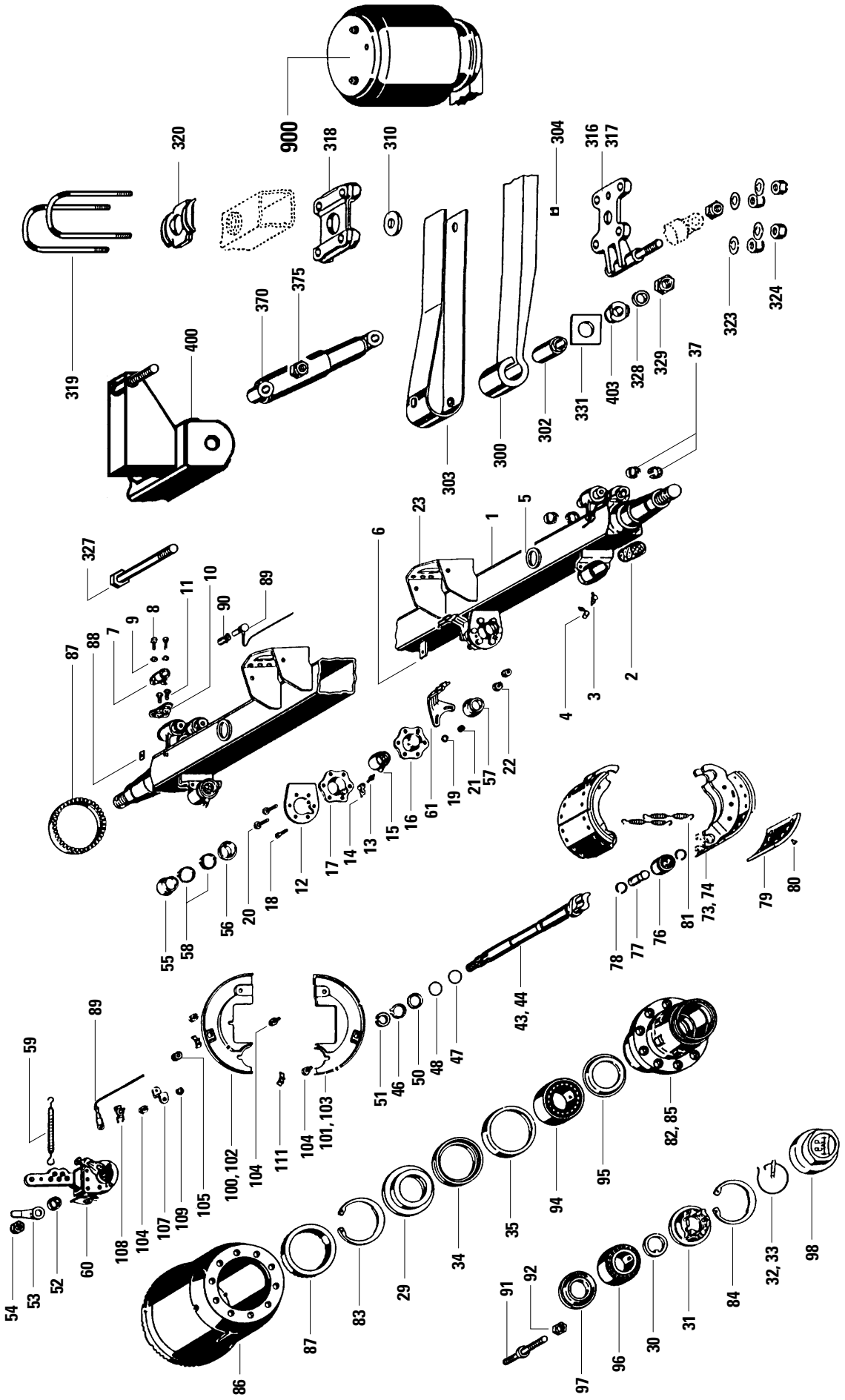
900
320
318
310
304
316
317
319
370
375
400
303
300
302
331
403
328
329
323
324
37
327
23
6
1
5
11
10
89
90
8
9
7
88
87
2
3
4
22
57
21
19
61
16
15
13
14
17
12
18
20
56
58
55
73, 74
81
76
77
78
79
80
43, 44
47
48
50
46
51
82, 85
95
94
35
34
29
83
87
86
101, 103
104
111
100, 102
105
109
107
104
108
60
52
53
54
59
98
32, 33
84
31
30
96
97
92
91

KÖGEL Fahrzeugwerke AG

Ersatzteilliste

ANHÄNGERACHSE NHZFSLU 9010 ECO

IDNR.333356 MIT/333357 OHNE ABS

Ident-Nr.: 800036
TOS-Nr.: 8989
Erstell-Datum: 10.06.1998

Pos.	Var.	Ident-Nr.	Menge	ME	Bezeichnung	Bemerkung
1	0	800037	1	STCK	ACHSKÖRPERGRUPPE einschl.Pos.2-6,12-18,22,31-33	
2	0	188491	2	STCK	BUCHSE	
3	0	86802	2	STCK	KEGELSCHMIERNIPPEL	
4	0	188492	2	STCK	SCHUTZKAPPE	
5	0	80732	2	STCK	PROFILTEIL	
6	0	183962	1	STCK	PLATTE	
7	0	189771	2	STCK	HALTER ABS	
8	0	189772	4	STCK	ZYLINDERSCHRAUBE ABS	
9	0	189773	4	STCK	FEDERRING ABS	
10	0	80223	2	STCK	HALTER ABS	
11	0	80733	4	STCK	SCHRAUBE ABS	
12	0	80207	2	STCK	PLATTE	
13	0	188493	2	STCK	KEGELSCHMIERNIPPEL	
14	0	188492	2	STCK	SCHUTZKAPPE	
15	0	188494	2	STCK	BUCHSE	
16	0	188495	2	STCK	LAGERHALTER	
17	0	188496	2	STCK	LAGERHALTER	
18	0	84205	8	STCK	SCHRAUBENTEILEGRUPPE einschl.Pos.19-21	
19	0	186276	8	STCK	FEDERSCHEIBE	
20	0	186362	4	STCK	SECHSKANTSCHRAUBE	
21	0	186277	8	STCK	SECHSKANTMUTTER	
22	0	187221	4	STCK	SICHERUNGSMUTTER	
23	0	800038	2	STCK	GRUNDPLATTE	
29	0	188264	2	STCK	STOSSRING	
30	0	188265	2	STCK	SCHEIBE	
31	0	188266	2	STCK	ACHSMUTTER	
32	0	188267	2	STCK	BOLZEN	
33	0	188268	2	STCK	HAKENSPRINGRING	
34	0	189814	2	STCK	WELLENDICHTRING	
35	0	188270	2	STCK	RING	
37	0	80553	8	STCK	HAKENSPRINGRING	
43	0	800039	1	STCK	BREMSNOCKENWELLE LINKS	
44	0	800040	1	STCK	BREMSNOCKENWELLE RECHTS	
45	0	80208	2	STCK	MONTAGE-TEILEGRUPPE	

KÖGEL Fahrzeugwerke AG

Ersatzteilliste

ANHÄNGERACHSE NHZFSLU 9010 ECO

IDNR.333356 MIT/333357 OHNE ABS

Ident-Nr.: 800036
TOS-Nr.: 8989
Erstell-Datum: 10.06.1998

Pos.	Var.	Ident-Nr.	Menge	ME	Bezeichnung	Bemerkung
					einschl.Pos.46-58	
46	0	85937	4	STCK	SICHERUNGSRING	
47	0	87478	2	STCK	RING	
48	0	183915	2	STCK	RUNDDICHTRING (GRÜN)	
50	0	85979	2	STCK	DICHTRING	
51	0	187172	2	STCK	SPRENGRING	
52	0	80893	2	STCK	SCHEIBE	
53	0	311565	2	STCK	HEBEL BELAGVERSCHL.ANZEIGER	
54	0	86602	2	STCK	SECHSKANTMUTTER	
55	0	188498	2	STCK	DICHTRING	
56	0	188497	2	STCK	DICHTRING	
57	0	187225	2	STCK	DICHTRING	
58	0	188499	4	STCK	SICHERUNGSKLAMMER	
59	0	800041	2	STCK	ZUGFEDER	
60	0	332885	2	STCK	GESTÄNGESTELLER ECO-MASTER	
61	0	80555	1	STCK	FORMBLECH	
73	0	80735	4	STCK	BREMSBACKEN-GRP.M.BELAG einschl.Pos.74,79,80	
74	0	80736	4	STCK	BREMSBACKEN-GRP.O.BELAG einschl.Pos.76-78	
76	0	80558	4	STCK	ROLLE	
77	0	80559	4	STCK	BOLZEN	
78	0	80560	8	STCK	RING	
79	0	80210	8	STCK	BREMSBELAG ASBESTFREI	
80	0	85941	80	STCK	NIET	
81	0	80737	4	STCK	ZUGFEDER	
82	0	189803	2	STCK	NABE einschl.Pos.85	
83	0	188272	2	STCK	SICHERUNGSRING	
84	0	188273	2	STCK	SICHERUNGSRING	
85	0	85943	20	STCK	KERBSTIFT	
86	0	189804	2	STCK	ECO-BREMSTROMMEL	
87	0	186520	2	STCK	RING (POLRAD)	
88	0	187973	2	STCK	SCHELLE ABS	
89	0	184808	2	STCK	SENSOR F. ABS-WABCO	
90	0	184810	2	STCK	BUCHSE ABS	
91	0	183971	20	STCK	RADBOLZEN	

KÖGEL Fahrzeugwerke AG

Ersatzteilliste

ANHÄNGERACHSE NHZFSLU 9010 ECO

IDNR.333356 MIT/333357 OHNE ABS

Ident-Nr.: 800036
TOS-Nr.: 8989
Erstell-Datum: 10.06.1998

Pos.	Var.	Ident-Nr.	Menge	ME	Bezeichnung	Bemerkung
92	0	86199	20	STCK	SECHSKANTMUTTER	
94	0	80738	2	STCK	KEGELROLLENLAGER	
95	0	188274	2	STCK	ABDECKBLECH	
96	0	80739	2	STCK	KEGELROLLENLAGER	
97	0	188325	2	STCK	STOSSRING	
98	0	188326	2	STCK	KAPSEL (INNENGEWINDE)	
100	0	80742	1	STCK	ABDECKBLECH	
101	0	80743	1	STCK	ABDECKBLECH	
102	0	80740	1	STCK	ABDECKBLECH	
103	0	80741	1	STCK	ABDECKBLECH	
104	0	187226	8	STCK	SCHRAUBE	
105	0	184812	2	STCK	DICHTRING ABS	
107	0	186521	2	STCK	HALTER ABS	
108	0	185189	2	STCK	HALTER ABS	
109	0	185190	2	STCK	FÄCHERSCHEIBE ABS	
111	0	84217	4	STCK	STOPFEN	
300	0	82924	2	STCK	BLATTFEDER einschl.Pos.302	
302	0	189806	2	STCK	BUCHSE	
303	0	80109	2	STCK	SICHERUNGSBLECH	
304	0	80102	2	STCK	BOLZEN	
316	0	80216	1	STCK	FEDERPLATTE	
317	0	80217	1	STCK	FEDERPLATTE	
318	0	189818	2	STCK	ACHSLAPPEN	
319	0	336659	4	STCK	FEDERBÜGEL	
320	0	80745	2	STCK	ACHSLAPPEN	
323	0	189820	8	STCK	SCHEIBE	
324	0	186450	8	STCK	SICHERUNGSMUTTER	
327	0	333840	2	STCK	SCHRAUBE (FEDERBOLZEN M30)	
328	0	333841	2	STCK	SCHEIBE	
329	0	80218	2	STCK	SICHERUNGSMUTTER M30	
331	0	189807	4	STCK	PLATTE	
370	0	325732	2	STCK	STOSSDÄMPFER	
375	0	186450	4	STCK	SICHERUNGSMUTTER	
400	0	800042	1	STCK	C-TRÄGER einschl.Pos.331+403	

KÖGEL Fahrzeugwerke AG

Ersatzteilliste

ANHÄNGERACHSE NHZFSLU 9010 ECO
IDNR.333356 MIT/333357 OHNE ABS

Ident-Nr.: 800036
TOS-Nr.: 8989
Erstell-Datum: 10.06.1998

Pos.	Var.	Ident-Nr.	Menge	ME	Bezeichnung	Bemerkung
403	0	80877	4	STCK	BUCHSE	
900	0	800104	1	STCK	LUFTFEDERBALG TYP36K KPL.BPW	

Ersatzteilliste
Anhängerachse NHZFSLU 9010
Ident-Nr. 333373 mit ABS; 333374 ohne ABS

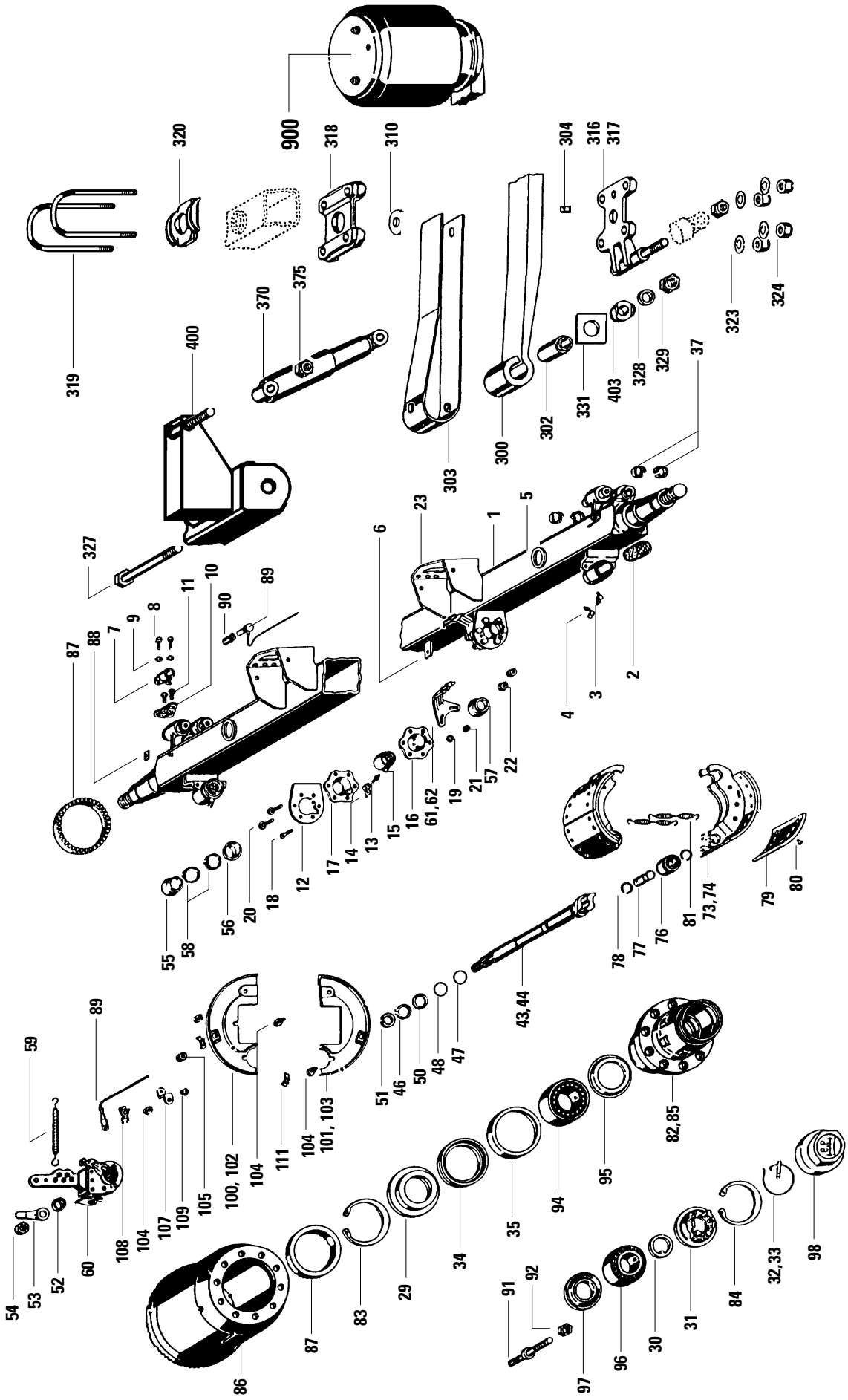

KÖGEL Fahrzeugwerke AG

Ersatzteilliste

ANHÄNGERACHSE NHZFSLU 9010 ECO

IDNR.333373 M.ABS/333374 O.ABS

Ident-Nr.: 800059
TOS-Nr.: 8989
Erstell-Datum: 10.06.1998

Pos.	Var.	Ident-Nr.	Menge	ME	Bezeichnung	Bemerkung
1	0	80731	1	STCK	ACHSKÖRPERGRUPPE einschl.Pos.2-6,12-18,22,31-33	
2	0	188491	2	STCK	BUCHSE	
3	0	86802	2	STCK	KEGELSCHMIERNIPPEL	
4	0	188492	2	STCK	SCHUTZKAPPE	
5	0	80732	2	STCK	PROFILTEIL	
6	0	183962	1	STCK	PLATTE	
7	0	189771	2	STCK	HALTER ABS	
8	0	189772	4	STCK	ZYLINDERSCHRAUBE ABS	
9	0	189773	4	STCK	FEDERRING ABS	
10	0	80223	2	STCK	HALTER ABS	
11	0	80733	4	STCK	SCHRAUBE ABS	
12	0	80207	2	STCK	PLATTE	
13	0	188493	2	STCK	KEGELSCHMIERNIPPEL	
14	0	188492	2	STCK	SCHUTZKAPPE	
15	0	188494	2	STCK	BUCHSE	
16	0	188495	2	STCK	LAGERHALTER	
17	0	188496	2	STCK	LAGERHALTER	
18	0	84205	8	STCK	SCHRAUBENTEILEGRUPPE einschl.Pos.19+21	
19	0	186276	8	STCK	FEDERSCHEIBE	
20	0	186362	4	STCK	SECHSKANTSCHRAUBE	
21	0	186277	8	STCK	SECHSKANTMUTTER	
22	0	187221	4	STCK	SICHERUNGSMUTTER	
23	0	189813	2	STCK	GRUNDPLATTE	
29	0	188264	2	STCK	STOSSRING	
30	0	188265	2	STCK	SCHEIBE	
31	0	188266	2	STCK	ACHSMUTTER	
32	0	188267	2	STCK	BOLZEN	
33	0	188268	2	STCK	HAKENSPRINGRING	
34	0	189814	2	STCK	WELLENDICHTRING	
35	0	188270	2	STCK	RING	
37	0	80553	8	STCK	HAKENSPRINGRING	
43	0	80526	1	STCK	BREMSNOCKENWELLE LI.	
44	0	80527	1	STCK	BREMSNOCKENWELLE RE.	
45	0	80208	2	STCK	MONTAGE-TEILEGRUPPE	

KÖGEL Fahrzeugwerke AG

Ersatzteilliste

ANHÄNGERACHSE NHZFSLU 9010 ECO

IDNR.333373 M.ABS/333374 O.ABS

Ident-Nr.: 800059
TOS-Nr.: 8989
Erstell-Datum: 10.06.1998

Pos.	Var.	Ident-Nr.	Menge	ME	Bezeichnung	Bemerkung
					einschl.Pos.46-58	
46	0	85937	4	STCK	SICHERUNGSRING	
47	0	87478	2	STCK	RING	
48	0	183915	2	STCK	RUNDDICHTRING (GRÜN)	
50	0	85979	2	STCK	DICHTRING	
51	0	187172	2	STCK	SPRENGRING	
52	0	80893	2	STCK	SCHEIBE	
53	0	80734	2	STCK	HEBEL BELAGVERSCHL.ANZEIGER	
54	0	86602	2	STCK	SECHSKANTMUTTER	
55	0	188498	2	STCK	DICHTRING	
56	0	188497	2	STCK	DICHTRING	
57	0	187225	2	STCK	DICHTRING	
58	0	188499	4	STCK	SICHERUNGSKLAMMER	
59	0	80219	2	STCK	ZUGFEDER	
60	0	80525	2	STCK	GESTAENGESTELLER	
61	0	187292	1	STCK	FORMBLECH	
62	0	187293	1	STCK	FORMBLECH	
73	0	80735	4	STCK	BREMSBACKEN-GRP.M.BELAG einschl.Pos.74,79,80	
74	0	80736	4	STCK	BREMSBACKEN-GRP.O.BELAG einschl.Pos.76-78	
76	0	80558	4	STCK	ROLLE	
77	0	80559	4	STCK	BOLZEN	
78	0	80560	8	STCK	RING	
79	0	80210	8	STCK	BREMSBELAG ASBESTFREI	
80	0	85941	80	STCK	NIET	
81	0	80737	4	STCK	ZUGFEDER	
82	0	189803	2	STCK	NABE einschl.Pos.85	
83	0	188272	2	STCK	SICHERUNGSRING	
84	0	188273	2	STCK	SICHERUNGSRING	
85	0	85943	20	STCK	KERBSTIFT	
86	0	189804	2	STCK	ECO-BREMSTROMMEL	
87	0	186520	2	STCK	RING (POLRAD)	
88	0	187973	2	STCK	SCHELLE ABS	
89	0	335664	2	STCK	ABS STABSENSOR 0,4 M LANG	
90	0	184810	2	STCK	BUCHSE ABS	

KÖGEL Fahrzeugwerke AG

Ersatzteilliste

ANHÄNGERACHSE NHZFSLU 9010 ECO

IDNR.333373 M.ABS/333374 O.ABS

Ident-Nr.: 800059
TOS-Nr.: 8989
Erstell-Datum: 10.06.1998

Pos.	Var.	Ident-Nr.	Menge	ME	Bezeichnung	Bemerkung
91	0	183971	20	STCK	RADBOLZEN	
92	0	86199	20	STCK	SECHSKANTMUTTER	
94	0	80738	2	STCK	KEGELROLLENLAGER	
95	0	188274	2	STCK	ABDECKBLECH	
96	0	80739	2	STCK	KEGELROLLENLAGER	
97	0	188325	2	STCK	STOSSRING	
98	0	188326	2	STCK	KAPSEL (INNENGEWINDE)	
100	0	80742	1	STCK	ABDECKBLECH	
101	0	80743	1	STCK	ABDECKBLECH	
102	0	80740	1	STCK	ABDECKBLECH	
103	0	80741	1	STCK	ABDECKBLECH	
104	0	187226	8	STCK	SCHRAUBE	
105	0	184812	2	STCK	DICHTRING ABS	
107	0	186521	2	STCK	HALTER ABS	
108	0	185189	2	STCK	HALTER ABS	
109	0	185190	2	STCK	FÄCHERSCHEIBE ABS	
111	0	84217	4	STCK	STOPFEN	
300	0	800060	2	STCK	BLATTFEDER einschl.Pos.302	
302	0	189806	2	STCK	BUCHSE	
303	0	80109	2	STCK	SICHERUNGSBLECH	
304	0	800061	2	STCK	BOLZEN	
316	0	80216	1	STCK	FEDERPLATTE	
317	0	80217	1	STCK	FEDERPLATTE	
318	0	189818	2	STCK	ACHSLAPPEN	
319	0	336659	4	STCK	FEDERBÜGEL	
320	0	80745	2	STCK	ACHSLAPPEN	
323	0	189820	8	STCK	SCHEIBE	
324	0	186450	8	STCK	SICHERUNGSMUTTER	
327	0	333840	2	STCK	SCHRAUBE (FEDERBOLZEN M30)	
328	0	333841	2	STCK	SCHEIBE	
329	0	80218	2	STCK	SICHERUNGSMUTTER M30	
331	0	189807	4	STCK	PLATTE	
370	0	187113	2	STCK	STOSSDÄMPFER	
375	0	186450	4	STCK	SICHERUNGSMUTTER	

KÖGEL Fahrzeugwerke AG

Ersatzteilliste

ANHÄNGERACHSE NHZFSLU 9010 ECO

IDNR.333373 M.ABS/333374 O.ABS

Ident-Nr.: 800059
TOS-Nr.: 8989
Erstell-Datum: 10.06.1998

Pos.	Var.	Ident-Nr.	Menge	ME	Bezeichnung	Bemerkung
400	0	82989	1	STCK	C-TRÄGER einschl.Pos.331+403	
403	0	80877	4	STCK	BUCHSE	
900	0	800101	1	STCK	LUFTFEDERBALG TYP36 KPL.BPW	

Ersatzteilliste
Anhängerachse KHZFOT 9010 ECO
Ident-Nr. 325923 m.ABS; 326370 o.ABS

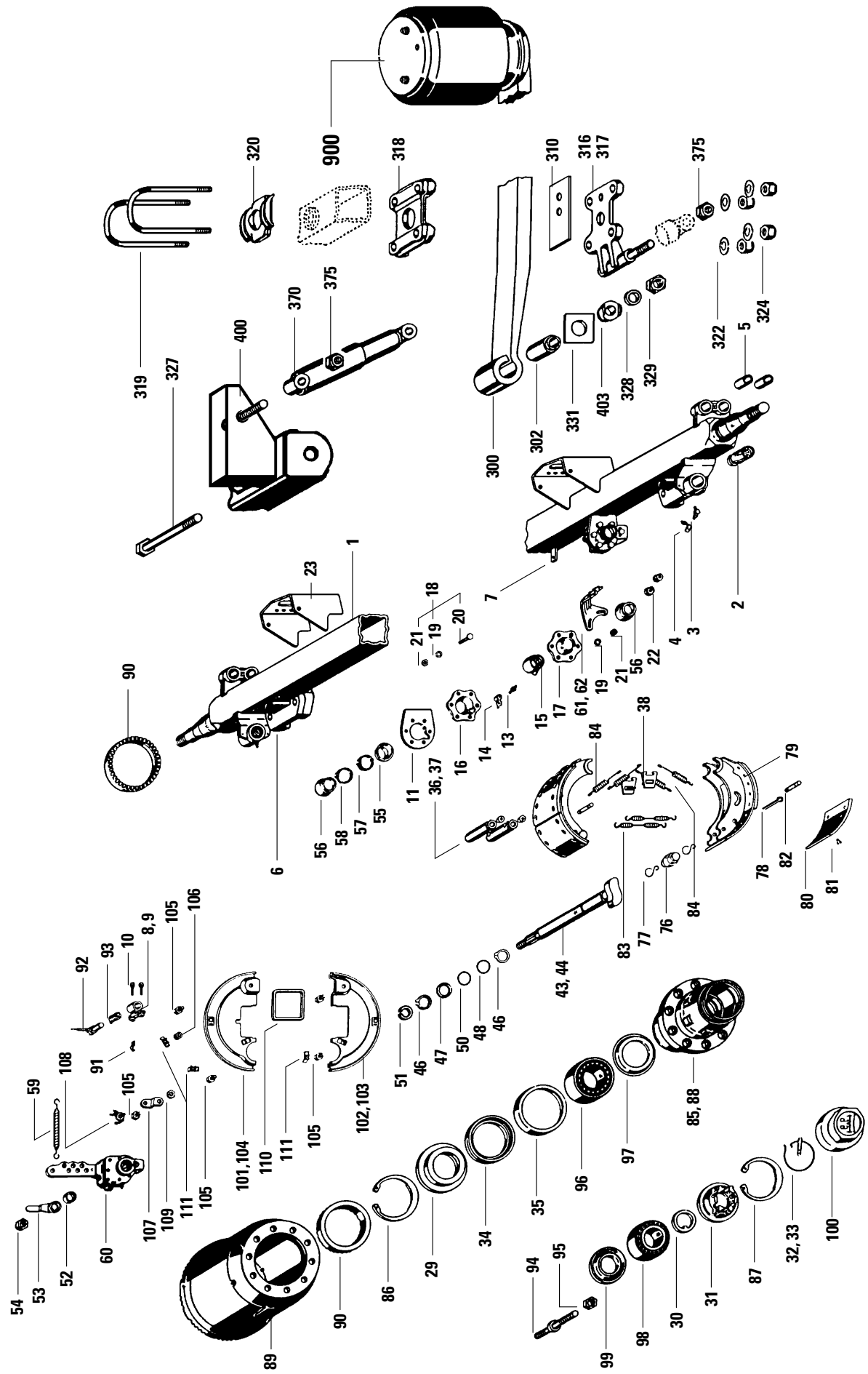

KÖGEL Fahrzeugwerke AG

Ersatzteilliste

ANHÄNGERACHSE KHZFOT 9010 ECO

IDNR.325923 MIT/326370 OHNE ABS

Ident-Nr.: 800047
TOS-Nr.: 8989
Erstell-Datum: 10.06.1998

Pos.	Var.	Ident-Nr.	Menge	ME	Bezeichnung	Bemerkung
1	0	800046	1	STCK	ACHSKÖRPER-GRUPPE einschl.Pos.2-18,23,31 bis 33	
2	0	188491	2	STCK	BUCHSE	
3	0	85954	2	STCK	KEGELSCHMIERNIPPEL	
4	0	188492	2	STCK	SCHUTZKAPPE	
5	0	181624	4	STCK	BUCHSE	
6	0	189818	2	STCK	ACHSLAPPEN	
7	0	183962	1	STCK	PLATTE	
8	0	80112	1	STCK	HALTER ABS	
9	0	80113	1	STCK	HALTER ABS	
10	0	185955	4	STCK	GEWINDE-SCHNEIDSCHRAUBE	
11	0	187286	2	STCK	PLATTE	
13	0	188493	2	STCK	KEGELSCHMIERNIPPEL	
14	0	188492	2	STCK	SCHUTZKAPPE	
15	0	188494	2	STCK	BUCHSE	
16	0	188496	2	STCK	LAGERHALTER	
17	0	188495	2	STCK	LAGERHALTER	
18	0	84205	12	STCK	SCHRAUBENTEILEGRUPPE einschl.Pos.19 bis 22	
19	0	186276	12	STCK	FEDERSCHEIBE	
20	0	186362	4	STCK	SECHSKANTSCHRAUBE	
21	0	186277	12	STCK	SECHSKANTMUTTER	
22	0	187221	4	STCK	SICHERUNGSMUTTER	
23	0	189813	2	STCK	GRUNDPLATTE	
29	0	188264	2	STCK	STOSSRING	
30	0	188265	2	STCK	SCHEIBE	
31	0	188266	2	STCK	ACHSMUTTER	
32	0	188267	2	STCK	BOLZEN	
33	0	188268	2	STCK	HAKENSPRINGRING	
34	0	189814	2	STCK	WELLENDICHTRING	
35	0	188270	2	STCK	RING	
36	0	180527	4	STCK	BOLZEN einschl.Pos.37+38	
37	0	180528	4	STCK	BOLZEN	
38	0	180529	4	STCK	FORMBLECH	
43	0	187289	1	STCK	BREMSNOCKENWELLE LINKS	

KÖGEL Fahrzeugwerke AG

Ersatzteilliste

ANHÄNGERACHSE KHZFOT 9010 ECO

IDNR.325923 MIT/326370 OHNE ABS

Ident-Nr.: 800047
TOS-Nr.: 8989
Erstell-Datum: 10.06.1998

Pos.	Var.	Ident-Nr.	Menge	ME	Bezeichnung	Bemerkung
44	0	187290	1	STCK	BREMSNOCKENWELLE RE.	
45	0	189643	2	STCK	MONTAGETEILEGRUPPE einschl.Pos.46 bis 53,54,55 bis 57,58	
46	0	85937	4	STCK	SICHERUNGSRING	
47	0	189548	2	STCK	RING	
48	0	183915	2	STCK	RUNDDICHTRING (GRÜN)	
50	0	85979	2	STCK	DICHTRING	
51	0	187172	2	STCK	SPRENGRING	
52	0	80893	2	STCK	SCHEIBE	
53	0	311565	2	STCK	HEBEL BELAGVERSCHL.ANZEIGER	
54	0	86602	2	STCK	SECHSKANTMUTTER	
55	0	188498	2	STCK	DICHTRING	
56	0	188497	2	STCK	DICHTRING	
57	0	187225	2	STCK	DICHTRING	
58	0	188499	4	STCK	SICHERUNGSKLAMMER	
59	0	80219	2	STCK	ZUGFEDER	
60	0	80220	2	STCK	GESTÄNGESTELLER ECO-MAT	
61	0	187292	1	STCK	FORMBLECH	
62	0	187293	1	STCK	FORMBLECH	
73	0	800045	4	STCK	BREMSBACKEN-GRUPPE einschl.Pos.74,79,80,81	
74	0	187295	4	STCK	BREMSBACKEN-GRP.O.BELAG einschl.Pos.76-78	
76	0	180532	4	STCK	ROLLE	
77	0	180533	8	STCK	SICHERUNGSKLAMMER	
78	0	185116	4	STCK	SPLINT	
79	0	82932	4	STCK	BREMSBELAG,BOLZENSEITE	
80	0	82933	4	STCK	BREMSBELAG,NOCKENSEITE	
81	0	85941	72	STCK	NIET	
82	0	85967	4	STCK	BOLZEN einschl.Pos.85	
83	0	189557	4	STCK	ZUGFEDER	
84	0	180535	8	STCK	ZUGFEDER	
85	0	189803	2	STCK	NABE einschl.Pos.88	
86	0	188272	2	STCK	SICHERUNGSRING	
87	0	188273	2	STCK	SICHERUNGSRING	

KÖGEL Fahrzeugwerke AG

Ersatzteilliste

ANHÄNGERACHSE KHZFOT 9010 ECO

IDNR.325923 MIT/326370 OHNE ABS

Ident-Nr.: 800047
TOS-Nr.: 8989
Erstell-Datum: 10.06.1998

Pos.	Var.	Ident-Nr.	Menge	ME	Bezeichnung	Bemerkung
88	0	85943	16	STCK	KERBSTIFT	
89	0	800030	2	STCK	BREMSTROMMEL ECO	
90	0	186520	2	STCK	RING (POLRAD)	
91	0	187973	2	STCK	SCHELLE ABS	
92	0	335664	2	STCK	ABS STABSENSOR 0,4 M LANG	
93	0	184810	2	STCK	BUCHSE ABS	
94	0	183971	16	STCK	RADBOLZEN	
95	0	86199	16	STCK	SECHSKANTMUTTER	
96	0	80738	2	STCK	KEGELROLLENLAGER	
97	0	188274	2	STCK	ABDECKBLECH	
98	0	80739	2	STCK	KEGELROLLENLAGER	
99	0	188325	2	STCK	STOSSRING	
100	0	188326	2	STCK	KAPSEL (INNENGEWINDE)	
101	0	187300	1	STCK	ABDECKBLECH LINKS OBEN	
102	0	187301	1	STCK	ABDECKBLECH LINKS UNTEN	
103	0	187302	1	STCK	ABDECKBLECH RECHTS UNTEN	
104	0	187303	1	STCK	ABDECKBLECH RECHTS OBEN	
105	0	187226	8	STCK	SCHRAUBE	
106	0	184812	2	STCK	DICHTRING ABS	
107	0	185188	2	STCK	HALTER ABS	
108	0	185189	2	STCK	HALTER ABS	
109	0	185190	2	STCK	FÄCHERSCHEIBE ABS	
110	0	183929	2	STCK	DICHTUNG	
111	0	84217	4	STCK	STOPFEN	
300	0	82990	2	STCK	BLATTFEDER einschl.Pos.302	
302	0	189806	2	STCK	BUCHSE	
310	0	189817	2	STCK	PLATTE	
316	0	187304	1	STCK	FEDERPLATTE	
317	0	187305	1	STCK	FEDERPLATTE	
318	0	189818	2	STCK	ACHSLAPPEN	
319	0	800044	4	STCK	FEDERBÜGEL	
320	0	189819	2	STCK	SEGMENT	
322	0	189820	8	STCK	SCHEIBE	
324	0	186450	8	STCK	SICHERUNGSMUTTER	

KÖGEL Fahrzeugwerke AG

Ersatzteilliste

ANHÄNGERACHSE KHZFOT 9010 ECO

IDNR.325923 MIT/326370 OHNE ABS

Ident-Nr.: 800047
TOS-Nr.: 8989
Erstell-Datum: 10.06.1998

Pos.	Var.	Ident-Nr.	Menge	ME	Bezeichnung	Bemerkung
327	0	333840	2	STCK	SCHRAUBE (FEDERBOLZEN M30)	
328	0	333841	2	STCK	SCHEIBE	
329	0	80218	2	STCK	SICHERUNGSMUTTER M30	
331	0	189807	4	STCK	PLATTE	
370	0	184516	2	STCK	STOSSDÄMPFER	
375	0	186450	4	STCK	SICHERUNGSMUTTER	
400	0	800043	1	STCK	C-TRÄGER einschl.Pos.331+403	
403	0	80877	4	STCK	BUCHSE	
900	0	800103	1	STCK	LUFTFEDERBALG TYP36-1 KPL.BPW	

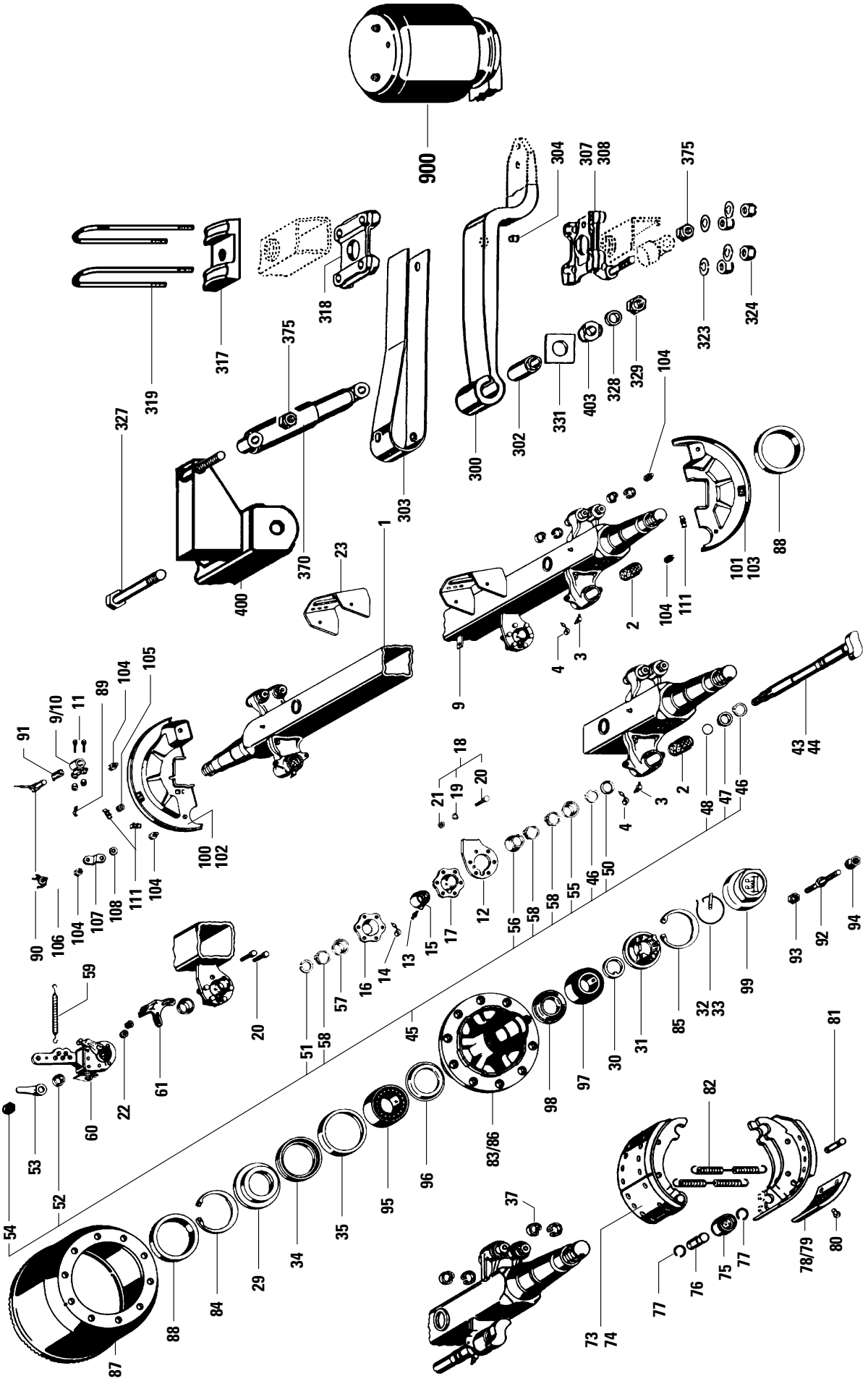
900
304
307
308
375
318
317
319
327
375
370
400
23
1
303
300
302
331
403
328
329
104
323
324
101
103
88
2
104
111
4
3
9
43
44
46
47
48
2
3
4
50
46
55
58
58
56
12
17
15
13
14
16
57
58
51
45
20
61
22
60
59
53
52
54
87
88
84
29
34
35
95
96
83/86
98
97
30
31
85
32
33
99
93
92
94
81
82
78/79
80
75
77
76
77
73
74
37
91
90
106
104
107
108
111
104
100
102
105
104
89
11
9/10
18
21
19
20

KÖGEL Fahrzeugwerke AG

Ersatzteilliste

ANHÄNGERACHSE KHSFSLM 9008 ECO

IDNR.324994 M.ABS/330226 O.ABS

Ident-Nr.: 800088
TOS-Nr.: 8989
Erstell-Datum: 10.06.1998

Pos.	Var.	Ident-Nr.	Menge	ME	Bezeichnung	Bemerkung
1	0	82963	1	STCK	ACHSKÖRPERGRUPPE einschl. Pos.2-8,12-18,20,22,23, 31 - 33	
2	0	188491	2	STCK	BUCHSE	
3	0	85954	2	STCK	KEGELSCHMIERNIPPEL	
4	0	188492	2	STCK	SCHUTZKAPPE	
7	0	80732	2	STCK	PROFILTEIL	
8	0	183962	1	STCK	PLATTE	
9	0	80112	1	STCK	HALTER ABS	
10	0	80113	1	STCK	HALTER ABS	
11	0	185955	4	STCK	GEWINDE-SCHNEIDSCHRAUBE	
12	0	187286	2	STCK	PLATTE	
13	0	188493	2	STCK	KEGELSCHMIERNIPPEL	
14	0	188492	2	STCK	SCHUTZKAPPE	
15	0	188494	2	STCK	BUCHSE	
16	0	188496	2	STCK	LAGERHALTER	
17	0	188495	2	STCK	LAGERHALTER	
18	0	84205	8	STCK	SCHRAUBENTEILEGRUPPE einschl.Pos.19-21	
19	0	186276	8	STCK	FEDERSCHEIBE	
20	0	186362	4	STCK	SECHSKANTSCHRAUBE	
21	0	186277	8	STCK	SECHSKANTMUTTER	
22	0	187221	4	STCK	SICHERUNGSMUTTER	
23	0	82935	2	STCK	GRUNDPLATTE	
29	0	188264	2	STCK	STOSSRING	
30	0	188265	2	STCK	SCHEIBE	
31	0	188266	2	STCK	ACHSMUTTER	
32	0	188267	2	STCK	BOLZEN	
33	0	188268	2	STCK	HAKENSPRINGRING	
34	0	189814	2	STCK	WELLENDICHTRING	
35	0	188270	2	STCK	RING	
37	0	80553	8	STCK	HAKENSPRINGRING	
43	0	89805	1	STCK	BREMSNOCKENWELLE LI.	
44	0	89806	1	STCK	BREMSNOCKENWELLE RE.	
45	0	189643	2	STCK	MONTAGETEILEGRUPPE einschl. Pos.46-52,54,55,58	
46	0	85937	4	STCK	SICHERUNGSRING	

KÖGEL Fahrzeugwerke AG

Ersatzteilliste

ANHÄNGERACHSE KHSFSLM 9008 ECO

IDNR.324994 M.ABS/330226 O.ABS

Ident-Nr.: 800088
TOS-Nr.: 8989
Erstell-Datum: 10.06.1998

Pos.	Var.	Ident-Nr.	Menge	ME	Bezeichnung	Bemerkung
47	0	189548	2	STCK	RING	
48	0	183915	2	STCK	RUNDDICHTRING (GRÜN)	
50	0	85979	2	STCK	DICHTRING	
51	0	187172	2	STCK	SPRENGRING	
52	0	80893	2	STCK	SCHEIBE	
53	0	311565	2	STCK	HEBEL BELAGVERSCHL.ANZEIGER	
54	0	86602	2	STCK	SECHSKANTMUTTER	
55	0	188498	2	STCK	DICHTRING	
56	0	188497	2	STCK	DICHTRING	
57	0	187225	2	STCK	DICHTRING	
58	0	188499	4	STCK	SICHERUNGSKLAMMER	
59	0	78799	2	STCK	ZUGFEDER	
60	0	332885	2	STCK	GESTÄNGESTELLER ECO-MASTER	
61	0	80555	1	STCK	FORMBLECH	
73	0	82930	4	STCK	BREMSBACKEN-GRP.M.BELAG einschl. Pos.74,78-80	
74	0	82931	4	STCK	BREMSBACKEN-GRP.O.BELAG einschl. Pos.75-77	
75	0	80558	4	STCK	ROLLE	
76	0	80559	4	STCK	BOLZEN	
77	0	80560	8	STCK	RING	
78	0	82932	4	STCK	BREMSBELAG,BOLZENSEITE	
79	0	82933	4	STCK	BREMSBELAG,NOCKENSEITE	
80	0	85941	72	STCK	NIET	
81	0	82925	4	STCK	BOLZEN	
82	0	82928	2	STCK	ZUGFEDER	
83	0	82929	2	STCK	NABE einschl. Pos.86	
84	0	188272	2	STCK	SICHERUNGSRING	
85	0	188273	2	STCK	SICHERUNGSRING	
86	0	85943	20	STCK	KERBSTIFT	
87	0	189816	2	STCK	ECO-BREMSTROMMEL	
88	0	184807	2	STCK	RING (POLRAD)	
89	0	187973	2	STCK	SCHELLE ABS	
90	0	335664	2	STCK	ABS STABSENSOR 0,4 M LANG	
91	0	184810	2	STCK	BUCHSE ABS	

KÖGEL Fahrzeugwerke AG

Ersatzteilliste

ANHÄNGERACHSE KHSFSLM 9008 ECO

IDNR.324994 M.ABS/330226 O.ABS

Ident-Nr.: 800088
TOS-Nr.: 8989
Erstell-Datum: 10.06.1998

Pos.	Var.	Ident-Nr.	Menge	ME	Bezeichnung	Bemerkung
92	0	86648	20	STCK	RADBOLZEN	
93	0	86199	20	STCK	SECHSKANTMUTTER	
94	0	335104	20	STCK	RADMUTTER M22X1,5	
95	0	80738	2	STCK	KEGELROLLENLAGER	
96	0	188274	2	STCK	ABDECKBLECH	
97	0	80739	2	STCK	KEGELROLLENLAGER	
98	0	188325	2	STCK	STOSSRING	
99	0	188326	2	STCK	KAPSEL (INNENGEWINDE)	
100	0	337449	1	STCK	ABDECKBLECH LINKS OBEN	
101	0	337450	1	STCK	ABDECKBLECH LINKS UNTEN	
102	0	337451	1	STCK	ABDECKBLECH RECHTS OBEN	
103	0	337452	1	STCK	ABDECKBLECH RECHTS UNTEN	
104	0	187226	8	STCK	SCHRAUBE	
105	0	184812	2	STCK	DICHTRING ABS	
106	0	186521	2	STCK	HALTER ABS	
107	0	185189	2	STCK	HALTER ABS	
108	0	185190	2	STCK	FÄCHERSCHEIBE ABS	
111	0	84217	4	STCK	STOPFEN	
300	0	331283	2	STCK	BLATTFEDER einschl. Pos.302	
302	0	189806	2	STCK	BUCHSE	
303	0	80109	2	STCK	SICHERUNGSBLECH	
304	0	80102	2	STCK	BOLZEN	
307	0	800089	1	STCK	ACHSLAPPEN	
308	0	800090	1	STCK	ACHSLAPPEN	
317	0	80898	1	STCK	FEDERPLATTE	
318	0	331665	1	STCK	ACHSLAPPEN	
319	0	336659	2	STCK	FEDERBÜGEL	
323	0	189820	8	STCK	SCHEIBE	
324	0	186450	8	STCK	SICHERUNGSMUTTER	
327	0	333840	2	STCK	SCHRAUBE (FEDERBOLZEN M30)	
328	0	333841	2	STCK	SCHEIBE	
329	0	80218	2	STCK	SICHERUNGSMUTTER M30	
331	0	189807	4	STCK	PLATTE	
370	0	325732	2	STCK	STOSSDÄMPFER	

KÖGEL Fahrzeugwerke AG

Ersatzteilliste

ANHÄNGERACHSE KHSFSLM 9008 ECO

IDNR.324994 M.ABS/330226 O.ABS

Ident-Nr.: 800088
TOS-Nr.: 8989
Erstell-Datum: 10.06.1998

Pos.	Var.	Ident-Nr.	Menge	ME	Bezeichnung	Bemerkung
375	0	186450	4	STCK	SICHERUNGSMUTTER	
400	0	334698	1	STCK	C-TRÄGER einschl. Pos.331+403	
403	0	80877	4	STCK	BUCHSE	
900	0	800101	1	STCK	LUFTFEDERBALG TYP36 KPL.BPW	

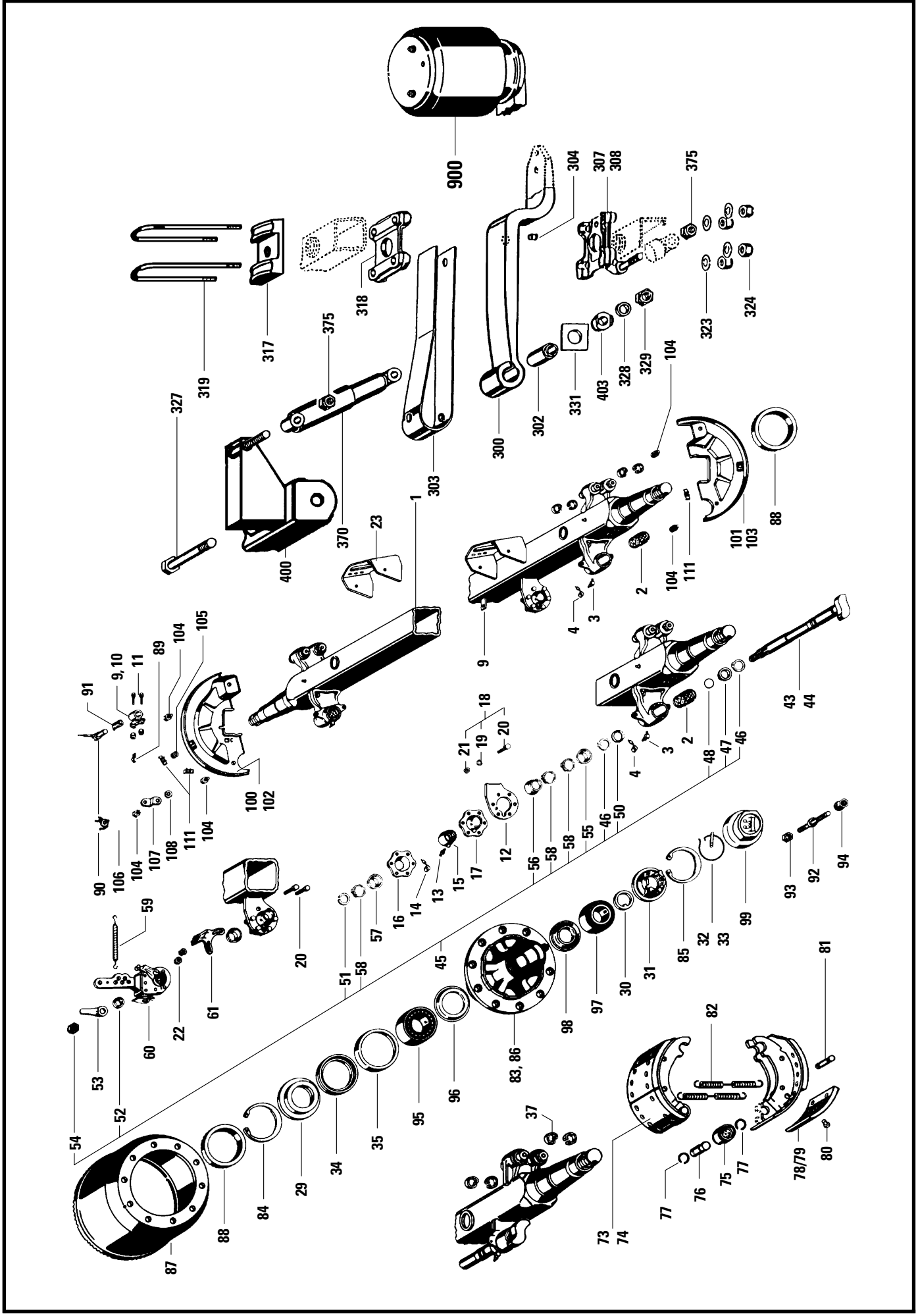
900
304
307
308
375
318
317
319
327
375
370
400
23
1
303
300
302
331
403
328
329
104
323
324
101
103
88
111
104
2
3
4
9
43
44
46
47
48
2
3
4
18
19
20
21
105
104
89
11
9, 10
91
100
102
111
104
108
107
104
106
90
12
56
58
58
55
46
50
17
15
13
14
16
57
58
51
20
45
59
61
22
60
53
52
54
93
92
94
99
33
32
85
31
30
97
98
83, 86
96
95
35
34
29
84
88
87
81
82
37
73
74
77
76
75
77
78/79
80

KÖGEL Fahrzeugwerke AG

Ersatzteilliste

ANHÄNGERACHSE KHSFSLM 9008 ECO

IDNR.329889 M.ABS/329888 O.ABS

Ident-Nr.: 800027
TOS-Nr.: 8989
Erstell-Datum: 10.06.1998

Pos.	Var.	Ident-Nr.	Menge	ME	Bezeichnung	Bemerkung
1	0	82934	1	STCK	ACHSKÖRPERGRUPPE einschl. Pos.2-8,12-18,20,22,23, 31 - 33	
2	0	188491	2	STCK	BUCHSE	
3	0	85954	2	STCK	KEGELSCHMIERNIPPEL	
4	0	188492	2	STCK	SCHUTZKAPPE	
7	0	80732	2	STCK	PROFILTEIL	
8	0	183962	1	STCK	PLATTE	
9	0	80112	1	STCK	HALTER ABS	
10	0	80113	1	STCK	HALTER ABS	
11	0	185955	4	STCK	GEWINDE-SCHNEIDSCHRAUBE	
12	0	187286	2	STCK	PLATTE	
13	0	188493	2	STCK	KEGELSCHMIERNIPPEL	
14	0	188492	2	STCK	SCHUTZKAPPE	
15	0	188494	2	STCK	BUCHSE	
16	0	188496	2	STCK	LAGERHALTER	
17	0	188495	2	STCK	LAGERHALTER	
18	0	84205	8	STCK	SCHRAUBENTEILEGRUPPE einschl.Pos.19-21	
19	0	186276	8	STCK	FEDERSCHEIBE	
20	0	186362	4	STCK	SECHSKANTSCHRAUBE	
21	0	186277	8	STCK	SECHSKANTMUTTER	
22	0	187221	4	STCK	SICHERUNGSMUTTER	
23	0	82935	2	STCK	GRUNDPLATTE	
29	0	188264	2	STCK	STOSSRING	
30	0	188265	2	STCK	SCHEIBE	
31	0	188266	2	STCK	ACHSMUTTER	
32	0	188267	2	STCK	BOLZEN	
33	0	188268	2	STCK	HAKENSPRINGRING	
34	0	189814	2	STCK	WELLENDICHTRING	
35	0	188270	2	STCK	RING	
37	0	80553	8	STCK	HAKENSPRINGRING	
43	0	88273	1	STCK	BREMSNOCKENWELLE LI.	
44	0	180687	1	STCK	BREMSNOCKENWELLE RE.	
45	0	189643	2	STCK	MONTAGETEILEGRUPPE einschl. Pos.46-52,54,55,58	
46	0	85937	4	STCK	SICHERUNGSRING	

KÖGEL Fahrzeugwerke AG

Ersatzteilliste

ANHÄNGERACHSE KHSFSLM 9008 ECO

IDNR.329889 M.ABS/329888 O.ABS

Ident-Nr.: 800027
TOS-Nr.: 8989
Erstell-Datum: 10.06.1998

Pos.	Var.	Ident-Nr.	Menge	ME	Bezeichnung	Bemerkung
47	0	189548	2	STCK	RING	
48	0	183915	2	STCK	RUNDDICHTRING (GRÜN)	
50	0	85979	2	STCK	DICHTRING	
51	0	187172	2	STCK	SPRENGRING	
52	0	80893	2	STCK	SCHEIBE	
53	0	311565	2	STCK	HEBEL BELAGVERSCHL.ANZEIGER	
54	0	86602	2	STCK	SECHSKANTMUTTER	
55	0	188498	2	STCK	DICHTRING	
56	0	188497	2	STCK	DICHTRING	
57	0	187225	2	STCK	DICHTRING	
58	0	188499	4	STCK	SICHERUNGSKLAMMER	
59	0	78799	2	STCK	ZUGFEDER	
60	0	800028	2	STCK	GESTÄNGESTELLER ECO-MASTER	
61	0	187292	1	STCK	FORMBLECH	
62	0	187293	1	STCK	FORMBLECH	
73	0	82930	4	STCK	BREMSBACKEN-GRP.M.BELAG einschl. Pos.74,78-80	
74	0	82931	4	STCK	BREMSBACKEN-GRP.O.BELAG einschl. Pos.75-77	
75	0	80558	4	STCK	ROLLE	
76	0	80559	4	STCK	BOLZEN	
77	0	80560	8	STCK	RING	
78	0	82932	4	STCK	BREMSBELAG,BOLZENSEITE	
79	0	82933	4	STCK	BREMSBELAG,NOCKENSEITE	
80	0	85941	72	STCK	NIET	
81	0	82925	4	STCK	BOLZEN	
82	0	82928	2	STCK	ZUGFEDER	
83	0	82929	2	STCK	NABE einschl. Pos.86	
84	0	188272	2	STCK	SICHERUNGSRING	
85	0	188273	2	STCK	SICHERUNGSRING	
86	0	85943	20	STCK	KERBSTIFT	
87	0	189816	2	STCK	ECO-BREMSTROMMEL	
88	0	186520	2	STCK	RING (POLRAD)	
89	0	187973	2	STCK	SCHELLE ABS	
90	0	335664	2	STCK	ABS STABSENSOR 0,4 M LANG	

KÖGEL Fahrzeugwerke AG

Ersatzteilliste

ANHÄNGERACHSE KHSFSLM 9008 ECO

IDNR.329889 M.ABS/329888 O.ABS

Ident-Nr.: 800027
TOS-Nr.: 8989
Erstell-Datum: 10.06.1998

Pos.	Var.	Ident-Nr.	Menge	ME	Bezeichnung	Bemerkung
91	0	184810	2	STCK	BUCHSE ABS	
92	0	86648	20	STCK	RADBOLZEN	
93	0	86199	20	STCK	SECHSKANTMUTTER	
95	0	80738	2	STCK	KEGELROLLENLAGER	
96	0	188274	2	STCK	ABDECKBLECH	
97	0	80739	2	STCK	KEGELROLLENLAGER	
98	0	188325	2	STCK	STOSSRING	
99	0	188326	2	STCK	KAPSEL (INNENGEWINDE)	
100	0	337449	1	STCK	ABDECKBLECH LINKS OBEN	
101	0	337450	1	STCK	ABDECKBLECH LINKS UNTEN	
102	0	337451	1	STCK	ABDECKBLECH RECHTS OBEN	
103	0	337452	1	STCK	ABDECKBLECH RECHTS UNTEN	
104	0	187226	8	STCK	SCHRAUBE	
105	0	184812	2	STCK	DICHTRING ABS	
106	0	186521	2	STCK	HALTER ABS	
107	0	185189	2	STCK	HALTER ABS	
108	0	185190	2	STCK	FÄCHERSCHEIBE ABS	
111	0	84217	4	STCK	STOPFEN	
300	0	331283	2	STCK	BLATTFEDER einschl. Pos.302	
302	0	189806	2	STCK	BUCHSE	
303	0	80109	2	STCK	SICHERUNGSBLECH	
304	0	80102	2	STCK	BOLZEN	
307	0	800089	1	STCK	ACHSLAPPEN	
308	0	800090	1	STCK	ACHSLAPPEN	
317	0	80898	1	STCK	FEDERPLATTE	
318	0	331665	1	STCK	ACHSLAPPEN	
319	0	336659	2	STCK	FEDERBÜGEL	
323	0	189820	8	STCK	SCHEIBE	
324	0	186450	8	STCK	SICHERUNGSMUTTER	
327	0	333840	2	STCK	SCHRAUBE (FEDERBOLZEN M30)	
328	0	333841	2	STCK	SCHEIBE	
329	0	80218	2	STCK	SICHERUNGSMUTTER M30	
331	0	189807	4	STCK	PLATTE	
370	0	325732	2	STCK	STOSSDÄMPFER	

KÖGEL Fahrzeugwerke AG

Ersatzteilliste

ANHÄNGERACHSE KHSFSLM 9008 ECO

IDNR.329889 M.ABS/329888 O.ABS

Ident-Nr.: 800027
TOS-Nr.: 8989
Erstell-Datum: 10.06.1998

Pos.	Var.	Ident-Nr.	Menge	ME	Bezeichnung	Bemerkung
375	0	186450	4	STCK	SICHERUNGSMUTTER	
400	0	334698	1	STCK	C-TRÄGER einschl. Pos.331+403	
403	0	80877	4	STCK	BUCHSE	
900	0	800101	1	STCK	LUFTFEDERBALG TYP36 KPL.BPW	

Ersatzteilliste
Anhängerachse KHSFSLU 9008 ECO
Ident-Nr. 325311 m. ABS / 325312 o. ABS

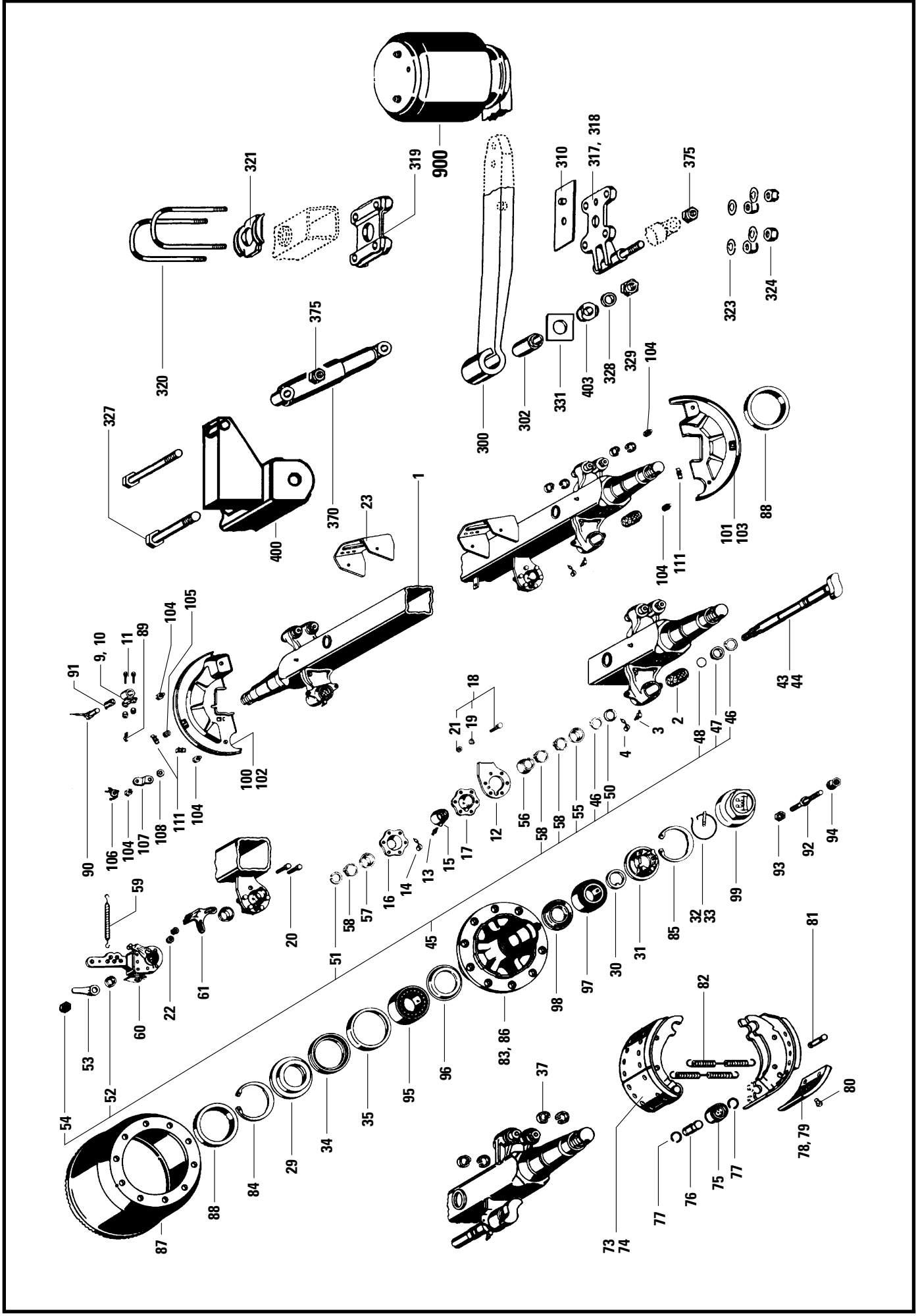

KÖGEL Fahrzeugwerke AG

Ersatzteilliste

ANHÄNGERACHSE KHSFSLU 9008 ECO

ID.-NR.325311 M.ABS/325312 O.ABS

Ident-Nr.: 80552
TOS-Nr.: 8989
Erstell-Datum: 10.06.1998

Pos.	Var.	Ident-Nr.	Menge	ME	Bezeichnung	Bemerkung
1	0	82963	1	STCK	ACHSKÖRPERGRUPPE einschl. Pos.2-8,12-18,20,22,23, 31 - 33	
2	0	188491	2	STCK	BUCHSE	
3	0	85954	2	STCK	KEGELSCHMIERNIPPEL	
4	0	188492	2	STCK	SCHUTZKAPPE	
7	0	80732	2	STCK	PROFILTEIL	
8	0	183962	1	STCK	PLATTE	
9	0	80112	1	STCK	HALTER ABS	
10	0	80113	1	STCK	HALTER ABS	
11	0	185955	4	STCK	GEWINDE-SCHNEIDSCHRAUBE	
12	0	187286	2	STCK	PLATTE	
13	0	188493	2	STCK	KEGELSCHMIERNIPPEL	
14	0	188492	2	STCK	SCHUTZKAPPE	
15	0	188494	2	STCK	BUCHSE	
16	0	188496	2	STCK	LAGERHALTER	
17	0	188495	2	STCK	LAGERHALTER	
18	0	84205	8	STCK	SCHRAUBENTEILEGRUPPE einschl.Pos.19 + 21	
19	0	186276	8	STCK	FEDERSCHEIBE	
20	0	186362	4	STCK	SECHSKANTSCHRAUBE	
21	0	186277	8	STCK	SECHSKANTMUTTER	
22	0	187221	4	STCK	SICHERUNGSMUTTER	
23	0	82935	2	STCK	GRUNDPLATTE	
29	0	188264	2	STCK	STOSSRING	
30	0	188265	2	STCK	SCHEIBE	
31	0	188266	2	STCK	ACHSMUTTER	
32	0	188267	2	STCK	BOLZEN	
33	0	188268	2	STCK	HAKENSPRINGRING	
34	0	189814	2	STCK	WELLENDICHTRING	
35	0	188270	2	STCK	RING	
37	0	80553	8	STCK	HAKENSPRINGRING	
43	0	89805	1	STCK	BREMSNOCKENWELLE LI.	
44	0	89806	1	STCK	BREMSNOCKENWELLE RE.	
45	0	189643	2	STCK	MONTAGETEILEGRUPPE einschl. Pos.46-52,54,55,58	
46	0	85937	4	STCK	SICHERUNGSRING	

KÖGEL Fahrzeugwerke AG

Ersatzteilliste

ANHÄNGERACHSE KHSFSLU 9008 ECO

ID.-NR.325311 M.ABS/325312 O.ABS

Ident-Nr.: 80552
TOS-Nr.: 8989
Erstell-Datum: 10.06.1998

Pos.	Var.	Ident-Nr.	Menge	ME	Bezeichnung	Bemerkung
47	0	189548	2	STCK	RING	
48	0	183915	2	STCK	RUNDDICHTRING (GRÜN)	
50	0	85979	2	STCK	DICHTRING	
51	0	187172	2	STCK	SPRENGRING	
52	0	80893	2	STCK	SCHEIBE	
53	0	311565	2	STCK	HEBEL BELAGVERSCHL.ANZEIGER	
54	0	86602	2	STCK	SECHSKANTMUTTER	
55	0	188498	2	STCK	DICHTRING	
56	0	188497	2	STCK	DICHTRING	
57	0	187225	2	STCK	DICHTRING	
58	0	188499	4	STCK	SICHERUNGSKLAMMER	
59	0	78799	2	STCK	ZUGFEDER	
60	0	332885	2	STCK	GESTÄNGESTELLER ECO-MASTER	
61	0	80555	1	STCK	FORMBLECH	
73	0	82930	4	STCK	BREMSBACKEN-GRP.M.BELAG einschl. Pos.74,78 - 80	
74	0	82931	4	STCK	BREMSBACKEN-GRP.O.BELAG einschl. Pos. 75 - 77	
75	0	80558	4	STCK	ROLLE	
76	0	80559	4	STCK	BOLZEN	
77	0	80560	8	STCK	RING	
78	0	82932	4	STCK	BREMSBELAG,BOLZENSEITE	
79	0	82933	4	STCK	BREMSBELAG,NOCKENSEITE	
80	0	85941	72	STCK	NIET	
81	0	82925	4	STCK	BOLZEN	
82	0	82928	2	STCK	ZUGFEDER	
83	0	82929	2	STCK	NABE einschl. Pos. 86	
84	0	188272	2	STCK	SICHERUNGSRING	
85	0	188273	2	STCK	SICHERUNGSRING	
86	0	85943	16	STCK	KERBSTIFT	
87	0	189816	2	STCK	ECO-BREMSTROMMEL	
88	0	186520	2	STCK	RING (POLRAD)	
89	0	187973	2	STCK	SCHELLE ABS	
90	0	335664	2	STCK	ABS STABSENSOR 0,4 M LANG	
91	0	184810	2	STCK	BUCHSE ABS	

KÖGEL Fahrzeugwerke AG

Ersatzteilliste

ANHÄNGERACHSE KHSFSLU 9008 ECO

ID.-NR.325311 M.ABS/325312 O.ABS

Ident-Nr.: 80552
TOS-Nr.: 8989
Erstell-Datum: 10.06.1998

Pos.	Var.	Ident-Nr.	Menge	ME	Bezeichnung	Bemerkung
92	0	86648	16	STCK	RADBOLZEN	
93	0	86199	16	STCK	SECHSKANTMUTTER	
94	0	335104	16	STCK	RADMUTTER M22X1,5	
95	0	80738	2	STCK	KEGELROLLENLAGER	
96	0	188274	2	STCK	ABDECKBLECH	
97	0	80739	2	STCK	KEGELROLLENLAGER	
98	0	188325	2	STCK	STOSSRING	
99	0	188326	2	STCK	KAPSEL (INNENGEWINDE)	
100	0	337449	1	STCK	ABDECKBLECH LINKS OBEN	
101	0	337450	1	STCK	ABDECKBLECH LINKS UNTEN	
102	0	337451	1	STCK	ABDECKBLECH RECHTS OBEN	
103	0	337452	1	STCK	ABDECKBLECH RECHTS UNTEN	
104	0	187226	8	STCK	SCHRAUBE	
105	0	184812	2	STCK	DICHTRING ABS	
106	0	186521	2	STCK	HALTER ABS	
107	0	185189	2	STCK	HALTER ABS	
108	0	185190	2	STCK	FÄCHERSCHEIBE ABS	
111	0	84217	4	STCK	STOPFEN	
300	0	80570	2	STCK	BLATTFEDER einschl. Pos.302	
302	0	189806	2	STCK	BUCHSE	
310	0	80744	2	STCK	SCHEIBE	
317	0	80216	1	STCK	FEDERPLATTE	
318	0	80217	1	STCK	FEDERPLATTE	
319	0	189818	2	STCK	ACHSLAPPEN	
320	0	336659	4	STCK	FEDERBÜGEL	
321	0	80745	2	STCK	ACHSLAPPEN	
323	0	189820	8	STCK	SCHEIBE	
324	0	186450	8	STCK	SICHERUNGSMUTTER	
327	0	333840	2	STCK	SCHRAUBE (FEDERBOLZEN M30)	
328	0	333841	2	STCK	SCHEIBE	
329	0	80218	2	STCK	SICHERUNGSMUTTER M30	
331	0	189807	4	STCK	PLATTE	
370	0	325732	2	STCK	STOSSDÄMPFER	
375	0	186450	4	STCK	SICHERUNGSMUTTER	

KÖGEL Fahrzeugwerke AG

Ersatzteilliste

ANHÄNGERACHSE KHSFSLU 9008 ECO

ID.-NR.325311 M.ABS/325312 O.ABS

Ident-Nr.: 80552
TOS-Nr.: 8989
Erstell-Datum: 10.06.1998

Pos.	Var.	Ident-Nr.	Menge	ME	Bezeichnung	Bemerkung
400	0	80551	1	STCK	C-QUERTRÄGER einschl. Pos. 331 + 403	
403	0	80877	4	STCK	BUCHSE	
900	0	800101	1	STCK	LUFTFEDERBALG TYP36 KPL.BPW	

KÖGEL Fahrzeugwerke AG	Ersatzteilliste Anhängerachse KHSFSLU 9008 C ECO Ident-Nr. 329648 m. ABS; 329649 o. ABS	82960 / 8989 Stand: 06.98 F / 3 Seite 100

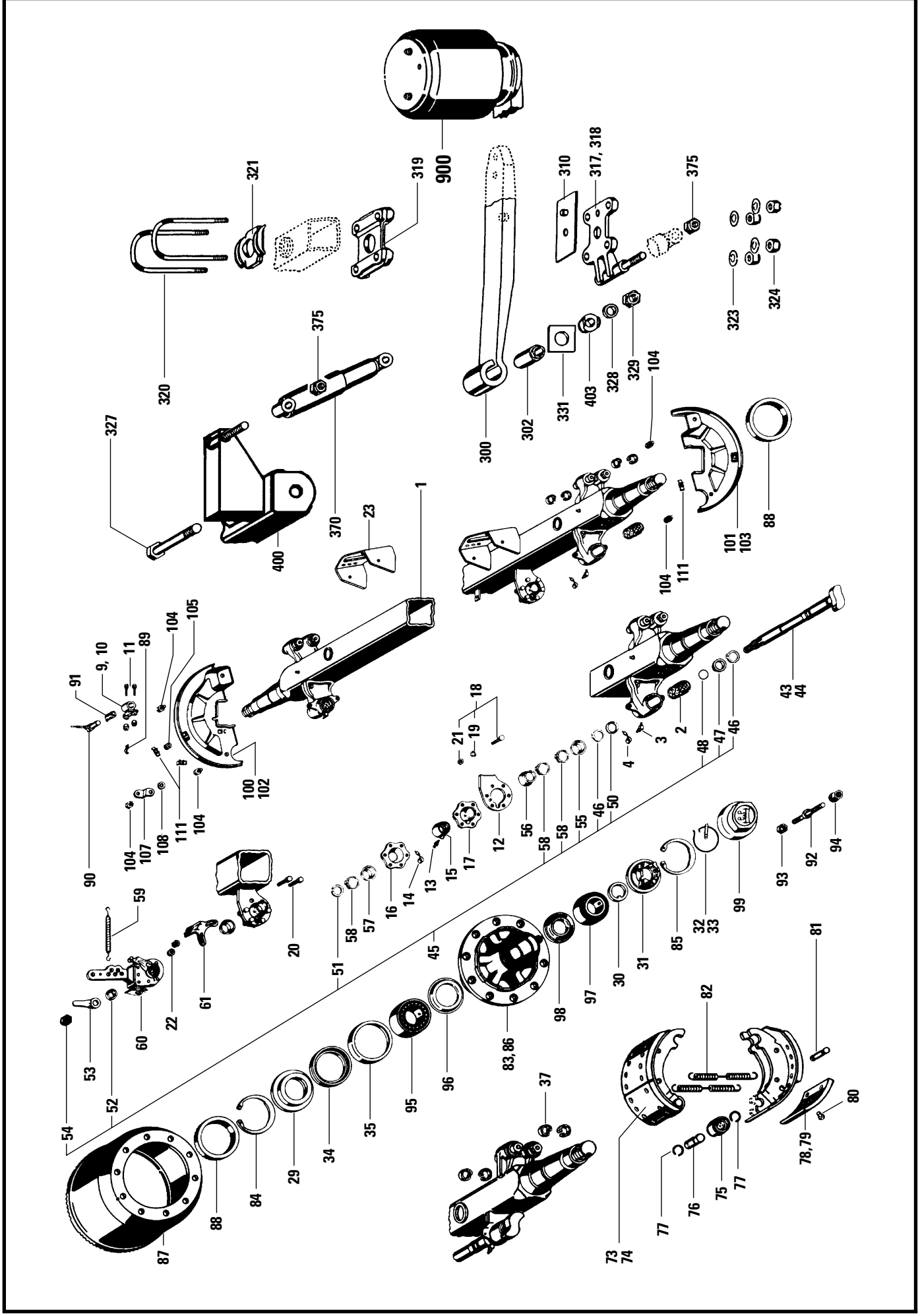

KÖGEL Fahrzeugwerke AG

Ersatzteilliste

ANHÄNGERACHSE KHSFSLU 9008 ECO

IDNR.329648 M.ABS/649 O.ABS

Ident-Nr.: 82960
TOS-Nr.: 8989
Erstell-Datum: 10.06.1998

Pos.	Var.	Ident-Nr.	Menge	ME	Bezeichnung	Bemerkung
1	0	82963	1	STCK	ACHSKÖRPERGRUPPE einschl. Pos.2-8,12-18,20,22,23, 31 - 33	
2	0	188491	2	STCK	BUCHSE	
3	0	85954	2	STCK	KEGELSCHMIERNIPPEL	
4	0	188492	2	STCK	SCHUTZKAPPE	
7	0	80732	2	STCK	PROFILTEIL	
8	0	183962	1	STCK	PLATTE	
9	0	80112	1	STCK	HALTER ABS	
10	0	80113	1	STCK	HALTER ABS	
11	0	185955	4	STCK	GEWINDE-SCHNEIDSCHRAUBE	
12	0	187286	2	STCK	PLATTE	
13	0	188493	2	STCK	KEGELSCHMIERNIPPEL	
14	0	188492	2	STCK	SCHUTZKAPPE	
15	0	188494	2	STCK	BUCHSE	
16	0	188496	2	STCK	LAGERHALTER	
17	0	188495	2	STCK	LAGERHALTER	
18	0	84205	8	STCK	SCHRAUBENTEILEGRUPPE einschl.Pos.19 + 21	
19	0	186276	8	STCK	FEDERSCHEIBE	
20	0	186362	4	STCK	SECHSKANTSCHRAUBE	
21	0	186277	8	STCK	SECHSKANTMUTTER	
22	0	187221	4	STCK	SICHERUNGSMUTTER	
23	0	82935	2	STCK	GRUNDPLATTE	
29	0	188264	2	STCK	STOSSRING	
30	0	188265	2	STCK	SCHEIBE	
31	0	188266	2	STCK	ACHSMUTTER	
32	0	188267	2	STCK	BOLZEN	
33	0	188268	2	STCK	HAKENSPRINGRING	
34	0	189814	2	STCK	WELLENDICHTRING	
35	0	188270	2	STCK	RING	
37	0	80553	8	STCK	HAKENSPRINGRING	
43	0	89805	1	STCK	BREMSNOCKENWELLE LI.	
44	0	89806	1	STCK	BREMSNOCKENWELLE RE.	
45	0	189643	2	STCK	MONTAGETEILEGRUPPE einschl. Pos.46-52,54,55,58	
46	0	85937	4	STCK	SICHERUNGSRING	

KÖGEL Fahrzeugwerke AG

Ersatzteilliste

ANHÄNGERACHSE KHSFSLU 9008 ECO

IDNR.329648 M.ABS/649 O.ABS

Ident-Nr.: 82960
TOS-Nr.: 8989
Erstell-Datum: 10.06.1998

Pos.	Var.	Ident-Nr.	Menge	ME	Bezeichnung	Bemerkung
47	0	189548	2	STCK	RING	
48	0	183915	2	STCK	RUNDDICHTRING (GRÜN)	
50	0	85979	2	STCK	DICHTRING	
51	0	187172	2	STCK	SPRENGRING	
52	0	80893	2	STCK	SCHEIBE	
53	0	311565	2	STCK	HEBEL BELAGVERSCHL.ANZEIGER	
54	0	86602	2	STCK	SECHSKANTMUTTER	
55	0	188498	2	STCK	DICHTRING	
56	0	188497	2	STCK	DICHTRING	
57	0	187225	2	STCK	DICHTRING	
58	0	188499	4	STCK	SICHERUNGSKLAMMER	
59	0	78799	2	STCK	ZUGFEDER	
60	0	332885	2	STCK	GESTÄNGESTELLER ECO-MASTER	
61	0	80555	1	STCK	FORMBLECH	
73	0	82930	4	STCK	BREMSBACKEN-GRP.M.BELAG einschl. Pos.74,78 - 80	
74	0	82931	4	STCK	BREMSBACKEN-GRP.O.BELAG einschl. Pos. 75 - 77	
75	0	80558	4	STCK	ROLLE	
76	0	80559	4	STCK	BOLZEN	
77	0	80560	8	STCK	RING	
78	0	82932	4	STCK	BREMSBELAG,BOLZENSEITE	
79	0	82933	4	STCK	BREMSBELAG,NOCKENSEITE	
80	0	85941	72	STCK	NIET	
81	0	82925	4	STCK	BOLZEN	
82	0	82928	2	STCK	ZUGFEDER	
83	0	82929	2	STCK	NABE einschl. Pos. 86	
84	0	188272	2	STCK	SICHERUNGSRING	
85	0	188273	2	STCK	SICHERUNGSRING	
86	0	85943	16	STCK	KERBSTIFT	
87	0	189816	2	STCK	ECO-BREMSTROMMEL	
88	0	82962	2	STCK	RING (POLRAD)	
89	0	187973	2	STCK	SCHELLE ABS	
90	0	184808	2	STCK	SENSOR F. ABS-WABCO	
91	0	184810	2	STCK	BUCHSE ABS	

KÖGEL Fahrzeugwerke AG

Ersatzteilliste

ANHÄNGERACHSE KHSFSLU 9008 ECO

IDNR.329648 M.ABS/649 O.ABS

Ident-Nr.: 82960
TOS-Nr.: 8989
Erstell-Datum: 10.06.1998

Pos.	Var.	Ident-Nr.	Menge	ME	Bezeichnung	Bemerkung
92	0	86648	16	STCK	RADBOLZEN	
93	0	86199	16	STCK	SECHSKANTMUTTER	
94	0	335104	16	STCK	RADMUTTER M22X1,5	
95	0	80738	2	STCK	KEGELROLLENLAGER	
96	0	188274	2	STCK	ABDECKBLECH	
97	0	80739	2	STCK	KEGELROLLENLAGER	
98	0	188325	2	STCK	STOSSRING	
99	0	188326	2	STCK	KAPSEL (INNENGEWINDE)	
100	0	337449	1	STCK	ABDECKBLECH LINKS OBEN	
101	0	337450	1	STCK	ABDECKBLECH LINKS UNTEN	
102	0	337451	1	STCK	ABDECKBLECH RECHTS OBEN	
103	0	337452	1	STCK	ABDECKBLECH RECHTS UNTEN	
104	0	187226	8	STCK	SCHRAUBE	
105	0	184812	2	STCK	DICHTRING ABS	
107	0	185189	2	STCK	HALTER ABS	
108	0	185190	2	STCK	FÄCHERSCHEIBE ABS	
111	0	84217	4	STCK	STOPFEN	
300	0	80570	2	STCK	BLATTFEDER einschl. Pos.302	
302	0	189806	2	STCK	BUCHSE	
310	0	80744	2	STCK	SCHEIBE	
317	0	80216	1	STCK	FEDERPLATTE	
318	0	80217	1	STCK	FEDERPLATTE	
319	0	189818	2	STCK	ACHSLAPPEN	
320	0	336659	4	STCK	FEDERBÜGEL	
321	0	80745	2	STCK	ACHSLAPPEN	
323	0	189820	8	STCK	SCHEIBE	
324	0	186450	8	STCK	SICHERUNGSMUTTER	
327	0	333840	2	STCK	SCHRAUBE (FEDERBOLZEN M30)	
328	0	333841	2	STCK	SCHEIBE	
329	0	80218	2	STCK	SICHERUNGSMUTTER M30	
331	0	189807	4	STCK	PLATTE	
370	0	187113	2	STCK	STOSSDÄMPFER	
375	0	186450	4	STCK	SICHERUNGSMUTTER	
400	0	334699	1	STCK	C-QUERTRÄGER einschl. Pos. 331 + 403	

KÖGEL Fahrzeugwerke AG

Ersatzteilliste

ANHÄNGERACHSE KHSFSLU 9008 ECO

IDNR.329648 M.ABS/649 O.ABS

Ident-Nr.: 82960
TOS-Nr.: 8989
Erstell-Datum: 10.06.1998

Pos.	Var.	Ident-Nr.	Menge	ME	Bezeichnung	Bemerkung
403	0	80877	4	STCK	BUCHSE	
900	0	800103	1	STCK	LUFTFEDERBALG TYP36-1 KPL.BPW	

KÖGEL Fahrzeugwerke AG	Ersatzteilliste Anhängerachse KHSFSLU 9008 ECO Ident-Nr. 336723 m. ABS/ 336724 o. ABS	82937 / 8989 Stand: 06.98 F / 3 Seite 106

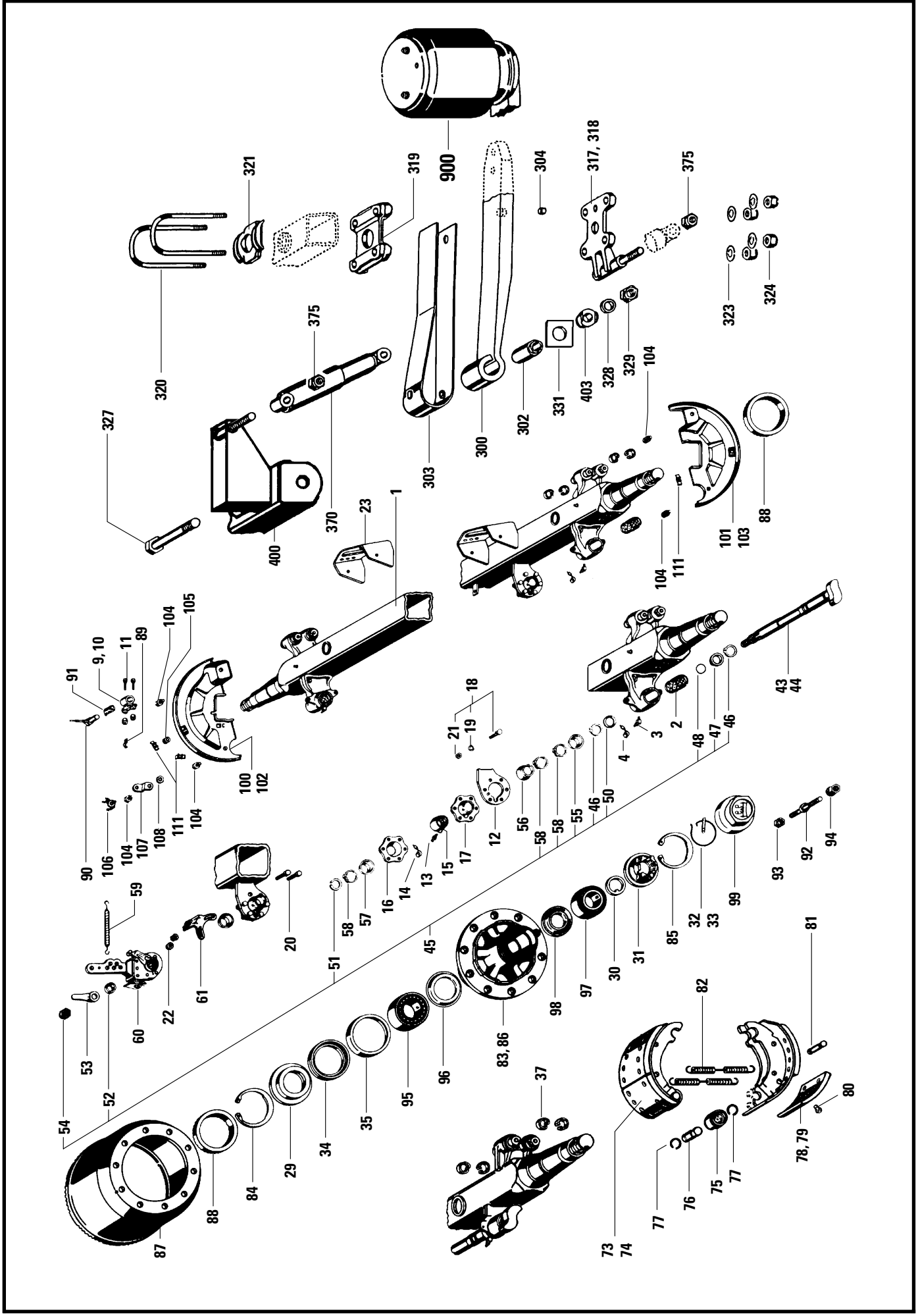

KÖGEL Fahrzeugwerke AG

Ersatzteilliste

ANHÄNGERACHSE KHSFSLU 9008 ECO

ID.-NR.336723 M.ABS/336724 O.ABS

Ident-Nr.: 82937
TOS-Nr.: 8989
Erstell-Datum: 10.06.1998

Pos.	Var.	Ident-Nr.	Menge	ME	Bezeichnung	Bemerkung
1	0	82934	1	STCK	ACHSKÖRPERGRUPPE einschl. Pos.2-8,12-18,20,22,23, 31 - 33	
2	0	188491	2	STCK	BUCHSE	
3	0	85954	2	STCK	KEGELSCHMIERNIPPEL	
4	0	188492	2	STCK	SCHUTZKAPPE	
7	0	80732	2	STCK	PROFILTEIL	
8	0	183962	1	STCK	PLATTE	
9	0	80112	1	STCK	HALTER ABS	
10	0	80113	1	STCK	HALTER ABS	
11	0	185955	4	STCK	GEWINDE-SCHNEIDSCHRAUBE	
12	0	187286	2	STCK	PLATTE	
13	0	188493	2	STCK	KEGELSCHMIERNIPPEL	
14	0	188492	2	STCK	SCHUTZKAPPE	
15	0	188494	2	STCK	BUCHSE	
16	0	188496	2	STCK	LAGERHALTER	
17	0	188495	2	STCK	LAGERHALTER	
18	0	84205	8	STCK	SCHRAUBENTEILEGRUPPE einschl.Pos.19 + 21	
19	0	186276	8	STCK	FEDERSCHEIBE	
20	0	186362	4	STCK	SECHSKANTSCHRAUBE	
21	0	186277	8	STCK	SECHSKANTMUTTER	
22	0	187221	4	STCK	SICHERUNGSMUTTER	
23	0	82935	2	STCK	GRUNDPLATTE	
29	0	188264	2	STCK	STOSSRING	
30	0	188265	2	STCK	SCHEIBE	
31	0	188266	2	STCK	ACHSMUTTER	
32	0	188267	2	STCK	BOLZEN	
33	0	188268	2	STCK	HAKENSPRINGRING	
34	0	189814	2	STCK	WELLENDICHTRING	
35	0	188270	2	STCK	RING	
37	0	80553	8	STCK	HAKENSPRINGRING	
43	0	88273	1	STCK	BREMSNOCKENWELLE LI.	
44	0	180687	1	STCK	BREMSNOCKENWELLE RE.	
45	0	189643	2	STCK	MONTAGETEILEGRUPPE einschl. Pos.46-52,54,55,58	
46	0	85937	4	STCK	SICHERUNGSRING	

KÖGEL Fahrzeugwerke AG

Ersatzteilliste

ANHÄNGERACHSE KHSFSLU 9008 ECO

ID.-NR.336723 M.ABS/336724 O.ABS

Ident-Nr.: 82937
TOS-Nr.: 8989
Erstell-Datum: 10.06.1998

Pos.	Var.	Ident-Nr.	Menge	ME	Bezeichnung	Bemerkung
47	0	189548	2	STCK	RING	
48	0	183915	2	STCK	RUNDDICHTRING (GRÜN)	
50	0	85979	2	STCK	DICHTRING	
51	0	187172	2	STCK	SPRENGRING	
52	0	80893	2	STCK	SCHEIBE	
53	0	311565	2	STCK	HEBEL BELAGVERSCHL.ANZEIGER	
54	0	86602	2	STCK	SECHSKANTMUTTER	
55	0	188498	2	STCK	DICHTRING	
56	0	188497	2	STCK	DICHTRING	
57	0	187225	2	STCK	DICHTRING	
58	0	188499	4	STCK	SICHERUNGSKLAMMER	
59	0	78799	2	STCK	ZUGFEDER	
60	0	332885	2	STCK	GESTÄNGESTELLER ECO-MASTER	
61	0	80555	1	STCK	FORMBLECH	
73	0	82930	4	STCK	BREMSBACKEN-GRP.M.BELAG einschl. Pos.74,78 - 80	
74	0	82931	4	STCK	BREMSBACKEN-GRP.O.BELAG einschl. Pos. 75 - 77	
75	0	80558	4	STCK	ROLLE	
76	0	80559	4	STCK	BOLZEN	
77	0	80560	8	STCK	RING	
78	0	82932	4	STCK	BREMSBELAG,BOLZENSEITE	
79	0	82933	4	STCK	BREMSBELAG,NOCKENSEITE	
80	0	85941	72	STCK	NIET	
81	0	82925	4	STCK	BOLZEN	
82	0	82928	2	STCK	ZUGFEDER	
83	0	82929	2	STCK	NABE einschl. Pos. 86	
84	0	188272	2	STCK	SICHERUNGSRING	
85	0	188273	2	STCK	SICHERUNGSRING	
86	0	85943	16	STCK	KERBSTIFT	
87	0	189816	2	STCK	ECO-BREMSTROMMEL	
88	0	186520	2	STCK	RING (POLRAD)	
89	0	187973	2	STCK	SCHELLE ABS	
90	0	184808	2	STCK	SENSOR F. ABS-WABCO	
91	0	184810	2	STCK	BUCHSE ABS	

KÖGEL Fahrzeugwerke AG

Ersatzteilliste

ANHÄNGERACHSE KHSFSLU 9008 ECO

ID.-NR.336723 M.ABS/336724 O.ABS

Ident-Nr.: 82937
TOS-Nr.: 8989
Erstell-Datum: 10.06.1998

Pos.	Var.	Ident-Nr.	Menge	ME	Bezeichnung	Bemerkung
92	0	86648	16	STCK	RADBOLZEN	
93	0	86199	16	STCK	SECHSKANTMUTTER	
94	0	335104	16	STCK	RADMUTTER M22X1,5	
95	0	80738	2	STCK	KEGELROLLENLAGER	
96	0	188274	2	STCK	ABDECKBLECH	
97	0	80739	2	STCK	KEGELROLLENLAGER	
98	0	188325	2	STCK	STOSSRING	
99	0	188326	2	STCK	KAPSEL (INNENGEWINDE)	
100	0	337449	1	STCK	ABDECKBLECH LINKS OBEN	
101	0	337450	1	STCK	ABDECKBLECH LINKS UNTEN	
102	0	337451	1	STCK	ABDECKBLECH RECHTS OBEN	
103	0	337452	1	STCK	ABDECKBLECH RECHTS UNTEN	
104	0	187226	8	STCK	SCHRAUBE	
105	0	184812	2	STCK	DICHTRING ABS	
106	0	186521	2	STCK	HALTER ABS	
107	0	185189	2	STCK	HALTER ABS	
108	0	185190	2	STCK	FÄCHERSCHEIBE ABS	
111	0	84217	4	STCK	STOPFEN	
300	0	82936	2	STCK	BLATTFEDER einschl. Pos.302	
302	0	189806	2	STCK	BUCHSE	
303	0	80109	2	STCK	SICHERUNGSBLECH	
317	0	80216	1	STCK	FEDERPLATTE	
318	0	80217	1	STCK	FEDERPLATTE	
319	0	189818	2	STCK	ACHSLAPPEN	
320	0	336659	4	STCK	FEDERBÜGEL	
321	0	80745	2	STCK	ACHSLAPPEN	
323	0	189820	8	STCK	SCHEIBE	
324	0	186450	8	STCK	SICHERUNGSMUTTER	
327	0	333840	2	STCK	SCHRAUBE (FEDERBOLZEN M30)	
328	0	333841	2	STCK	SCHEIBE	
329	0	80218	2	STCK	SICHERUNGSMUTTER M30	
331	0	189807	4	STCK	PLATTE	
370	0	187113	2	STCK	STOSSDÄMPFER	
375	0	186450	4	STCK	SICHERUNGSMUTTER	

KÖGEL Fahrzeugwerke AG

Ersatzteilliste

ANHÄNGERACHSE KHSFSLU 9008 ECO

ID.-NR.336723 M.ABS/336724 O.ABS

Ident-Nr.: 82937
TOS-Nr.: 8989
Erstell-Datum: 10.06.1998

Pos.	Var.	Ident-Nr.	Menge	ME	Bezeichnung	Bemerkung
400	0	334698	1	STCK	C-TRÄGER einschl. Pos. 331 + 403	
403	0	80877	4	STCK	BUCHSE	
900	0	800103	1	STCK	LUFTFEDERBALG TYP36-1 KPL.BPW	

KÖGEL Fahrzeugwerke AG	Ersatzteilliste Anhängerachse KHSFSLU 9010 ECO Ident-Nr. 325333 m.ABS; 325963 o. ABS	800033 / 8989 Stand: 06.98 F / 3 Seite 112

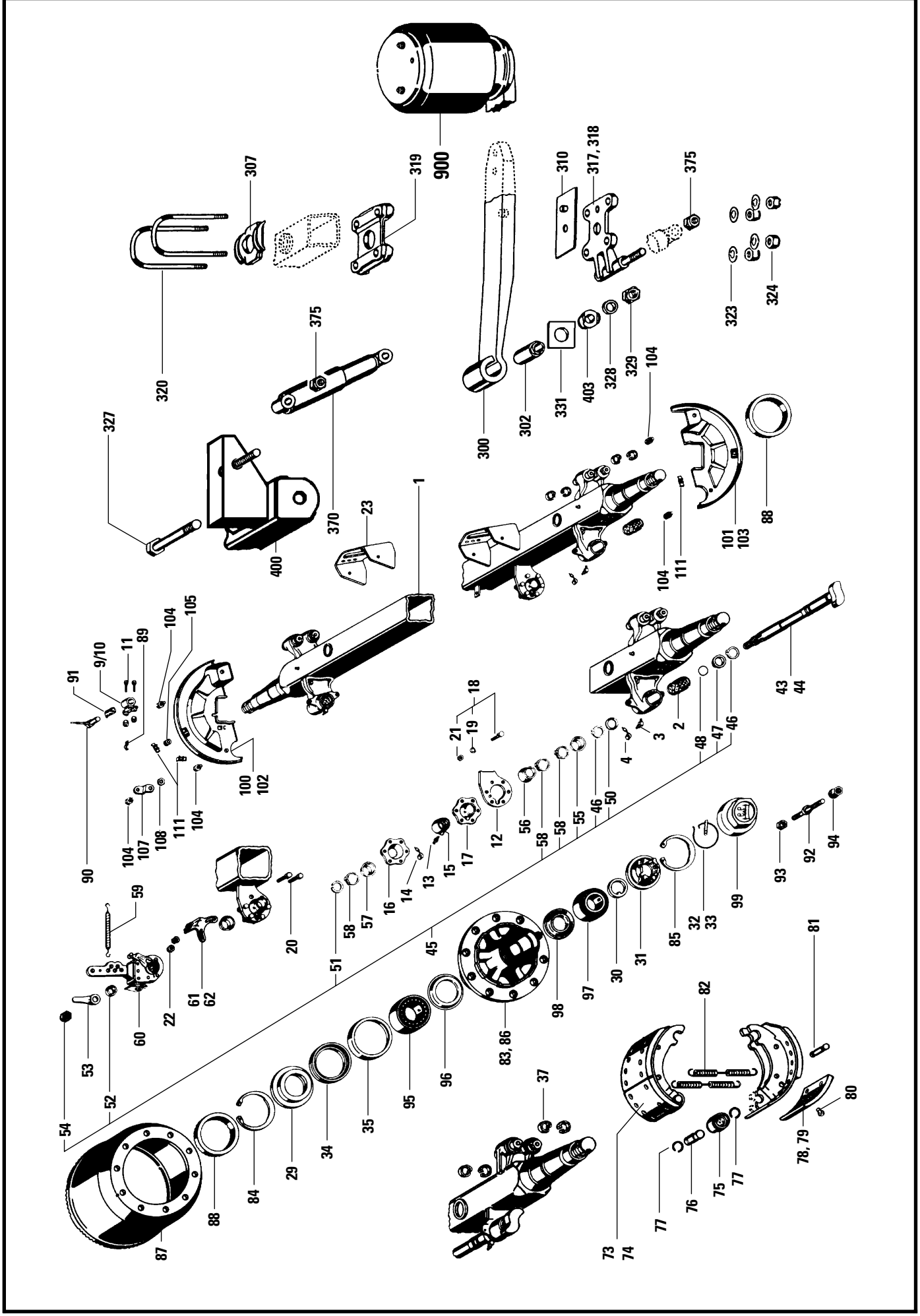

KÖGEL Fahrzeugwerke AG

Ersatzteilliste

ANHÄNGERACHSE KHZFSLU 9010 ECO

IDNR.325333 MIT/325963 OHNE ABS

Ident-Nr.: 800033
TOS-Nr.: 8989
Erstell-Datum: 10.06.1998

Pos.	Var.	Ident-Nr.	Menge	ME	Bezeichnung	Bemerkung
1	0	800029	1	STCK	ACHSKÖRPERGRUPPE einschl. Pos.2-8,12-18,20,22,23, 31 - 33	
2	0	188491	2	STCK	BUCHSE	
3	0	85954	2	STCK	KEGELSCHMIERNIPPEL	
4	0	188492	2	STCK	SCHUTZKAPPE	
7	0	80732	2	STCK	PROFILTEIL	
8	0	183962	1	STCK	PLATTE	
9	0	80112	1	STCK	HALTER ABS	
10	0	80113	1	STCK	HALTER ABS	
11	0	185955	4	STCK	GEWINDE-SCHNEIDSCHRAUBE	
12	0	187286	2	STCK	PLATTE	
13	0	188493	2	STCK	KEGELSCHMIERNIPPEL	
14	0	188492	2	STCK	SCHUTZKAPPE	
15	0	188494	2	STCK	BUCHSE	
16	0	188496	2	STCK	LAGERHALTER	
17	0	188495	2	STCK	LAGERHALTER	
18	0	84205	8	STCK	SCHRAUBENTEILEGRUPPE einschl.Pos.19 + 21	
19	0	186276	8	STCK	FEDERSCHEIBE	
20	0	186362	4	STCK	SECHSKANTSCHRAUBE	
21	0	186277	8	STCK	SECHSKANTMUTTER	
22	0	187221	4	STCK	SICHERUNGSMUTTER	
23	0	189813	2	STCK	GRUNDPLATTE	
29	0	188264	2	STCK	STOSSRING	
30	0	188265	2	STCK	SCHEIBE	
31	0	188266	2	STCK	ACHSMUTTER	
32	0	188267	2	STCK	BOLZEN	
33	0	188268	2	STCK	HAKENSPRINGRING	
34	0	189814	2	STCK	WELLENDICHTRING	
35	0	188270	2	STCK	RING	
37	0	80553	8	STCK	HAKENSPRINGRING	
43	0	187289	1	STCK	BREMSNOCKENWELLE LINKS	
44	0	187290	1	STCK	BREMSNOCKENWELLE RE.	
45	0	189643	2	STCK	MONTAGETEILEGRUPPE einschl. Pos.46-52,54,55,58	
46	0	85937	4	STCK	SICHERUNGSRING	

KÖGEL Fahrzeugwerke AG

Ersatzteilliste

ANHÄNGERACHSE KHZFSLU 9010 ECO

IDNR.325333 MIT/325963 OHNE ABS

Ident-Nr.: 800033
TOS-Nr.: 8989
Erstell-Datum: 10.06.1998

Pos.	Var.	Ident-Nr.	Menge	ME	Bezeichnung	Bemerkung
47	0	189548	2	STCK	RING	
48	0	183915	2	STCK	RUNDDICHTRING (GRÜN)	
50	0	85979	2	STCK	DICHTRING	
51	0	187172	2	STCK	SPRENGRING	
52	0	80893	2	STCK	SCHEIBE	
53	0	80734	2	STCK	HEBEL BELAGVERSCHL.ANZEIGER	
54	0	86602	2	STCK	SECHSKANTMUTTER	
55	0	188498	2	STCK	DICHTRING	
56	0	188497	2	STCK	DICHTRING	
57	0	187225	2	STCK	DICHTRING	
58	0	188499	4	STCK	SICHERUNGSKLAMMER	
59	0	80219	2	STCK	ZUGFEDER	
60	0	80220	2	STCK	GESTÄNGESTELLER ECO-MAT	
61	0	187292	1	STCK	FORMBLECH	
62	0	187293	1	STCK	FORMBLECH	
73	0	82930	4	STCK	BREMSBACKEN-GRP.M.BELAG einschl. Pos.74,78 - 80	
74	0	82931	4	STCK	BREMSBACKEN-GRP.O.BELAG einschl. Pos. 75 - 77	
75	0	80558	4	STCK	ROLLE	
76	0	80559	4	STCK	BOLZEN	
77	0	80560	8	STCK	RING	
78	0	82932	4	STCK	BREMSBELAG,BOLZENSEITE	
79	0	82933	4	STCK	BREMSBELAG,NOCKENSEITE	
80	0	85941	72	STCK	NIET	
81	0	82925	4	STCK	BOLZEN	
82	0	82928	2	STCK	ZUGFEDER	
83	0	189803	2	STCK	NABE einschl. Pos. 86	
84	0	188272	2	STCK	SICHERUNGSRING	
85	0	188273	2	STCK	SICHERUNGSRING	
86	0	85943	16	STCK	KERBSTIFT	
87	0	800030	2	STCK	BREMSTROMMEL ECO	
88	0	186520	2	STCK	RING (POLRAD)	
89	0	187973	2	STCK	SCHELLE ABS	
90	0	335664	2	STCK	ABS STABSENSOR 0,4 M LANG	

KÖGEL Fahrzeugwerke AG

Ersatzteilliste

ANHÄNGERACHSE KHZFSLU 9010 ECO

IDNR.325333 MIT/325963 OHNE ABS

Ident-Nr.: 800033
TOS-Nr.: 8989
Erstell-Datum: 10.06.1998

Pos.	Var.	Ident-Nr.	Menge	ME	Bezeichnung	Bemerkung
91	0	184810	2	STCK	BUCHSE ABS	
92	0	183971	16	STCK	RADBOLZEN	
93	0	86199	16	STCK	SECHSKANTMUTTER	
94	0	335104	16	STCK	RADMUTTER M22X1,5	
95	0	80738	2	STCK	KEGELROLLENLAGER	
96	0	188274	2	STCK	ABDECKBLECH	
97	0	80739	2	STCK	KEGELROLLENLAGER	
98	0	188325	2	STCK	STOSSRING	
99	0	188326	2	STCK	KAPSEL (INNENGEWINDE)	
100	0	337449	1	STCK	ABDECKBLECH LINKS OBEN	
101	0	337450	1	STCK	ABDECKBLECH LINKS UNTEN	
102	0	337451	1	STCK	ABDECKBLECH RECHTS OBEN	
103	0	337452	1	STCK	ABDECKBLECH RECHTS UNTEN	
104	0	187226	8	STCK	SCHRAUBE	
105	0	184812	2	STCK	DICHTRING ABS	
106	0	186521	2	STCK	HALTER ABS	
107	0	185189	2	STCK	HALTER ABS	
108	0	185190	2	STCK	FÄCHERSCHEIBE ABS	
111	0	84217	4	STCK	STOPFEN	
300	0	800031	2	STCK	BLATTFEDER einschl. Pos.302	
302	0	189806	2	STCK	BUCHSE	
307	0	80745	2	STCK	ACHSLAPPEN	
310	0	189817	2	STCK	PLATTE	
317	0	80216	1	STCK	FEDERPLATTE	
318	0	80217	1	STCK	FEDERPLATTE	
319	0	189818	2	STCK	ACHSLAPPEN	
320	0	800032	4	STCK	FEDERBÜGEL	
323	0	189820	8	STCK	SCHEIBE	
324	0	186450	8	STCK	SICHERUNGSMUTTER	
327	0	333840	2	STCK	SCHRAUBE (FEDERBOLZEN M30)	
328	0	333841	2	STCK	SCHEIBE	
329	0	80218	2	STCK	SICHERUNGSMUTTER M30	
331	0	189807	4	STCK	PLATTE	
370	0	187113	2	STCK	STOSSDÄMPFER	

KÖGEL Fahrzeugwerke AG

Ersatzteilliste

ANHÄNGERACHSE KHZFSLU 9010 ECO

IDNR.325333 MIT/325963 OHNE ABS

Ident-Nr.: 800033
TOS-Nr.: 8989
Erstell-Datum: 10.06.1998

Pos.	Var.	Ident-Nr.	Menge	ME	Bezeichnung	Bemerkung
375	0	186450	4	STCK	SICHERUNGSMUTTER	
400	0	82989	1	STCK	C-TRÄGER einschl. Pos. 331 + 403	
403	0	80877	4	STCK	BUCHSE	
900	0	800101	1	STCK	LUFTFEDERBALG TYP36 KPL.BPW	

KÖGEL Fahrzeugwerke AG	Ersatzteilliste Anhängerachse KHSFSLU 9010 ECO Ident-Nr. 325338 m.ABS; 326369 o. ABS	800034 / 8989 Stand: 06.98 F / 3 Seite 118

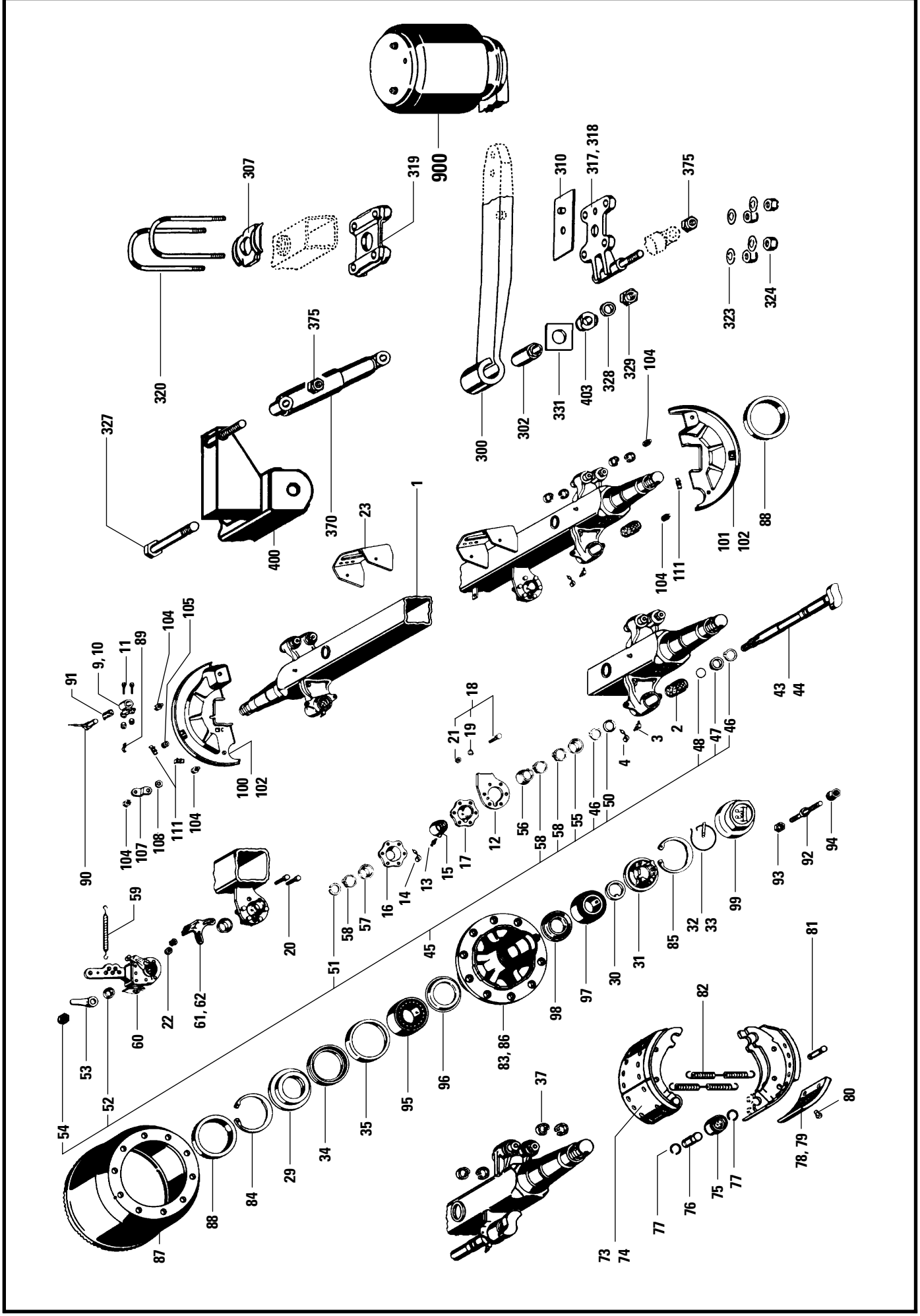

KÖGEL Fahrzeugwerke AG

Ersatzteilliste

ANHÄNGERACHSE KHZFSLU 9010 ECO

IDNR.325338 MIT/326369 OHNE ABS

Ident-Nr.: 800034
TOS-Nr.: 8989
Erstell-Datum: 10.06.1998

Pos.	Var.	Ident-Nr.	Menge	ME	Bezeichnung	Bemerkung
1	0	800029	1	STCK	ACHSKÖRPERGRUPPE einschl. Pos.2-8,12-18,20,22,23, 31 - 33	
2	0	188491	2	STCK	BUCHSE	
3	0	85954	2	STCK	KEGELSCHMIERNIPPEL	
4	0	188492	2	STCK	SCHUTZKAPPE	
7	0	80732	2	STCK	PROFILTEIL	
8	0	183962	1	STCK	PLATTE	
9	0	80112	1	STCK	HALTER ABS	
10	0	80113	1	STCK	HALTER ABS	
11	0	185955	4	STCK	GEWINDE-SCHNEIDSCHRAUBE	
12	0	187286	2	STCK	PLATTE	
13	0	188493	2	STCK	KEGELSCHMIERNIPPEL	
14	0	188492	2	STCK	SCHUTZKAPPE	
15	0	188494	2	STCK	BUCHSE	
16	0	188496	2	STCK	LAGERHALTER	
17	0	188495	2	STCK	LAGERHALTER	
18	0	84205	8	STCK	SCHRAUBENTEILEGRUPPE einschl.Pos.19 + 21	
19	0	186276	8	STCK	FEDERSCHEIBE	
20	0	186362	4	STCK	SECHSKANTSCHRAUBE	
21	0	186277	8	STCK	SECHSKANTMUTTER	
22	0	187221	4	STCK	SICHERUNGSMUTTER	
23	0	189813	2	STCK	GRUNDPLATTE	
29	0	188264	2	STCK	STOSSRING	
30	0	188265	2	STCK	SCHEIBE	
31	0	188266	2	STCK	ACHSMUTTER	
32	0	188267	2	STCK	BOLZEN	
33	0	188268	2	STCK	HAKENSPRINGRING	
34	0	189814	2	STCK	WELLENDICHTRING	
35	0	188270	2	STCK	RING	
37	0	80553	8	STCK	HAKENSPRINGRING	
43	0	187289	1	STCK	BREMSNOCKENWELLE LINKS	
44	0	187290	1	STCK	BREMSNOCKENWELLE RE.	
45	0	189643	2	STCK	MONTAGETEILEGRUPPE einschl. Pos.46-52,54,55,58	
46	0	85937	4	STCK	SICHERUNGSRING	

KÖGEL Fahrzeugwerke AG

Ersatzteilliste

ANHÄNGERACHSE KHZFSLU 9010 ECO

IDNR.325338 MIT/326369 OHNE ABS

Ident-Nr.: 800034
TOS-Nr.: 8989
Erstell-Datum: 10.06.1998

Pos.	Var.	Ident-Nr.	Menge	ME	Bezeichnung	Bemerkung
47	0	189548	2	STCK	RING	
48	0	183915	2	STCK	RUNDDICHTRING (GRÜN)	
50	0	85979	2	STCK	DICHTRING	
51	0	187172	2	STCK	SPRENGRING	
52	0	80893	2	STCK	SCHEIBE	
53	0	311565	2	STCK	HEBEL BELAGVERSCHL.ANZEIGER	
54	0	86602	2	STCK	SECHSKANTMUTTER	
55	0	188498	2	STCK	DICHTRING	
56	0	188497	2	STCK	DICHTRING	
57	0	187225	2	STCK	DICHTRING	
58	0	188499	4	STCK	SICHERUNGSKLAMMER	
59	0	80219	2	STCK	ZUGFEDER	
60	0	80220	2	STCK	GESTÄNGESTELLER ECO-MAT	
61	0	187292	1	STCK	FORMBLECH	
62	0	187293	1	STCK	FORMBLECH	
73	0	82930	4	STCK	BREMSBACKEN-GRP.M.BELAG einschl. Pos.74,78 - 80	
74	0	82931	4	STCK	BREMSBACKEN-GRP.O.BELAG einschl. Pos. 75 - 77	
75	0	80558	4	STCK	ROLLE	
76	0	80559	4	STCK	BOLZEN	
77	0	80560	8	STCK	RING	
78	0	82932	4	STCK	BREMSBELAG,BOLZENSEITE	
79	0	82933	4	STCK	BREMSBELAG,NOCKENSEITE	
80	0	85941	72	STCK	NIET	
81	0	82925	4	STCK	BOLZEN	
82	0	82928	2	STCK	ZUGFEDER	
83	0	189803	2	STCK	NABE einschl. Pos. 86	
84	0	188272	2	STCK	SICHERUNGSRING	
85	0	188273	2	STCK	SICHERUNGSRING	
86	0	85943	16	STCK	KERBSTIFT	
87	0	800030	2	STCK	BREMSTROMMEL ECO	
88	0	82962	2	STCK	RING (POLRAD)	
89	0	187973	2	STCK	SCHELLE ABS	
90	0	335664	2	STCK	ABS STABSENSOR 0,4 M LANG	

KÖGEL Fahrzeugwerke AG

Ersatzteilliste

ANHÄNGERACHSE KHZFSLU 9010 ECO

IDNR.325338 MIT/326369 OHNE ABS

Ident-Nr.: 800034
TOS-Nr.: 8989
Erstell-Datum: 10.06.1998

Pos.	Var.	Ident-Nr.	Menge	ME	Bezeichnung	Bemerkung
91	0	184810	2	STCK	BUCHSE ABS	
92	0	183971	16	STCK	RADBOLZEN	
93	0	86199	16	STCK	SECHSKANTMUTTER	
94	0	335104	16	STCK	RADMUTTER M22X1,5	
95	0	80738	2	STCK	KEGELROLLENLAGER	
96	0	188274	2	STCK	ABDECKBLECH	
97	0	80739	2	STCK	KEGELROLLENLAGER	
98	0	188325	2	STCK	STOSSRING	
99	0	188326	2	STCK	KAPSEL (INNENGEWINDE)	
100	0	337449	1	STCK	ABDECKBLECH LINKS OBEN	
101	0	337450	1	STCK	ABDECKBLECH LINKS UNTEN	
102	0	337451	1	STCK	ABDECKBLECH RECHTS OBEN	
103	0	337452	1	STCK	ABDECKBLECH RECHTS UNTEN	
104	0	187226	8	STCK	SCHRAUBE	
105	0	184812	2	STCK	DICHTRING ABS	
106	0	185188	2	STCK	HALTER ABS	
107	0	185189	2	STCK	HALTER ABS	
108	0	185190	2	STCK	FÄCHERSCHEIBE ABS	
111	0	84217	4	STCK	STOPFEN	
300	0	800031	2	STCK	BLATTFEDER einschl. Pos.302	
302	0	189806	2	STCK	BUCHSE	
307	0	80745	2	STCK	ACHSLAPPEN	
310	0	189817	2	STCK	PLATTE	
317	0	80216	1	STCK	FEDERPLATTE	
318	0	80217	1	STCK	FEDERPLATTE	
319	0	189818	2	STCK	ACHSLAPPEN	
320	0	186307	4	STCK	FEDERBÜGEL	
323	0	189820	8	STCK	SCHEIBE	
324	0	186450	8	STCK	SICHERUNGSMUTTER	
327	0	180575	2	STCK	SCHRAUBE	
328	0	185740	2	STCK	SCHEIBE	
329	0	80218	2	STCK	SICHERUNGSMUTTER M30	
331	0	189807	4	STCK	PLATTE	
370	0	187113	2	STCK	STOSSDÄMPFER	

KÖGEL Fahrzeugwerke AG

Ersatzteilliste

ANHÄNGERACHSE KHZFSLU 9010 ECO

IDNR.325338 MIT/326369 OHNE ABS

Ident-Nr.: 800034
TOS-Nr.: 8989
Erstell-Datum: 10.06.1998

Pos.	Var.	Ident-Nr.	Menge	ME	Bezeichnung	Bemerkung
375	0	186450	4	STCK	SICHERUNGSMUTTER	
400	0	189809	1	STCK	C-TRÄGER einschl. Pos. 331 + 403	
403	0	189810	4	STCK	BUCHSE	
900	0	800101	1	STCK	LUFTFEDERBALG TYP36 KPL.BPW	

Ersatzteilliste
Anhängerachse KHSFSLU 9010 ECO
Ident-Nr. 333370 m.ABS; 333371 o. ABS

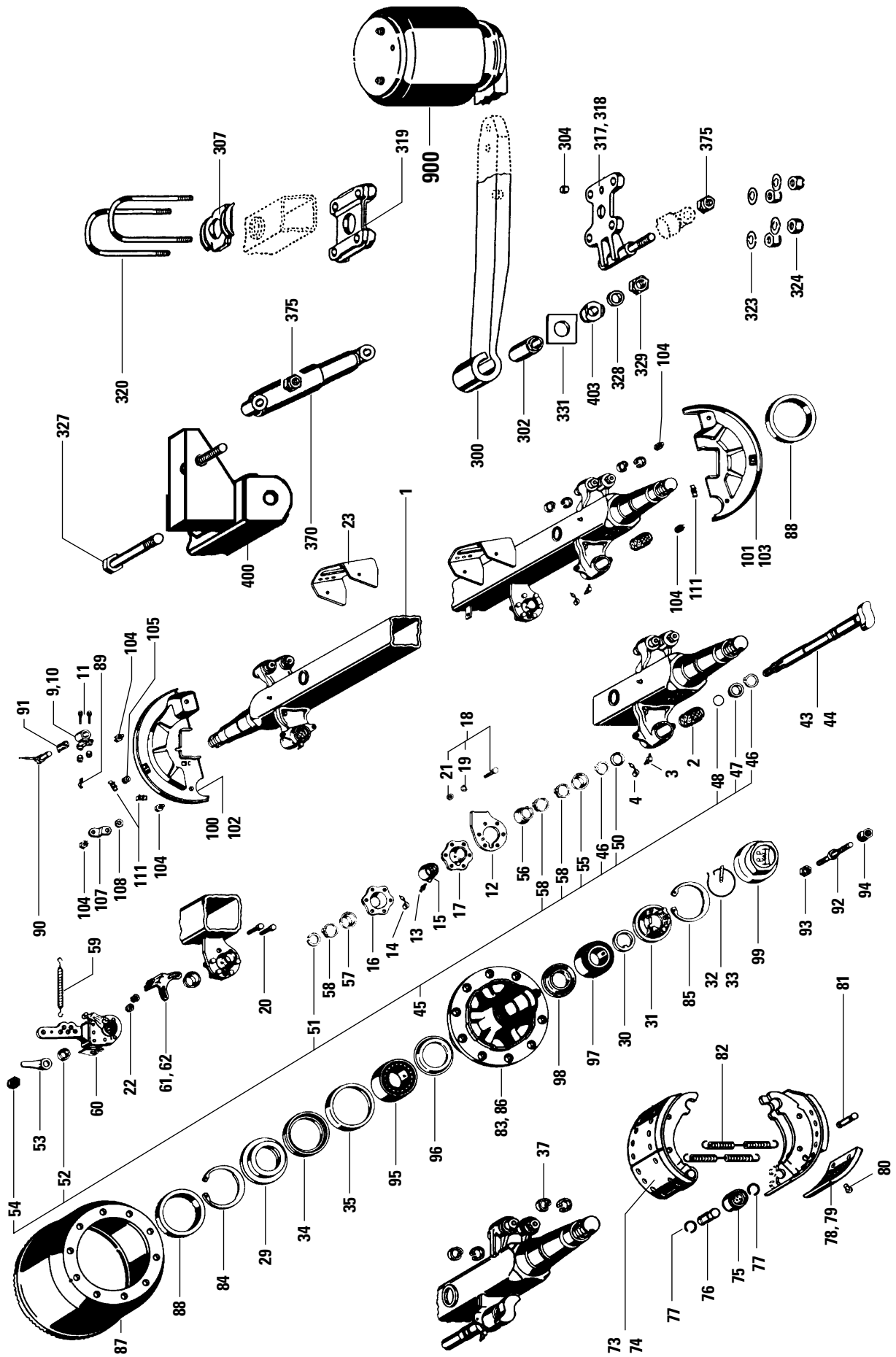

KÖGEL Fahrzeugwerke AG

Ersatzteilliste

ANHÄNGERACHSE KHZFSLU 9010 ECO

IDNR.333370 MIT/333371 OHNE ABS

Ident-Nr.: 800035
TOS-Nr.: 8989
Erstell-Datum: 10.06.1998

Pos.	Var.	Ident-Nr.	Menge	ME	Bezeichnung	Bemerkung
1	0	800029	1	STCK	ACHSKÖRPERGRUPPE einschl. Pos.2-8,12-18,20,22,23, 31 - 33	
2	0	188491	2	STCK	BUCHSE	
3	0	85954	2	STCK	KEGELSCHMIERNIPPEL	
4	0	188492	2	STCK	SCHUTZKAPPE	
7	0	80732	2	STCK	PROFILTEIL	
8	0	183962	1	STCK	PLATTE	
9	0	80112	1	STCK	HALTER ABS	
10	0	80113	1	STCK	HALTER ABS	
11	0	185955	4	STCK	GEWINDE-SCHNEIDSCHRAUBE	
12	0	187286	2	STCK	PLATTE	
13	0	188493	2	STCK	KEGELSCHMIERNIPPEL	
14	0	188492	2	STCK	SCHUTZKAPPE	
15	0	188494	2	STCK	BUCHSE	
16	0	188496	2	STCK	LAGERHALTER	
17	0	188495	2	STCK	LAGERHALTER	
18	0	84205	8	STCK	SCHRAUBENTEILEGRUPPE einschl.Pos.19 + 21	
19	0	186276	8	STCK	FEDERSCHEIBE	
20	0	186362	4	STCK	SECHSKANTSCHRAUBE	
21	0	186277	8	STCK	SECHSKANTMUTTER	
22	0	187221	4	STCK	SICHERUNGSMUTTER	
23	0	189813	2	STCK	GRUNDPLATTE	
29	0	188264	2	STCK	STOSSRING	
30	0	188265	2	STCK	SCHEIBE	
31	0	188266	2	STCK	ACHSMUTTER	
32	0	188267	2	STCK	BOLZEN	
33	0	188268	2	STCK	HAKENSPRINGRING	
34	0	189814	2	STCK	WELLENDICHTRING	
35	0	188270	2	STCK	RING	
37	0	80553	8	STCK	HAKENSPRINGRING	
43	0	187289	1	STCK	BREMSNOCKENWELLE LINKS	
44	0	187290	1	STCK	BREMSNOCKENWELLE RE.	
45	0	189643	2	STCK	MONTAGETEILEGRUPPE einschl. Pos.46-52,54,55,58	
46	0	85937	4	STCK	SICHERUNGSRING	

KÖGEL Fahrzeugwerke AG

Ersatzteilliste

ANHÄNGERACHSE KHZFSLU 9010 ECO

IDNR.333370 MIT/333371 OHNE ABS

Ident-Nr.: 800035
TOS-Nr.: 8989
Erstell-Datum: 10.06.1998

Pos.	Var.	Ident-Nr.	Menge	ME	Bezeichnung	Bemerkung
47	0	189548	2	STCK	RING	
48	0	183915	2	STCK	RUNDDICHTRING (GRÜN)	
50	0	85979	2	STCK	DICHTRING	
51	0	187172	2	STCK	SPRENGRING	
52	0	80893	2	STCK	SCHEIBE	
53	0	80734	2	STCK	HEBEL BELAGVERSCHL.ANZEIGER	
54	0	86602	2	STCK	SECHSKANTMUTTER	
55	0	188498	2	STCK	DICHTRING	
56	0	188497	2	STCK	DICHTRING	
57	0	187225	2	STCK	DICHTRING	
58	0	188499	4	STCK	SICHERUNGSKLAMMER	
59	0	80219	2	STCK	ZUGFEDER	
60	0	80220	2	STCK	GESTÄNGESTELLER ECO-MAT	
61	0	187292	1	STCK	FORMBLECH	
62	0	187293	1	STCK	FORMBLECH	
73	0	82930	4	STCK	BREMSBACKEN-GRP.M.BELAG einschl. Pos.74,78 - 80	
74	0	82931	4	STCK	BREMSBACKEN-GRP.O.BELAG einschl. Pos. 75 - 77	
75	0	80558	4	STCK	ROLLE	
76	0	80559	4	STCK	BOLZEN	
77	0	80560	8	STCK	RING	
78	0	82932	4	STCK	BREMSBELAG,BOLZENSEITE	
79	0	82933	4	STCK	BREMSBELAG,NOCKENSEITE	
80	0	85941	72	STCK	NIET	
81	0	82925	4	STCK	BOLZEN	
82	0	82928	2	STCK	ZUGFEDER	
83	0	189803	2	STCK	NABE einschl. Pos. 86	
84	0	188272	2	STCK	SICHERUNGSRING	
85	0	188273	2	STCK	SICHERUNGSRING	
86	0	85943	16	STCK	KERBSTIFT	
87	0	800030	2	STCK	BREMSTROMMEL ECO	
88	0	186520	2	STCK	RING (POLRAD)	
89	0	187973	2	STCK	SCHELLE ABS	
90	0	335664	2	STCK	ABS STABSENSOR 0,4 M LANG	

KÖGEL Fahrzeugwerke AG

Ersatzteilliste

ANHÄNGERACHSE KHZFSLU 9010 ECO

IDNR.333370 MIT/333371 OHNE ABS

Ident-Nr.: 800035
TOS-Nr.: 8989
Erstell-Datum: 10.06.1998

Pos.	Var.	Ident-Nr.	Menge	ME	Bezeichnung	Bemerkung
91	0	184810	2	STCK	BUCHSE ABS	
92	0	183971	16	STCK	RADBOLZEN	
93	0	86199	16	STCK	SECHSKANTMUTTER	
94	0	335104	16	STCK	RADMUTTER M22X1,5	
95	0	80738	2	STCK	KEGELROLLENLAGER	
96	0	188274	2	STCK	ABDECKBLECH	
97	0	80739	2	STCK	KEGELROLLENLAGER	
98	0	188325	2	STCK	STOSSRING	
99	0	188326	2	STCK	KAPSEL (INNENGEWINDE)	
100	0	337449	1	STCK	ABDECKBLECH LINKS OBEN	
101	0	337450	1	STCK	ABDECKBLECH LINKS UNTEN	
102	0	337451	1	STCK	ABDECKBLECH RECHTS OBEN	
103	0	337452	1	STCK	ABDECKBLECH RECHTS UNTEN	
104	0	187226	8	STCK	SCHRAUBE	
105	0	184812	2	STCK	DICHTRING ABS	
106	0	186521	2	STCK	HALTER ABS	
107	0	185189	2	STCK	HALTER ABS	
108	0	185190	2	STCK	FÄCHERSCHEIBE ABS	
111	0	84217	4	STCK	STOPFEN	
300	0	82924	2	STCK	BLATTFEDER einschl. Pos.302	
302	0	189806	2	STCK	BUCHSE	
304	0	80102	2	STCK	BOLZEN	
307	0	80745	2	STCK	ACHSLAPPEN	
317	0	80216	1	STCK	FEDERPLATTE	
318	0	80217	1	STCK	FEDERPLATTE	
319	0	189818	2	STCK	ACHSLAPPEN	
320	0	88093	4	STCK	FEDERBUEGEL	
323	0	189820	8	STCK	SCHEIBE	
324	0	186450	8	STCK	SICHERUNGSMUTTER	
329	0	80218	2	STCK	SICHERUNGSMUTTER M30	
331	0	189807	4	STCK	PLATTE	
370	0	187113	2	STCK	STOSSDÄMPFER	
375	0	186450	4	STCK	SICHERUNGSMUTTER	
400	0	82989	1	STCK	C-TRÄGER einschl. Pos. 331 + 403	

KÖGEL Fahrzeugwerke AG

Ersatzteilliste

ANHÄNGERACHSE KHZFSLU 9010 ECO

IDNR.333370 MIT/333371 OHNE ABS

Ident-Nr.: 800035
TOS-Nr.: 8989
Erstell-Datum: 10.06.1998

Pos.	Var.	Ident-Nr.	Menge	ME	Bezeichnung	Bemerkung
403	0	80877	4	STCK	BUCHSE	
900	0	800101	1	STCK	LUFTFEDERBALG TYP36 KPL.BPW	

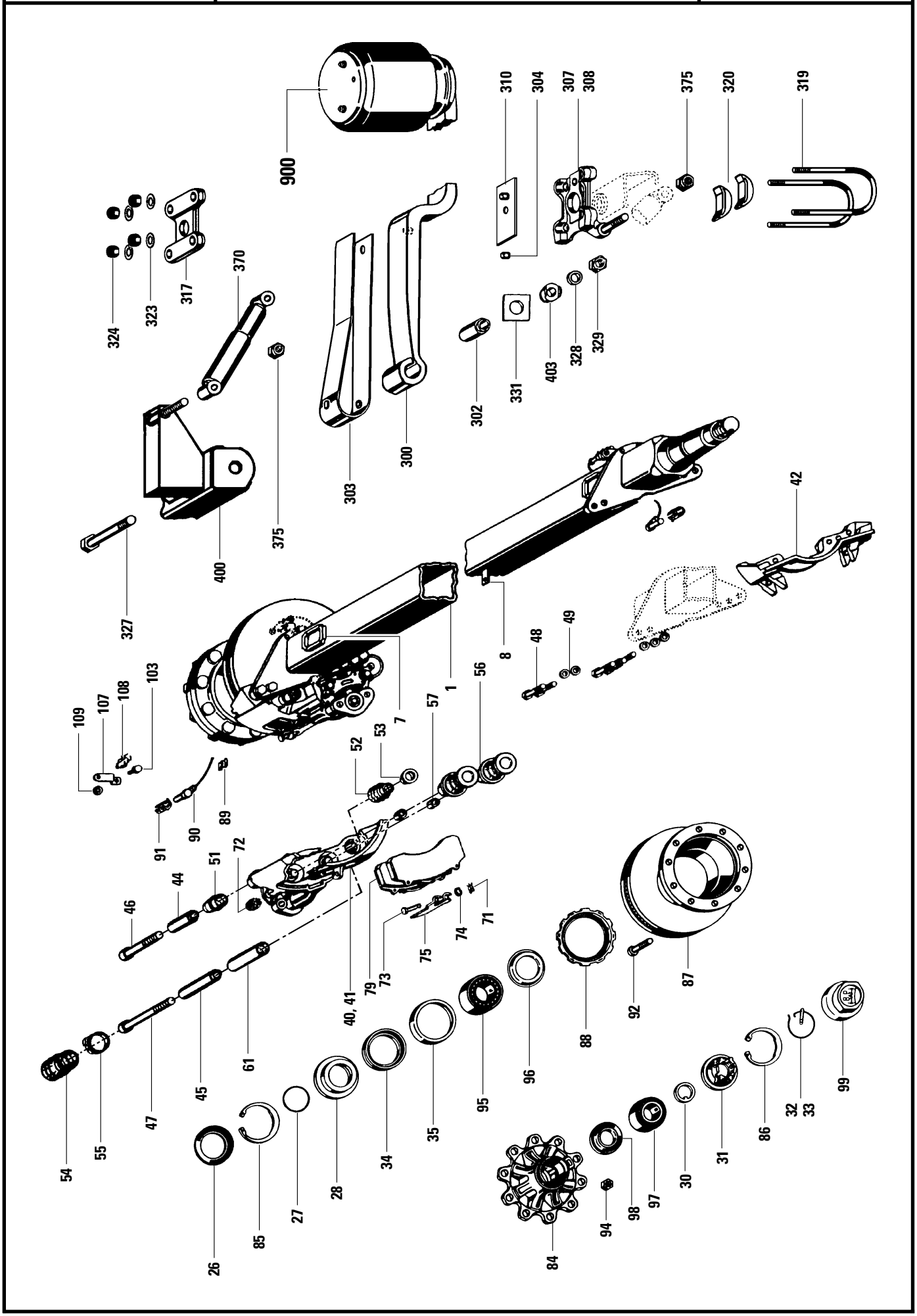
900
310
304
307
308
375
320
319
324
323
317
370
302
331
403
328
329
303
300
375
400
327
42
8
48
49
1
7
56
57
109
107
108
103
52
53
91
90
89
51
72
44
46
71
74
75
73
79
40, 41
87
92
88
96
95
35
34
28
27
61
45
47
55
54
26
85
84
94
98
97
30
31
86
32
33
99

KÖGEL Fahrzeugwerke AG

Ersatzteilliste

ANHÄNGERACHSE SHSFSLM 9010

IDNR.334430 M.ABS/431 O.ABS

Ident-Nr.: 800000
TOS-Nr.: 8989
Erstell-Datum: 09.01.2001

Pos.	Var.	Ident-Nr.	Menge	ME	Bezeichnung
1	0	800001	1	STCK	ACHSKÖRPERGRUPPE einschl. Pos.7,8,31-33
7	0	80732	2	STCK	PROFILTEIL
8	0	183962	1	STCK	PLATTE
9	0	80112	1	STCK	HALTER ABS
10	0	80113	1	STCK	HALTER ABS
11	0	185955	4	STCK	GEWINDE-SCHNEIDSCHRAUBE
26	0	800086	2	STCK	RING
27	0	800087	2	STCK	O-RING
28	0	188264	2	STCK	STOSSRING
29	0	800017	2	STCK	DICHTRING
30	0	188265	2	STCK	SCHEIBE
31	0	188266	2	STCK	ACHSMUTTER
32	0	188267	2	STCK	BOLZEN
33	0	188268	2	STCK	HAKENSPRINGRING
34	0	800004	2	STCK	WELLENDICHTRING
35	0	188270	2	STCK	RING
40	0	800003	1	STCK	SCHEIBENBREMSE LI BREMSSATTEL KPL
41	0	800005	1	STCK	SCHEIBENBREMSE RE BREMSSATTEL KPL
42	0	800006	2	STCK	REPSATZ:BREMSSATTELTRÄG.M.FÜHRUNG einschl.Pos.44-47
44	0	800018	2	STCK	BUCHSE(FÜHRUNGSHOLM)
45	0	800019	2	STCK	BUCHSE
46	0	800076	2	STCK	ZYLINDERSCHRAUBE
47	0	800080	2	STCK	ZYLINDERSCHRAUBE
48	0	800082	10	STCK	SECHSKANTSCHRAUBE
49	0	800083	10	STCK	SCHEIBE
50	0	800078	2	STCK	REPSATZ:DICHTUNG F.GLEITFÜHRUNG Pos.52-55,72
51	0	800020	2	STCK	HÜLSE BELAGVERSCHLEISSANZEIGER
52	0	800012	2	STCK	FALTENBALG
53	0	800015	2	STCK	RING
54	0	800013	2	STCK	FALTENBALG
55	0	800016	2	STCK	SCHLAUCHSCHELLE
56	0	800014	4	STCK	DRUCKSTÜCK M.FALTENBALG
57	0	800021	4	STCK	BUCHSE

KÖGEL Fahrzeugwerke AG

Ersatzteilliste

ANHÄNGERACHSE SHSFSLM 9010

IDNR.334430 M.ABS/431 O.ABS

Ident-Nr.: 800000
TOS-Nr.: 8989
Erstell-Datum: 09.01.2001

Pos.	Var.	Ident-Nr.	Menge	ME	Bezeichnung
60	0	800077	2	STCK	REPSATZ:FÜHRUNG U.DICHTUNG Pos.44-47,51-55,61
61	0	800022	2	STCK	BUCHSE
70	0	343977	1	SATZ	BREMSBELAGSATZ Pos.71-74,79
71	0	800081	2	STCK	SICHERUNG
72	0	800084	2	STCK	KAPPE
73	0	800085	2	STCK	BOLZEN
74	0	800023	2	STCK	SCHEIBE
75	0	800007	2	STCK	BÜGEL
79	0	801142	4	STCK	BREMSBELAG
84	0	80894	2	STCK	NABE F. ECO-MAXX
85	0	188272	2	STCK	SICHERUNGSRING
86	0	188273	2	STCK	SICHERUNGSRING
87	0	800009	2	STCK	BREMSSCHEIBE
88	0	184807	2	STCK	RING (POLRAD)
89	0	187973	2	STCK	SCHELLE ABS
90	0	335664	2	STCK	ABS STABSENSOR 0,4 M LANG
91	0	184810	2	STCK	BUCHSE ABS
92	0	800010	20	STCK	RADBOLZEN
94	0	335104	20	STCK	RADMUTTER M22X1,5
95	0	80738	2	STCK	KEGELROLLENLAGER
96	0	188274	2	STCK	ABDECKBLECH
97	0	80739	2	STCK	KEGELROLLENLAGER
98	0	188325	2	STCK	STOSSRING
99	0	188326	2	STCK	KAPSEL (INNENGEWINDE)
103	0	80890	2	STCK	SCHRAUBE ABS
104	0	82908	2	STCK	SCHRAUBE ABS M8x20
105	0	800011	2	STCK	FORMBLECH ABS
107	0	185188	2	STCK	HALTER ABS
108	0	185189	2	STCK	HALTER ABS
109	0	185190	2	STCK	FÄCHERSCHEIBE ABS
300	0	331283	2	STCK	BLATTFEDER einschl. Pos.302
302	0	189806	2	STCK	BUCHSE
303	0	80109	2	STCK	SICHERUNGSBLECH

KÖGEL Fahrzeugwerke AG

Ersatzteilliste

ANHÄNGERACHSE SHSFSLM 9010

IDNR.334430 M.ABS/431 O.ABS

Ident-Nr.: 800000
TOS-Nr.: 8989
Erstell-Datum: 09.01.2001

Pos.	Var.	Ident-Nr.	Menge	ME	Bezeichnung
304	0	80102	2	STCK	BOLZEN
307	0	80900	1	STCK	ACHSLAPPEN
308	0	80899	1	STCK	ACHSLAPPEN
310	0	80576	2	STCK	PLATTE
317	0	88101	2	STCK	FEDERPLATTE
319	0	800075	4	STCK	FEDERBÜGEL
320	0	189828	4	STCK	SEGMENT
323	0	189820	8	STCK	SCHEIBE
324	0	800024	8	STCK	SICHERUNGSMUTTER
327	0	333840	2	STCK	SCHRAUBE (FEDERBOLZEN M30)
328	0	333841	2	STCK	SCHEIBE
329	0	80218	2	STCK	SICHERUNGSMUTTER M30
331	0	189807	4	STCK	PLATTE
370	0	325732	2	STCK	STOSSDAEMPFER
375	0	186450	4	STCK	SICHERUNGSMUTTER
400	0	80897	1	STCK	C-TRÄGER einschl. Pos.331+403
403	0	80877	4	STCK	BUCHSE
900	0	800099	1	STCK	LUFTFEDERBALG TYP30K KPL.BPW

Ersatzteilliste
Anhängerachse SHSFSLM 9010
Ident-Nr. 339052 / 339053 mit/ohne ABS

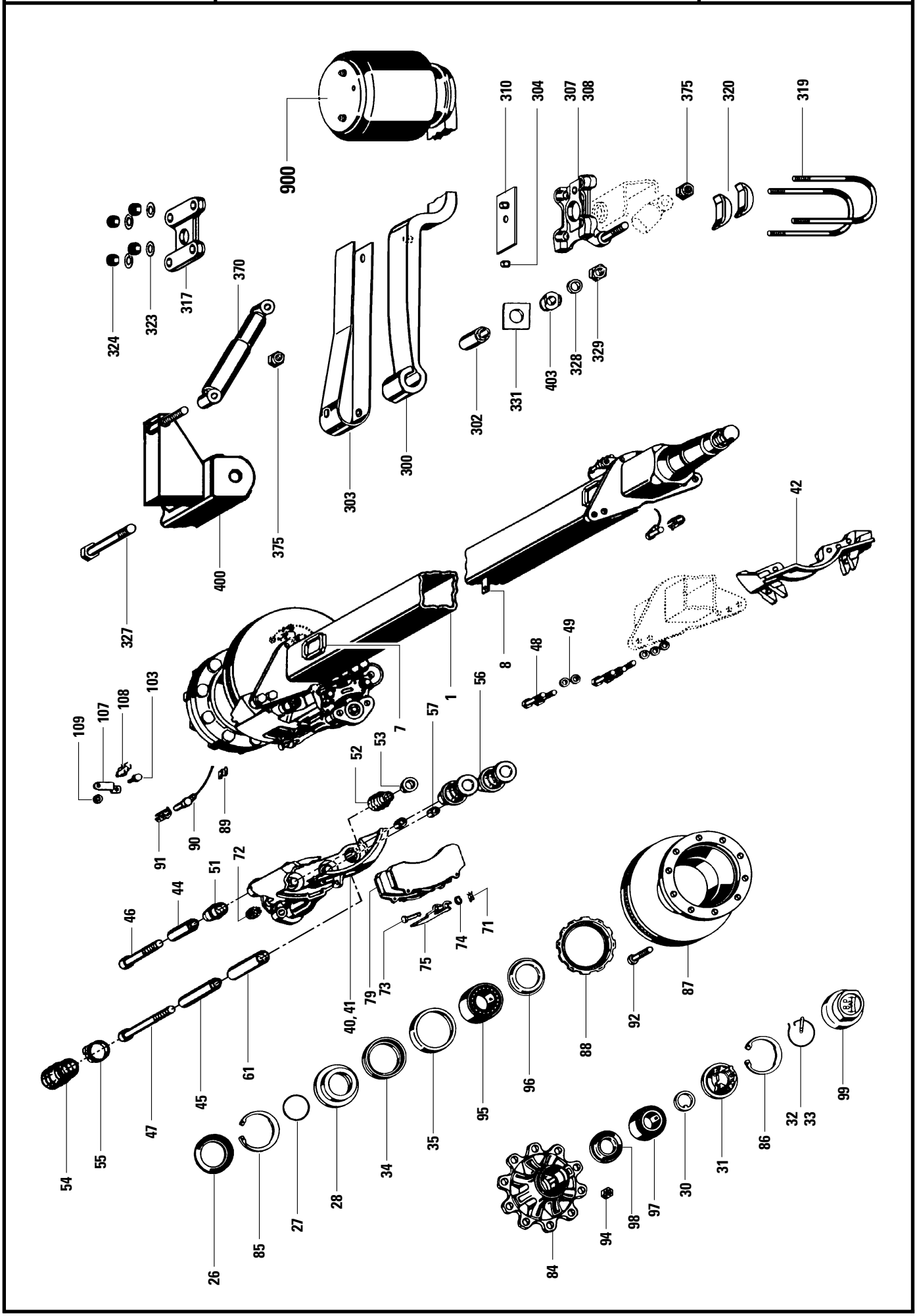

KÖGEL Fahrzeugwerke AG

Ersatzteilliste

ANHÄNGERACHSE SHSFSLM 9010

IDNR.339052 M.ABS/053 O.ABS

Ident-Nr.: 800680
TOS-Nr.: 8989
Erstell-Datum: 06.04.2000

Pos.	Var.	Ident-Nr.	Menge	ME	Bezeichnung
1	0	800001	1	STCK	ACHSKÖRPERGRUPPE einschl. Pos.7,8,31-33
7	0	80732	2	STCK	PROFILTEIL
8	0	183962	1	STCK	PLATTE
9	0	80112	1	STCK	HALTER ABS
10	0	80113	1	STCK	HALTER ABS
11	0	185955	4	STCK	GEWINDE-SCHNEIDSCHRAUBE
26	0	800086	2	STCK	RING
27	0	800087	2	STCK	O-RING
28	0	188264	2	STCK	STOSSRING
29	0	800017	2	STCK	DICHTRING
30	0	188265	2	STCK	SCHEIBE
31	0	188266	2	STCK	ACHSMUTTER
32	0	188267	2	STCK	BOLZEN
33	0	188268	2	STCK	HAKENSPRINGRING
34	0	800004	2	STCK	WELLENDICHTRING
35	0	188270	2	STCK	RING
40	0	800003	1	STCK	SCHEIBENBREMSE LI BREMSSATTEL KPL
41	0	800005	1	STCK	SCHEIBENBREMSE RE BREMSSATTEL KPL
42	0	800006	2	STCK	REPSATZ:BREMSSATTELTRÄG.M.FÜHRUNG einschl.Pos.44-47
44	0	800018	2	STCK	BUCHSE(FÜHRUNGSHOLM)
45	0	800019	2	STCK	BUCHSE
46	0	800076	2	STCK	ZYLINDERSCHRAUBE
47	0	800080	2	STCK	ZYLINDERSCHRAUBE
48	0	800082	10	STCK	SECHSKANTSCHRAUBE
49	0	800083	10	STCK	SCHEIBE
50	0	800078	2	STCK	REPSATZ:DICHTUNG F.GLEITFÜHRUNG Pos.52-55,72
51	0	800020	2	STCK	HÜLSE BELAGVERSCHLEISSANZEIGER
52	0	800012	2	STCK	FALTENBALG
53	0	800015	2	STCK	RING
54	0	800013	2	STCK	FALTENBALG
55	0	800016	2	STCK	SCHLAUCHSCHELLE
56	0	800014	4	STCK	DRUCKSTÜCK M.FALTENBALG
57	0	800021	4	STCK	BUCHSE

KÖGEL Fahrzeugwerke AG

Ersatzteilliste

ANHÄNGERACHSE SHSFSLM 9010

IDNR.339052 M.ABS/053 O.ABS

Ident-Nr.: 800680
TOS-Nr.: 8989
Erstell-Datum: 06.04.2000

Pos.	Var.	Ident-Nr.	Menge	ME	Bezeichnung
60	0	800077	2	STCK	REPSATZ:FÜHRUNG U.DICHTUNG Pos.44-47,51-55,61
61	0	800022	2	STCK	BUCHSE
70	0	800079	1	STCK	REPSATZ:BREMSBELAGSATZ Pos.71-74,79
71	0	800081	2	STCK	SICHERUNG
72	0	800084	2	STCK	KAPPE
73	0	800085	2	STCK	BOLZEN
74	0	800023	2	STCK	SCHEIBE
75	0	800007	2	STCK	BÜGEL
79	0	800008	4	STCK	BREMSBELAG
84	0	80894	2	STCK	NABE F. ECO-MAXX
85	0	188272	2	STCK	SICHERUNGSRING
86	0	188273	2	STCK	SICHERUNGSRING
87	0	800009	2	STCK	BREMSSCHEIBE
88	0	184807	2	STCK	RING (POLRAD)
89	0	187973	2	STCK	SCHELLE ABS
90	0	335664	2	STCK	ABS STABSENSOR 0,4 M LANG
91	0	184810	2	STCK	BUCHSE ABS
92	0	800010	20	STCK	RADBOLZEN
94	0	336892	20	STCK	RADMUTTER M22X1,5
95	0	80563	2	STCK	KEGELROLLENLAGER
96	0	188274	2	STCK	ABDECKBLECH
97	0	80564	2	STCK	KEGELROLLENLAGER
98	0	188325	2	STCK	STOSSRING
99	0	188326	2	STCK	KAPSEL (INNENGEWINDE)
103	0	80890	2	STCK	SCHRAUBE ABS
104	0	82908	2	STCK	SCHRAUBE ABS M8x20
105	0	800011	2	STCK	FORMBLECH ABS
107	0	185188	2	STCK	HALTER ABS
108	0	185189	2	STCK	HALTER ABS
109	0	185190	2	STCK	FÄCHERSCHEIBE ABS
300	0	331283	2	STCK	BLATTFEDER einschl. Pos.302
302	0	189806	2	STCK	BUCHSE
303	0	80109	2	STCK	SICHERUNGSBLECH

KÖGEL Fahrzeugwerke AG

Ersatzteilliste

ANHÄNGERACHSE SHSFSLM 9010

IDNR.339052 M.ABS/053 O.ABS

Ident-Nr.: 800680
TOS-Nr.: 8989
Erstell-Datum: 06.04.2000

Pos.	Var.	Ident-Nr.	Menge	ME	Bezeichnung
304	0	80102	2	STCK	BOLZEN
307	0	80900	1	STCK	ACHSLAPPEN
308	0	80899	1	STCK	ACHSLAPPEN
310	0	80576	2	STCK	PLATTE
317	0	88101	2	STCK	FEDERPLATTE
319	0	800075	4	STCK	FEDERBÜGEL
320	0	189828	4	STCK	SEGMENT
323	0	189820	8	STCK	SCHEIBE
324	0	800024	8	STCK	SICHERUNGSMUTTER
327	0	333840	2	STCK	SCHRAUBE (FEDERBOLZEN M30)
328	0	333841	2	STCK	SCHEIBE
329	0	80218	2	STCK	SICHERUNGSMUTTER M30
331	0	189807	4	STCK	PLATTE
370	0	325732	2	STCK	STOSSDAEMPFER
375	0	186450	4	STCK	SICHERUNGSMUTTER
400	0	338956	1	STCK	C-TRÄGER einschl. Pos.331+403
403	0	80877	4	STCK	BUCHSE
900	0	800099	1	STCK	LUFTFEDERBALG TYP30K KPL.BPW

KÖGEL Fahrzeugwerke AG	Ersatzteilliste Anhängerachse SHSFSLO 9010 Ident-Nr. 337161 o. ABS / 337162 m. ABS	82973 / 8989 Stand: 05.99 F / 3 Seite 138

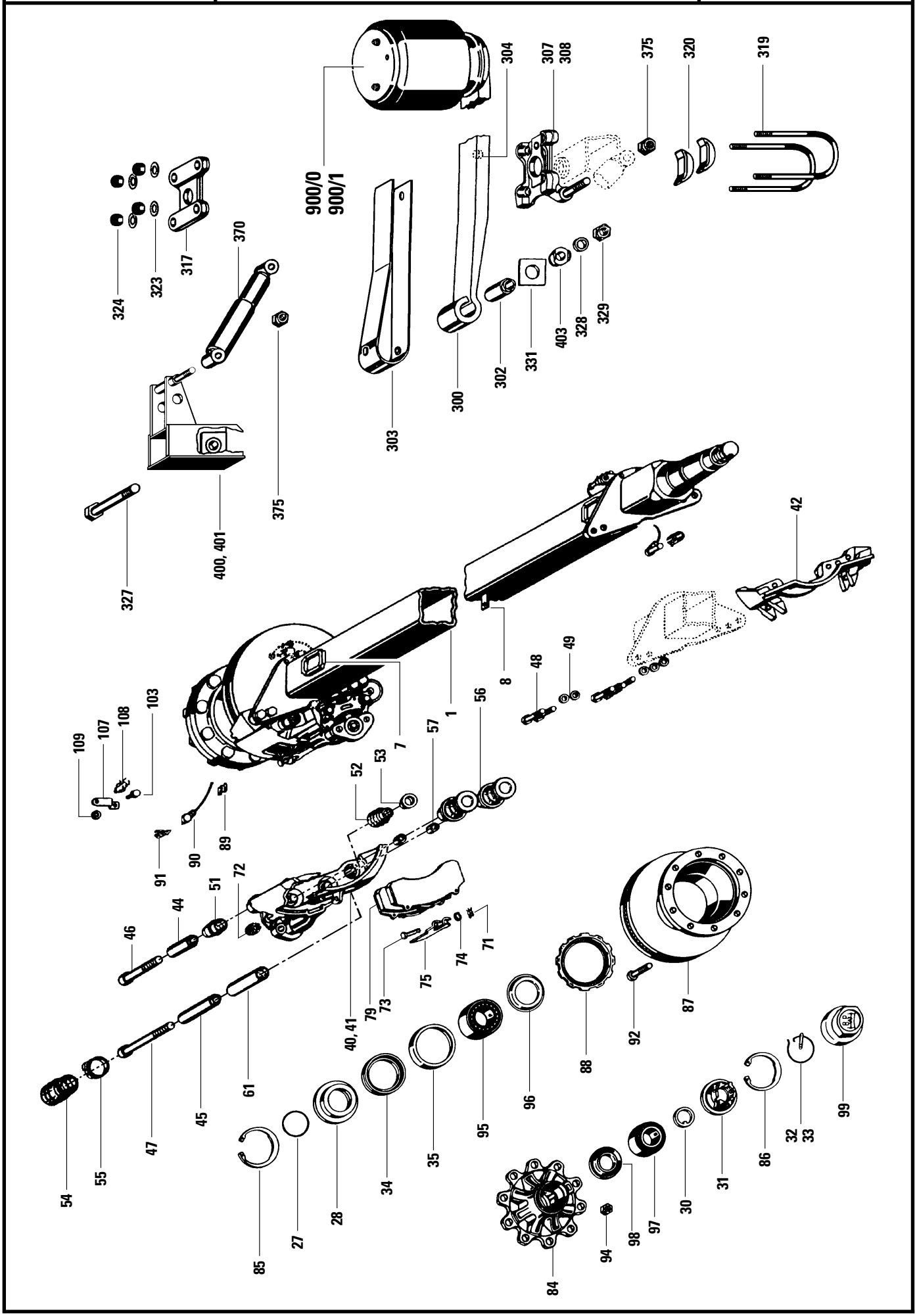

KÖGEL Fahrzeugwerke AG

Ersatzteilliste

ANHÄNGERACHSE SHSFSLO 9010

IDENT-NR.337161/162 OHNE/MIT ABS

Ident-Nr.: 82973
TOS-Nr.: 8989
Erstell-Datum: 06.04.2000

Pos.	Var.	Ident-Nr.	Menge	ME	Bezeichnung
1	0	800681	1	STCK	ACHSKÖRPERGRUPPE einschl. Pos.7,8,31-33
7	0	80732	2	STCK	PROFILTEIL
8	0	183962	1	STCK	PLATTE
9	0	80112	1	STCK	HALTER ABS
10	0	80113	1	STCK	HALTER ABS
11	0	185955	4	STCK	GEWINDE-SCHNEIDSCHRAUBE
27	0	800017	2	STCK	DICHTRING
28	0	800682	2	STCK	STOSSRING
30	0	188265	2	STCK	SCHEIBE
31	0	188266	2	STCK	ACHSMUTTER
32	0	188267	2	STCK	BOLZEN
33	0	188268	2	STCK	HAKENSPRINGRING
34	0	189814	2	STCK	WELLENDICHTRING
35	0	188270	2	STCK	RING
40	0	800003	1	STCK	SCHEIBENBREMSE LI BREMSSATTEL KPL
41	0	800005	1	STCK	SCHEIBENBREMSE RE BREMSSATTEL KPL
42	0	800006	2	STCK	REPSATZ:BREMSSATTELTRÄG.M.FÜHRUNG einschl.Pos.44-47
44	0	800018	2	STCK	BUCHSE(FÜHRUNGSHOLM)
45	0	800019	2	STCK	BUCHSE
46	0	800076	2	STCK	ZYLINDERSCHRAUBE
47	0	800080	2	STCK	ZYLINDERSCHRAUBE
48	0	800082	10	STCK	SECHSKANTSCHRAUBE
49	0	800083	10	STCK	SCHEIBE
50	0	800078	2	STCK	REPSATZ:DICHTUNG F.GLEITFÜHRUNG Pos.52-55,72
51	0	800020	2	STCK	HÜLSE BELAGVERSCHLEISSANZEIGER
52	0	800012	2	STCK	FALTENBALG
53	0	800015	2	STCK	RING
54	0	800013	2	STCK	FALTENBALG
55	0	800016	2	STCK	SCHLAUCHSCHELLE
56	0	800014	4	STCK	DRUCKSTÜCK M.FALTENBALG
57	0	800021	4	STCK	BUCHSE
60	0	800077	2	STCK	REPSATZ:FÜHRUNG U.DICHTUNG Pos.44-47,51-55,61
61	0	800022	2	STCK	BUCHSE

KÖGEL Fahrzeugwerke AG

Ersatzteilliste

ANHÄNGERACHSE SHSFSLO 9010

IDENT-NR.337161/162 OHNE/MIT ABS

Ident-Nr.: 82973
TOS-Nr.: 8989
Erstell-Datum: 06.04.2000

Pos.	Var.	Ident-Nr.	Menge	ME	Bezeichnung
70	0	800079	1	STCK	REPSATZ:BREMSBELAGSATZ Pos.71-74,79
71	0	800081	2	STCK	SICHERUNG
72	0	800084	2	STCK	KAPPE
73	0	800085	2	STCK	BOLZEN
74	0	800023	2	STCK	SCHEIBE
75	0	800007	2	STCK	BÜGEL
79	0	800008	4	STCK	BREMSBELAG
84	0	80894	2	STCK	NABE F. ECO-MAXX
85	0	188272	2	STCK	SICHERUNGSRING
86	0	188273	2	STCK	SICHERUNGSRING
87	0	800009	2	STCK	BREMSSCHEIBE
88	0	184807	2	STCK	RING (POLRAD)
89	0	187973	2	STCK	SCHELLE ABS
90	0	335664	2	STCK	ABS STABSENSOR 0,4 M LANG
91	0	184810	2	STCK	BUCHSE ABS
92	0	800010	20	STCK	RADBOLZEN
94	0	336892	20	STCK	RADMUTTER M22X1,5
95	0	80563	2	STCK	KEGELROLLENLAGER
96	0	188274	2	STCK	ABDECKBLECH
97	0	80564	2	STCK	KEGELROLLENLAGER
98	0	188325	2	STCK	STOSSRING
99	0	188326	2	STCK	KAPSEL (INNENGEWINDE)
103	0	80890	2	STCK	SCHRAUBE ABS
104	0	82908	2	STCK	SCHRAUBE ABS M8x20
105	0	800011	2	STCK	FORMBLECH ABS
107	0	185188	2	STCK	HALTER ABS
108	0	185189	2	STCK	HALTER ABS
109	0	185190	2	STCK	FÄCHERSCHEIBE ABS
300	0	326534	2	STCK	BLATTFEDER einschl. Pos.302
302	0	189806	2	STCK	BUCHSE
303	0	80109	2	STCK	SICHERUNGSBLECH
304	0	80102	2	STCK	BOLZEN
307	0	80900	1	STCK	ACHSLAPPEN
308	0	80899	1	STCK	ACHSLAPPEN

KÖGEL Fahrzeugwerke AG

Ersatzteilliste

ANHÄNGERACHSE SHSFSLO 9010

IDENT-NR.337161/162 OHNE/MIT ABS

Ident-Nr.: 82973
TOS-Nr.: 8989
Erstell-Datum: 06.04.2000

Pos.	Var.	Ident-Nr.	Menge	ME	Bezeichnung
317	0	800683	2	STCK	FEDERPLATTE
319	0	800075	4	STCK	FEDERBÜGEL
320	0	189828	4	STCK	SEGMENT
323	0	189820	8	STCK	SCHEIBE
324	0	800024	8	STCK	SICHERUNGSMUTTER
327	0	333840	2	STCK	SCHRAUBE (FEDERBOLZEN M30)
328	0	333841	2	STCK	SCHEIBE
329	0	80218	2	STCK	SICHERUNGSMUTTER M30
331	0	800878	4	STCK	PLATTE
370	0	187113	2	STCK	STOSSDAEMPFER
375	0	186450	4	STCK	SICHERUNGSMUTTER
400	0	339592	1	STCK	LUFTFEDERSTÜTZE LI. H = 302 MM einschl. Pos.331+403
401	0	339593	1	STCK	LUFTFEDERSTÜTZE RE. H = 302 MM einschl. Pos.331+403
403	0	80877	4	STCK	BUCHSE
900	0	800104	1	STCK	LUFTFEDERBALG TYP36K KPL.BPW
900	1	800101	1	STCK	LUFTFEDERBALG TYP36 KPL.BPW

Ersatzteilliste
Luftfederbalg Typ 30 kpl. BPW
Id-Nr. 800095 / Einbausatz 325725

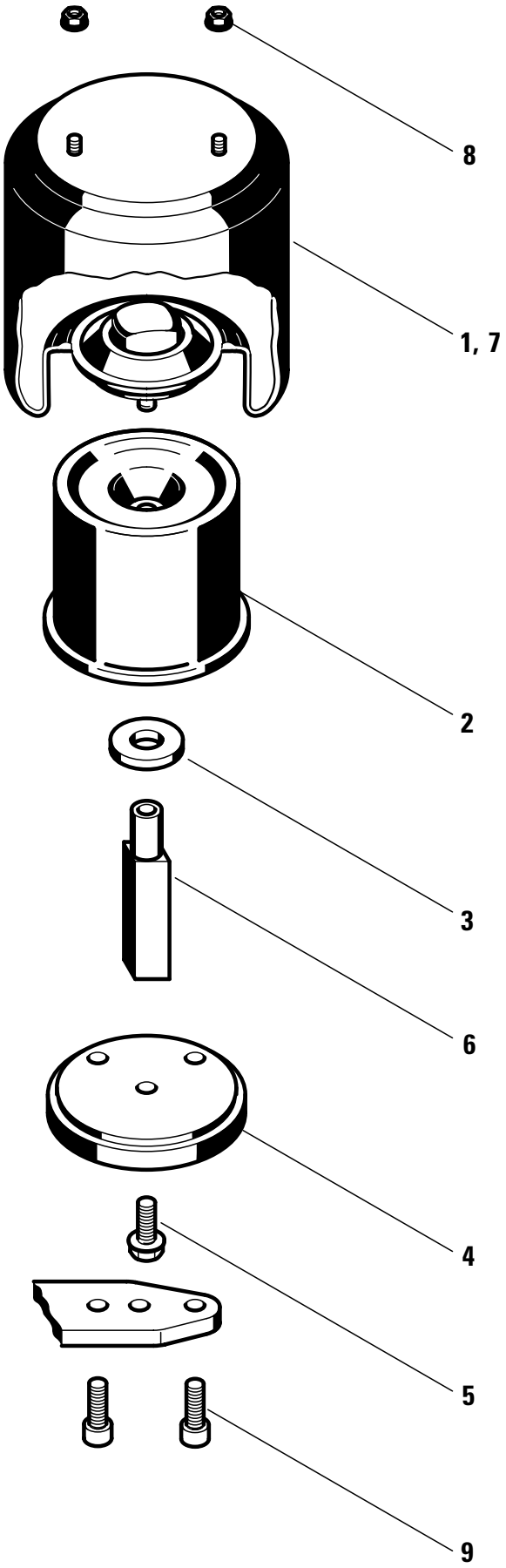

KÖGEL Fahrzeugwerke AG

Ersatzteilliste

LUFTFEDERBALG TYP30 KPL.BPW

ID-NR.800095/EINBAUSATZ 325725

Ident-Nr.: 800098
TOS-Nr.: 8989
Erstell-Datum: 10.06.1998

Pos.	Var.	Ident-Nr.	Menge	ME	Bezeichnung	Bemerkung
1	0	800095	2	STCK	LUFTFEDERBALG KPL. D 300 bestehend aus Pos. 2-9	
2	0	800097	2	STCK	FEDERGLOCKE	
3	0	187231	2	STCK	RING	
4	0	189831	2	STCK	SCHEIBE	
5	0	187331	2	STCK	SCHRAUBE	
6	0	187232	2	STCK	BOLZEN	
7	0	800096	2	STCK	LUFTFEDERBALG NACKT	
8	0	182910	4	STCK	SICHERUNGSMUTTER	
9	0	183951	4	STCK	SCHRAUBE	

KÖGEL
Fahrzeugwerke AG

Ersatzteilliste
Luftfederbalg Typ 30K kpl. BPW
Id-Nr. 189829 / Einbausatz 318496

800099 / 8989

Stand: 06.98
F / 3 Seite 144

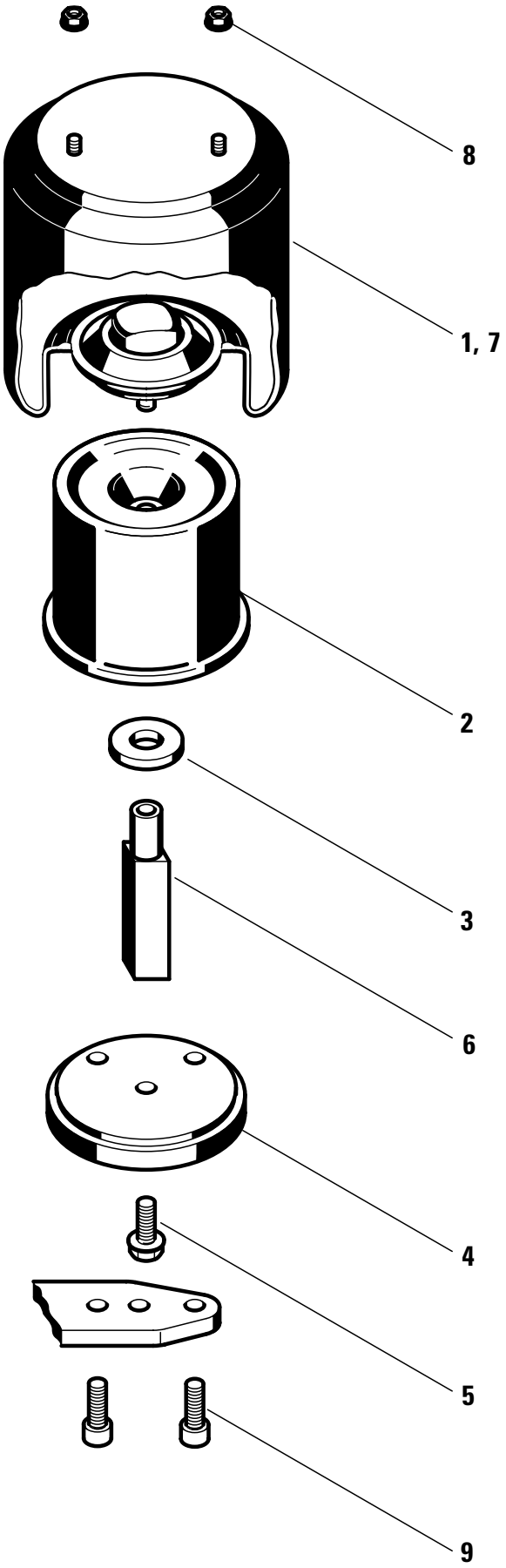

KÖGEL Fahrzeugwerke AG

Ersatzteilliste

LUFTFEDERBALG TYP30K KPL.BPW

ID-NR.189829/EINBAUSATZ 318496

Ident-Nr.: 800099
TOS-Nr.: 8989
Erstell-Datum: 10.06.1998

Pos.	Var.	Ident-Nr.	Menge	ME	Bezeichnung	Bemerkung
1	0	189829	2	STCK	LUFTFEDERBALG KPL. D 300K bestehend aus Pos. 2-9	
2	0	189830	2	STCK	FEDERGLOCKE	
3	0	187231	2	STCK	RING	
4	0	189831	2	STCK	SCHEIBE	
5	0	80573	2	STCK	SICHERUNGSSCHRAUBE	
6	0	189832	2	STCK	BOLZEN	
7	0	188394	2	STCK	LUFTFEDERBALG NACKT	
8	0	182910	4	STCK	SICHERUNGSMUTTER	
9	0	183951	4	STCK	SCHRAUBE	

Ersatzteilliste
Luftfederbalg Typ 30K kpl. BPW
Id-Nr. 800050 / Einbausatz 337849

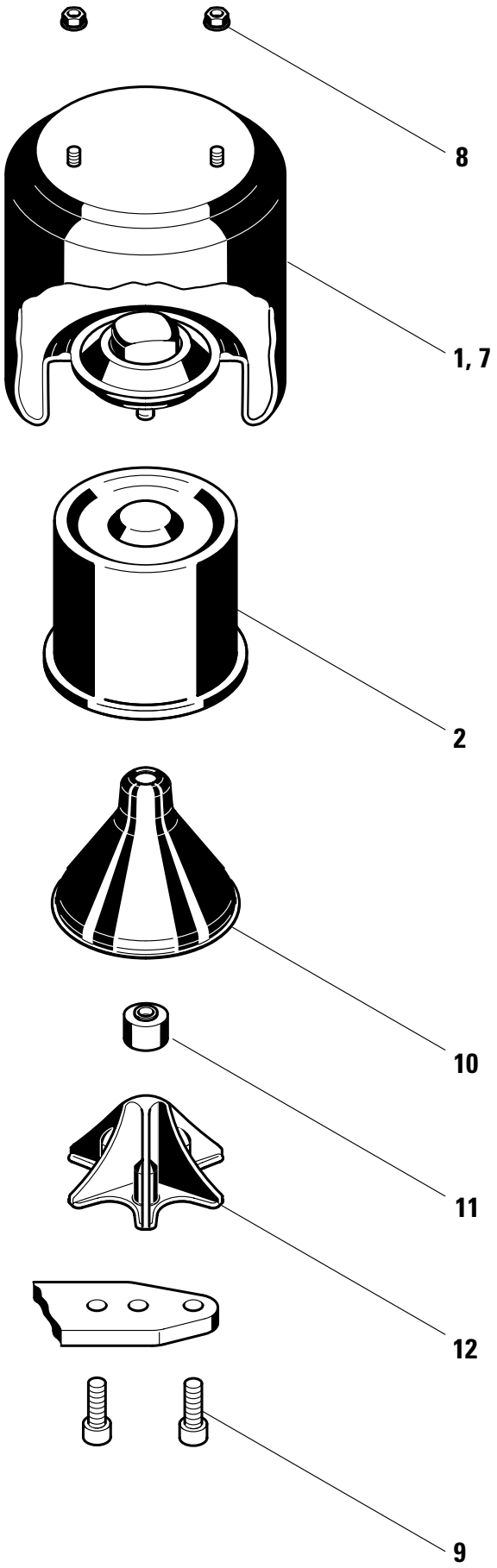

KÖGEL Fahrzeugwerke AG

Ersatzteilliste

LUFTFEDERBALG TYP30K KPL.BPW

ID-NR.800050/EINBAUSATZ 337849

Ident-Nr.: 800100
TOS-Nr.: 8989
Erstell-Datum: 10.06.1998

Pos.	Var.	Ident-Nr.	Menge	ME	Bezeichnung	Bemerkung
1	0	800050	2	STCK	LUFTFEDERBALG KPL. D 300K bestehend aus Pos. 2,7-12	
2	0	800051	2	STCK	FEDERGLOCKE AUSSEN	
7	0	188394	2	STCK	LUFTFEDERBALG NACKT	
8	0	182910	4	STCK	SICHERUNGSMUTTER	
9	0	800055	4	STCK	SCHRAUBE	
10	0	800052	2	STCK	FEDERGLOCKE INNEN	
11	0	800053	2	STCK	MUTTER, ZYLINDRISCH	
12	0	800054	2	STCK	STÜTZE	

KÖGEL Fahrzeugwerke AG

Ersatzteilliste
Luftfederbalg Typ 36 kpl. BPW
Id-Nr. 336484 / Einbausatz 318498

800101 / 8989

Stand: 06.98
F / 3 Seite 148

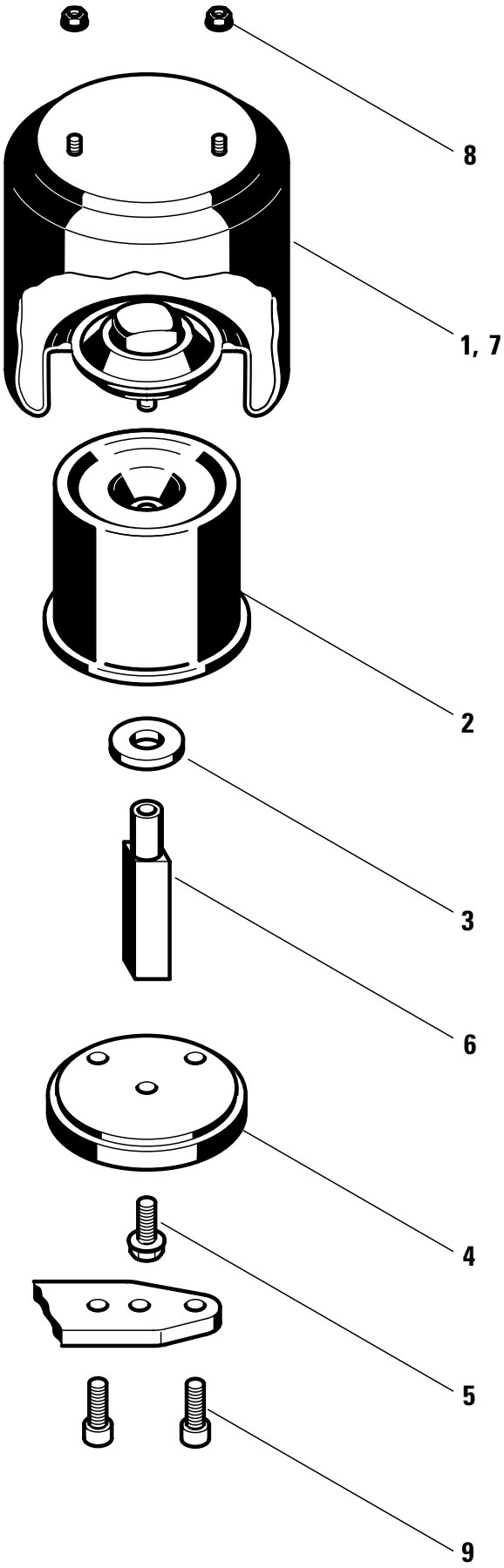

KÖGEL Fahrzeugwerke AG

Ersatzteilliste

LUFTFEDERBALG TYP36 KPL.BPW

ID-NR.336484/EINBAUSATZ 318498

Ident-Nr.: 800101
TOS-Nr.: 8989
Erstell-Datum: 10.06.1998

Pos.	Var.	Ident-Nr.	Menge	ME	Bezeichnung	Bemerkung
1	0	336484	2	STCK	LUFTFEDERBALG KPL. D 360 bestehend aus Pos. 2-9	
2	0	187230	2	STCK	FEDERGLOCKE	
3	0	187231	2	STCK	RING	
4	0	335522	2	STCK	SCHEIBE	
5	0	182909	2	STCK	SCHRAUBE	
6	0	187232	2	STCK	BOLZEN	
7	0	182636	2	STCK	LUFTFEDERBALG D36	
8	0	182910	4	STCK	SICHERUNGSMUTTER	
9	0	183951	4	STCK	SCHRAUBE	

Ersatzteilliste
Luftfederbalg Typ 36 kpl. BPW
Id-Nr. 800048 / Einbausatz 337748

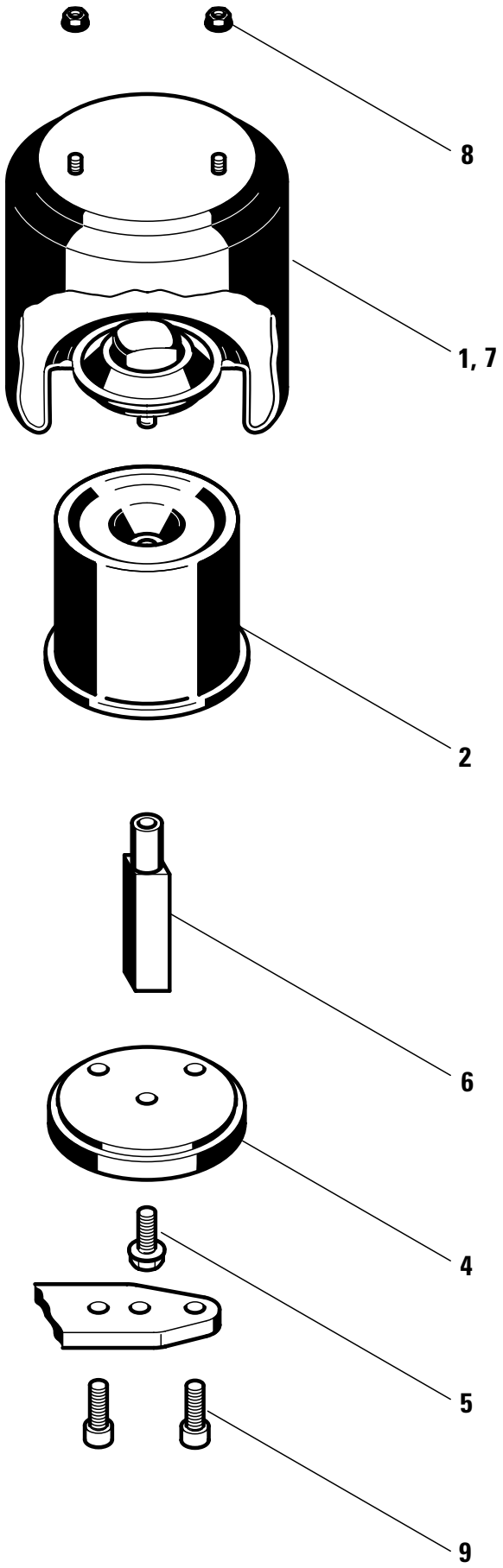

KÖGEL Fahrzeugwerke AG

Ersatzteilliste

LUFTFEDERBALG TYP36 KPL.BPW

ID-NR.800048/EINBAUSATZ 337748

Ident-Nr.: 800102
TOS-Nr.: 8989
Erstell-Datum: 10.06.1998

Pos.	Var.	Ident-Nr.	Menge	ME	Bezeichnung	Bemerkung
1	0	800048	2	STCK	LUFTFEDERBALG KPL. D 360 bestehend aus Pos. 2-9	
2	0	184512	2	STCK	FEDERGLOCKE	
4	0	800049	2	STCK	SCHEIBE	
5	0	80573	2	STCK	SICHERUNGSSCHRAUBE	
6	0	184513	2	STCK	BOLZEN	
7	0	184514	2	STCK	LUFTFEDERBALG NACKT	
8	0	182910	4	STCK	SICHERUNGSMUTTER	
9	0	183951	4	STCK	SCHRAUBE	

KÖGEL Fahrzeugwerke AG

Ersatzteilliste
Luftfederbalg Typ 36-1 kpl. BPW
Id-Nr. 82961 / Einbausatz 329330

800103 / 8989

Stand: 06.98
F / 3 Seite 152

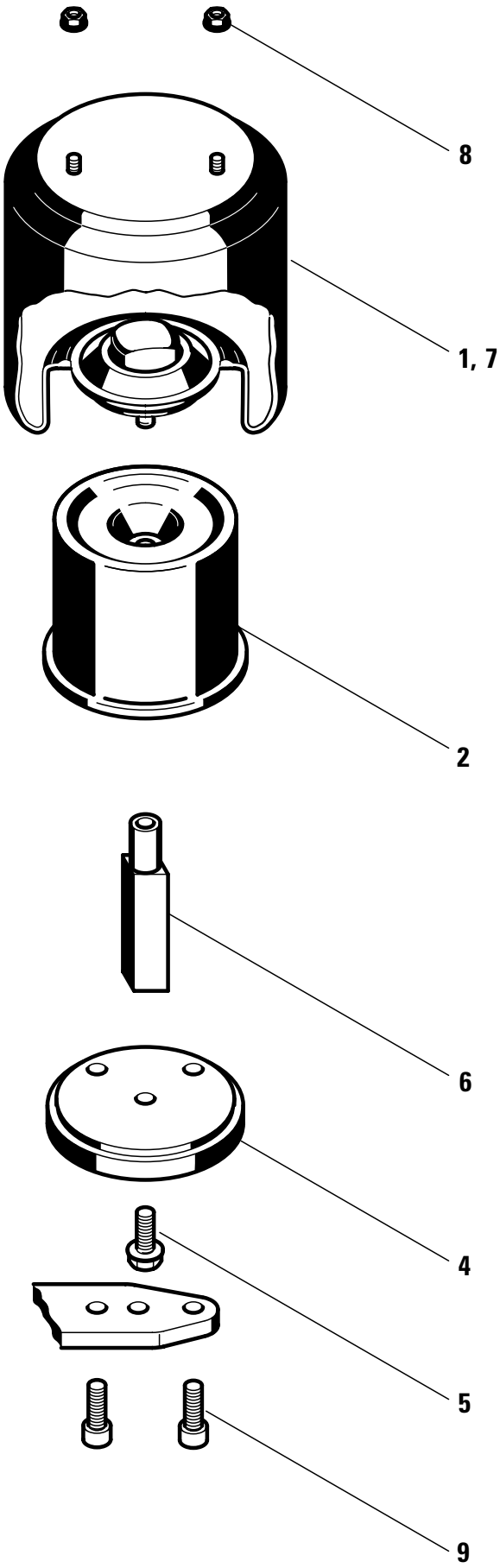

KÖGEL Fahrzeugwerke AG

Ersatzteilliste

LUFTFEDERBALG TYP36-1 KPL.BPW

ID-NR.82961/EINBAUSATZ 329330

Ident-Nr.: 800103
TOS-Nr.: 8989
Erstell-Datum: 10.06.1998

Pos.	Var.	Ident-Nr.	Menge	ME	Bezeichnung	Bemerkung
1	0	82961	2	STCK	LUFTFEDERBALG KPL. D 360-1 bestehend aus Pos. 2-9	
2	0	184512	2	STCK	FEDERGLOCKE	
4	0	335522	2	STCK	SCHEIBE	
5	0	80746	2	STCK	SICHERUNGSSCHRAUBE	
6	0	184513	2	STCK	BOLZEN	
7	0	184514	2	STCK	LUFTFEDERBALG NACKT	
8	0	182910	4	STCK	SICHERUNGSMUTTER	
9	0	183951	4	STCK	SCHRAUBE	

KÖGEL Fahrzeugwerke AG

Ersatzteilliste
Luftfederbalg Typ 36K kpl. BPW
Id-Nr. 336485 / Einbausatz 318497

800104 / 8989

Stand: 06.98
F / 3 Seite 154

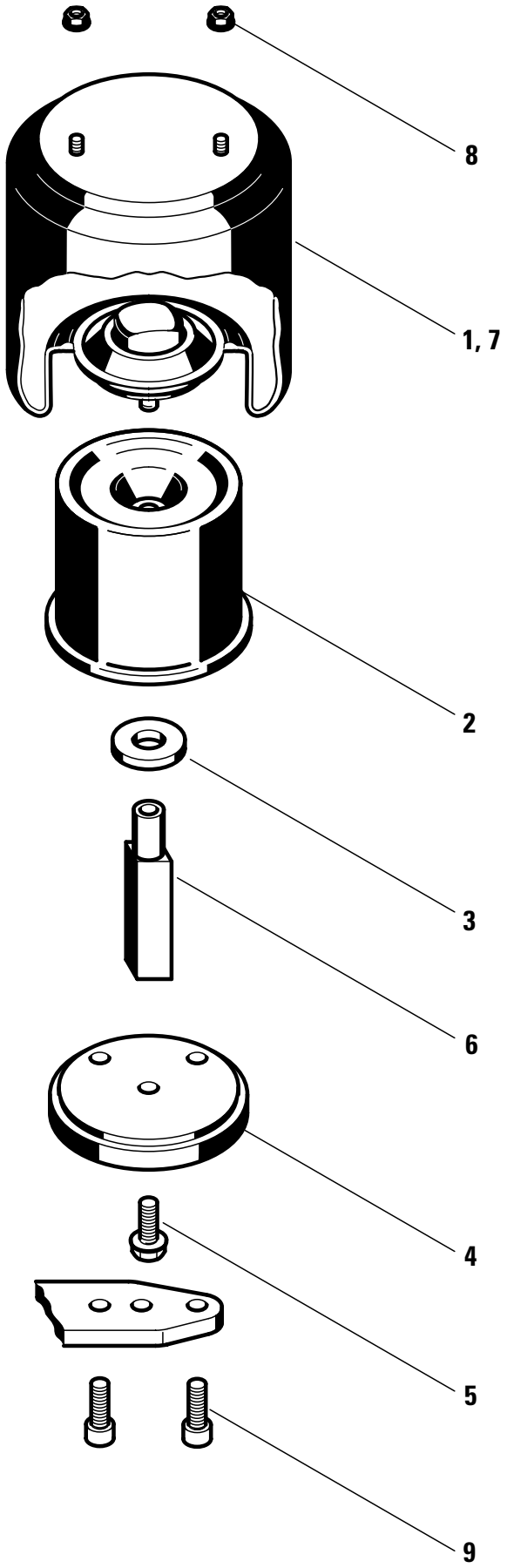

KÖGEL Fahrzeugwerke AG

Ersatzteilliste

LUFTFEDERBALG TYP36K KPL.BPW

ID-NR.336485/EINBAUSATZ 318497

Ident-Nr.: 800104
TOS-Nr.: 8989
Erstell-Datum: 10.06.1998

Pos.	Var.	Ident-Nr.	Menge	ME	Bezeichnung	Bemerkung
1	0	336485	2	STCK	LUFTFEDERBALG KPL. D 360K bestehend aus Pos. 2-9	
2	0	800091	2	STCK	FEDERGLOCKE	
3	0	187231	2	STCK	RING	
4	0	335522	2	STCK	SCHEIBE	
5	0	182909	2	STCK	SCHRAUBE	
6	0	189832	2	STCK	BOLZEN	
7	0	188774	2	STCK	LUFTFEDERBALG NACKT	
8	0	182910	4	STCK	SICHERUNGSMUTTER	
9	0	183951	4	STCK	SCHRAUBE	

Ersatzteilliste
Luftfederbalg Typ 36K kpl. BPW
Id-Nr. 188775 / Einbausatz 328527

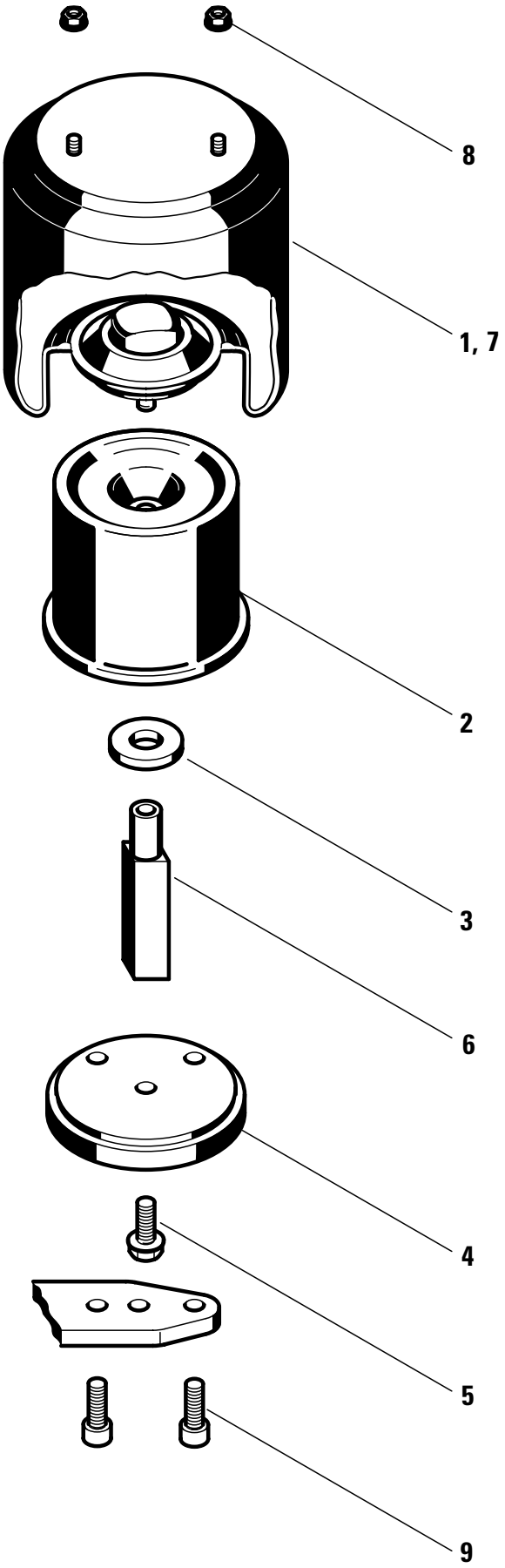

KÖGEL Fahrzeugwerke AG

Ersatzteilliste

LUFTFEDERBALG TYP36K KPL.BPW

ID-NR.188775/EINBAUSATZ 328527

Ident-Nr.: 800105
TOS-Nr.: 8989
Erstell-Datum: 10.06.1998

Pos.	Var.	Ident-Nr.	Menge	ME	Bezeichnung	Bemerkung
1	0	336485	2	STCK	LUFTFEDERBALG KPL. D 360K bestehend aus Pos. 2-9	
2	0	800091	2	STCK	FEDERGLOCKE	
3	0	187231	2	STCK	RING	
4	0	182906	2	STCK	SCHEIBE	
5	0	182909	2	STCK	SCHRAUBE	
6	0	189832	2	STCK	BOLZEN	
7	0	188774	2	STCK	LUFTFEDERBALG NACKT	
8	0	182910	4	STCK	SICHERUNGSMUTTER	
9	0	183951	4	STCK	SCHRAUBE	

Ersatzteilliste
Luftfederbalg Typ 36 kpl. BPW
Id-Nr. 187229 / Einbausatz 325339

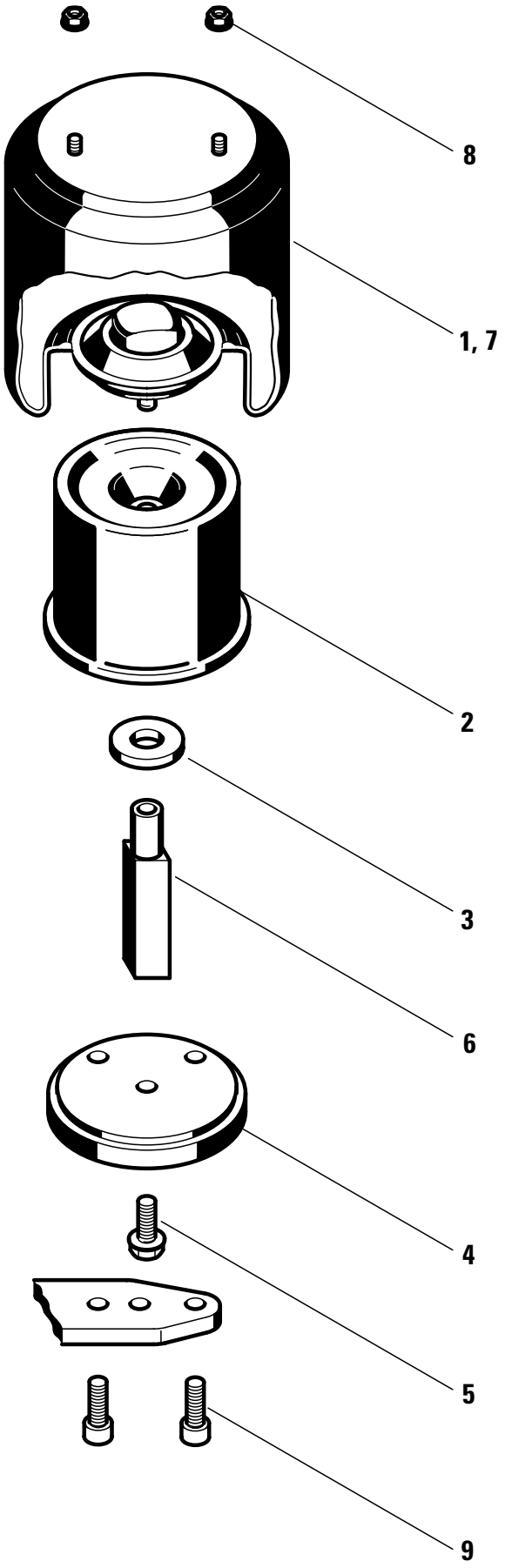

KÖGEL Fahrzeugwerke AG

Ersatzteilliste

LUFTFEDERBALG TYP36 KPL.BPW

ID-NR.187229/EINBAUSATZ 325339

Ident-Nr.: 800106
TOS-Nr.: 8989
Erstell-Datum: 10.06.1998

Pos.	Var.	Ident-Nr.	Menge	ME	Bezeichnung	Bemerkung
1	0	336484	2	STCK	LUFTFEDERBALG KPL. D 360 bestehend aus Pos. 2-9	
2	0	187230	2	STCK	FEDERGLOCKE	
3	0	187231	2	STCK	RING	
4	0	182906	2	STCK	SCHEIBE	
5	0	182909	2	STCK	SCHRAUBE	
6	0	187232	2	STCK	BOLZEN	
7	0	182636	2	STCK	LUFTFEDERBALG D36	
8	0	182910	4	STCK	SICHERUNGSMUTTER	
9	0	183951	4	STCK	SCHRAUBE	

Pos.-Nr. 1 + 2
Achstyp: H / R

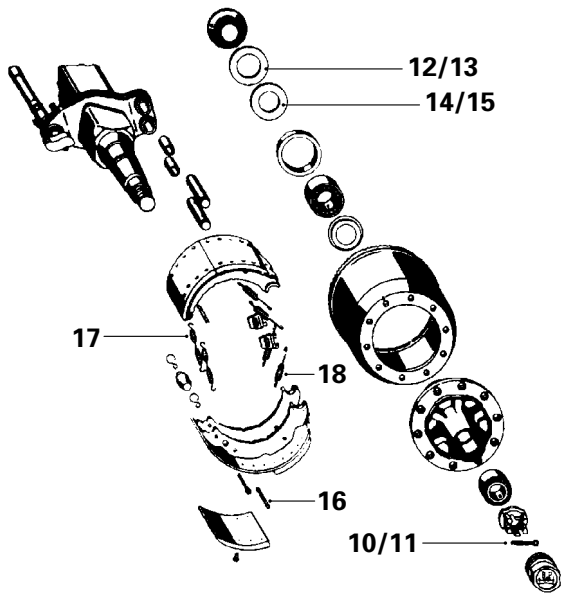

Pos.-Nr. 3 + 4
Achstyp: KH / KR

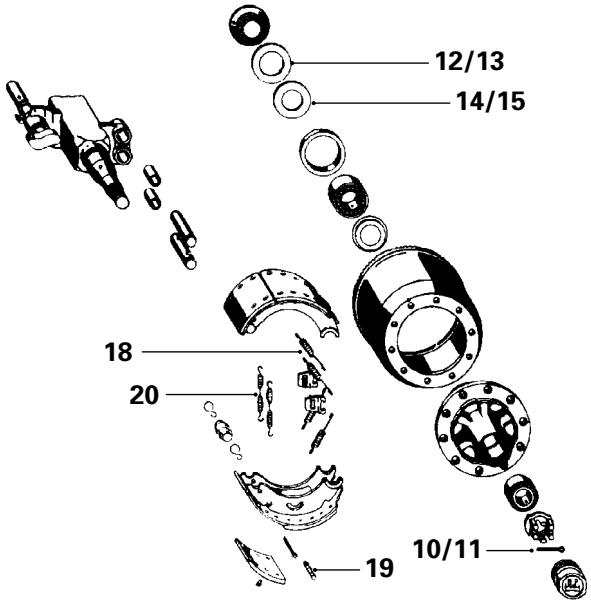

Pos.-Nr. 5 + 6
Achstyp: NR
Bremse: SN 3015-1 / 3020-1

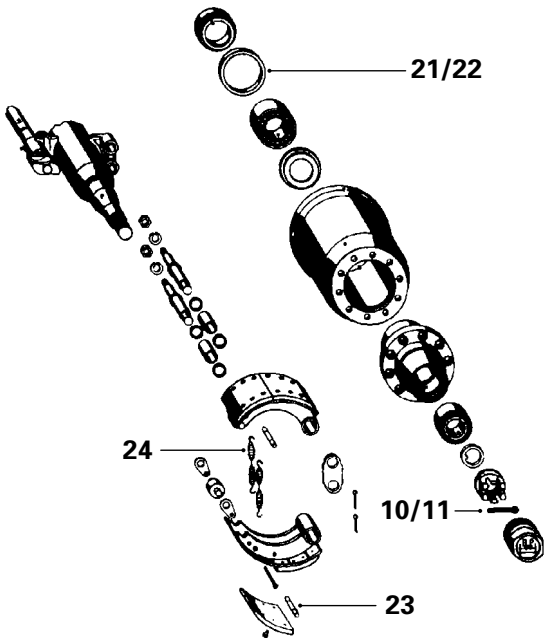

Pos.-Nr. 7 + 8
Achstyp: NR
Bremse: SN 3015 / 3020

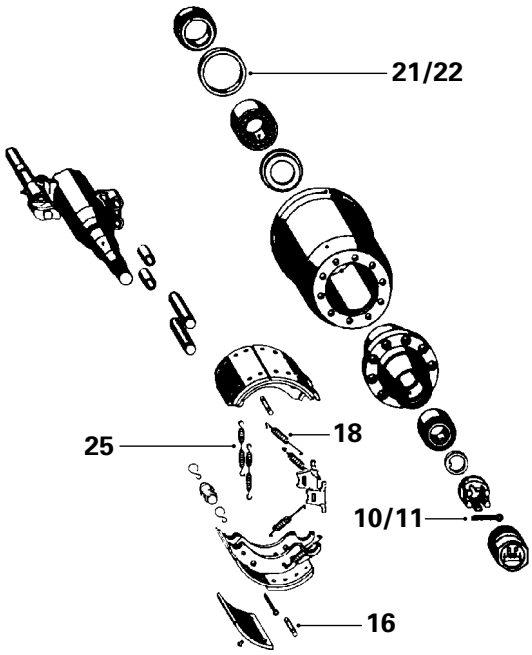

KÖGEL Fahrzeugwerke AG

Ersatzteilliste

REPARATURSÄTZE BREMSE BPW

(NICHT FÜR BPW-ECO-NABENSYSTEM)

Ident-Nr.: 800810
TOS-Nr.: 8989
Erstell-Datum: 07.03.2001

Pos.	Var.	Ident-Nr.	Menge	ME	Bezeichnung
1	0	800811	1	STCK	REPSATZ:BREMSE,H/R 8-9T besteh. aus Pos. 10,12,14,16-18
2	0	800812	1	STCK	REPSATZ:BREMSE,H/R 10-12T besteh. aus Pos. 11,13,15-18
3	0	800813	1	STCK	REPSATZ:BREMSE,KH/KR 6,5-9T besteh. aus Pos. 10,12,14,18-20
4	0	800814	1	STCK	REPSATZ:BREMSE,KH/KR 10-12T besteh. aus Pos. 11,13,15,18-20
5	0	800815	1	STCK	REPSATZ:BREMSE,KH/KR 6-9T -BJ90 besteh. aus Pos. 10,21,23,24
6	0	800816	1	STCK	REPSATZ:BREMSE,KH/KR 10-12T -BJ90 besteh. aus Pos. 11,22-24
7	0	800817	1	STCK	REPSATZ:BREMSE,NR 6-9T BJ90-95 besteh. aus Pos. 10,16,18,21,25
8	0	800818	1	STCK	REPSATZ:BREMSE,NR 10-12T BJ:90-95 besteh. aus Pos. 11,16,18,22,25
10	0	86597	2	STCK	SPLINT
11	0	85948	2	STCK	SPLINT
12	0	84620	2	STCK	RING
13	0	180190	2	STCK	RING
14	0	84619	2	STCK	RING
15	0	180191	2	STCK	RING
16	0	184848	4	STCK	KERBSTIFT
17	0	184831	4	STCK	ZUGFEDER
18	0	180535	8	STCK	ZUGFEDER
19	0	85967	4	STCK	BOLZEN
20	0	189557	4	STCK	ZUGFEDER
21	0	183913	2	STCK	WELLENDICHTRING
22	0	86933	2	STCK	WELLENDICHTRING
23	0	85958	4	STCK	KERBSTIFT
24	0	184926	4	STCK	ZUGFEDER
25	0	189802	4	STCK	ZUGFEDER

Position-Nr. 1
Achstyp: H / R

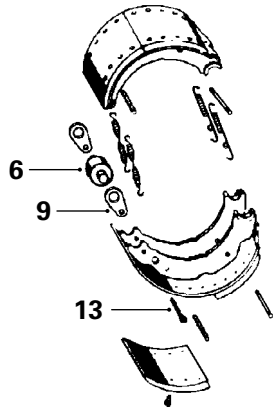

Position-Nr. 2
Achstyp: H / R

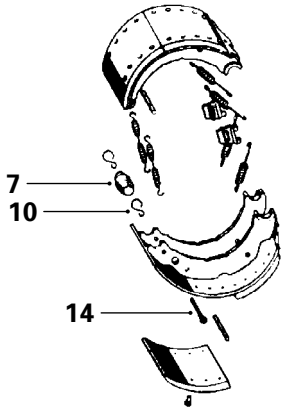

Position-Nr. 2
Achstyp: KH / KR

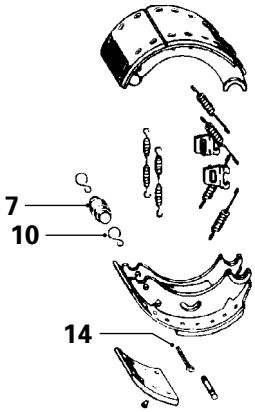

Position-Nr. 3
Achstyp: NR
Bremse: SN 3015-1 / 3020-1

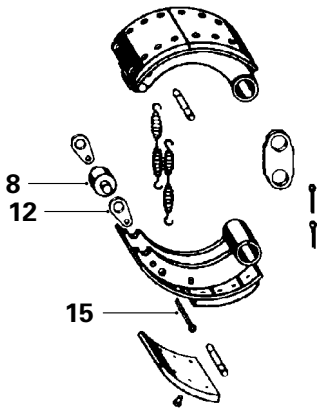

Position-Nr. 4
Achstyp: NR
Bremse: SN 3015 / 3020

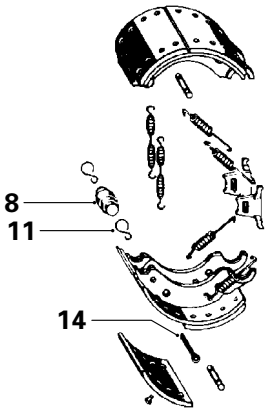

KÖGEL Fahrzeugwerke AG

Ersatzteilliste

REP-SÄTZE BREMSEBACKENROLLE BPW

(INHALT FÜR 1 ACHSE)

Ident-Nr.: 800823
TOS-Nr.: 8989
Erstell-Datum: 07.03.2001

Pos.	Var.	Ident-Nr.	Menge	ME	Bezeichnung
1	0	800819	1	STCK	REPSATZ:BREMSBACKENROLLE H/R-BJ83 besteh. aus Pos. 6,9,13
2	0	800820	1	STCK	REPSATZ:BREMSBACKENROLLE H/R-BJ95 und Achstyp KH / KR besteh. aus Pos. 7,10,14
3	0	800821	1	STCK	REPSATZ:BREMSBACKENROLLE NR -BJ90 besteh. aus Pos. 8,12,15
4	0	800822	1	STCK	REPSATZ:BREMSBACKENROLLE NR BJ90- besteh. aus Pos. 8,11,14
6	0	86216	4	STCK	ROLLE
7	0	180532	4	STCK	ROLLE
8	0	86215	4	STCK	ROLLE
9	0	86196	8	STCK	LASCHE
10	0	180533	8	STCK	SICHERUNGSKLAMMER
11	0	186553	8	STCK	SICHERUNGSKLAMMER
12	0	86195	8	STCK	LASCHE
13	0	87479	4	STCK	SPLINT
14	0	185116	4	STCK	SPLINT
15	0	184925	4	STCK	SPLINT

Pos.-Nr. 1
Achstyp: H / R; KH / KR
Bauj. bis 1993

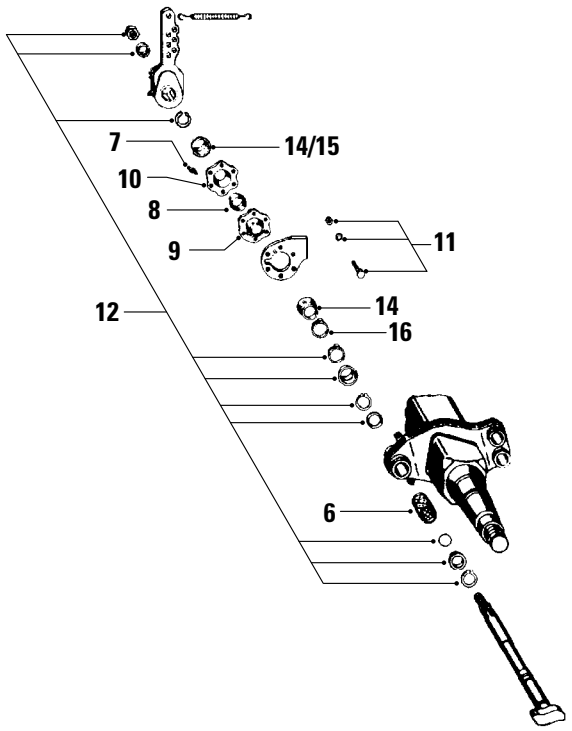

Pos.-Nr. 2
Achstyp: NR
Bauj. bis 1993

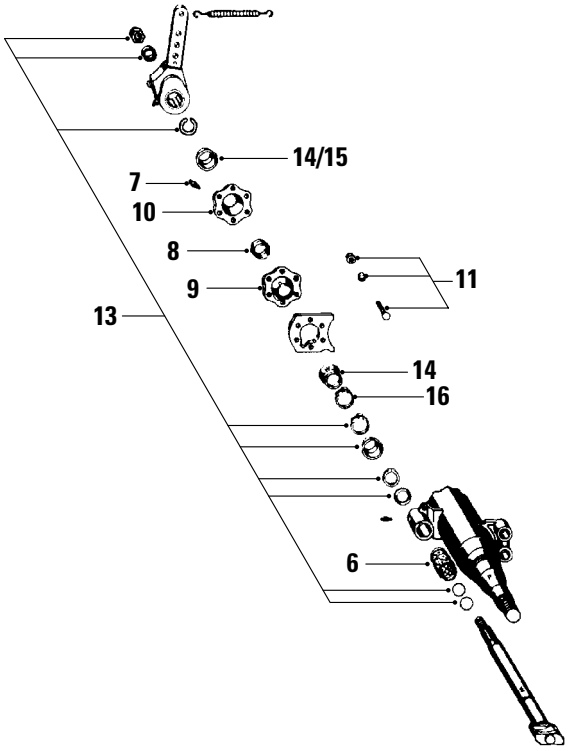

Pos.-Nr. 3
Achstyp: H; KH
Bauj. ab 1993

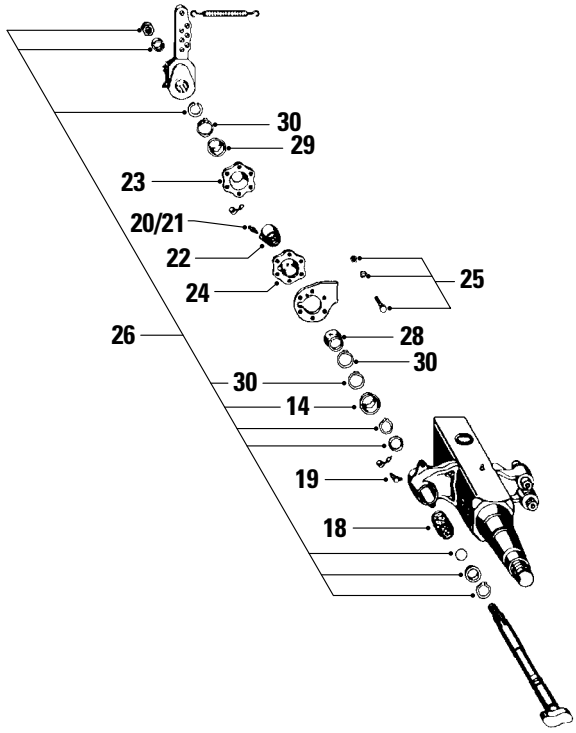

Pos.-Nr. 7 + 8
Achstyp: NR
Bauj. ab 1993

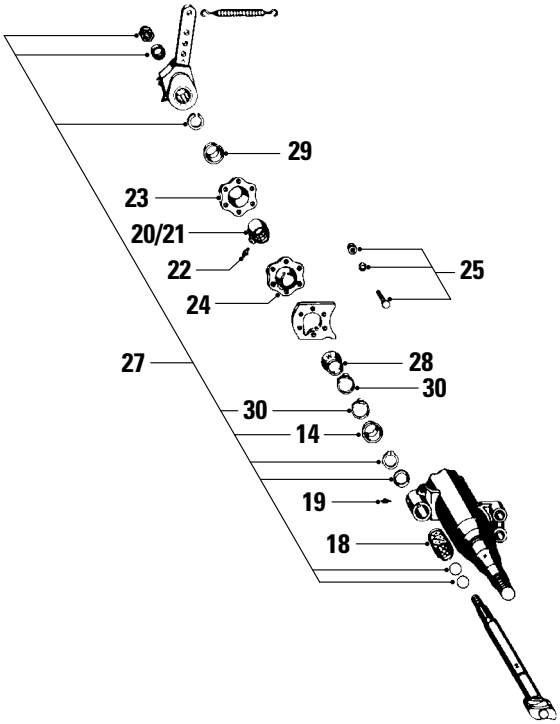

KÖGEL Fahrzeugwerke AG

Ersatzteilliste

REP-SÄTZE BREMSWELLENLAGERG.BPW

BIS BJ 1993 + WARTGARM AB BJ 1993

Ident-Nr.: 800849
TOS-Nr.: 8989
Erstell-Datum: 07.03.2001

Pos.	Var.	Ident-Nr.	Menge	ME	Bezeichnung
1	0	800850	1	STCK	REPSATZ:BREMSWELLENLAGER BIS 1993 für Achstyp:H/R 6-18t;KH/KR 6-13t besteh.aus Pos.6-12, 14-16
2	0	800851	1	STCK	REPSATZ:BREMSWELLENLAGER BIS 1993 für Achstyp:NR 6-13t besteh.aus Pos.6-11, 13-16
3	0	800852	1	STCK	REPSATZ:BREMSWELLENLAGER AB 1993 wartungsarm für Achstyp:H 6-18t;KH 6-13t besteh.aus Pos.14, 18-26, 28-30
4	0	800853	1	STCK	REPSATZ:BREMSWELLENLAGER AB 1993 wartungsarm für Achstyp:NR 6-13t besteh.aus Pos.14, 18-25, 27-30
6	0	188491	1	STCK	BUCHSE
7	0	187287	1	STCK	KEGELSCHMIERNIPPEL
8	0	85977	1	STCK	BUCHSE
9	0	84203	1	STCK	LAGERHALTER
10	0	84204	1	STCK	LAGERHALTER
11	0	84205	6	STCK	SCHRAUBENTEILEGRUPPE
12	0	189643	1	STCK	MONTAGETEILEGRUPPE
13	0	80208	1	STCK	MONTAGE-TEILEGRUPPE
14	0	188498	2	STCK	DICHTRING
15	0	187225	1	STCK	DICHTRING
16	0	188499	1	STCK	SICHERUNGSKLAMMER
18	0	188491	2	STCK	BUCHSE
19	0	85954	2	STCK	KEGELSCHMIERNIPPEL
20	0	188493	2	STCK	KEGELSCHMIERNIPPEL
21	0	187287	2	STCK	KEGELSCHMIERNIPPEL
22	0	188494	2	STCK	BUCHSE
23	0	188496	2	STCK	LAGERHALTER
24	0	188495	2	STCK	LAGERHALTER
25	0	84205	12	STCK	SCHRAUBENTEILEGRUPPE
26	0	189643	2	STCK	MONTAGETEILEGRUPPE
27	0	80208	2	STCK	MONTAGE-TEILEGRUPPE
28	0	188497	2	STCK	DICHTRING
29	0	187225	2	STCK	DICHTRING
30	0	188499	2	STCK	SICHERUNGSKLAMMER

Pos.-Nr. 1
Achstyp: H / R; KH / KR; NR

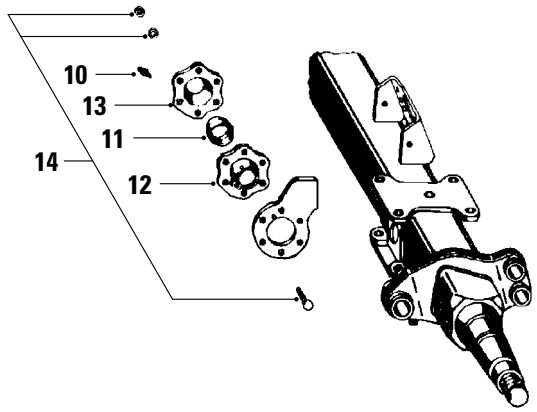

Pos.-Nr. 2
Achstyp: EH / ER

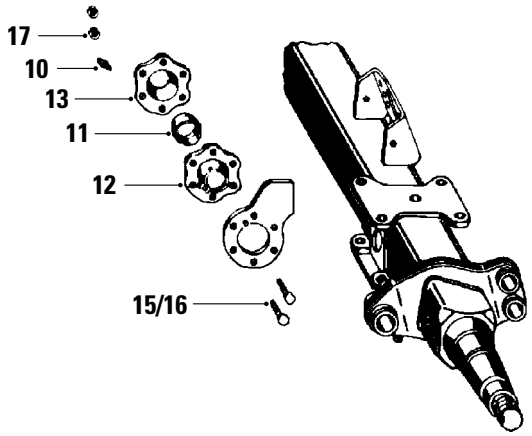

Pos.-Nr. 100; 101; 102
Baureihe ...LL

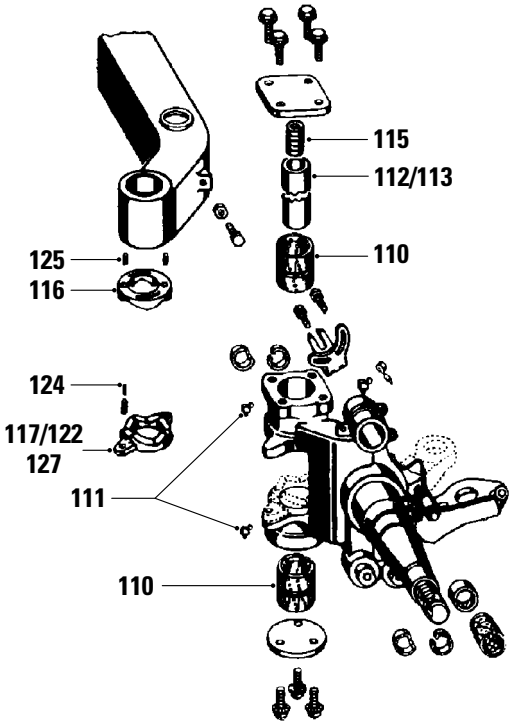

Pos.-Nr. 103
Baureihe ...L

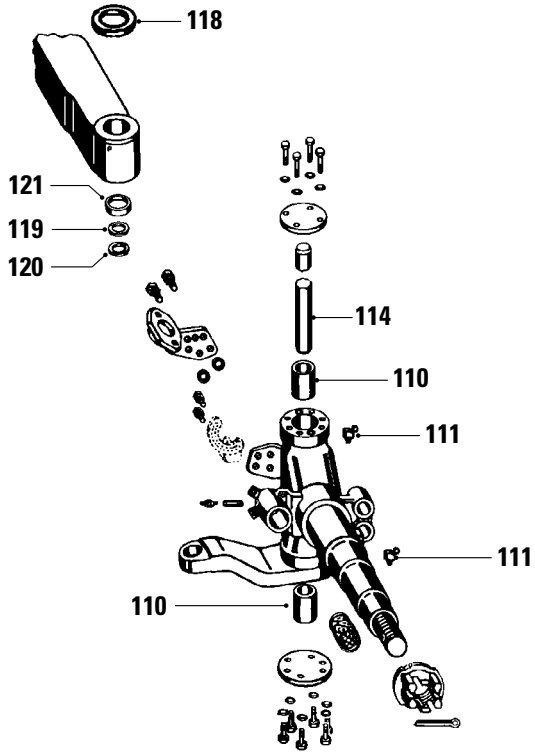

KÖGEL Fahrzeugwerke AG

Ersatzteilliste

REP-SÄTZE STÜTZLAGER ALLE TYPEN

REP-SÄTZE LENKBOLZENLAGERUNG BPW

Ident-Nr.: 800854
TOS-Nr.: 8989
Erstell-Datum: 07.03.2001

Pos.	Var.	Ident-Nr.	Menge	ME	Bezeichnung
1	0	800855	1	STCK	REPSATZ:STÜTZLAGER BIS 1993 besteh.aus Pos.10-14
2	0	800856	1	STCK	REPSATZ:STÜTZLAGER AB 1993 besteh.aus Pos.10-13, 15-17
10	0	187287	1	STCK	KEGELSCHMIERNIPPEL
11	0	85977	1	STCK	BUCHSE
12	0	84203	1	STCK	LAGERHALTER
13	0	84204	1	STCK	LAGERHALTER
14	0	84205	6	STCK	SCHRAUBENTEILEGRUPPE
15	0	800861	4	STCK	SICHERUNGSSCHRAUBE
16	0	800862	2	STCK	SICHERUNGSSCHRAUBE
17	0	187221	6	STCK	SICHERUNGSMUTTER
100	0	800857	1	STCK	REPSATZ:LENKBOLZENLAGERUNG Baureihe: ...LL bis 12t besteh.aus Pos.110-112, 115-117, 123-125
101	0	800858	1	STCK	REPSATZ:LENKBOLZENLAGERUNG Baureihe: ...LL bis 12t mit Dichtring besteh.aus Pos.110-112, 115+116, 122-125, 127
102	0	800859	1	STCK	REPSATZ:LENKBOLZENLAGERUNG Baureihe: ...LL ab 14t besteh.aus Pos.110+111, 113, 115-117, 123-125
103	0	800860	1	STCK	REPSATZ:LENKBOLZENLAGERUNG Baureihe: ...L besteh.aus Pos.110+111, 114, 118-121
110	0	87905	4	STCK	BUCHSE
111	0	85954	4	STCK	KEGELSCHMIERNIPPEL
112	0	187896	2	STCK	LENKBOLZEN
113	0	800863	2	STCK	LENKBOLZEN
114	0	88131	2	STCK	LENKBOLZEN
115	0	187898	2	STCK	DRUCKFEDER I. LENKBOLZEN
116	0	187899	2	STCK	DRUCKSCHEIBE, OBEN
117	0	187900	2	STCK	DRUCKSCHEIBE, UNTEN
118	0	800866	2	STCK	RING
119	0	88081	2	STCK	DRUCKSCHEIBE OBEN
120	0	88082	2	STCK	DRUCKSCHEIBE UNTEN
121	0	88350	2	STCK	KAPPE
122	0	800865	2	STCK	DICHTRING

KÖGEL Fahrzeugwerke AG

Ersatzteilliste

REP-SÄTZE STÜTZLAGER ALLE TYPEN

REP-SÄTZE LENKBOLZENLAGERUNG BPW

Ident-Nr.: 800854
TOS-Nr.: 8989
Erstell-Datum: 07.03.2001

Pos.	Var.	Ident-Nr.	Menge	ME	Bezeichnung
123	0	187901	4	STCK	SPANNSTIFT
124	0	187902	4	STCK	SPANNSTIFT
125	0	80579	4	STCK	SPANNSTIFT
127	0	800864	2	STCK	DRUCKSCHEIBE, UNTEN

Pos.-Nr. 1 - 3
Achstyp: H / R; KH / KR

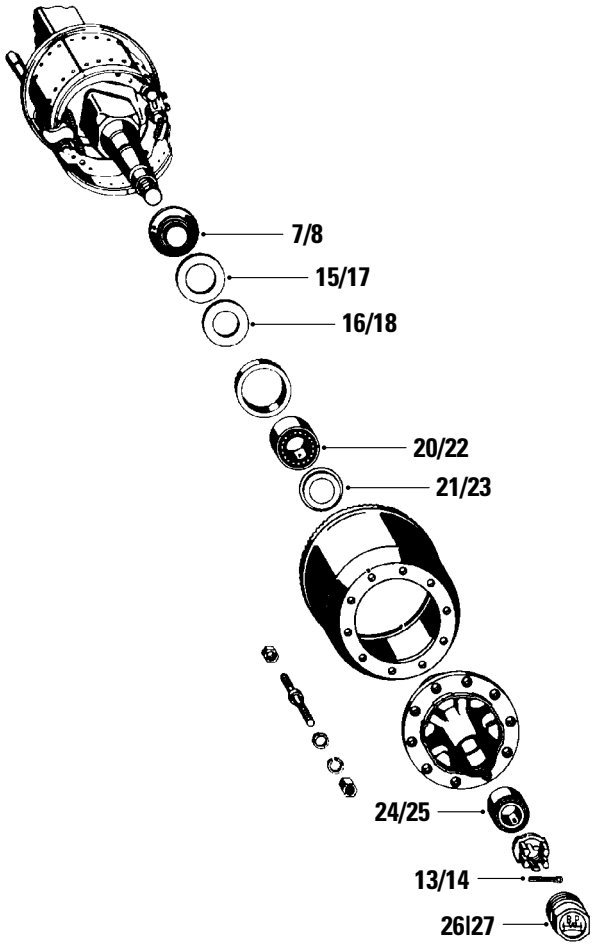

Pos.-Nr. 4 + 5
Achstyp: NH / NR

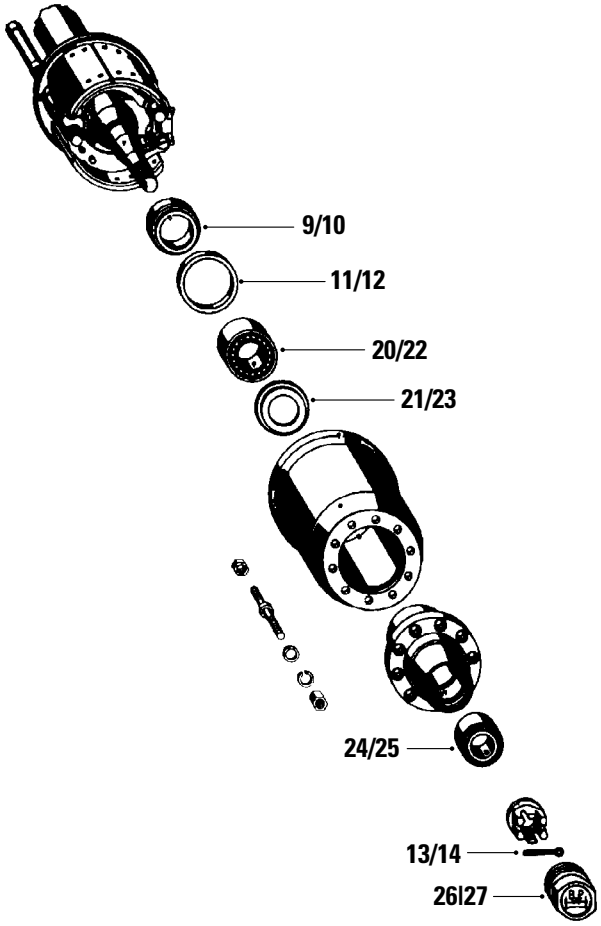

KÖGEL Fahrzeugwerke AG

Ersatzteilliste

REP-SÄTZE KEGELROLLENLAGER BPW

NICHT FÜR ECO-NABENSYSTEM

Ident-Nr.: 800867
TOS-Nr.: 8989
Erstell-Datum: 07.03.2001

Pos.	Var.	Ident-Nr.	Menge	ME	Bezeichnung
1	0	800868	1	STCK	REPSATZ:KEGELROLLENLAG.H/R 6-9T und Achstyp: KH/KR 6,5-9t für 1 Achsseite besteh.aus Pos.7,13,15+16,20+21, 24,26
2	0	800869	1	STCK	REPSATZ:KEGELROLLENLAG.H/R 10-12T und Achstyp: KH/KR 10-12t für 1 Achsseite besteh.aus Pos.8,14,17+18,22+23 25,27
3	0	800870	1	STCK	REPSATZ:KEGELROLLENLAG.H/R 6-9T und Achstyp: KH/KR 6,5-9t für 1 Achsseite ohne Kapsel und Stossring besteh.aus Pos.13,15+16,20+21,24
4	0	800871	1	STCK	REPSATZ:KEGELROLLENLAG. NR 6-9T für 1 Achsseite besteh.aus Pos.9,11,13,20+21, 24,26
5	0	800872	1	STCK	REPSATZ:KEGELROLLENLAG. NR 10-12T für 1 Achsseite besteh.aus Pos.10,12,14,22+23, 25,27
7	0	84617	1	STCK	STOSSRING
8	0	84662	1	STCK	STOSSRING
9	0	84206	1	STCK	STOSSRING
10	0	84953	1	STCK	STOSSRING
11	0	183913	1	STCK	WELLENDICHTRING
12	0	86933	1	STCK	WELLENDICHTRING
13	0	86597	1	STCK	SPLINT
14	0	85948	1	STCK	SPLINT
15	0	84620	1	STCK	RING
16	0	84619	1	STCK	RING
17	0	180190	1	STCK	RING
18	0	180191	1	STCK	RING
20	0	84212	1	STCK	KEGELROLLENLAGER
21	0	84213	1	STCK	ABDECKBLECH
22	0	86650	1	STCK	KEGELROLLENLAGER
23	0	86651	1	STCK	ABDECKBLECH
24	0	86614	1	STCK	KEGELROLLENLAGER
25	0	85952	1	STCK	KEGELROLLENLAGER
26	0	84214	1	STCK	KAPSEL
27	0	84669	1	STCK	KAPSEL

Pos.-Nr. 1
Achstyp: H / R 6,5 - 9t
KH / KR 6,5 - 9t
NH / NR 6,5 - 9t

Pos.-Nr. 2
Achstyp:H / R 10 - 12t
KH / KR 10 - 12t
NH / NR 10 - 12t

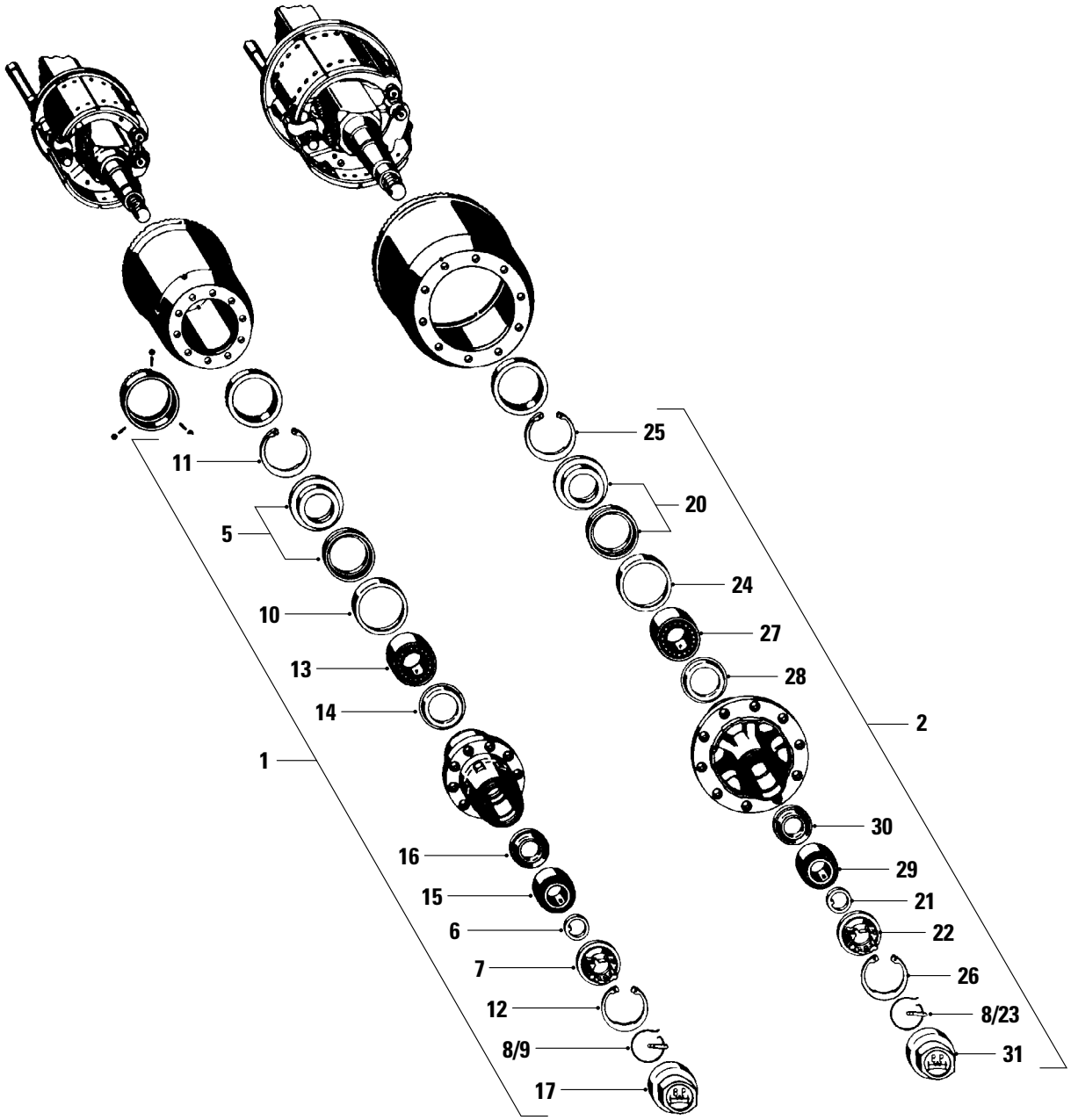

KÖGEL Fahrzeugwerke AG

Ersatzteilliste

REP-SÄTZE KEGELROLLENLAGER BPW
FÜR ECO-NABENSYSTEM M.STAHLNABEN

Ident-Nr.: 800873
TOS-Nr.: 8989
Erstell-Datum: 07.03.2001

Pos.	Var.	Ident-Nr.	Menge	ME	Bezeichnung
1	0	338269	1	STCK	REP-SATZ KEGELROLLENLAGER Achstyp: H/R 6,5-9t; KH/KR 6,5-9t NH/NR 6,5-9t für 1 Achsseite besteh.aus Pos.5-17
2	0	800691	1	STCK	REP-SATZ KEGELROLLENLAGER Achstyp: H/R 10-12t;KH/KR 10-12t NH/NR 10-12t für 1 Achsseite besteh.aus Pos.8, 20-31
5	0	800874	1	STCK	STOSSRING
6	0	188265	1	STCK	SCHEIBE
7	0	188266	1	STCK	ACHSMUTTER
8	0	188267	1	STCK	BOLZEN
9	0	188268	1	STCK	HAKENSPRINGRING
10	0	188270	1	STCK	RING
11	0	188272	1	STCK	SICHERUNGSRING
12	0	188273	1	STCK	SICHERUNGSRING
13	0	84212	1	STCK	KEGELROLLENLAGER
14	0	188274	1	STCK	ABDECKBLECH
15	0	86614	1	STCK	KEGELROLLENLAGER
16	0	188325	1	STCK	STOSSRING
17	0	188326	1	STCK	KAPSEL (INNENGEWINDE)
20	0	800690	1	STCK	STOSSRING
21	0	82910	1	STCK	SCHEIBE
22	0	189247	1	STCK	ACHSMUTTER
23	0	82911	1	STCK	HAKENSPRINGRING
24	0	82913	1	STCK	RING
25	0	82918	1	STCK	SICHERUNGSRING 160x4
26	0	82870	1	STCK	SICHERUNGSRING 122x4
27	0	86650	1	STCK	KEGELROLLENLAGER
28	0	82921	1	STCK	ABDECKBLECH
29	0	85952	1	STCK	KEGELROLLENLAGER
30	0	82922	1	STCK	STOSSRING
31	0	82923	1	STCK	KAPSEL

Pos.-Nr. 1 + 2
Achstyp: SH...9 - 10t

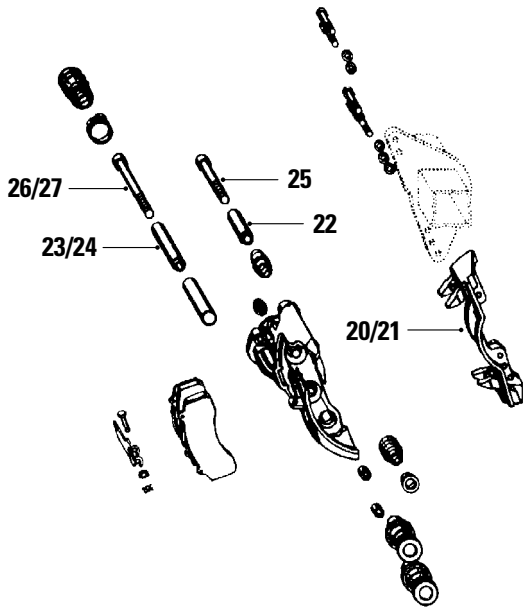

Pos.-Nr. 3 + 4
Achstyp: SH...9 - 10t

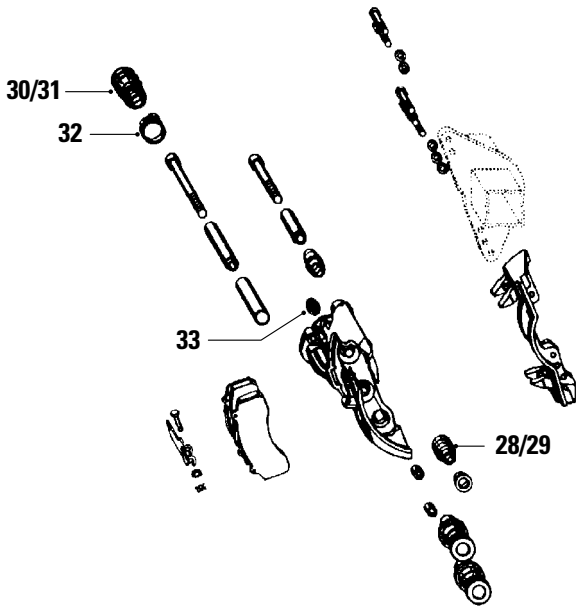

Pos.-Nr. 5 + 6
Achstyp: SH...9 - 10t

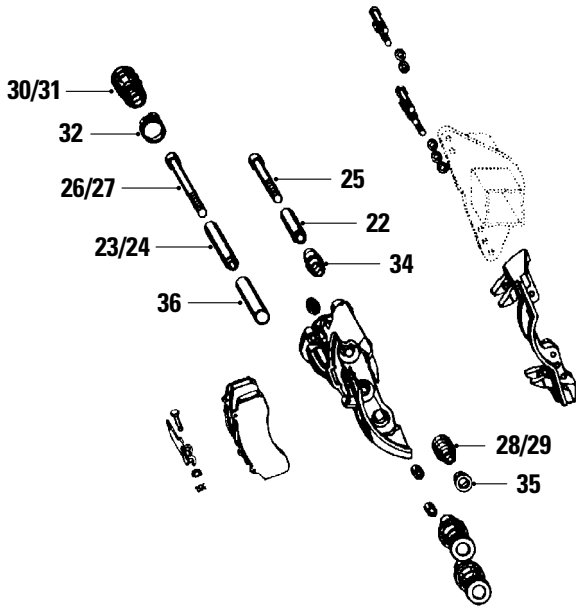

Pos.-Nr. 7 + 8
Achstyp: SH...9 - 10t

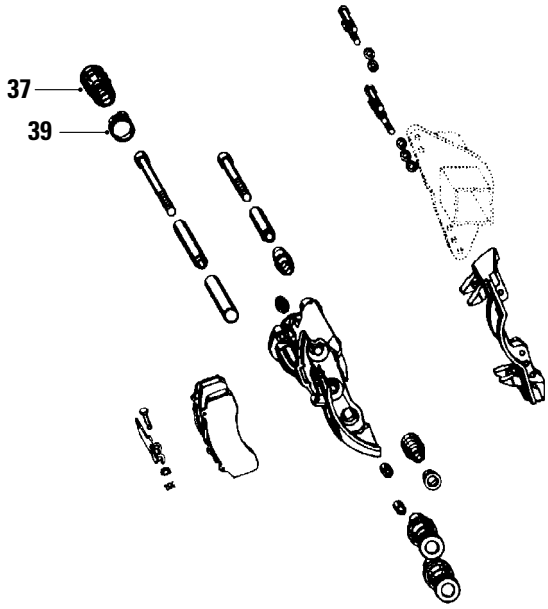

Pos.-Nr. 9
Achstyp: SH...9 - 10t

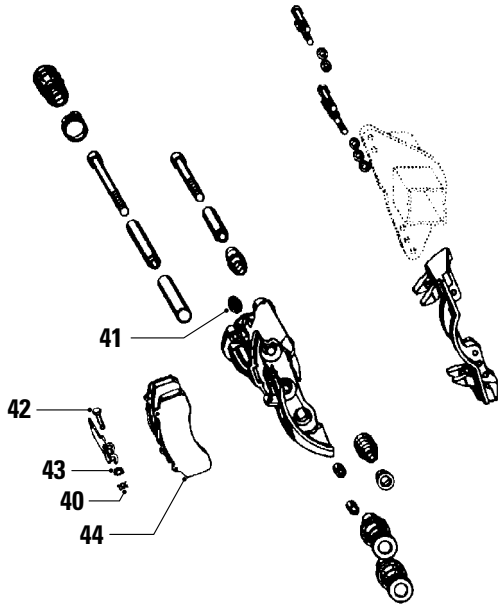

Pos.-Nr. 10
Achstyp: SH...9 - 10t

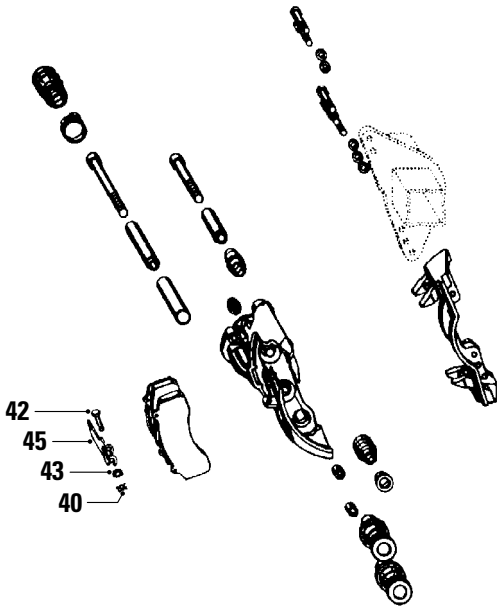

Pos.-Nr. 11
Achstyp: SH...9 - 10t

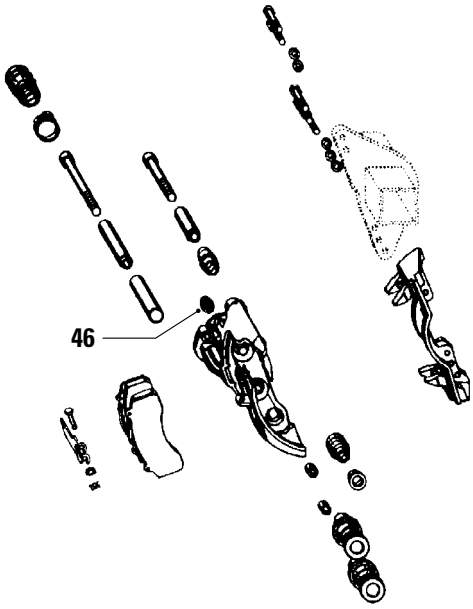

Pos.-Nr. 12 + 13
Achstyp: SH...9 - 10t

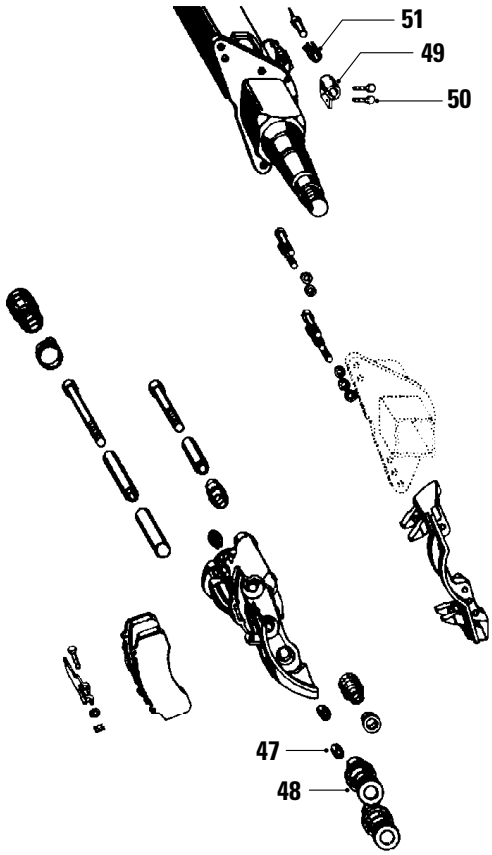

Pos.-Nr. 14 - 17
Achstyp: SH...9 - 10t

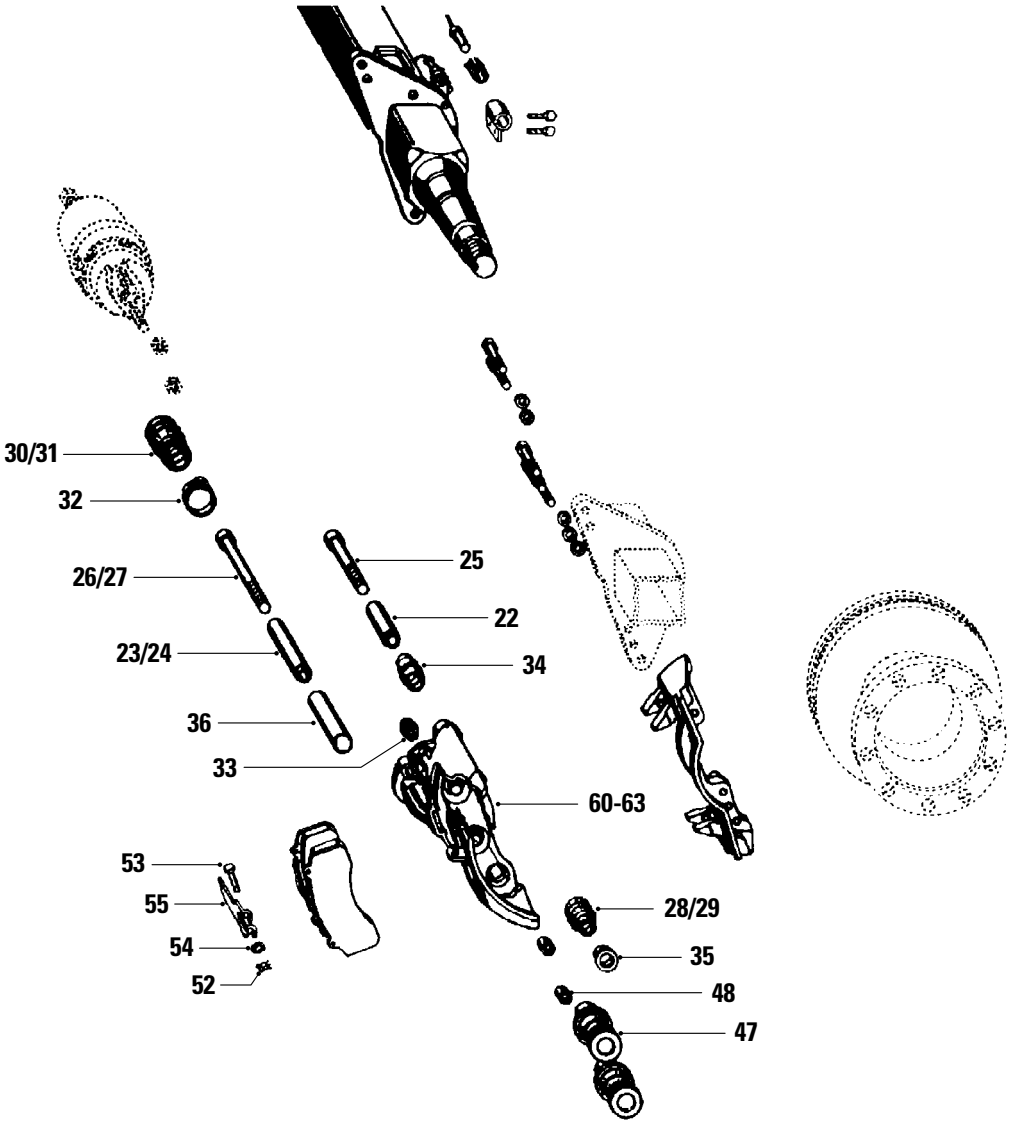

KÖGEL Fahrzeugwerke AG

Ersatzteilliste

REP-SÄTZE SCHEIBENBREMSE BPW

TYP: SB 4345

Ident-Nr.: 800692
TOS-Nr.: 8989
Erstell-Datum: 07.03.2001

Pos.	Var.	Ident-Nr.	Menge	ME	Bezeichnung
1	0	800950	1	STCK	REPSATZ:BREMSSATTELTRÄG.M.FÜHRUNG für 1 Achsseite Achstyp:SH..9-10t Scheibenbremse SB 4345 BPW-Nr. 30.38.609.000 bis 30.38.609.036 und 30.40.609.000 bis 30.40.609.012 besteh.aus Pos.20,22+23,25+26
2	0	800006	1	STCK	REPSATZ:BREMSSATTELTRÄG.M.FÜHRUNG für 1 Achsseite Achstyp:SH..9-10t Scheibenbremse SB 4345 BPW-Nr. 24.38.609.000 bis 24.38.609.999 und 30.38.609.037 bis 30.38.609.999 und 30.40.609.037 bis 30.40.609.999 besteh.aus Pos.21+22,24+25,27
3	0	800951	1	STCK	REPSATZ:DICHTUNG F.GLEITFÜHRUNG für 1 Achsseite Achstyp:SH..9-10t Scheibenbremse SB 4345 BPW-Nr. 30.38.609.000 bis 30.38.609.036 und 30.40.609.000 bis 30.40.609.012 besteh.aus Pos.28,30,32+33
4	0	800078	1	STCK	REPSATZ:DICHTUNG F.GLEITFÜHRUNG für 1 Achsseite Achstyp:SH..9-10t Scheibenbremse SB 4345 BPW-Nr. 24.38.609.000 bis 24.38.609.999 und 30.38.609.037 bis 30.38.609.999 und 30.40.609.037 bis 30.40.609.999 besteh.aus Pos.29,31-33
5	0	800952	1	STCK	REPSATZ:FÜHRUNG U.DICHTUNG für 1 Achsseite Achstyp:SH..9-10t Scheibenbremse SB 4345 BPW-Nr. 30.38.609.000 bis 30.38.609.036 und 30.40.609.000 bis 30.40.609.012 besteh.aus Pos.22+23,25+26,28,30, 32,34,36
6	0	800077	1	STCK	REPSATZ:FÜHRUNG U.DICHTUNG für 1 Achsseite Achstyp:SH..9-10t Scheibenbremse SB 4345 BPW-Nr. 24.38.609.000 bis 24.38.609.999 und 30.38.609.037 bis 30.38.609.999 und 30.40.609.037 bis 30.40.609.999 besteh.aus Pos.22,24+25,27,29, 31+32,34-36
7	0	800953	1	STCK	REPSATZ:FALTENBALG / KAPPE

Pos.	Var.	Ident-Nr.	Menge	ME	Bezeichnung
					für 1 Achsseite Achstyp:SH..9-10t Scheibenbremse SB 4345 BPW-Nr. 30.38.609.000 bis 30.38.609.036 und 30.40.609.000 bis 30.40.609.012 besteh.aus Pos.37+39
8	0	800962	1	STCK	REPSATZ:FALTENBALG / KAPPE für 1 Achsseite Achstyp:SH..9-10t Scheibenbremse SB 4345 BPW-Nr. 24.38.609.000 bis 24.38.609.999 und 30.38.609.037 bis 30.38.609.999 und 30.40.609.037 bis 30.40.609.999 besteh.aus Pos.38+39
9	0	800079	1	STCK	REPSATZ:BREMSBELAGSATZ für 1 Achsseite Achstyp:SH.. alle 9 - 10t Scheibenbremse SB 4345 besteh.aus Pos.40-44
10	0	800954	1	STCK	REPSATZ:BREMSBELAGHALTEBÜGEL für 1 Achsseite Achstyp:SH.. alle 9 - 10t Scheibenbremse SB 4345 besteh.aus Pos.40,42+43,45
11	0	800955	1	STCK	REPSATZ:KAPPE für 1 Achsseite Achstyp:SH.. alle 9 - 10t Scheibenbremse SB 4345 besteh.aus Pos.46
12	0	800956	1	STCK	REPSATZ:DRUCKSTÜCK für 1 Achsseite Achstyp:SH.. alle 9 - 10t Scheibenbremse SB 4345 besteh.aus Pos.47+48
13	0	800957	1	STCK	REPSATZ:SENSORBEFESTIGUNG für 1 Achsseite Achstyp:SH.. alle 9 - 10t Scheibenbremse SB 4345 besteh.aus Pos.49-51
14	0	800958	1	STCK	REPSATZ:AUSTAUSCHSATTEL, LINKS für 1 Achsseite Achstyp:SH..9-10t Scheibenbremse SB 4345 BPW-Nr. 30.38.609.000 bis 30.38.609.036 und 30.40.609.000 bis 30.40.609.012 besteh.aus Pos.22+23,25+26,28,30, 32-34,36,47+48, 52-55,60
15	0	800959	1	STCK	REPSATZ:AUSTAUSCHSATTEL, LINKS für 1 Achsseite Achstyp:SH..9-10t Scheibenbremse SB 4345 BPW-Nr. 24.38.609.000 bis 24.38.609.999 und 30.38.609.037 bis

Pos.	Var.	Ident-Nr.	Menge	ME	Bezeichnung
					30.38.609.999 und 30.40.609.037 bis 30.40.609.999 besteh.aus Pos.22,24+25,27,29, 31-36,47+48,52-55 61
16	0	800960	1	STCK	REPSATZ:AUSTAUSCHSATTEL, RECHTS für 1 Achsseite Achstyp:SH..9-10t Scheibenbremse SB 4345 BPW-Nr. 30.38.609.000 bis 30.38.609.036 und 30.40.609.000 bis 30.40.609.012 besteh.aus Pos.22+23,25+26,28,30, 32-34,36,47+48, 52-55,62
17	0	800961	1	STCK	REPSATZ:AUSTAUSCHSATTEL, RECHTS für 1 Achsseite Achstyp:SH..9-10t Scheibenbremse SB 4345 BPW-Nr. 24.38.609.000 bis 24.38.609.999 und 30.38.609.037 bis 30.38.609.999 und 30.40.609.037 bis 30.40.609.999 besteh.aus Pos.22,24+25,27,29, 31-36,47+48,52-55 63
20	0	800693	1	STCK	BREMSSATTELTRÄGER
21	0	800694	1	STCK	BREMSSATTELTRÄGER
22	0	800018	1	STCK	BUCHSE(FÜHRUNGSHOLM)
23	0	800696	1	STCK	BUCHSE(FÜHRUNGSHOLM)
24	0	800019	1	STCK	BUCHSE
25	0	800076	1	STCK	ZYLINDERSCHRAUBE
26	0	800695	1	STCK	ZYLINDERSCHRAUBE
27	0	800080	1	STCK	ZYLINDERSCHRAUBE
28	0	800697	1	STCK	FALTENBALG
29	0	800012	1	STCK	FALTENBALG
30	0	800698	1	STCK	KAPPE
31	0	800013	1	STCK	FALTENBALG
32	0	800016	1	STCK	SCHLAUCHSCHELLE
33	0	800084	1	STCK	KAPPE
34	0	800020	1	STCK	HÜLSE BELAGVERSCHLEISSANZEIGER
35	0	800015	1	STCK	RING
36	0	800022	1	STCK	BUCHSE
37	0	800698	10	STCK	KAPPE
38	0	800013	10	STCK	FALTENBALG

KÖGEL Fahrzeugwerke AG

Ersatzteilliste

REP-SÄTZE SCHEIBENBREMSE BPW

TYP: SB 4345

Ident-Nr.: 800692
TOS-Nr.: 8989
Erstell-Datum: 07.03.2001

Pos.	Var.	Ident-Nr.	Menge	ME	Bezeichnung
39	0	800016	10	STCK	SCHLAUCHSCHELLE
40	0	800081	2	STCK	SICHERUNG
41	0	800084	2	STCK	KAPPE
42	0	800085	2	STCK	BOLZEN
43	0	800023	2	STCK	SCHEIBE
44	0	800008	4	STCK	BREMSBELAG
45	0	800007	2	STCK	BÜGEL
46	0	800084	4	STCK	KAPPE
47	0	800014	2	STCK	DRUCKSTÜCK M.FALTENBALG
48	0	800021	2	STCK	BUCHSE
49	0	800699	1	STCK	HALTER
50	0	189772	2	STCK	ZYLINDERSCHRAUBE ABS
51	0	184810	1	STCK	BUCHSE ABS
52	0	800081	1	STCK	SICHERUNG
53	0	800085	1	STCK	BOLZEN
54	0	800023	1	STCK	SCHEIBE
55	0	800007	1	STCK	BÜGEL
60	0	800963	1	STCK	AUSTAUSCHSATTEL, LINKS BPW
61	0	800964	1	STCK	AUSTAUSCHSATTEL, LINKS BPW
62	0	800965	1	STCK	AUSTAUSCHSATTEL, RECHTS BPW
63	0	800966	1	STCK	AUSTAUSCHSATTEL, RECHTS BPW

Ersatzteilliste
Luftfederung EO314 mit SAF-Achse
Ident-Nr. 318916 m.ABS / 318987 o.ABS

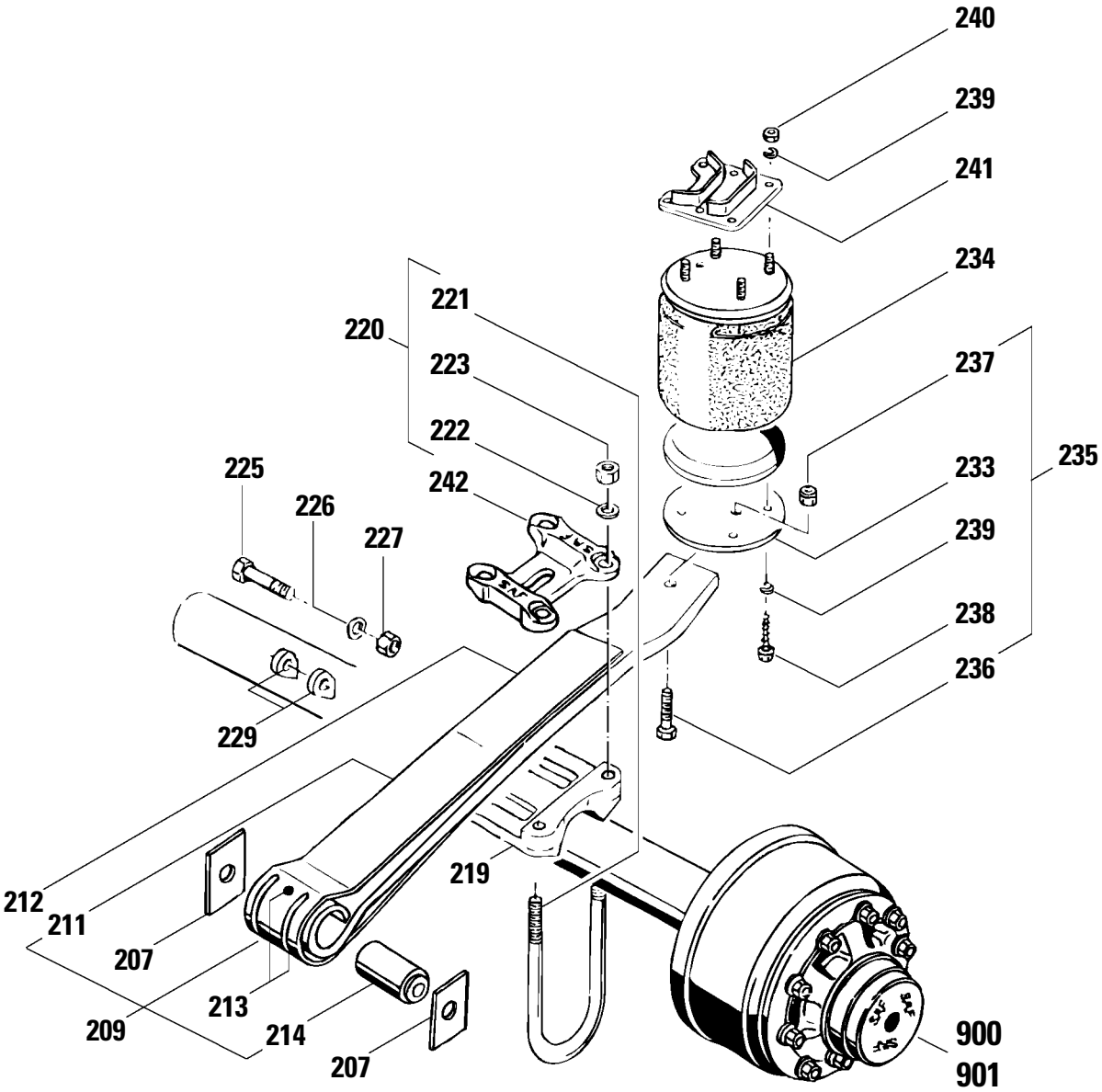

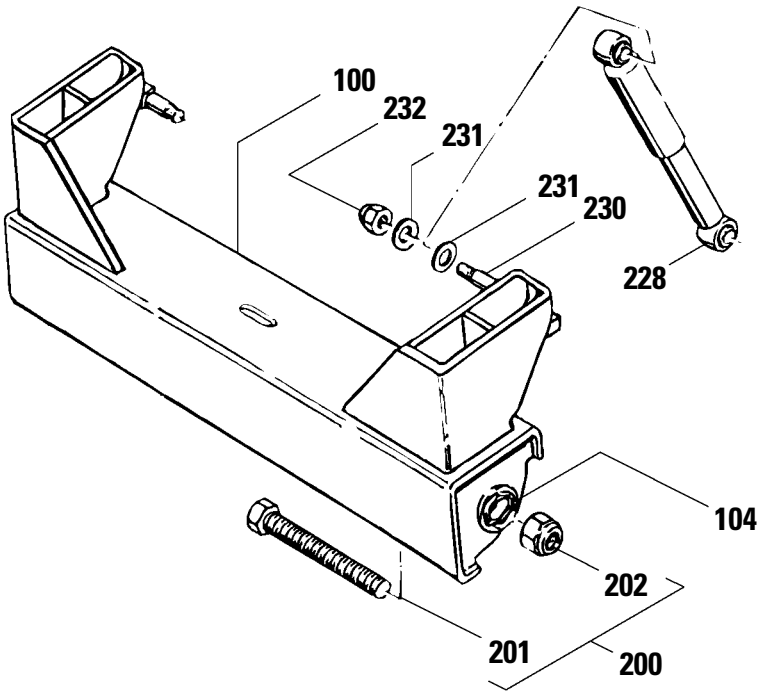

KÖGEL Fahrzeugwerke AG

Ersatzteilliste

LUFTFEDERUNG EO314 MIT SAF ACHSE

IDNR.318916 M.ABS/318987 O.ABS

Ident-Nr.: 800208
TOS-Nr.: 8989
Erstell-Datum: 10.06.1998

Pos.	Var.	Ident-Nr.	Menge	ME	Bezeichnung	Bemerkung
100	0	800157	1	STCK	C-QUERTRÄGER mit Teilen 104+232	
104	0	186950	4	STCK	EINSCHWEISSNABE	
200	0	182290	2	STCK	SCHRAUBEN-GRUPPE mit Teilen 201+202	
201	0	182291	2	STCK	SECHSKANTSCHRAUBE M30X200	
202	0	182292	2	STCK	SICHERUNGSMUTTER	
207	0	80603	4	STCK	ANLAUFSCHEIBE	
209	0	188534	2	STCK	FEDERTEILE-GRUPPE mit Teilen 211-214	
211	0	331282	2	STCK	SICHERUNGSBLECH	
212	0	80604	2	STCK	GUMMIBOLZEN	
213	0	80605	4	STCK	GUMMIKISSEN	
214	0	182298	2	STCK	LAGERBUCHSE HD	
219	0	800168	2	STCK	ACHSLAPPEN	
220	0	188537	4	STCK	U-BÜGEL-GRUPPE mit Teilen 221-223	
221	0	188538	4	STCK	U-BÜGEL	
222	0	188539	8	STCK	SCHEIBE	
223	0	188540	8	STCK	SECHSKANTMUTTER	
225	0	188233	2	STCK	SCHRAUBE M24 X 2 X 100	
226	0	188234	2	STCK	SICHERUNGSRING	
227	0	182407	2	STCK	SECHSKANTMUTTER M 24	
228	0	327769	2	STCK	STOSSDÄMPFER	
229	0	188237	2	STCK	STOSSDÄMPFERANSCHLUSS	
230	0	800158	2	STCK	LAGERBOLZEN	
231	0	182406	4	STCK	SCHEIBE	
232	0	80607	2	STCK	SICHERUNGSMUTTER M24X2	
233	0	188593	2	STCK	BEFESTIGUNGSPLATTE	
234	0	88815	2	STCK	LUFTFEDERBALG	
235	0	80608	4	STCK	SCHRAUBEN-GRUPPE mit Teilen 236+237	
236	0	80609	4	STCK	SKT.SCHRAUBE M16X70	
237	0	186629	4	STCK	SICHERUNGSMUTTER	
238	0	186634	6	STCK	SCHNEIDSCHRAUBE	
239	0	180142	4	STCK	FEDERRING A12	
240	0	182417	4	STCK	SECHSKANTMUTTER	

KÖGEL Fahrzeugwerke AG

Ersatzteilliste

LUFTFEDERUNG EO314 MIT SAF ACHSE

IDNR.318916 M.ABS/318987 O.ABS

Ident-Nr.: 800208
TOS-Nr.: 8989
Erstell-Datum: 10.06.1998

Pos.	Var.	Ident-Nr.	Menge	ME	Bezeichnung	Bemerkung
241	0	800159	2	STCK	LUFTFEDERBOCK 40 MM	
242	0	188541	2	STCK	SPANNPLATTE	
900	0	800169	1	STCK	ANHÄNGERACHSE SKRS 9042 SAF	
901	0	80665	1	STCK	ABS-EINRICHTUNG SAF WABCO	

Ersatzteilliste
Luftfederung EO314 mit SAF-Achse
Ident-Nr. 323690 m. ABS

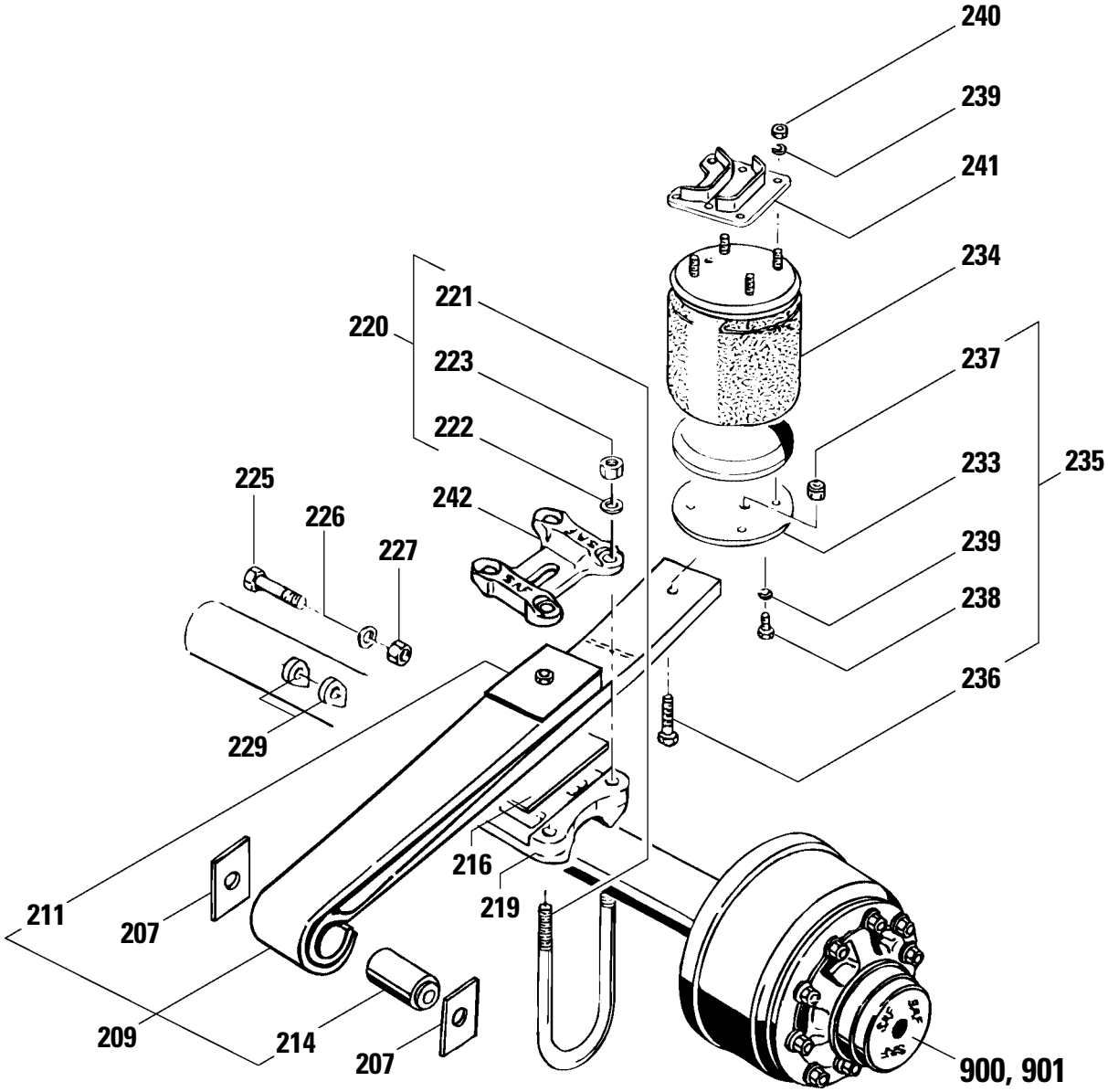

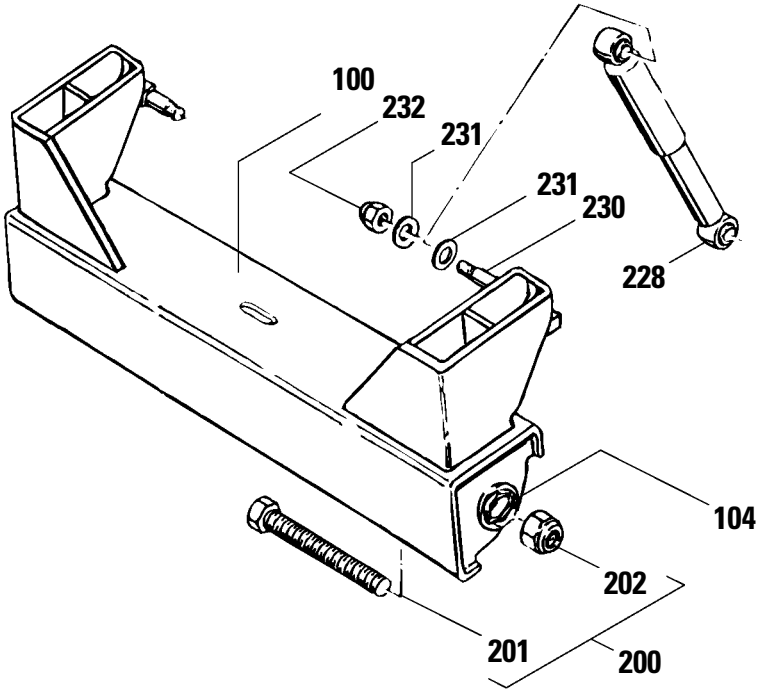

KÖGEL Fahrzeugwerke AG

Ersatzteilliste

LUFTFEDERUNG EO314 MIT SAF-ACHSE

IDNR.323690 M.ABS

Ident-Nr.: 800167
TOS-Nr.: 8989
Erstell-Datum: 10.06.1998

Pos.	Var.	Ident-Nr.	Menge	ME	Bezeichnung	Bemerkung
100	0	800157	1	STCK	C-QUERTRÄGER mit Teilen 104,230	
104	0	186950	4	STCK	EINSCHWEISSNABE	
200	0	182290	2	STCK	SCHRAUBEN-GRUPPE mit Teilen 201+202	
201	0	182291	2	STCK	SECHSKANTSCHRAUBE M30X200	
202	0	182292	2	STCK	SICHERUNGSMUTTER	
207	0	80603	4	STCK	ANLAUFSCHEIBE	
209	0	187830	2	STCK	FEDERTEILE-GRP 38/38MM mit Teilen 211,214	
211	0	186615	4	STCK	ZWISCHENPLATTE	
214	0	182298	2	STCK	LAGERBUCHSE HD	
216	0	186616	2	STCK	SICHERUNGSBLECH	
219	0	800168	2	STCK	ACHSLAPPEN	
220	0	188557	4	STCK	U-BÜGEL-GRUPPE mit Teilen 221-223	
221	0	80626	4	STCK	U-BÜGEL M22X1,5X321,5	
222	0	188539	8	STCK	SCHEIBE	
223	0	188540	8	STCK	SECHSKANTMUTTER	
225	0	188233	2	STCK	SCHRAUBE M24 X 2 X 100	
226	0	188234	2	STCK	SICHERUNGSRING	
227	0	182407	2	STCK	SECHSKANTMUTTER M 24	
228	0	327769	2	STCK	STOSSDÄMPFER	
229	0	188237	4	STCK	STOSSDÄMPFERANSCHLUSS	
230	0	800158	2	STCK	LAGERBOLZEN	
231	0	182406	4	STCK	SCHEIBE	
232	0	80607	2	STCK	SICHERUNGSMUTTER M24X2	
233	0	188593	2	STCK	BEFESTIGUNGSPLATTE	
234	0	88816	2	STCK	LUFTFEDERBALG mit ABS	
234	1	88815	2	STCK	LUFTFEDERBALG ohne ABS	
235	0	80608	4	STCK	SCHRAUBEN-GRUPPE mit Teilen 236+237	
236	0	80609	2	STCK	SKT.SCHRAUBE M16X70	
237	0	186629	2	STCK	SICHERUNGSMUTTER	
238	0	184630	6	STCK	SECHSKANTSCHRAUBE	
239	0	180142	14	STCK	FEDERRING A12	

KÖGEL Fahrzeugwerke AG

Ersatzteilliste

LUFTFEDERUNG EO314 MIT SAF-ACHSE

IDNR.323690 M.ABS

Ident-Nr.: 800167
TOS-Nr.: 8989
Erstell-Datum: 10.06.1998

Pos.	Var.	Ident-Nr.	Menge	ME	Bezeichnung	Bemerkung
240	0	182417	8	STCK	SECHSKANTMUTTER	
241	0	800159	2	STCK	LUFTFEDERBOCK 40 MM	
242	0	188541	2	STCK	SPANNPLATTE	
900	0	800166	1	STCK	ANHÄNGERACHSE SKRS 11242 SAF	
901	0	188483	1	STCK	ABS-EINRICHTUNG WABCO	

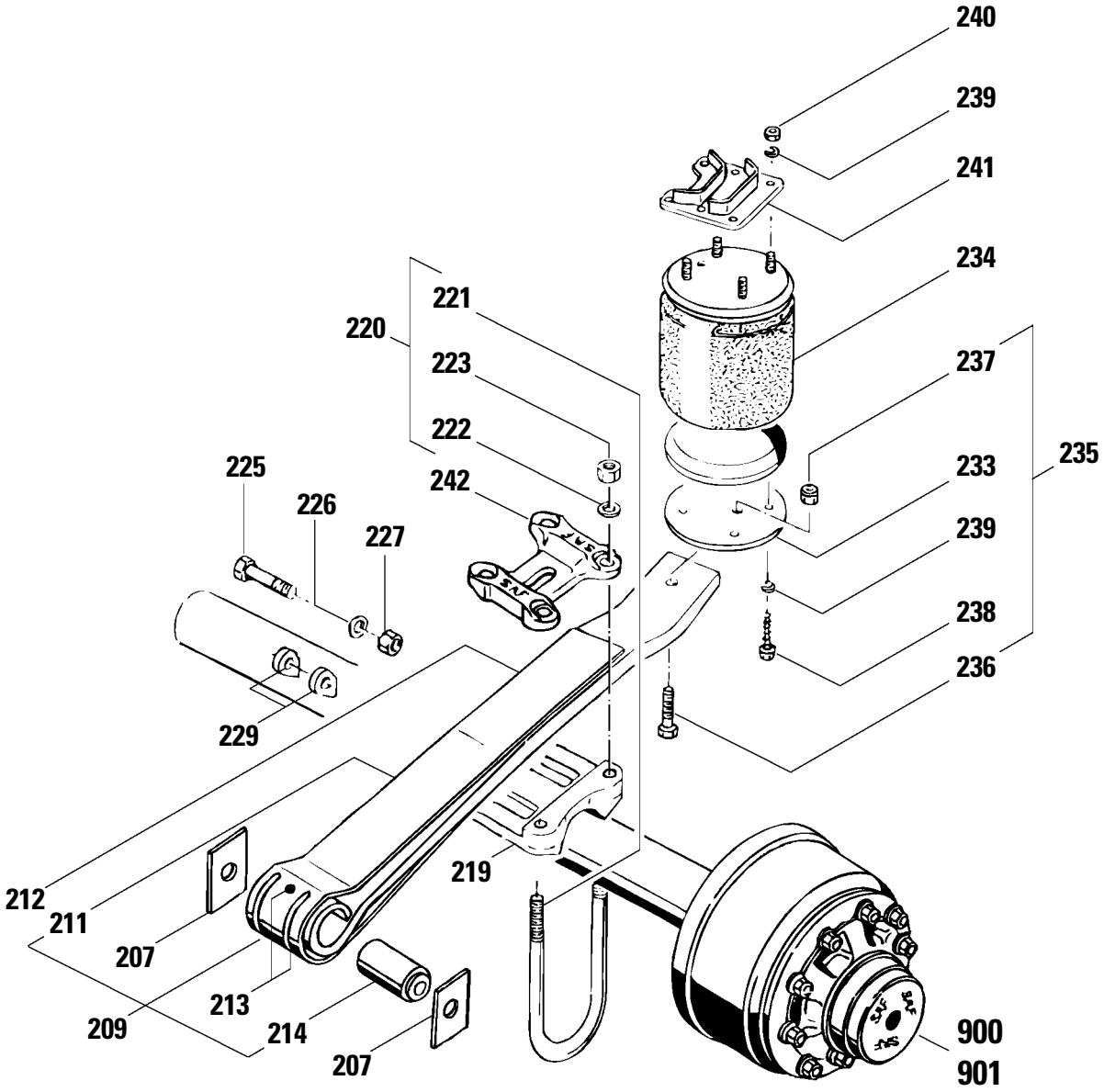
240
239
241
234
221
220
223
237
222
235
225
242
233
226
227
239
238
236
229
212
211
219
207
209
213
214
207
900
901

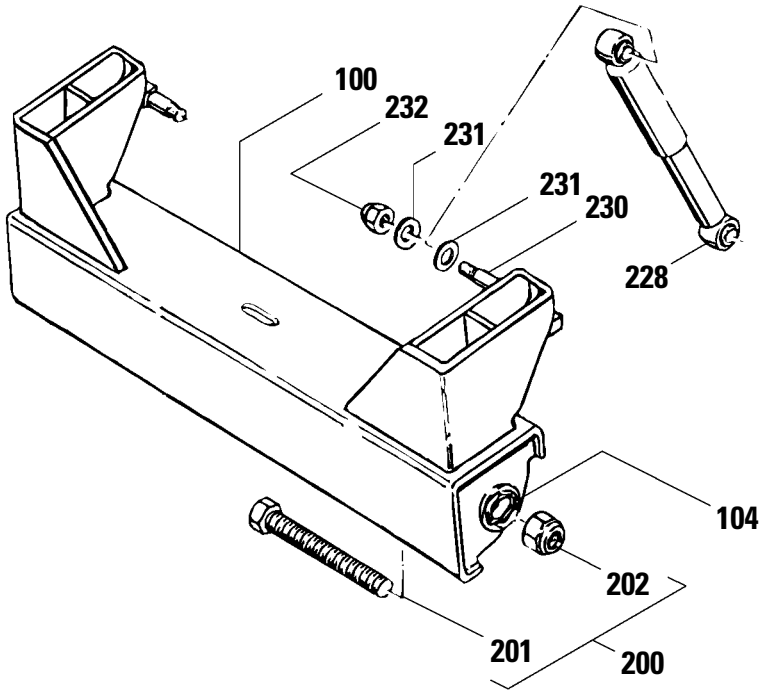
100
232
231
231
230
228
104
202
201
200

KÖGEL Fahrzeugwerke AG

Ersatzteilliste

LUFTFEDERUNG EO314 MIT SAF ACHSE

IDNR.331943 M.ABS/331944 O.ABS

Ident-Nr.: 800209
TOS-Nr.: 8989
Erstell-Datum: 10.06.1998

Pos.	Var.	Ident-Nr.	Menge	ME	Bezeichnung	Bemerkung
100	0	800210	1	STCK	C-QUERTRÄGER mit Teilen 104+232	
104	0	186950	4	STCK	EINSCHWEISSNABE	
200	0	182290	2	STCK	SCHRAUBEN-GRUPPE mit Teilen 201+202	
201	0	182291	2	STCK	SECHSKANTSCHRAUBE M30X200	
202	0	182292	2	STCK	SICHERUNGSMUTTER	
207	0	80603	4	STCK	ANLAUFSCHEIBE	
209	0	188534	2	STCK	FEDERTEILE-GRUPPE mit Teilen 211+214	
211	0	331282	2	STCK	SICHERUNGSBLECH	
212	0	80604	2	STCK	GUMMIBOLZEN	
213	0	80605	4	STCK	GUMMIKISSEN	
214	0	182298	2	STCK	LAGERBUCHSE HD	
219	0	800168	2	STCK	ACHSLAPPEN	
220	0	188537	4	STCK	U-BÜGEL-GRUPPE mit Teilen 221-223	
221	0	188538	4	STCK	U-BÜGEL	
222	0	188539	8	STCK	SCHEIBE	
223	0	188540	8	STCK	SECHSKANTMUTTER	
225	0	188233	2	STCK	SCHRAUBE M24 X 2 X 100	
226	0	188234	2	STCK	SICHERUNGSRING	
227	0	182407	2	STCK	SECHSKANTMUTTER M 24	
228	0	327769	2	STCK	STOSSDÄMPFER	
229	0	188237	2	STCK	STOSSDÄMPFERANSCHLUSS	
230	0	800158	2	STCK	LAGERBOLZEN	
231	0	182406	4	STCK	SCHEIBE	
232	0	80607	2	STCK	SICHERUNGSMUTTER M24X2	
233	0	188593	2	STCK	BEFESTIGUNGSPLATTE	
234	0	88815	2	STCK	LUFTFEDERBALG	
235	0	80608	4	STCK	SCHRAUBEN-GRUPPE mit Teilen 236+237	
236	0	80609	4	STCK	SKT.SCHRAUBE M16X70	
237	0	186629	4	STCK	SICHERUNGSMUTTER	
238	0	186634	6	STCK	SCHNEIDSCHRAUBE	
239	0	180142	4	STCK	FEDERRING A12	
240	0	182417	4	STCK	SECHSKANTMUTTER	

KÖGEL Fahrzeugwerke AG

Ersatzteilliste

LUFTFEDERUNG EO314 MIT SAF ACHSE

IDNR.331943 M.ABS/331944 O.ABS

Ident-Nr.: 800209
TOS-Nr.: 8989
Erstell-Datum: 10.06.1998

Pos.	Var.	Ident-Nr.	Menge	ME	Bezeichnung	Bemerkung
241	0	800159	2	STCK	LUFTFEDERBOCK 40 MM	
242	0	188541	2	STCK	SPANNPLATTE	
900	0	800169	1	STCK	ANHÄNGERACHSE SKRS 9042 SAF	
901	0	188483	1	STCK	ABS-EINRICHTUNG WABCO	

Ersatzteilliste
Luftfederung EO414 mit SAF-Achse
Ident-Nr. 331956 m.ABS / 331955 o.ABS

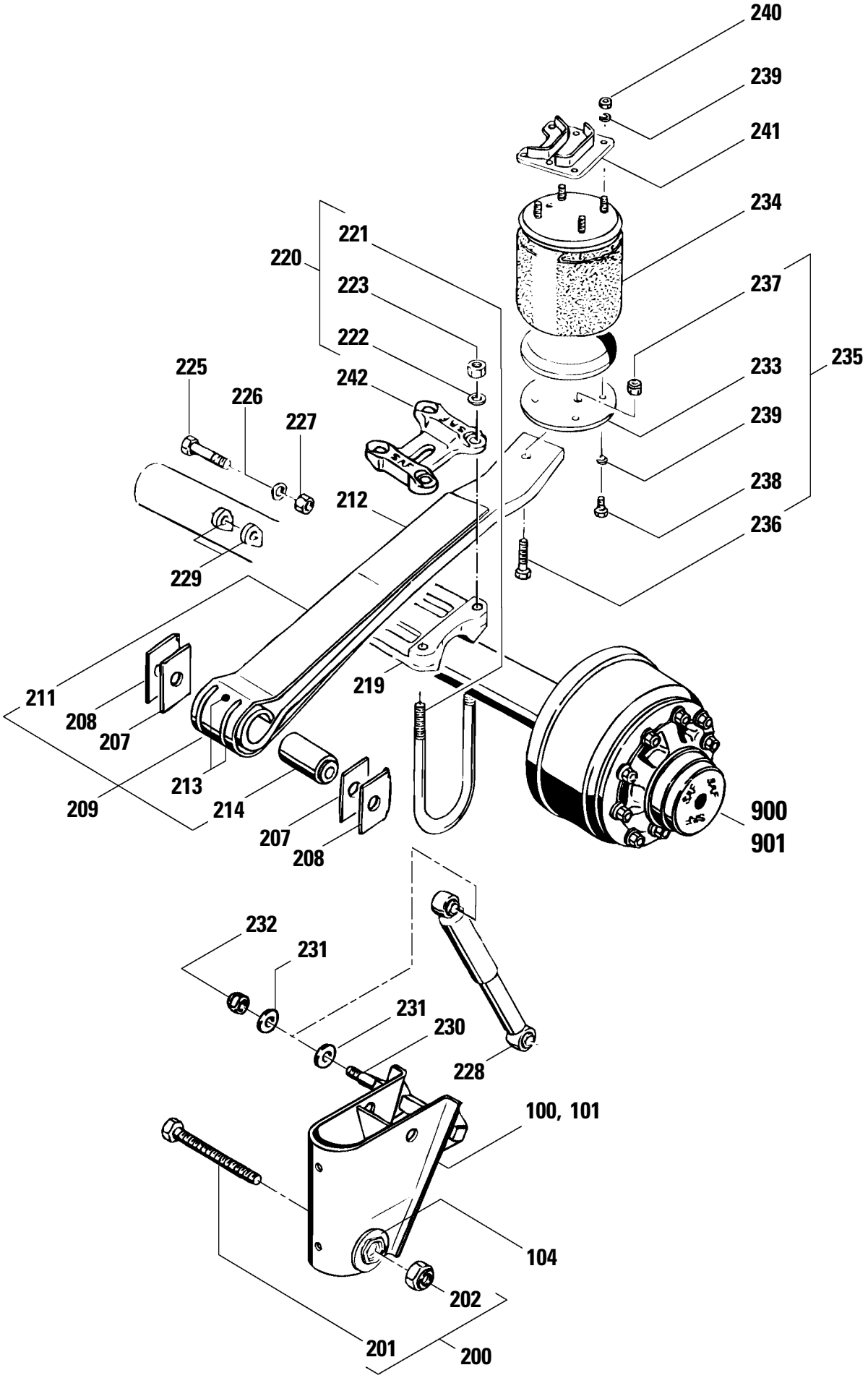

KÖGEL Fahrzeugwerke AG

Ersatzteilliste

LUFTFEDERUNG EO414 MIT SAF ACHSE

IDNR.331956 M.ABS/331955 O.ABS

Ident-Nr.: 800211
TOS-Nr.: 8989
Erstell-Datum: 10.06.1998

Pos.	Var.	Ident-Nr.	Menge	ME	Bezeichnung	Bemerkung
100	0	800212	1	STCK	HALTEBOCK LINKS	
101	0	800213	1	STCK	HALTEBOCK RECHTS	
104	0	182294	4	STCK	AUSGLEICHSCHEIBE	
200	0	182290	2	STCK	SCHRAUBEN-GRUPPE mit Teilen 201+202	
201	0	182291	2	STCK	SECHSKANTSCHRAUBE M30X200	
202	0	182292	2	STCK	SICHERUNGSMUTTER	
207	0	80603	2	STCK	ANLAUFSCHEIBE	
208	0	186613	4	STCK	AUSGLEICHSCHEIBE	
209	0	188534	2	STCK	FEDERTEILE-GRUPPE mit Teilen 211+214	
211	0	331282	2	STCK	SICHERUNGSBLECH	
212	0	80604	2	STCK	GUMMIBOLZEN	
213	0	80605	4	STCK	GUMMIKISSEN	
214	0	182298	2	STCK	LAGERBUCHSE HD	
219	0	800168	2	STCK	ACHSLAPPEN	
220	0	188537	4	STCK	U-BÜGEL-GRUPPE mit Teilen 221-223	
221	0	188538	4	STCK	U-BÜGEL	
222	0	188539	8	STCK	SCHEIBE	
223	0	188540	8	STCK	SECHSKANTMUTTER	
225	0	188233	2	STCK	SCHRAUBE M24 X 2 X 100	
226	0	188234	2	STCK	SICHERUNGSRING	
227	0	182407	2	STCK	SECHSKANTMUTTER M 24	
228	0	327769	2	STCK	STOSSDÄMPFER	
229	0	188237	2	STCK	STOSSDÄMPFERANSCHLUSS	
230	0	335630	2	STCK	LAGERBOLZEN	
231	0	182406	4	STCK	SCHEIBE	
232	0	80607	2	STCK	SICHERUNGSMUTTER M24X2	
233	0	188593	2	STCK	BEFESTIGUNGSPLATTE	
234	0	88816	2	STCK	LUFTFEDERBALG	
235	0	80608	4	STCK	SCHRAUBEN-GRUPPE mit Teilen 236+237	
236	0	80609	4	STCK	SKT.SCHRAUBE M16X70	
237	0	186629	4	STCK	SICHERUNGSMUTTER	
238	0	184630	6	STCK	SECHSKANTSCHRAUBE	
239	0	180142	14	STCK	FEDERRING A12	

KÖGEL Fahrzeugwerke AG

Ersatzteilliste

LUFTFEDERUNG EO414 MIT SAF ACHSE

IDNR.331956 M.ABS/331955 O.ABS

Ident-Nr.: 800211
TOS-Nr.: 8989
Erstell-Datum: 10.06.1998

Pos.	Var.	Ident-Nr.	Menge	ME	Bezeichnung	Bemerkung
240	0	182417	8	STCK	SECHSKANTMUTTER	
241	0	800159	2	STCK	LUFTFEDERBOCK 40 MM	
242	0	188541	2	STCK	SPANNPLATTE	
900	0	800169	1	STCK	ANHÄNGERACHSE SKRS 9042 SAF	
901	0	80665	1	STCK	ABS-EINRICHTUNG SAF WABCO	

Ersatzteilliste
Luftfederung EO414 mit SAF-Achse
Ident-Nr. 329366 m.ABS / 329367 o.ABS

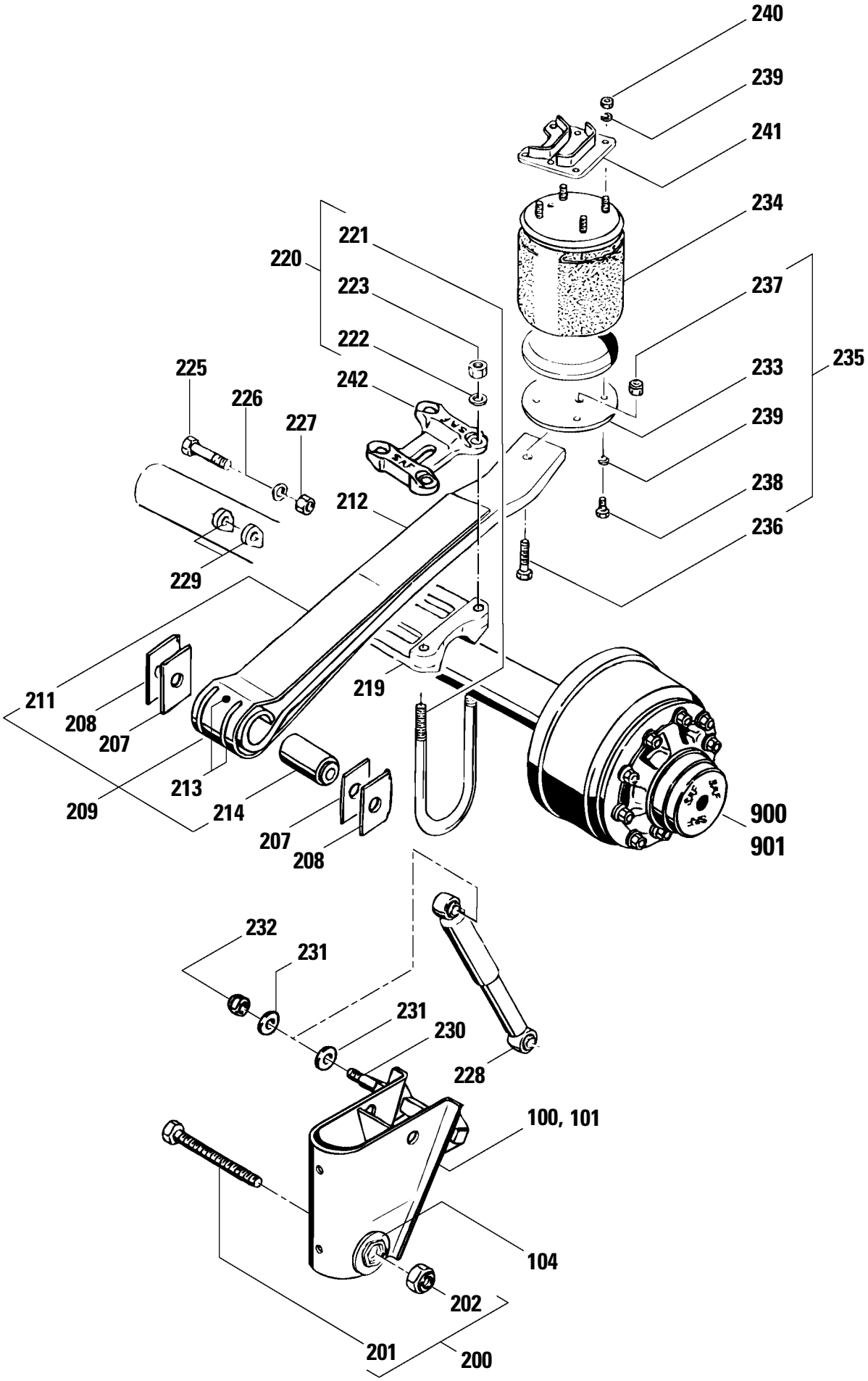

KÖGEL Fahrzeugwerke AG

Ersatzteilliste

LUFTFEDERUNG EO414 MIT SAF ACHSE

IDNR.329366 M.ABS/329367 O.ABS

Ident-Nr.: 800207
TOS-Nr.: 8989
Erstell-Datum: 10.06.1998

Pos.	Var.	Ident-Nr.	Menge	ME	Bezeichnung	Bemerkung
100	0	800205	1	STCK	HALTEBOCK LINKS	
101	0	800206	1	STCK	HALTEBOCK RECHTS	
104	0	182294	4	STCK	AUSGLEICHSCHEIBE	
200	0	182290	2	STCK	SCHRAUBEN-GRUPPE mit Teilen 201+202	
201	0	182291	2	STCK	SECHSKANTSCHRAUBE M30X200	
202	0	182292	2	STCK	SICHERUNGSMUTTER	
207	0	80603	2	STCK	ANLAUFSCHEIBE	
208	0	186613	4	STCK	AUSGLEICHSCHEIBE	
209	0	188534	2	STCK	FEDERTEILE-GRUPPE mit Teilen 211+214	
211	0	331282	2	STCK	SICHERUNGSBLECH	
212	0	80604	2	STCK	GUMMIBOLZEN	
213	0	80605	4	STCK	GUMMIKISSEN	
214	0	182298	2	STCK	LAGERBUCHSE HD	
219	0	800168	2	STCK	ACHSLAPPEN	
220	0	188537	4	STCK	U-BÜGEL-GRUPPE mit Teilen 221-223	
221	0	188538	4	STCK	U-BÜGEL	
222	0	188539	8	STCK	SCHEIBE	
223	0	188540	8	STCK	SECHSKANTMUTTER	
225	0	188233	2	STCK	SCHRAUBE M24 X 2 X 100	
226	0	188234	2	STCK	SICHERUNGSRING	
227	0	182407	2	STCK	SECHSKANTMUTTER M 24	
228	0	327769	2	STCK	STOSSDÄMPFER	
229	0	188237	2	STCK	STOSSDÄMPFERANSCHLUSS	
230	0	335630	2	STCK	LAGERBOLZEN	
231	0	182406	4	STCK	SCHEIBE	
232	0	80607	2	STCK	SICHERUNGSMUTTER M24X2	
233	0	188593	2	STCK	BEFESTIGUNGSPLATTE	
234	0	88815	2	STCK	LUFTFEDERBALG	
235	0	80608	4	STCK	SCHRAUBEN-GRUPPE mit Teilen 236+237	
236	0	80609	4	STCK	SKT.SCHRAUBE M16X70	
237	0	186629	4	STCK	SICHERUNGSMUTTER	
238	0	184630	6	STCK	SECHSKANTSCHRAUBE	
239	0	180142	14	STCK	FEDERRING A12	

KÖGEL Fahrzeugwerke AG

Ersatzteilliste

LUFTFEDERUNG EO414 MIT SAF ACHSE
IDNR.329366 M.ABS/329367 O.ABS

Ident-Nr.: 800207
TOS-Nr.: 8989
Erstell-Datum: 10.06.1998

Pos.	Var.	Ident-Nr.	Menge	ME	Bezeichnung	Bemerkung
240	0	182417	8	STCK	SECHSKANTMUTTER	
241	0	800159	2	STCK	LUFTFEDERBOCK 40 MM	
242	0	188541	2	STCK	SPANNPLATTE	
900	0	800169	1	STCK	ANHÄNGERACHSE SKRS 9042 SAF	
901	0	188483	1	STCK	ABS-EINRICHTUNG WABCO	

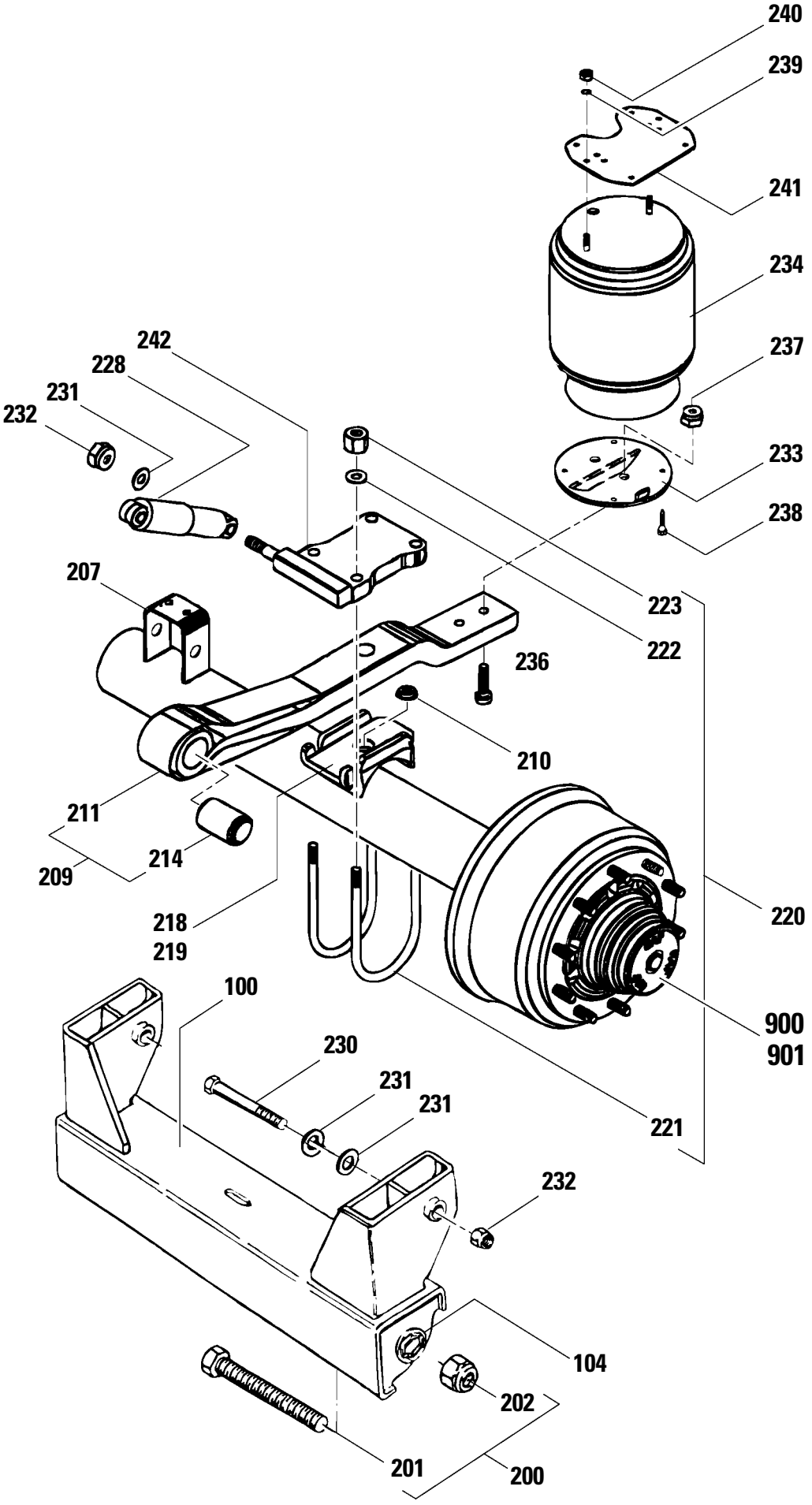
240
239
241
234
237
233
238
242
228
231
232
207
223
222
236
210
211
214
209
218
219
220
900
901
100
230
231
231
221
232
104
202
201
200

KÖGEL Fahrzeugwerke AG

Ersatzteilliste

LUFTFEDERUNG EO44/2500E2Q M.SAF.A

IDNR.336662 M.ABS/336661 O.ABS

Ident-Nr.: 800202
TOS-Nr.: 8989
Erstell-Datum: 10.06.1998

Pos.	Var.	Ident-Nr.	Menge	ME	Bezeichnung	Bemerkung
100	0	800204	1	STCK	C-QUERTRÄGER mit Teilen 104,230	
104	0	800109	4	STCK	EINSCHWEISSNABE	
200	0	182290	2	STCK	SCHRAUBEN-GRUPPE mit Teilen 201+202	
201	0	182291	2	STCK	SECHSKANTSCHRAUBE M30X200	
202	0	182292	2	STCK	SICHERUNGSMUTTER	
207	0	800110	4	STCK	U-PROFIL	
209	0	800201	2	STCK	FEDERTEILE-GRUPPE mit Teilen 211-214	
210	0	800112	2	STCK	SCHUBKLOTZ	
211	0	800113	2	STCK	FANGBLECH	
214	0	182298	2	STCK	LAGERBUCHSE HD	
218	0	800114	1	STCK	ACHSLAPPEN RECHTS	
219	0	800115	1	STCK	ACHSLAPPEN LINKS	
220	0	800116	4	STCK	U-BÜGEL-GRUPPE Ø146 mit Teilen 221-223	
221	0	188538	4	STCK	U-BÜGEL	
222	0	188539	8	STCK	SCHEIBE	
223	0	188540	8	STCK	SECHSKANTMUTTER	
228	0	334296	2	STCK	STOSSDÄMPFER	
230	0	181588	2	STCK	SECHSKANTSCHRAUBE	
231	0	182406	6	STCK	SCHEIBE	
232	0	80607	4	STCK	SICHERUNGSMUTTER M24X2	
233	0	800002	2	STCK	BEFESTIGUNGSPLATTE	
234	0	336076	2	STCK	LUFTFEDERBALG	
236	0	80609	2	STCK	SKT.SCHRAUBE M16X70	
237	0	186629	4	STCK	SICHERUNGSMUTTER	
238	0	186634	8	STCK	SCHNEIDSCHRAUBE	
239	0	180142	4	STCK	FEDERRING A12	
240	0	182417	4	STCK	SECHSKANTMUTTER	
241	0	800070	2	STCK	BEFESTIGUNGSPLATTE (8-LOCH)	
242	0	188541	2	STCK	SPANNPLATTE	
900	0	800169	1	STCK	ANHÄNGERACHSE SKRS 9042 SAF	
901	0	188483	1	STCK	ABS-EINRICHTUNG WABCO	

Ersatzteilliste
Luftfederung EU316E mit SAF-Achse
Ident-Nr. 322918 m.ABS / 322919 o.ABS

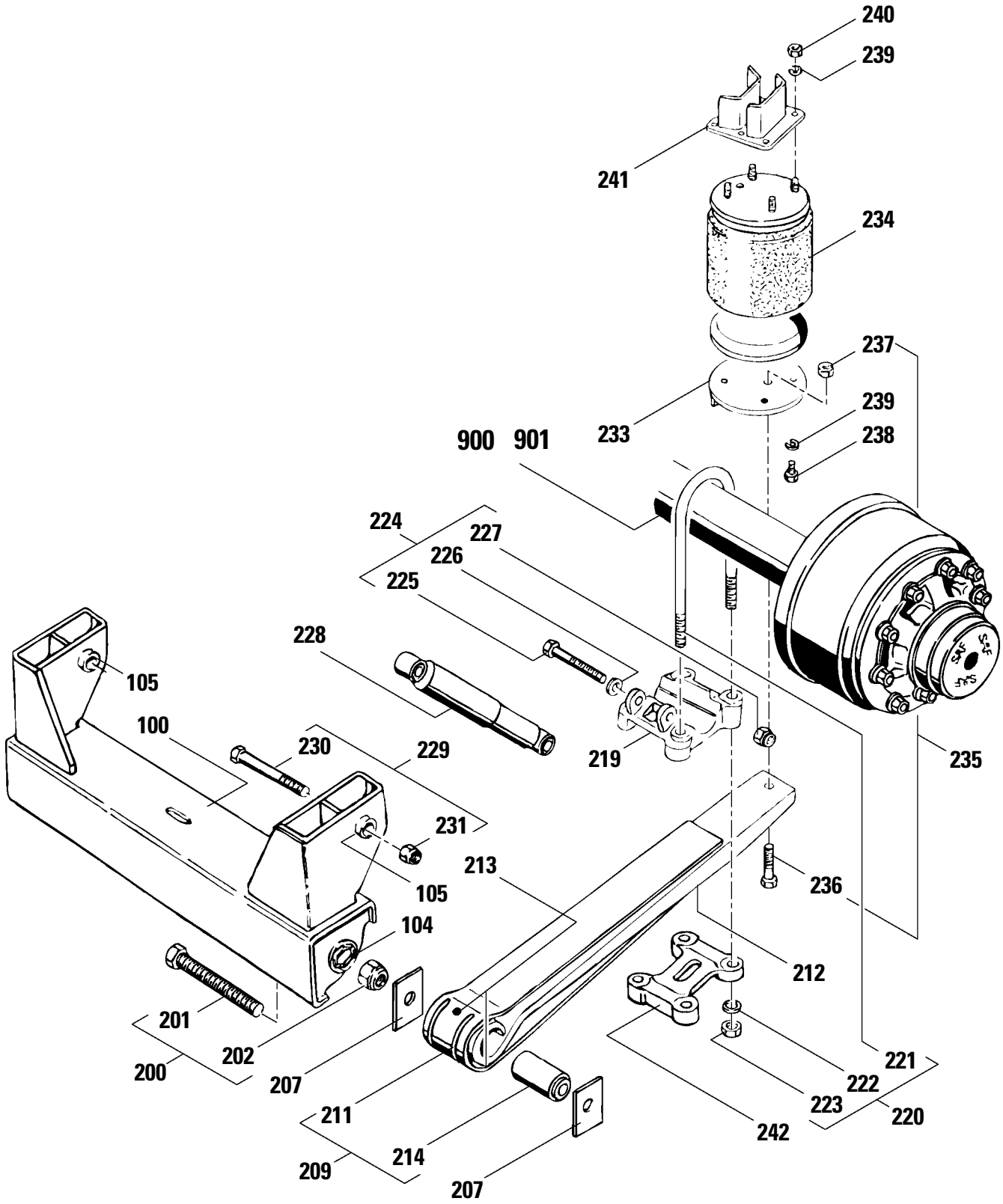

KÖGEL Fahrzeugwerke AG

Ersatzteilliste

LUFTFEDERUNG EU316E M.SAF-ACHSE

ID.NR.322918 M.ABS/919 O.ABS

Ident-Nr.: 800156
TOS-Nr.: 8989
Erstell-Datum: 10.06.1998

Pos.	Var.	Ident-Nr.	Menge	ME	Bezeichnung	Bemerkung
100	0	332231	1	STCK	QUERTRÄGER KPL. mit Teilen 104,230	
104	0	186950	4	STCK	EINSCHWEISSNABE	
105	0	182428	4	STCK	BUCHSE	
200	0	182290	2	STCK	SCHRAUBEN-GRUPPE mit Teilen 201+202	
201	0	182291	2	STCK	SECHSKANTSCHRAUBE M30X200	
202	0	182292	2	STCK	SICHERUNGSMUTTER	
207	0	80603	4	STCK	ANLAUFSCHEIBE	
209	0	800151	2	STCK	FEDERTEILE-GRUPPE 47 E mit Teilen 211+214	
211	0	800152	2	STCK	SICHERUNGSBLECH	
212	0	80604	2	STCK	GUMMIBOLZEN	
213	0	80605	4	STCK	GUMMIKISSEN	
214	0	182298	2	STCK	LAGERBUCHSE HD	
219	0	800153	2	STCK	ACHSLAPPEN	
220	0	188537	4	STCK	U-BÜGEL-GRUPPE mit Teilen 221-223	
221	0	188538	4	STCK	U-BÜGEL	
222	0	188539	8	STCK	SCHEIBE	
223	0	188540	8	STCK	SECHSKANTMUTTER	
224	0	184626	2	STCK	SCHRAUBEN-GRUPPE mit Teilen 225-227	
225	0	184627	2	STCK	SKT.-SCHRAUBE	
226	0	184628	2	STCK	SICHERUNGSRING	
227	0	181589	2	STCK	SICHERUNGSMUTTER	
228	0	186732	2	STCK	STOSSDÄMPFER	
229	0	800154	2	STCK	SCHRAUBEN-GRUPPE mit Teilen 230+231	
230	0	181588	2	STCK	SECHSKANTSCHRAUBE	
231	0	181589	2	STCK	SICHERUNGSMUTTER	
233	0	186630	2	STCK	BEFESTIGUNGSPLATTE	
234	0	188783	2	STCK	LUFTFEDERBALG	
235	0	80608	2	STCK	SCHRAUBEN-GRUPPE mit Teilen 236+237	
236	0	80609	2	STCK	SKT.SCHRAUBE M16X70	
237	0	186629	2	STCK	SICHERUNGSMUTTER	
238	0	186634	6	STCK	SCHNEIDSCHRAUBE	

KÖGEL Fahrzeugwerke AG

Ersatzteilliste

LUFTFEDERUNG EU316E M.SAF-ACHSE

ID.NR.322918 M.ABS/919 O.ABS

Ident-Nr.: 800156
TOS-Nr.: 8989
Erstell-Datum: 10.06.1998

Pos.	Var.	Ident-Nr.	Menge	ME	Bezeichnung	Bemerkung
239	0	180142	4	STCK	FEDERRING A12	
240	0	182417	4	STCK	SECHSKANTMUTTER	
241	0	800155	2	STCK	LUFTFEDERBOCK 140 MM	
242	0	188541	2	STCK	SPANNPLATTE	
900	0	800073	1	STCK	ANHÄNGERACHSE SKRS 9042	
901	0	186959	1	STCK	ABS-EINRICHTUNG WABCO	

Ersatzteilliste
Luftfederung EU 316 EH m.SAF-Achse
Ident-Nr. 325313 m.ABS / 325314 o.ABS

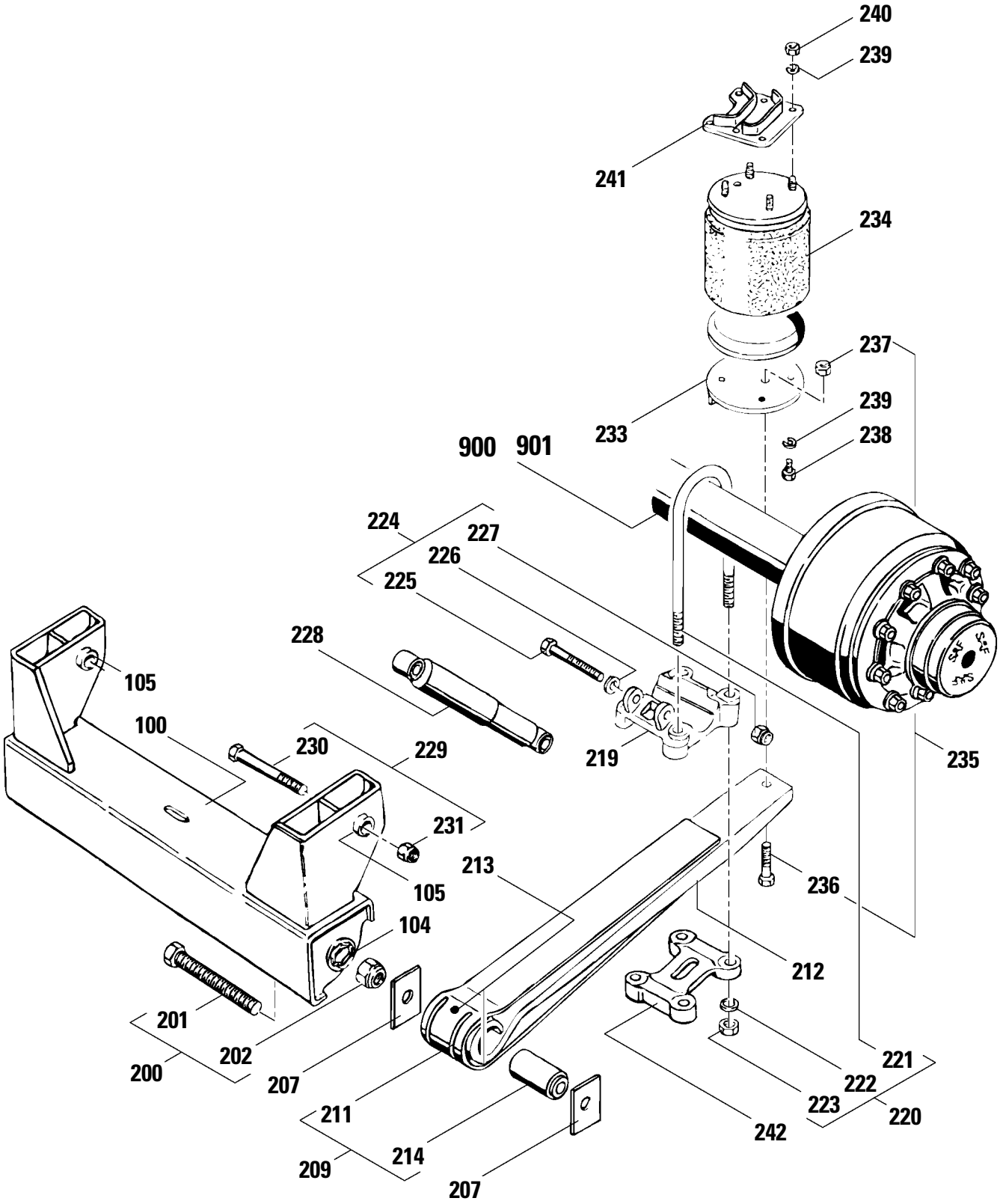

KÖGEL Fahrzeugwerke AG

Ersatzteilliste

LUFTFEDERUNG EU 316 EH

IDNR.325313 M.ABS/325314 O.ABS

Ident-Nr.: 800198
TOS-Nr.: 8989
Erstell-Datum: 10.06.1998

Pos.	Var.	Ident-Nr.	Menge	ME	Bezeichnung	Bemerkung
100	0	332231	1	STCK	QUERTRÄGER KPL. mit Teilen 104	
104	0	186950	4	STCK	EINSCHWEISSNABE	
105	0	182428	4	STCK	BUCHSE	
200	0	182290	2	STCK	SCHRAUBEN-GRUPPE mit Teilen 201+202	
201	0	182291	2	STCK	SECHSKANTSCHRAUBE M30X200	
202	0	182292	2	STCK	SICHERUNGSMUTTER	
207	0	80603	4	STCK	ANLAUFSCHEIBE	
209	0	800151	2	STCK	FEDERTEILE-GRUPPE 47 E mit Teilen 211+214	
211	0	800152	2	STCK	SICHERUNGSBLECH	
212	0	80604	2	STCK	GUMMIBOLZEN	
213	0	80605	4	STCK	GUMMIKISSEN	
214	0	182298	2	STCK	LAGERBUCHSE HD	
219	0	800171	2	STCK	ACHSLAPPEN	
220	0	800172	4	STCK	U-BÜGEL-GRUPPE mit Teilen 221-223	
221	0	800173	4	STCK	U-BÜGEL	
222	0	188539	8	STCK	SCHEIBE	
223	0	188540	8	STCK	SECHSKANTMUTTER	
224	0	184626	2	STCK	SCHRAUBEN-GRUPPE mit Teilen 225-227	
225	0	184627	2	STCK	SKT.-SCHRAUBE	
226	0	184628	2	STCK	SICHERUNGSRING	
227	0	181589	2	STCK	SICHERUNGSMUTTER	
228	0	186732	2	STCK	STOSSDÄMPFER	
229	0	800154	2	STCK	SCHRAUBEN-GRUPPE mit Teilen 230+231	
230	0	181588	2	STCK	SECHSKANTSCHRAUBE	
231	0	181589	2	STCK	SICHERUNGSMUTTER	
233	0	188593	2	STCK	BEFESTIGUNGSPLATTE	
234	0	88815	2	STCK	LUFTFEDERBALG	
235	0	80608	4	STCK	SCHRAUBEN-GRUPPE mit Teilen 235+237	
236	0	80609	2	STCK	SKT.SCHRAUBE M16X70	
237	0	186629	4	STCK	SICHERUNGSMUTTER	
238	0	184630	6	STCK	SECHSKANTSCHRAUBE	

KÖGEL Fahrzeugwerke AG

Ersatzteilliste

LUFTFEDERUNG EU 316 EH

IDNR.325313 M.ABS/325314 O.ABS

Ident-Nr.: 800198
TOS-Nr.: 8989
Erstell-Datum: 10.06.1998

Pos.	Var.	Ident-Nr.	Menge	ME	Bezeichnung	Bemerkung
239	0	180142	14	STCK	FEDERRING A12	
240	0	182417	8	STCK	SECHSKANTMUTTER	
241	0	800159	2	STCK	LUFTFEDERBOCK 40 MM	
242	0	800174	2	STCK	SPANNPLATTE	
900	0	800197	1	STCK	ANHÄNGERACHSE SKRS 9037-8	
901	0	80665	1	STCK	ABS-EINRICHTUNG SAF WABCO	

Ersatzteilliste
Luftfederung EU316E mit SAF-Achse
Ident-Nr. 329759 m.ABS / 329760 o.ABS

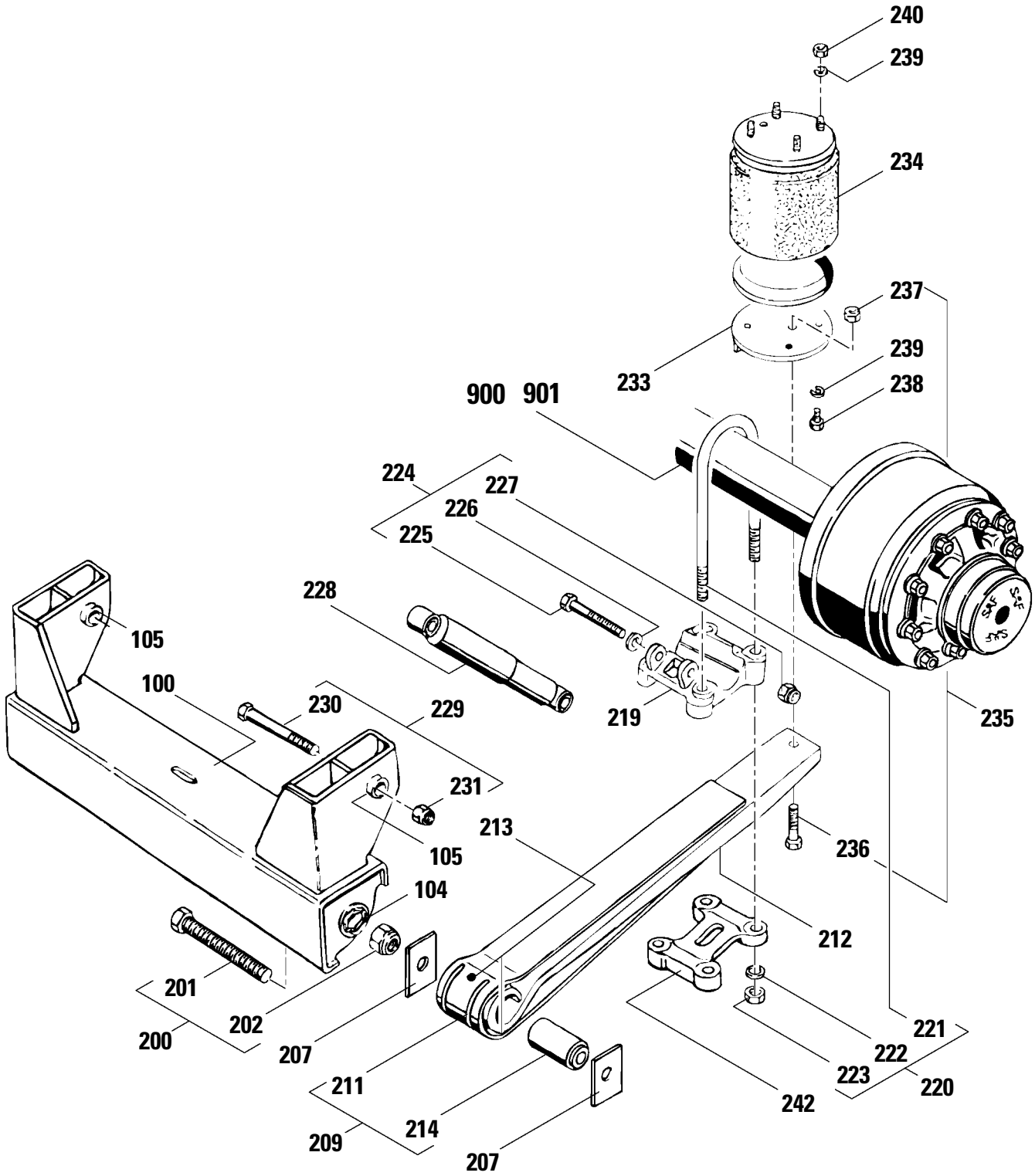

KÖGEL Fahrzeugwerke AG

Ersatzteilliste

LUFTFEDERUNG EU316E M.SAF-ACHSE

ID.NR.329759 M.ABS/760 O.ABS

Ident-Nr.: 800119
TOS-Nr.: 8989
Erstell-Datum: 10.06.1998

Pos.	Var.	Ident-Nr.	Menge	ME	Bezeichnung	Bemerkung
100	0	332231	1	STCK	QUERTRÄGER KPL. mit Teilen 104,230	
104	0	186950	4	STCK	EINSCHWEISSNABE	
105	0	182428	4	STCK	BUCHSE	
200	0	182290	2	STCK	SCHRAUBEN-GRUPPE mit Teilen 201+202	
201	0	182291	2	STCK	SECHSKANTSCHRAUBE M30X200	
202	0	182292	2	STCK	SICHERUNGSMUTTER	
207	0	80603	4	STCK	ANLAUFSCHEIBE	
209	0	800151	2	STCK	FEDERTEILE-GRUPPE 47 E mit Teilen 211+214	
211	0	800152	2	STCK	SICHERUNGSBLECH	
212	0	80604	2	STCK	GUMMIBOLZEN	
213	0	80605	4	STCK	GUMMIKISSEN	
214	0	182298	2	STCK	LAGERBUCHSE HD	
219	0	800153	2	STCK	ACHSLAPPEN	
220	0	188537	4	STCK	U-BÜGEL-GRUPPE mit Teilen 221-223	
221	0	188538	4	STCK	U-BÜGEL	
222	0	188539	8	STCK	SCHEIBE	
223	0	188540	8	STCK	SECHSKANTMUTTER	
224	0	184626	2	STCK	SCHRAUBEN-GRUPPE mit Teilen 225-227	
225	0	184627	2	STCK	SKT.-SCHRAUBE	
226	0	184628	2	STCK	SICHERUNGSRING	
227	0	181589	2	STCK	SICHERUNGSMUTTER	
228	0	186732	2	STCK	STOSSDÄMPFER	
229	0	800154	2	STCK	SCHRAUBEN-GRUPPE mit Teilen 230+231	
230	0	181588	2	STCK	SECHSKANTSCHRAUBE	
231	0	181589	2	STCK	SICHERUNGSMUTTER	
233	0	186630	2	STCK	BEFESTIGUNGSPLATTE	
234	0	188783	2	STCK	LUFTFEDERBALG	
235	0	80608	2	STCK	SCHRAUBEN-GRUPPE mit Teilen 236+237	
236	0	80609	2	STCK	SKT.SCHRAUBE M16X70	
237	0	186629	2	STCK	SICHERUNGSMUTTER	
238	0	186634	6	STCK	SCHNEIDSCHRAUBE	

KÖGEL Fahrzeugwerke AG

Ersatzteilliste

LUFTFEDERUNG EU316E M.SAF-ACHSE

ID.NR.329759 M.ABS/760 O.ABS

Ident-Nr.: 800119
TOS-Nr.: 8989
Erstell-Datum: 10.06.1998

Pos.	Var.	Ident-Nr.	Menge	ME	Bezeichnung	Bemerkung
239	0	180142	4	STCK	FEDERRING A12	
240	0	182417	4	STCK	SECHSKANTMUTTER	
242	0	188541	2	STCK	SPANNPLATTE	
900	0	800073	1	STCK	ANHÄNGERACHSE SKRS 9042	
901	0	186959	1	STCK	ABS-EINRICHTUNG WABCO	

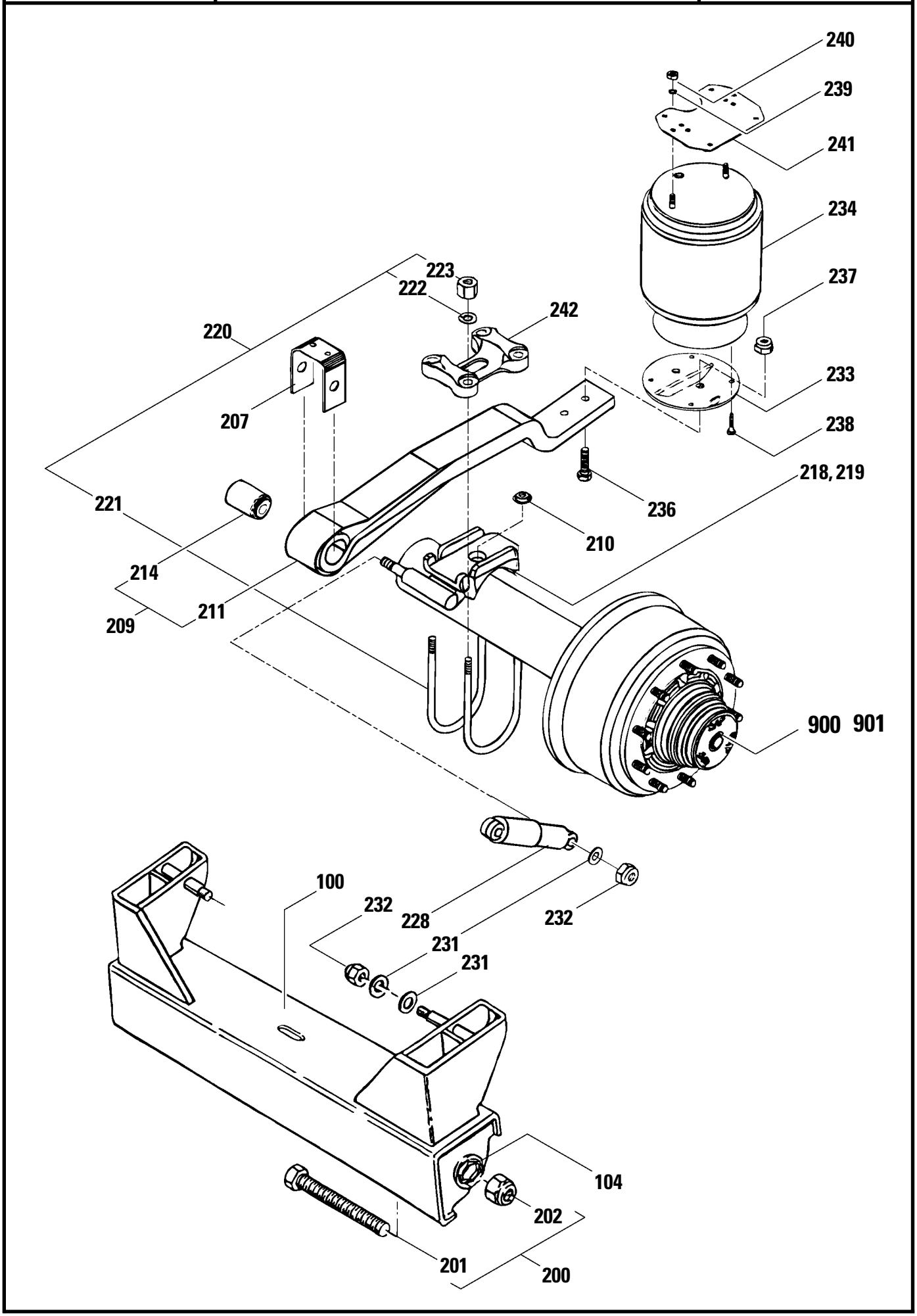
240
239
241
234
237
223
222
242
220
233
207
238
218, 219
236
221
210
214
211
209
900 901
100
232
228
232
231
231
104
202
201
200

KÖGEL Fahrzeugwerke AG

Ersatzteilliste

LUFTFEDERUNG M36/2500E3Q M.SAF-A.

IDNR.333988 M.ABS/333989 O.ABS

Ident-Nr.: 800170
TOS-Nr.: 8989
Erstell-Datum: 10.06.1998

Pos.	Var.	Ident-Nr.	Menge	ME	Bezeichnung	Bemerkung
100	0	800108	1	STCK	QUERTRÄGER mit Teilen 104,230	
104	0	800109	4	STCK	EINSCHWEISSNABE	
200	0	182290	2	STCK	SCHRAUBEN-GRUPPE mit Teilen 201+202	
201	0	182291	2	STCK	SECHSKANTSCHRAUBE M30X200	
202	0	182292	2	STCK	SICHERUNGSMUTTER	
207	0	800110	4	STCK	U-PROFIL	
209	0	800111	2	STCK	FEDERTEILE-GRP 48(E) mit Teilen 211+214	
210	0	800112	2	STCK	SCHUBKLOTZ	
211	0	800113	2	STCK	FANGBLECH	
214	0	182298	2	STCK	LAGERBUCHSE HD	
218	0	800114	1	STCK	ACHSLAPPEN RECHTS	
219	0	800115	1	STCK	ACHSLAPPEN LINKS	
220	0	800116	4	STCK	U-BÜGEL-GRUPPE Ø146 mit Teilen 221-223	
221	0	188538	4	STCK	U-BÜGEL	
222	0	188539	8	STCK	SCHEIBE	
223	0	188540	8	STCK	SECHSKANTMUTTER	
228	0	334296	2	STCK	STOSSDÄMPFER	
230	0	181588	2	STCK	SECHSKANTSCHRAUBE	
231	0	182406	6	STCK	SCHEIBE	
232	0	80607	4	STCK	SICHERUNGSMUTTER M24X2	
233	0	800002	2	STCK	BEFESTIGUNGSPLATTE	
234	0	337576	2	STCK	LUFTFEDERBALG TYP 2618V	
236	0	80609	2	STCK	SKT.SCHRAUBE M16X70	
237	0	186629	4	STCK	SICHERUNGSMUTTER	
238	0	186634	8	STCK	SCHNEIDSCHRAUBE	
239	0	180142	4	STCK	FEDERRING A12	
240	0	182417	4	STCK	SECHSKANTMUTTER	
241	0	800070	2	STCK	BEFESTIGUNGSPLATTE (8-LOCH)	
242	0	188541	2	STCK	SPANNPLATTE	
900	0	800169	1	STCK	ANHÄNGERACHSE SKRS 9042 SAF	
901	0	188483	1	STCK	ABS-EINRICHTUNG WABCO	

Ersatzteilliste
Luftfederung M36/2500E3Q mit SAF-Achse
Ident-Nr. 337388 m.ABS / 337389 o.ABS

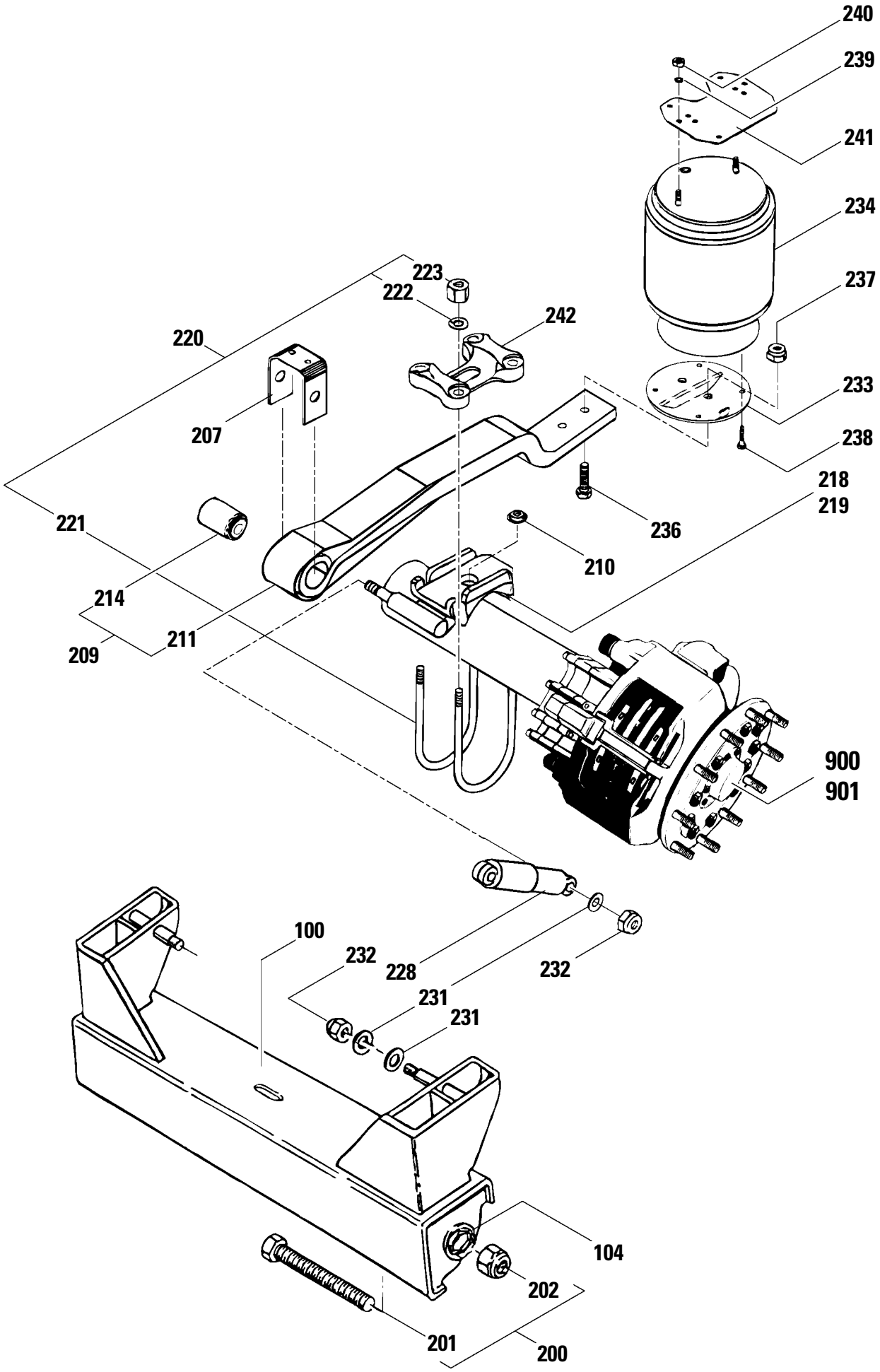

KÖGEL Fahrzeugwerke AG

Ersatzteilliste

LUFTFEDERUNG M36/2500E3Q M.SAF-A.

IDNR.337388 M.ABS/337389 O.ABS

Ident-Nr.: 800236
TOS-Nr.: 8989
Erstell-Datum: 10.06.1998

Pos.	Var.	Ident-Nr.	Menge	ME	Bezeichnung	Bemerkung
100	0	800204	1	STCK	C-QUERTRÄGER mit Teilen 104,230	
104	0	800109	4	STCK	EINSCHWEISSNABE	
200	0	182290	2	STCK	SCHRAUBEN-GRUPPE mit Teilen 201+202	
201	0	182291	2	STCK	SECHSKANTSCHRAUBE M30X200	
202	0	182292	2	STCK	SICHERUNGSMUTTER	
207	0	800110	4	STCK	U-PROFIL	
209	0	800111	2	STCK	FEDERTEILE-GRP 48(E) mit Teilen 211+214	
210	0	800112	2	STCK	SCHUBKLOTZ	
211	0	800113	2	STCK	FANGBLECH	
214	0	182298	2	STCK	LAGERBUCHSE HD	
218	0	800114	1	STCK	ACHSLAPPEN RECHTS	
219	0	800115	1	STCK	ACHSLAPPEN LINKS	
220	0	800116	4	STCK	U-BÜGEL-GRUPPE Ø146 mit Teilen 221-223	
221	0	188538	4	STCK	U-BÜGEL	
222	0	188539	8	STCK	SCHEIBE	
223	0	188540	8	STCK	SECHSKANTMUTTER	
228	0	334296	2	STCK	STOSSDÄMPFER	
230	0	181588	2	STCK	SECHSKANTSCHRAUBE	
231	0	182406	6	STCK	SCHEIBE	
232	0	80607	4	STCK	SICHERUNGSMUTTER M24X2	
233	0	800002	2	STCK	BEFESTIGUNGSPLATTE	
234	0	337576	2	STCK	LUFTFEDERBALG TYP 2618V	
236	0	80609	2	STCK	SKT.SCHRAUBE M16X70	
237	0	186629	4	STCK	SICHERUNGSMUTTER	
238	0	186634	8	STCK	SCHNEIDSCHRAUBE	
239	0	180142	4	STCK	FEDERRING A12	
240	0	182417	4	STCK	SECHSKANTMUTTER	
241	0	800070	2	STCK	BEFESTIGUNGSPLATTE (8-LOCH)	
242	0	188541	2	STCK	SPANNPLATTE	
900	0	800214	1	STCK	ANHÄNGERACHSE SKRS 9022 K	
901	0	80665	1	STCK	ABS-EINRICHTUNG SAF WABCO	

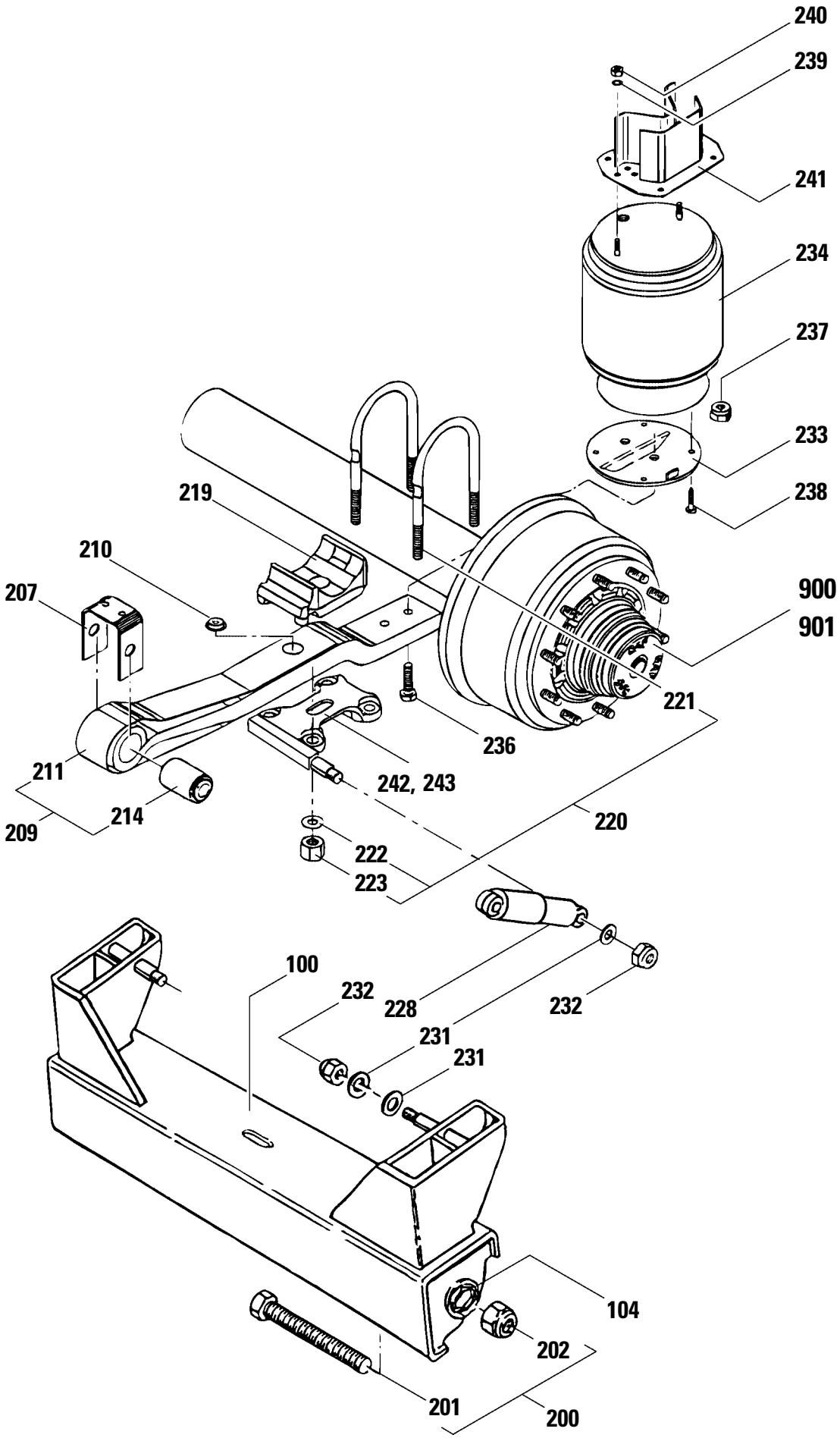
240
239
241
234
237
233
238
219
210
207
900
901
221
236
211
242, 243
214
209
220
222
223
100
232
228
232
231
231
104
202
201
200

KÖGEL Fahrzeugwerke AG

Ersatzteilliste

LUFTFEDERUNG U29/2516E3Q M.ACHSE

IDNR.334100 O.ABS/334101 M.ABS

Ident-Nr.: 800074
TOS-Nr.: 8989
Erstell-Datum: 10.06.1998

Pos.	Var.	Ident-Nr.	Menge	ME	Bezeichnung	Bemerkung
100	0	515910	1	STCK	C-QUERTRÄGER mit Teilen 104,230	
104	0	800109	4	STCK	EINSCHWEISSNABE	
200	0	182290	2	STCK	SCHRAUBEN-GRUPPE mit Teilen 201+202	
201	0	182291	2	STCK	SECHSKANTSCHRAUBE M30X200	
202	0	182292	2	STCK	SICHERUNGSMUTTER	
207	0	800110	4	STCK	U-PROFIL	
209	0	800069	2	STCK	FEDERTEILE-GRUPPE 48MM (E) mit Teilen 211-214	
210	0	800112	2	STCK	SCHUBKLOTZ	
211	0	800113	2	STCK	FANGBLECH	
214	0	182298	2	STCK	LAGERBUCHSE HD	
219	0	80606	2	STCK	ACHSLAPPEN	
220	0	800116	4	STCK	U-BÜGEL-GRUPPE Ø146 mit Teilen 221-223	
221	0	188538	4	STCK	U-BÜGEL	
222	0	188539	8	STCK	SCHEIBE	
223	0	188540	8	STCK	SECHSKANTMUTTER	
228	0	334296	2	STCK	STOSSDÄMPFER	
231	0	182406	6	STCK	SCHEIBE	
232	0	80607	4	STCK	SICHERUNGSMUTTER M24X2	
233	0	800002	2	STCK	BEFESTIGUNGSPLATTE	
234	0	337576	2	STCK	LUFTFEDERBALG TYP 2618V	
236	0	80609	2	STCK	SKT.SCHRAUBE M16X70	
237	0	186629	4	STCK	SICHERUNGSMUTTER	
238	0	186634	8	STCK	SCHNEIDSCHRAUBE	
239	0	180142	4	STCK	FEDERRING A12	
240	0	182417	4	STCK	SECHSKANTMUTTER	
241	0	800150	2	STCK	LUFTFEDERBOCK 160 MM	
242	0	800071	1	STCK	SPANNPLATTE LINKS	
243	0	800072	1	STCK	SPANNPLATTE RECHTS	
900	0	800073	1	STCK	ANHÄNGERACHSE SKRS 9042	
901	0	188483	1	STCK	ABS-EINRICHTUNG WABCO	

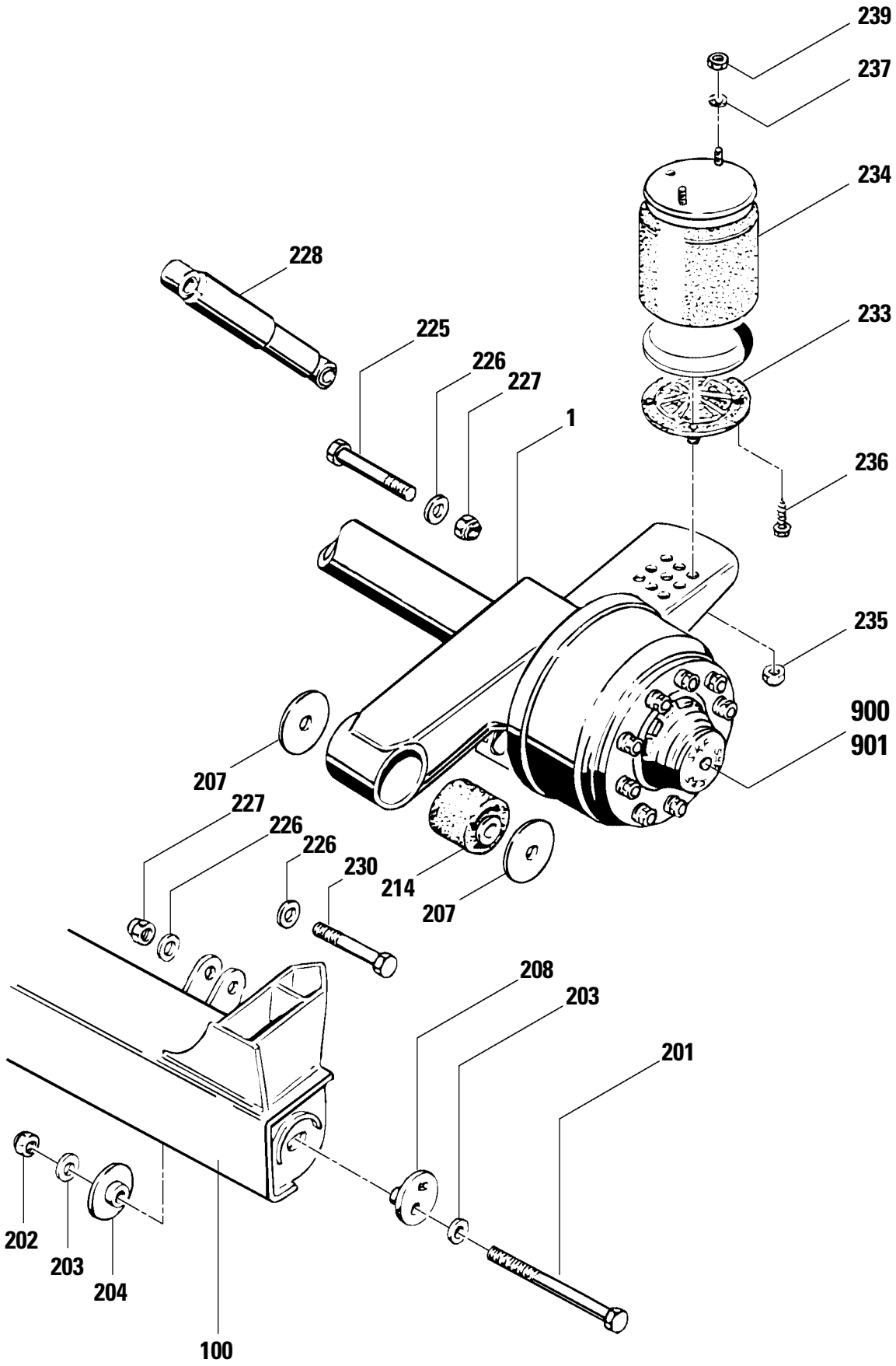
239
237
234
228
233
225
226
227
1
236
235
900
901
207
227
226
226
230
214
207
208
203
201
202
203
204
100

KÖGEL Fahrzeugwerke AG

Ersatzteilliste

LUFTFEDERUNG XU36/2514.3Q M.SAF-A

IDNR.334495 M.ABS/334496 O.ABS

Ident-Nr.: 800243
TOS-Nr.: 8989
Erstell-Datum: 10.06.1998

Pos.	Var.	Ident-Nr.	Menge	ME	Bezeichnung	Bemerkung
100	0	560953	1	STCK	C-QUERTRÄGER H=253	
201	0	800245	2	STCK	SECHSKANTSCHRAUBE	
202	0	800246	2	STCK	SECHSKANTMUTTER	
203	0	334488	2	STCK	SCHEIBE	
204	0	336012	2	STCK	DRUCKSCHEIBE (HT)	
207	0	334490	4	STCK	ANLAUFSCHEIBE	
208	0	334491	2	STCK	EXZENTERSCHEIBE	
214	0	800247	2	STCK	GUMMILAGERBUCHSE-INTRAAX	
225	0	800244	2	STCK	LAGERBOLZEN	
226	0	182406	6	STCK	SCHEIBE	
227	0	80607	4	STCK	SICHERUNGSMUTTER M24X2	
228	0	327769	2	STCK	STOSSDÄMPFER	
230	0	800248	2	STCK	SECHSKANTSCHRAUBE	
233	0	800249	2	STCK	BEFESTIGUNGSPLATTE TK200 INTRAAX	
234	0	337576	2	STCK	LUFTFEDERBALG TYP 2618V	
235	0	186629	2	STCK	SICHERUNGSMUTTER	
236	0	186634	8	STCK	SCHNEIDSCHRAUBE	
237	0	180142	4	STCK	FEDERRING A12	
239	0	182417	4	STCK	SECHSKANTMUTTER	
900	0	800242	1	STCK	ANHÄNGERACHSE INTRAAX SKRS 9042	
901	0	80665	1	STCK	ABS-EINRICHTUNG SAF WABCO	

KÖGEL
Fahrzeugwerke AG

Ersatzteilliste
Anhängerachse SKRS 9042 SAF
Standard

800169 / 8989

Stand: 06.98
F / 3 Seite 202

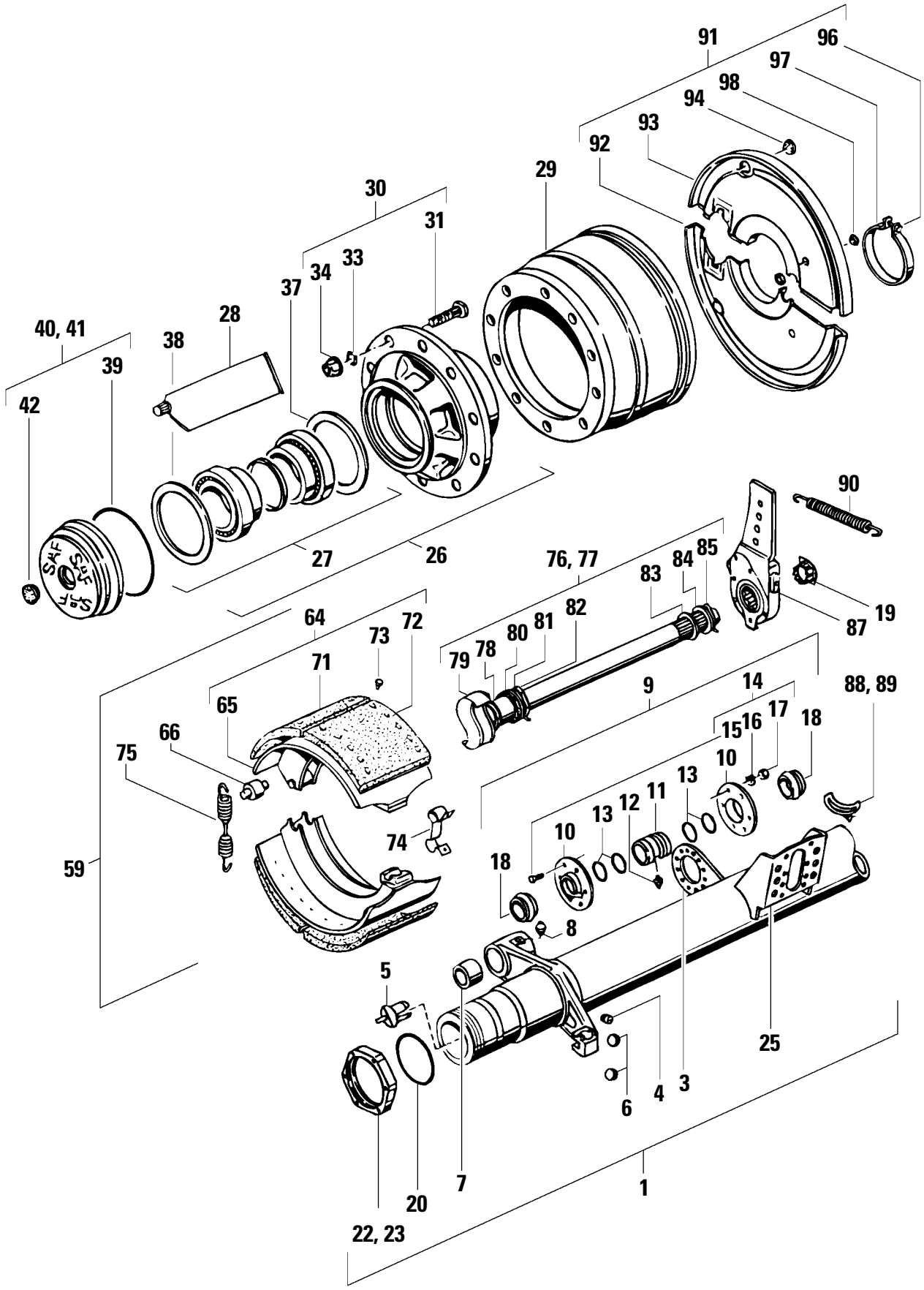

KÖGEL Fahrzeugwerke AG

Ersatzteilliste

ANHÄNGERACHSE SKRS 9042 SAF

STANDARD

Ident-Nr.: 800169
TOS-Nr.: 8989
Erstell-Datum: 10.06.1998

Pos.	Var.	Ident-Nr.	Menge	ME	Bezeichnung	Bemerkung
1	0	800117	1	STCK	ACHSKÖRPER-GRUPPE mit Teilen 3 bis 25	
3	0	87112	2	STCK	KUGELBEFESTIGUNGSPLATTE	
4	0	188543	2	STCK	SCHUTZSTOPFEN ABV	
5	0	188544	2	STCK	SCHUTZSTOPFEN ABV	
6	0	80125	4	STCK	KUGEL D:40 MM	
7	0	80645	2	STCK	LAGERBUCHSE	
8	0	85887	4	STCK	KEGELSCHMIERNIPPEL	
9	0	80646	2	STCK	NOCKENLAGER-GRUPPE mit Teilen 10 bis 18	
10	0	80647	4	STCK	KUGELSPANNTELLER	
11	0	186724	2	STCK	LAGERBUCHSE	
12	0	85887	2	STCK	KEGELSCHMIERNIPPEL	
13	0	186725	8	STCK	RUNDSCHNURRING	
14	0	188583	12	STCK	SKT.-SCHRAUBEN-GRUPPE mit Teilen 15-17	
15	0	188584	12	STCK	SECHSKANTSCHRAUBE	
16	0	85879	12	STCK	FEDERRING	
17	0	85894	12	STCK	SECHSKANTMUTTER	
18	0	188546	4	STCK	FALTENBALG	
19	0	80126	2	STCK	VERSCHLEISSANZEIGER	
20	0	187843	2	STCK	RUNDSCHNURRING 116x3	
22	0	188547	1	STCK	ACHSMUTTER M 120x2 RECHTSGEW.	
23	0	188548	1	STCK	ACHSMUTTER M 120x2 LINKSGEW.	
25	0	80648	2	STCK	GRUNDPLATTE	
26	0	80649	2	STCK	RADNABENEINHEIT KPL. mit Teil 27	
27	0	80650	2	STCK	REPARATURSATZ RADLAGER mit Teilen 28, 37+38	
28	0	322106	2	STCK	LAGERFETT	
29	0	187849	2	STCK	BREMSTROMMEL	
30	0	187824	20	STCK	RADBOLZEN-GRUPPE mit Teilen 31+34	
31	0	186601	20	STCK	RADBOLZEN	
34	0	83026	20	STCK	RADBOLZENMUTTER	
37	0	80651	2	STCK	DICHTRING INNEN	
38	0	80652	2	STCK	DICHTRING AUSSEN	
39	0	188450	2	STCK	RUNDSCHNURRING 182x4	

KÖGEL Fahrzeugwerke AG

Ersatzteilliste

ANHÄNGERACHSE SKRS 9042 SAF

STANDARD

Ident-Nr.: 800169
TOS-Nr.: 8989
Erstell-Datum: 10.06.1998

Pos.	Var.	Ident-Nr.	Menge	ME	Bezeichnung	Bemerkung
40	0	187844	2	STCK	RADKAPPEN-GRUPPE SK9042 mit Teilen 39+42	
41	0	800118	2	STCK	RADKAPPE ABS	
42	0	188451	2	STCK	VERSCHLUSS-STOPFEN	
59	0	188452	2	STCK	BREMSEN-GRUPPE mit Teilen 64, 74+75	
64	0	187847	4	STCK	BREMSBACKEN-GRP.M.BREMSBELÄGE mit Teilen 65 bis 73	
65	0	188453	4	STCK	BREMSBACKEN-GRP.O.BREMSBELÄGE mit Teil 66	
66	0	188454	4	STCK	NOCKENROLLE	
71	0	188588	4	STCK	BREMSBELAG NOCKENROLLENSEITE	
72	0	188589	4	STCK	BREMSBELAG KUGELSEITE	
73	0	188150	64	STCK	NIET B8X15	
74	0	188457	2	STCK	FEDERKLAMMER	
75	0	188458	2	STCK	ZUGFEDER	
76	0	80655	1	STCK	NOCKENWELLEN-GRUPPE RECHTS mit Teilen 19, 78-85	
77	0	80656	1	STCK	NOCKENWELLEN-GRUPPE LINKS mit Teilen 19, 78-85	
78	0	80657	2	STCK	RUNDSCHNURRING	
79	0	80658	2	STCK	DISTANZRING	
80	0	188462	2	STCK	DICHTRING 45/60x7	
81	0	188463	2	STCK	TELLERFEDER 43/63X1,75	
82	0	188464	2	STCK	FEDERKLAMMER	
83	0	85830	12	STCK	SCHEIBE 38,8/51x1,5	
84	0	188466	6	STCK	SCHEIBE 28,1/51x1,5	
85	0	188467	2	STCK	FEDERKLAMMER	
87	0	80669	2	STCK	GESTÄNGESTELLER AUTOMATISCH	
88	0	80659	1	STCK	ANSCHLAGWINKEL LINKS	
89	0	80660	1	STCK	ANSCHLAGWINKEL RECHTS	
90	0	85840	2	STCK	ZUGFEDER	
91	0	80661	2	STCK	ABDECKBLECH-GRUPPE mit Teilen 92-99	
92	0	80662	2	STCK	ABDECKBLECH LINKS	
93	0	80663	2	STCK	ABDECKBLECH RECHTS	
94	0	186610	4	STCK	VERSCHLUSSKAPPE	
96	0	188591	2	STCK	SECHSKANTSCHRAUBE	

KÖGEL Fahrzeugwerke AG

Ersatzteilliste

ANHÄNGERACHSE SKRS 9042 SAF

STANDARD

Ident-Nr.: 800169
TOS-Nr.: 8989
Erstell-Datum: 10.06.1998

Pos.	Var.	Ident-Nr.	Menge	ME	Bezeichnung	Bemerkung
97	0	188590	2	STCK	KLEMMSCHELLE	
98	0	188228	4	STCK	SCHUTZSTOPFEN	
99	0	185815	2	STCK	GUMMITÜLLE F. ABV	

KÖGEL
Fahrzeugwerke AG

Ersatzteilliste
Anhängerachse SKRS 9042 SAF

800073 / 8989

Stand: 06.98
F / 3 Seite 206

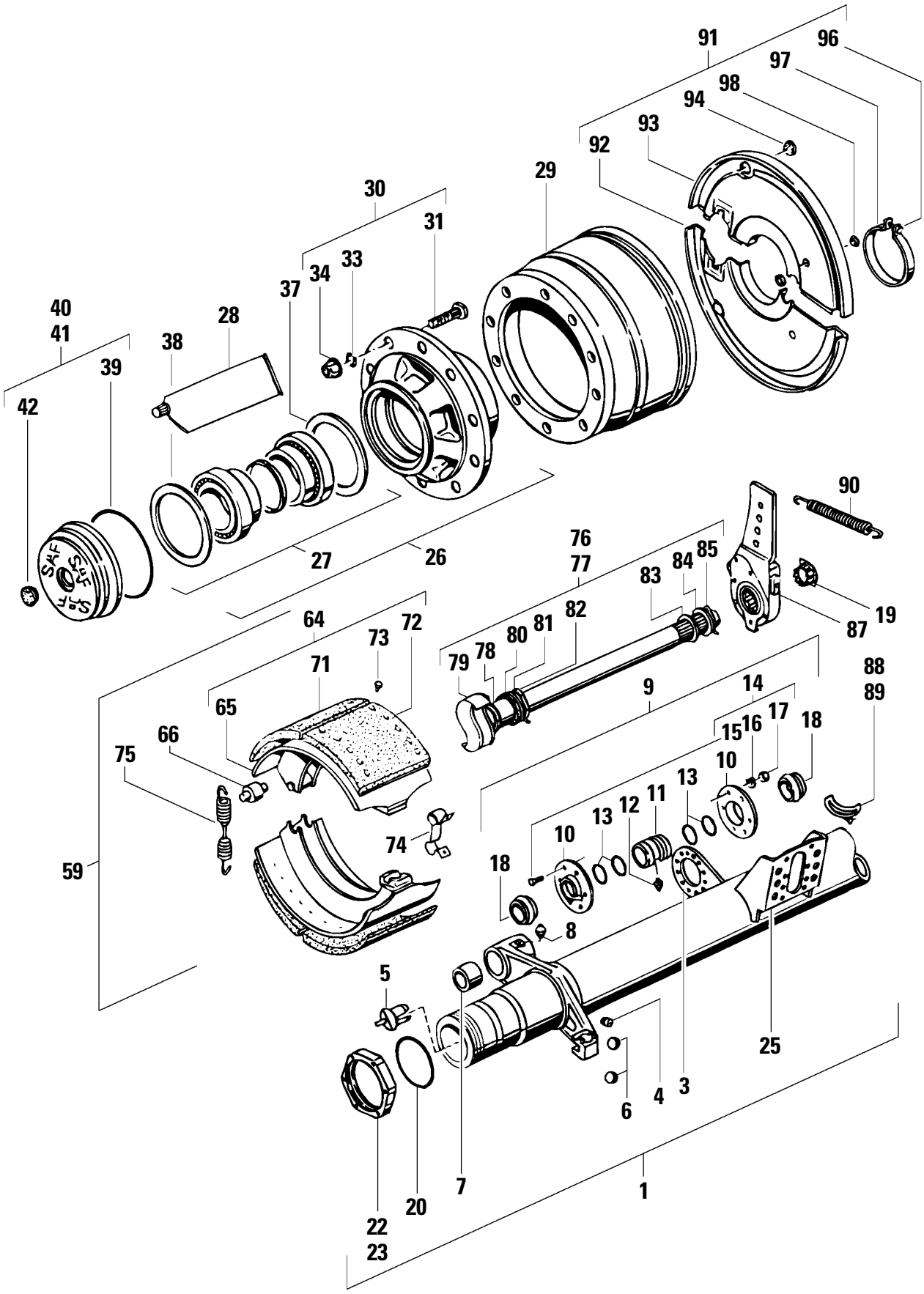

KÖGEL Fahrzeugwerke AG

Ersatzteilliste

ANHÄNGERACHSE SKRS 9042

Ident-Nr.: 800073
TOS-Nr.: 8989
Erstell-Datum: 10.06.1998
Seite: 199

Pos.	Var.	Ident-Nr.	Menge	ME	Bezeichnung	Bemerkung
1	0	80653	1	STCK	ACHSKÖRPER-GRUPPE mit Teilen 3 bis 25	
3	0	87112	2	STCK	KUGELBEFESTIGUNGSPLATTE	
4	0	188543	2	STCK	SCHUTZSTOPFEN ABV	
5	0	188544	2	STCK	SCHUTZSTOPFEN ABV	
6	0	80125	4	STCK	KUGEL D:40 MM	
7	0	80645	2	STCK	LAGERBUCHSE	
8	0	85887	4	STCK	KEGELSCHMIERNIPPEL	
9	0	80646	2	STCK	NOCKENLAGER-GRUPPE mit Teilen 10-13, 14, 18	
10	0	80647	4	STCK	KUGELSPANNTELLER	
11	0	186724	2	STCK	LAGERBUCHSE	
12	0	85887	2	STCK	KEGELSCHMIERNIPPEL	
13	0	186725	8	STCK	RUNDSCHNURRING	
14	0	188583	12	STCK	SKT.-SCHRAUBEN-GRUPPE mit Teilen 15-17	
15	0	188584	12	STCK	SECHSKANTSCHRAUBE	
16	0	85879	12	STCK	FEDERRING	
17	0	85894	12	STCK	SECHSKANTMUTTER	
18	0	188546	4	STCK	FALTENBALG	
19	0	80126	2	STCK	VERSCHLEISSANZEIGER	
20	0	187843	2	STCK	RUNDSCHNURRING 116x3	
22	0	188547	1	STCK	ACHSMUTTER M 120x2 RECHTSGEW.	
23	0	188548	1	STCK	ACHSMUTTER M 120x2 LINKSGEW.	
25	0	80648	2	STCK	GRUNDPLATTE	
26	0	80649	2	STCK	RADNABENEINHEIT KPL. mit Teil 27	
27	0	80650	2	STCK	REPARATURSATZ RADLAGER mit Teilen 27, 37+38	
28	0	322106	2	STCK	LAGERFETT	
29	0	187849	2	STCK	BREMSTROMMEL	
30	0	187824	20	STCK	RADBOLZEN-GRUPPE mit Teilen 31+34	
31	0	186601	20	STCK	RADBOLZEN	
34	0	83026	20	STCK	RADBOLZENMUTTER	
37	0	80651	2	STCK	DICHTRING INNEN	
38	0	80652	2	STCK	DICHTRING AUSSEN	
39	0	188450	2	STCK	RUNDSCHNURRING 182x4	

KÖGEL Fahrzeugwerke AG

Ersatzteilliste

ANHÄNGERACHSE SKRS 9042

Ident-Nr.: 800073
TOS-Nr.: 8989
Erstell-Datum: 10.06.1998
Seite: 200

Pos.	Var.	Ident-Nr.	Menge	ME	Bezeichnung	Bemerkung
40	0	187844	2	STCK	RADKAPPEN-GRUPPE SK9042 mit Teilen 39+42	
41	0	800118	2	STCK	RADKAPPE ABS mit Teilen 39+42	
42	0	188451	2	STCK	VERSCHLUSS-STOPFEN	
59	0	188452	2	STCK	BREMSEN-GRUPPE mit Teilen 64, 74+75	
64	0	187847	4	STCK	BREMSBACKEN-GRP.M.BREMSBELÄGE mit Teilen 65, 71-73	
65	0	188453	4	STCK	BREMSBACKEN-GRP.O.BREMSBELÄGE mit Teil 66	
66	0	188454	4	STCK	NOCKENROLLE	
71	0	188588	4	STCK	BREMSBELAG NOCKENROLLENSEITE	
72	0	188589	4	STCK	BREMSBELAG KUGELSEITE	
73	0	188150	64	STCK	NIET B8X15	
74	0	188457	2	STCK	FEDERKLAMMER	
75	0	188458	2	STCK	ZUGFEDER	
76	0	80655	1	STCK	NOCKENWELLEN-GRUPPE RECHTS mit Teilen 19, 78-85	
77	0	80656	1	STCK	NOCKENWELLEN-GRUPPE LINKS mit Teilen 19, 78-85	
78	0	80657	2	STCK	RUNDSCHNURRING	
79	0	80658	2	STCK	DISTANZRING	
80	0	188462	2	STCK	DICHTRING 45/60x7	
81	0	188463	2	STCK	TELLERFEDER 43/63X1,75	
82	0	188464	2	STCK	FEDERKLAMMER	
83	0	85830	12	STCK	SCHEIBE 38,8/51x1,5	
84	0	188466	6	STCK	SCHEIBE 28,1/51x1,5	
85	0	188467	2	STCK	FEDERKLAMMER	
87	0	80669	2	STCK	GESTÄNGESTELLER AUTOMATISCH	
88	0	80659	1	STCK	ANSCHLAGWINKEL LINKS	
89	0	80660	1	STCK	ANSCHLAGWINKEL RECHTS	
90	0	85840	2	STCK	ZUGFEDER	
91	0	80661	2	STCK	ABDECKBLECH-GRUPPE mit Teilen 92-99	
92	0	80662	2	STCK	ABDECKBLECH LINKS	
93	0	80663	2	STCK	ABDECKBLECH RECHTS	
94	0	186610	4	STCK	VERSCHLUSSKAPPE	
96	0	188591	2	STCK	SECHSKANTSCHRAUBE	

KÖGEL Fahrzeugwerke AG

Ersatzteilliste

ANHÄNGERACHSE SKRS 9042

Ident-Nr.: 800073
TOS-Nr.: 8989
Erstell-Datum: 10.06.1998

Pos.	Var.	Ident-Nr.	Menge	ME	Bezeichnung	Bemerkung
97	0	188590	2	STCK	KLEMMSCHELLE	
98	0	188228	4	STCK	SCHUTZSTOPFEN	
99	0	185815	2	STCK	GUMMITÜLLE F. ABV	

KÖGEL
Fahrzeugwerke AG

Ersatzteilliste
Anhängerachse SKRS 9022 K
Ident-Nr. 337388 m.ABS / 337389 o.ABS

800214 / 8989

Stand: 06.98
F / 3 Seite 210

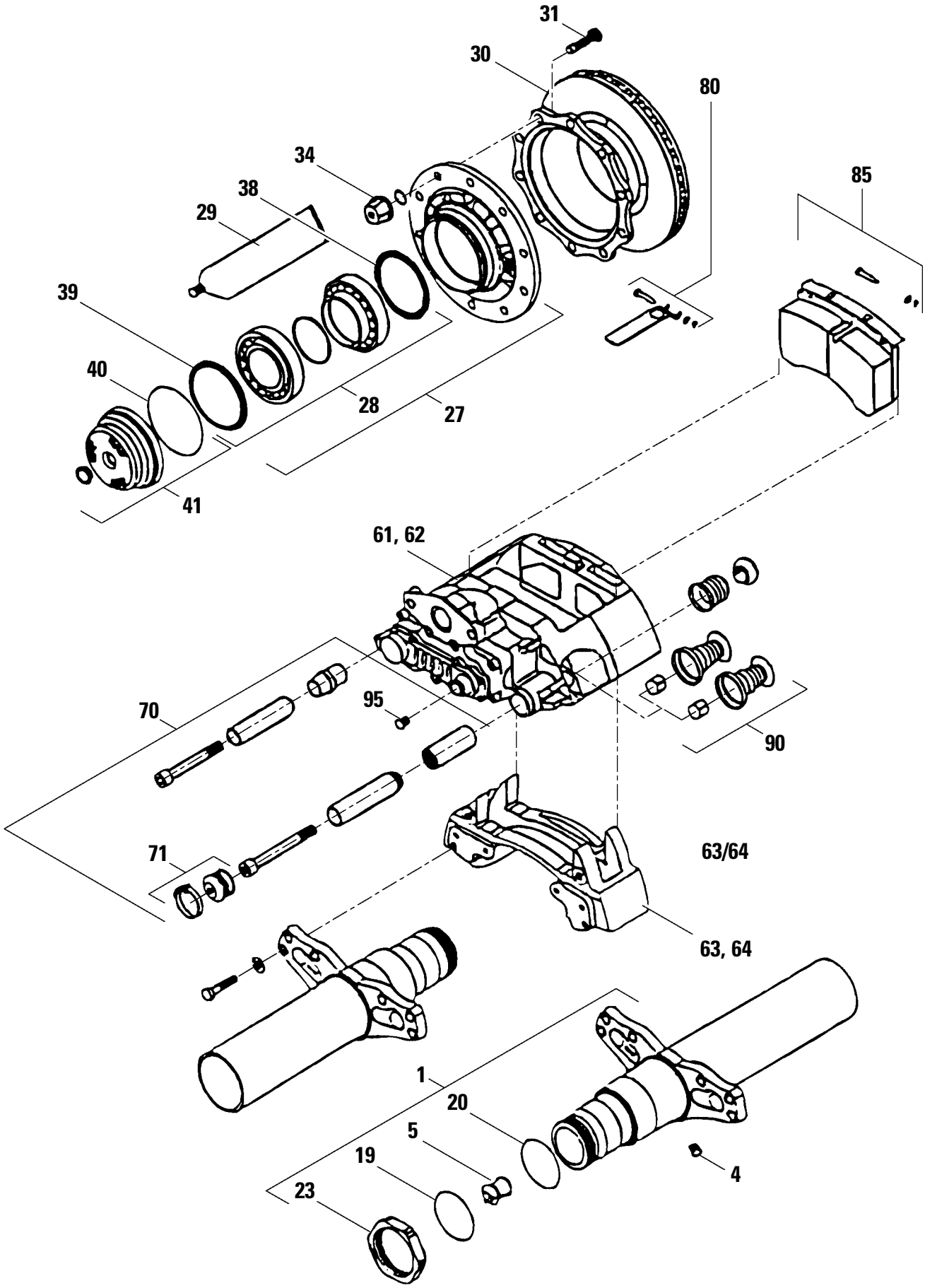

KÖGEL Fahrzeugwerke AG

Ersatzteilliste

ANHÄNGERACHSE SKRS 9022 K

IDNR.337388 M.ABS/337389 O.ABS

Ident-Nr.: 800214
TOS-Nr.: 8989
Erstell-Datum: 10.06.1998

Pos.	Var.	Ident-Nr.	Menge	ME	Bezeichnung	Bemerkung
1	0	800216	1	STCK	ACHSKÖRPER-GRUPPE	
4	0	188543	2	STCK	SCHUTZSTOPFEN ABV	
5	0	188544	2	STCK	SCHUTZSTOPFEN ABV	
19	0	187843	2	STCK	RUNDSCHNURRING 116x3	
20	0	800215	2	STCK	RUNDSCHNURRING	
22	0	188547	1	STCK	ACHSMUTTER M 120x2 RECHTSGEW.	
23	0	188548	1	STCK	ACHSMUTTER M 120x2 LINKSGEW.	
27	0	800217	2	STCK	RADNABENEINHEIT KPL. mit Teil 28	
28	0	80650	2	STCK	REPARATURSATZ RADLAGER mit Teilen 29,38+39	
29	0	322106	2	STCK	LAGERFETT	
30	0	800218	2	STCK	BREMSSCHEIBE 22,5"	
31	0	800219	20	STCK	RADBOLZEN	
34	0	800220	20	STCK	RADBOLZENMUTTER	
38	0	800221	2	STCK	DICHTRING INNEN	
39	0	800222	2	STCK	DICHTRING AUSSEN	
40	0	188450	2	STCK	RUNDSCHNURRING 182x4	
41	0	187844	2	STCK	RADKAPPEN-GRUPPE SK9042 ohne ABS mit Teil 40	
41	1	800118	2	STCK	RADKAPPE ABS mit Teil 40	
59	0	800223	1	STCK	BREMSSATTEL-GRUPPE RECHTS	
60	0	800224	1	STCK	BREMSSATTEL-GRUPPE LINKS	
61	0	800225	1	STCK	BREMSSATTEL RECHTS	
62	0	800226	1	STCK	BREMSSATTEL LINKS	
63	0	800227	1	STCK	BREMSSATTELTRÄGER RECHTS	
64	0	800228	1	STCK	BREMSSATTELTRÄGER LINKS	
70	0	800229	2	STCK	FÜHRUNGS-UND DICHTUNGSSATZ	
71	0	800235	2	STCK	SATZ FÜR FALTENBALGKAPPE	
80	0	800232	2	STCK	BELAGHALTESATZ	
85	0	800231	2	STCK	BELAGSATZ	
90	0	800233	2	STCK	DICHTSTÜCKE MIT FALTENBALGE	
95	0	800234	4	STCK	KUPPE FÜR LUFTSPIELEINSTELLER	

KÖGEL
Fahrzeugwerke AG

Ersatzteilliste
Anhängerachse SKRS 9037-8
Ident-Nr. 325313 m.ABS / 325314 o.ABS

800197 / 8989
Stand: 06.98
F / 3 Seite 212

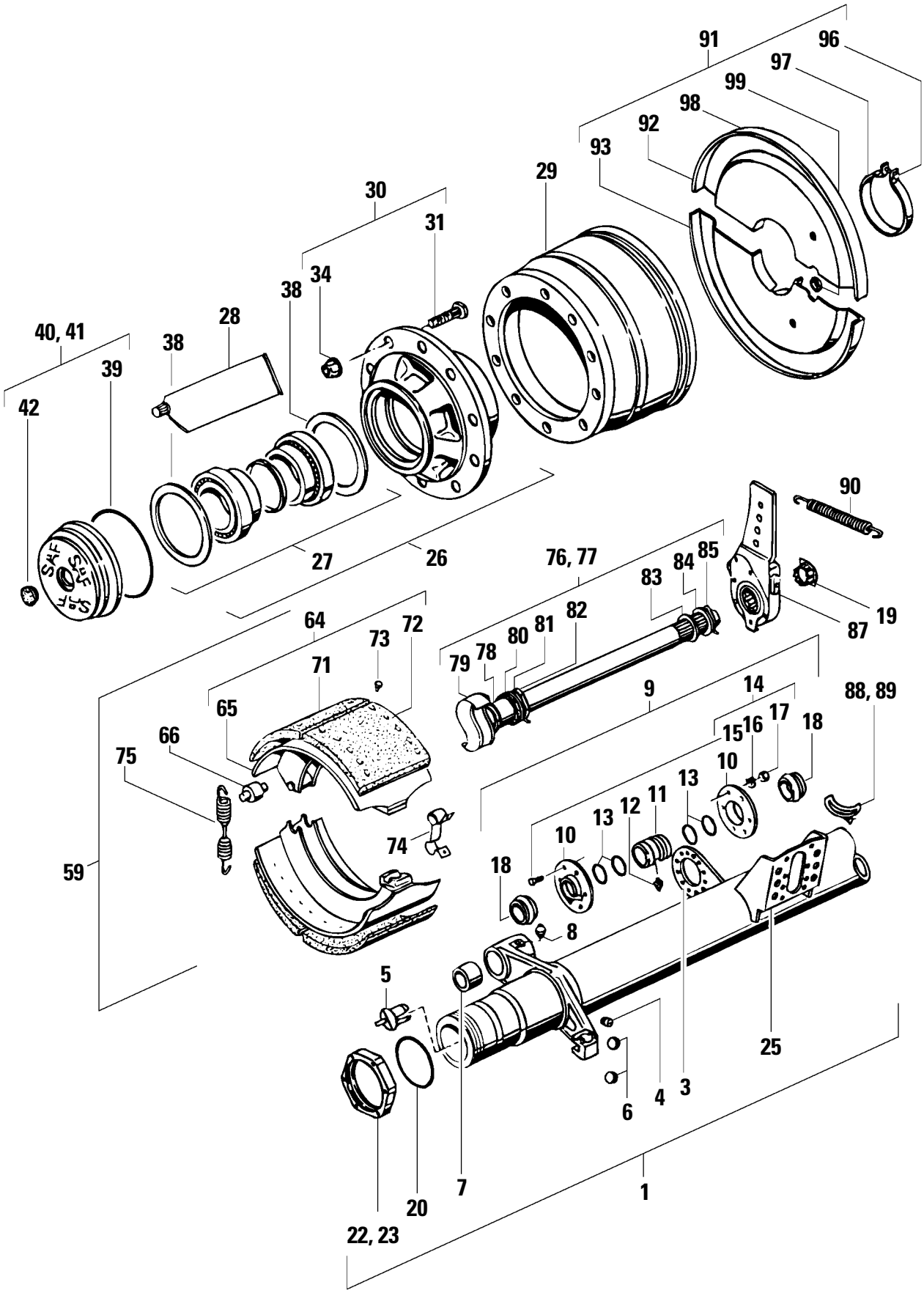

KÖGEL Fahrzeugwerke AG

Ersatzteilliste

ANHÄNGERACHSE SKRS 9037-8

IDNR.325313 M.ABS/325314 O.ABS

Ident-Nr.: 800197
TOS-Nr.: 8989
Erstell-Datum: 10.06.1998

Pos.	Var.	Ident-Nr.	Menge	ME	Bezeichnung	Bemerkung
1	0	800175	1	STCK	ACHSKÖRPER-GRUPPE mit Teilen 3 bis 25	
3	0	800176	2	STCK	KUGELBEFESTIGUNGSPLATTE	
4	0	188543	2	STCK	SCHUTZSTOPFEN ABV	
5	0	188544	2	STCK	SCHUTZSTOPFEN ABV	
6	0	80125	4	STCK	KUGEL D:40 MM	
7	0	80645	2	STCK	LAGERBUCHSE	
8	0	800177	4	STCK	KEGELSCHMIERNIPPEL	
9	0	80646	2	STCK	NOCKENLAGER-GRUPPE mit Teilen 10 bis 18	
10	0	80647	4	STCK	KUGELSPANNTELLER	
11	0	186724	2	STCK	LAGERBUCHSE	
12	0	85887	2	STCK	KEGELSCHMIERNIPPEL	
13	0	186725	8	STCK	RUNDSCHNURRING	
14	0	188583	10	STCK	SKT.-SCHRAUBEN-GRUPPE mit Teilen 15-17	
15	0	188584	10	STCK	SECHSKANTSCHRAUBE	
16	0	85879	10	STCK	FEDERRING	
17	0	85894	12	STCK	SECHSKANTMUTTER	
18	0	188546	4	STCK	FALTENBALG	
19	0	80126	2	STCK	VERSCHLEISSANZEIGER	
20	0	800178	2	STCK	RUNDSCHNURRING	
22	0	800179	1	STCK	ACHSMUTTER RECHTS	
23	0	800180	1	STCK	ACHSMUTTER LINKS	
25	0	800182	2	STCK	GRUNDPLATTE	
26	0	800181	2	STCK	RADNABENEINHEIT KPL. mit Teil 27	
27	0	800183	2	STCK	REPARATURSATZ RADLAGER mit Teilen 28+38	
28	0	322106	2	STCK	LAGERFETT	
29	0	800184	2	STCK	BREMSTROMMEL	
30	0	187824	20	STCK	RADBOLZEN-GRUPPE mit Teilen 31+34	
31	0	186601	20	STCK	RADBOLZEN	
34	0	83026	20	STCK	RADBOLZENMUTTER	
38	0	800185	2	STCK	DICHTRING	
39	0	800186	2	STCK	RUNDSCHNURRING	
40	0	336888	2	STCK	RADKAPPEN-GRUPPE	

KÖGEL Fahrzeugwerke AG

Ersatzteilliste

ANHÄNGERACHSE SKRS 9037-8

IDNR.325313 M.ABS/325314 O.ABS

Ident-Nr.: 800197
TOS-Nr.: 8989
Erstell-Datum: 10.06.1998

Pos.	Var.	Ident-Nr.	Menge	ME	Bezeichnung	Bemerkung
					mit Teilen 39+42	
41	0	336889	2	STCK	RADKAPPEN-GRUPPE mit Teilen 39+42	
42	0	188451	2	STCK	VERSCHLUSS-STOPFEN	
59	0	800188	2	STCK	BREMSEN-GRUPPE mit Teilen 64, 74+75	
64	0	800189	4	STCK	BREMSBACKEN-GRUPPE MIT BREMSBEL. mit Teilen 65, 71-73	
65	0	800190	4	STCK	BREMSBACKEN-GRUPPE OHNE BREMSBEL. mit Teil 66	
66	0	188454	4	STCK	NOCKENROLLE	
71	0	800191	4	STCK	BREMSBELAG SNK 367 X 180	
72	0	800192	4	STCK	BREMSBELAG SNK 367 X 180	
73	0	188150	64	STCK	NIET B8X15	
74	0	188457	2	STCK	FEDERKLAMMER	
75	0	188458	2	STCK	ZUGFEDER	
76	0	80655	1	STCK	NOCKENWELLEN-GRUPPE RECHTS mit Teilen 19, 78-85	
77	0	80656	1	STCK	NOCKENWELLEN-GRUPPE LINKS mit Teilen 19, 78-85	
78	0	80657	2	STCK	RUNDSCHNURRING	
79	0	80658	2	STCK	DISTANZRING	
80	0	188462	2	STCK	DICHTRING 45/60x7	
81	0	188463	2	STCK	TELLERFEDER 43/63X1,75	
82	0	188464	2	STCK	FEDERKLAMMER	
83	0	85830	12	STCK	SCHEIBE 38,8/51x1,5	
84	0	188466	6	STCK	SCHEIBE 28,1/51x1,5	
85	0	188467	2	STCK	FEDERKLAMMER	
87	0	80669	2	STCK	GESTÄNGESTELLER AUTOMATISCH	
88	0	80659	1	STCK	ANSCHLAGWINKEL LINKS	
89	0	80660	1	STCK	ANSCHLAGWINKEL RECHTS	
90	0	87324	2	STCK	ZUGFEDER	
91	0	800193	2	STCK	ABDECKBLECH-GRUPPE mit Teilen 92-99	
92	0	800194	2	STCK	ABDECKBLECH LINKS	
93	0	800195	2	STCK	ABDECKBLECH RECHTS	
96	0	188591	2	STCK	SECHSKANTSCHRAUBE	
97	0	800196	2	STCK	KLEMMSCHELLE	
98	0	188228	4	STCK	SCHUTZSTOPFEN	

KÖGEL Fahrzeugwerke AG

Ersatzteilliste

ANHÄNGERACHSE SKRS 9037-8

IDNR.325313 M.ABS/325314 O.ABS

Ident-Nr.: 800197
TOS-Nr.: 8989
Erstell-Datum: 10.06.1998

Pos.	Var.	Ident-Nr.	Menge	ME	Bezeichnung	Bemerkung
99	0	185815	2	STCK	GUMMITÜLLE F. ABV	

KÖGEL
Fahrzeugwerke AG

Ersatzteilliste
Anhängerachse INTRAAX SKRS 9042
Ident-Nr. 334495 m.ABS / 334496 o.ABS

800242 / 8989
Stand: 06.98
F / 3 Seite 216

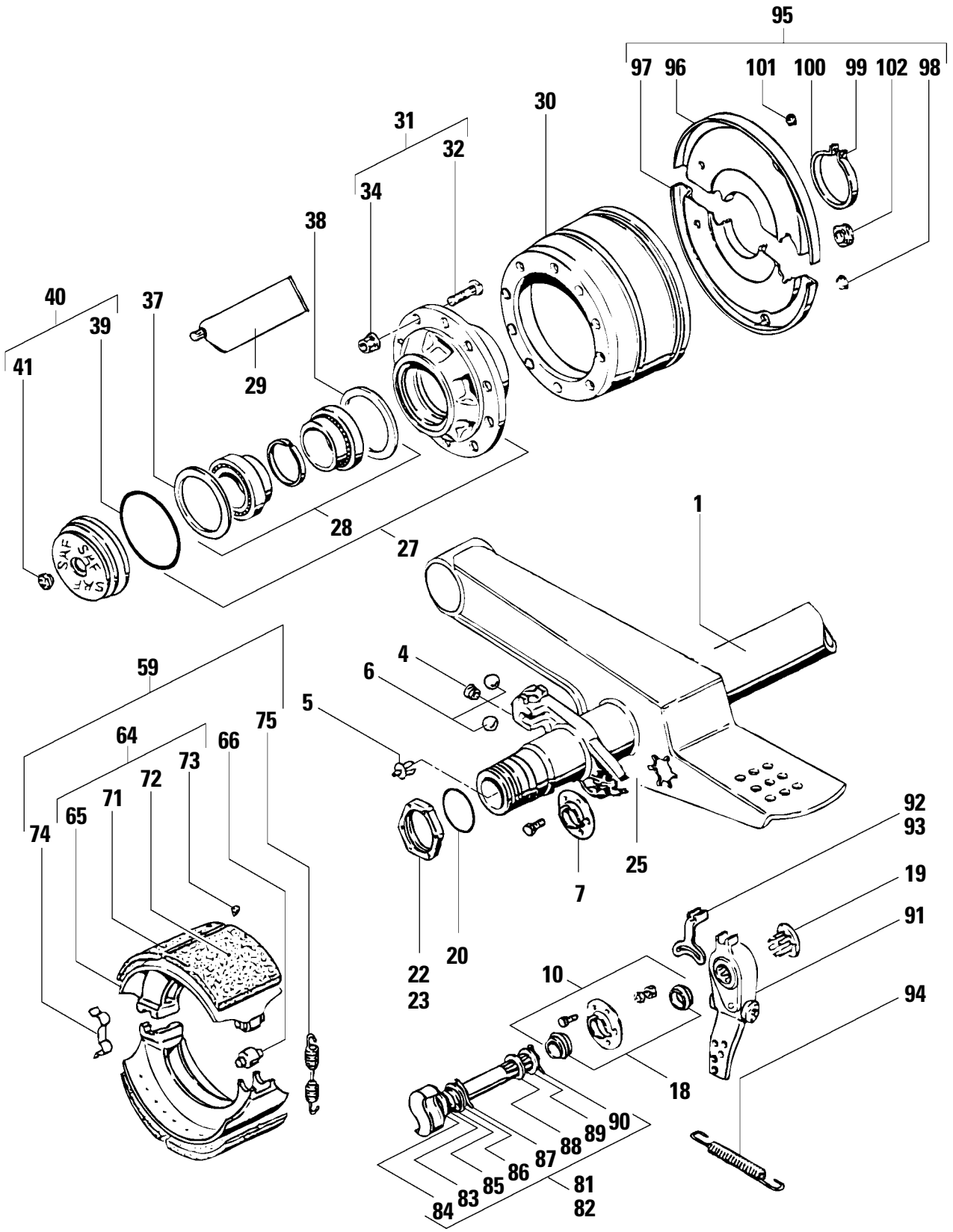

KÖGEL Fahrzeugwerke AG

Ersatzteilliste

ANHÄNGERACHSE INTRAAX SKRS 9042

IDNR.334495 M.ABS/334496 O.ABS

Ident-Nr.: 800242
TOS-Nr.: 8989
Erstell-Datum: 15.06.1998

Pos.	Var.	Ident-Nr.	Menge	ME	Bezeichnung	Bemerkung
1	0	800237	1	STCK	ACHSKÖRPER MIT FÜHRUNGSLENKER	
4	0	188543	2	STCK	SCHUTZSTOPFEN ABV	
5	0	188544	2	STCK	SCHUTZSTOPFEN ABV	
6	0	80125	4	STCK	KUGEL D:40 MM	
7	0	800238	2	STCK	LAGERBUCHSE	
8	0	85887	4	STCK	KEGELSCHMIERNIPPEL	
10	0	800239	2	STCK	NOCKENLAGER-GRUPPE mit Teil 18	
18	0	188546	4	STCK	FALTENBALG	
19	0	80126	2	STCK	VERSCHLEISSANZEIGER	
20	0	187843	2	STCK	RUNDSCHNURRING 116x3	
22	0	188547	1	STCK	ACHSMUTTER M 120x2 RECHTSGEW.	
23	0	188548	1	STCK	ACHSMUTTER M 120x2 LINKSGEW.	
25	0	80648	2	STCK	GRUNDPLATTE	
27	0	80649	2	STCK	RADNABENEINHEIT KPL. mit Teil 28	
28	0	80650	2	STCK	REPARATURSATZ RADLAGER mit Teilen 29,37+38	
29	0	322106	2	STCK	LAGERFETT	
30	0	187849	2	STCK	BREMSTROMMEL	
31	0	187824	20	STCK	RADBOLZEN-GRUPPE mit Teilen 32+34	
32	0	186601	20	STCK	RADBOLZEN	
34	0	83026	20	STCK	RADBOLZENMUTTER	
37	0	80652	2	STCK	DICHTRING AUSSEN	
38	0	80651	2	STCK	DICHTRING INNEN	
39	0	188450	2	STCK	RUNDSCHNURRING 182x4	
40	0	187844	2	STCK	RADKAPPEN-GRUPPE SK9042 mit Teilen 39+41	
40	1	800118	2	STCK	RADKAPPE ABS mit Teilen 39+41	
41	0	188451	2	STCK	VERSCHLUSS-STOPFEN	
59	0	188452	2	STCK	BREMSEN-GRUPPE mit Teilen 64,74+75	
64	0	187847	4	STCK	BREMSBACKEN-GRP.M.BREMSBELÄGE mit Teilen 65 bis 73	
65	0	188453	4	STCK	BREMSBACKEN-GRP.O.BREMSBELÄGE mit Teil 66	
66	0	188454	4	STCK	NOCKENROLLE	

KÖGEL Fahrzeugwerke AG

Ersatzteilliste

ANHÄNGERACHSE INTRAAX SKRS 9042

IDNR.334495 M.ABS/334496 O.ABS

Ident-Nr.: 800242
TOS-Nr.: 8989
Erstell-Datum: 15.06.1998

Pos.	Var.	Ident-Nr.	Menge	ME	Bezeichnung	Bemerkung
71	0	188588	4	STCK	BREMSBELAG NOCKENROLLENSEITE	
72	0	188589	4	STCK	BREMSBELAG KUGELSEITE	
73	0	188150	64	STCK	NIET B8X15	
74	0	188457	2	STCK	FEDERKLAMMER	
75	0	188458	2	STCK	ZUGFEDER	
81	0	800240	1	STCK	NOCKENWELLEN-GRUPPE LINKS mit Teilen 19,83 bis 90	
82	0	800241	1	STCK	NOCKENWELLEN-GRUPPE RECHTS mit Teilen 19,83 bis 90	
83	0	80657	2	STCK	RUNDSCHNURRING	
84	0	80658	2	STCK	DISTANZRING	
85	0	188462	2	STCK	DICHTRING 45/60x7	
86	0	188463	2	STCK	TELLERFEDER 43/63X1,75	
87	0	188464	2	STCK	FEDERKLAMMER	
88	0	85830	2	STCK	SCHEIBE 38,8/51x1,5	
89	0	188466	6	STCK	SCHEIBE 28,1/51x1,5	
90	0	188467	2	STCK	FEDERKLAMMER	
91	0	80669	2	STCK	GESTÄNGESTELLER AUTOMATISCH	
92	0	80659	1	STCK	ANSCHLAGWINKEL LINKS	
93	0	80660	1	STCK	ANSCHLAGWINKEL RECHTS	
94	0	85840	2	STCK	ZUGFEDER	
95	0	80661	2	STCK	ABDECKBLECH-GRUPPE mit Teilen 96 bis 102	
96	0	80662	2	STCK	ABDECKBLECH LINKS	
97	0	80663	2	STCK	ABDECKBLECH RECHTS	
98	0	186610	4	STCK	VERSCHLUSSKAPPE	
99	0	188591	2	STCK	SECHSKANTSCHRAUBE	
100	0	188590	2	STCK	KLEMMSCHELLE	
101	0	188228	4	STCK	SCHUTZSTOPFEN	
102	0	185815	2	STCK	GUMMITÜLLE F. ABV	

KÖGEL
Fahrzeugwerke AG

Ersatzteilliste
Anhängerachse SKRS 11242 SAF
Ident-Nr. 323690

800166 / 8989

Stand: 06.98
F / 3 Seite 220

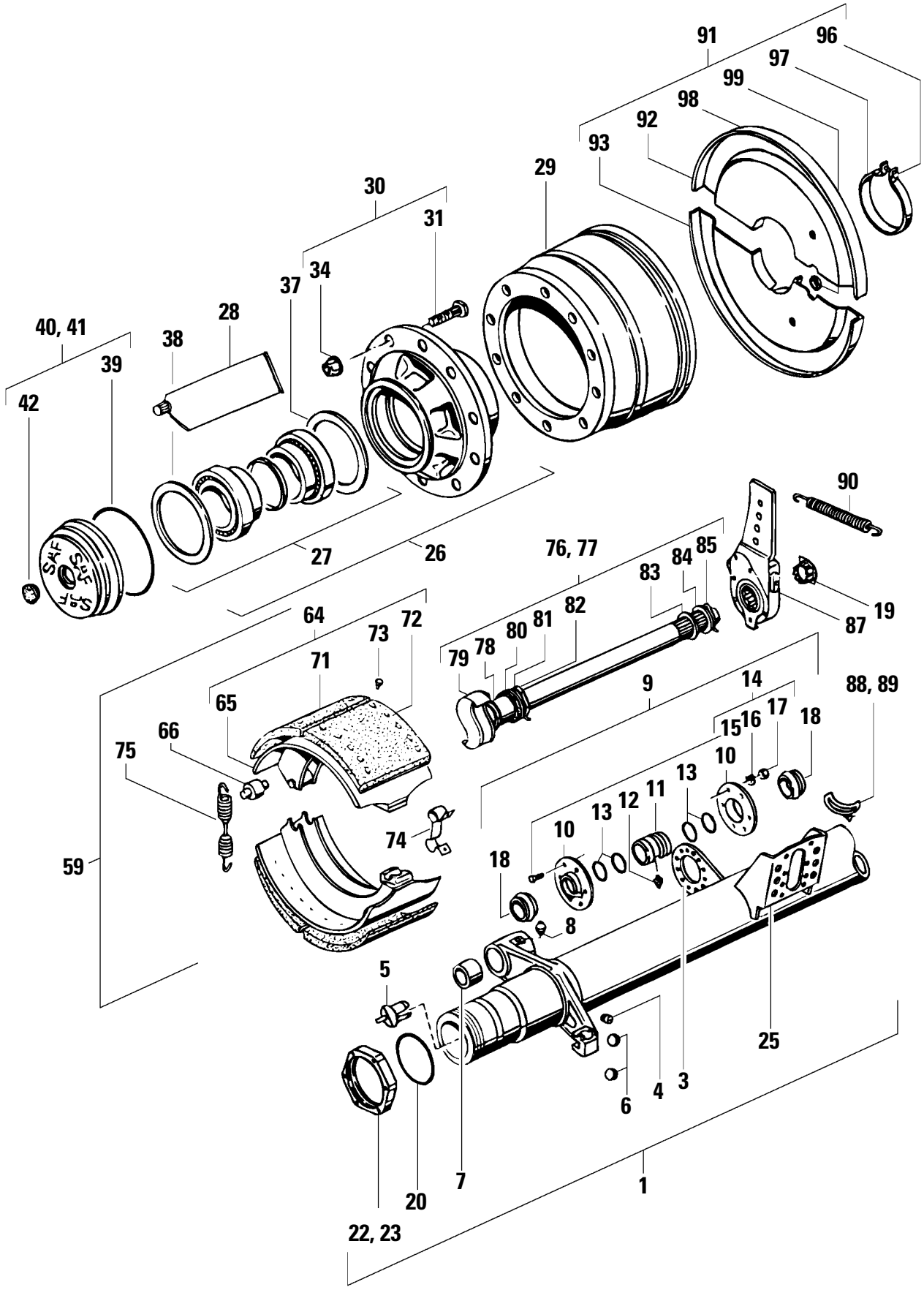

KÖGEL Fahrzeugwerke AG

Ersatzteilliste

ANHÄNGERACHSE SKRS 11242 SAF

IDENT-NR.323690

Ident-Nr.: 800166
TOS-Nr.: 8989
Erstell-Datum: 15.06.1998

Pos.	Var.	Ident-Nr.	Menge	ME	Bezeichnung	Bemerkung
1	0	800160	1	STCK	ACHSKÖRPER-GRUPPE mit Teilen 3 bis 25	
3	0	87112	2	STCK	KUGELBEFESTIGUNGSPLATTE	
4	0	188543	2	STCK	SCHUTZSTOPFEN ABV	
5	0	188544	2	STCK	SCHUTZSTOPFEN ABV	
6	0	80125	4	STCK	KUGEL D:40 MM	
7	0	80645	2	STCK	LAGERBUCHSE	
8	0	85887	4	STCK	KEGELSCHMIERNIPPEL	
9	0	80646	2	STCK	NOCKENLAGER-GRUPPE mit Teilen 11 bis 18	
10	0	80647	4	STCK	KUGELSPANNTELLER	
11	0	186724	2	STCK	LAGERBUCHSE	
12	0	85887	2	STCK	KEGELSCHMIERNIPPEL	
13	0	186725	8	STCK	RUNDSCHNURRING	
14	0	188583	12	STCK	SKT.-SCHRAUBEN-GRUPPE mit Teilen 15-17	
15	0	188584	12	STCK	SECHSKANTSCHRAUBE	
16	0	85879	12	STCK	FEDERRING	
17	0	85894	12	STCK	SECHSKANTMUTTER	
18	0	188546	4	STCK	FALTENBALG	
19	0	80126	2	STCK	VERSCHLEISSANZEIGER	
20	0	187843	2	STCK	RUNDSCHNURRING 116x3	
22	0	188547	1	STCK	ACHSMUTTER M 120x2 RECHTSGEW.	
23	0	188548	1	STCK	ACHSMUTTER M 120x2 LINKSGEW.	
25	0	80648	2	STCK	GRUNDPLATTE	
26	0	80649	2	STCK	RADNABENEINHEIT KPL. mit Teil 27	
27	0	80650	2	STCK	REPARATURSATZ RADLAGER mit Teilen 28,37+38	
28	0	322106	2	STCK	LAGERFETT	
29	0	336440	2	STCK	BREMSTROMMEL	
30	0	187824	20	STCK	RADBOLZEN-GRUPPE mit Teilen 31+34	
31	0	186601	20	STCK	RADBOLZEN	
34	0	83026	20	STCK	RADBOLZENMUTTER	
37	0	80651	2	STCK	DICHTRING INNEN	
38	0	80652	2	STCK	DICHTRING AUSSEN	
39	0	188450	2	STCK	RUNDSCHNURRING 182x4	

KÖGEL Fahrzeugwerke AG

Ersatzteilliste

ANHÄNGERACHSE SKRS 11242 SAF

IDENT-NR.323690

Ident-Nr.: 800166
TOS-Nr.: 8989
Erstell-Datum: 15.06.1998

Pos.	Var.	Ident-Nr.	Menge	ME	Bezeichnung	Bemerkung
40	0	187844	2	STCK	RADKAPPEN-GRUPPE SK9042 mit Teilen 39+42	
41	0	800118	2	STCK	RADKAPPE ABS mit Teilen 39+42	
42	0	188451	2	STCK	VERSCHLUSS-STOPFEN	
59	0	800161	2	STCK	BREMSEN-GRUPPE mit Teilen 64, 74+75	
64	0	800162	4	STCK	BREMSBACKEN-GRUPPE M.BREMSBACKEN mit Teilen 65, 71-73	
65	0	800163	4	STCK	BREMSBACKEN-GRUPPE O.BREMSBACKEN mit Teil 66	
66	0	188454	4	STCK	NOCKENROLLE	
71	0	800164	4	STCK	BREMSBELAG SNK 420X200	
72	0	800165	4	STCK	BREMSBELAG SNK 420X200	
73	0	188150	64	STCK	NIET B8X15	
74	0	188457	2	STCK	FEDERKLAMMER	
75	0	188458	2	STCK	ZUGFEDER	
76	0	80655	1	STCK	NOCKENWELLEN-GRUPPE RECHTS mit Teilen 19, 78-85	
77	0	80656	1	STCK	NOCKENWELLEN-GRUPPE LINKS mit Teilen 19, 78-85	
78	0	80657	2	STCK	RUNDSCHNURRING	
79	0	80658	2	STCK	DISTANZRING	
80	0	188462	2	STCK	DICHTRING 45/60x7	
81	0	188463	2	STCK	TELLERFEDER 43/63X1,75	
82	0	188464	2	STCK	FEDERKLAMMER	
83	0	85830	12	STCK	SCHEIBE 38,8/51x1,5	
84	0	188466	6	STCK	SCHEIBE 28,1/51x1,5	
85	0	188467	2	STCK	FEDERKLAMMER	
87	0	80669	2	STCK	GESTÄNGESTELLER AUTOMATISCH	
88	0	80659	1	STCK	ANSCHLAGWINKEL LINKS	
89	0	80660	1	STCK	ANSCHLAGWINKEL RECHTS	
90	0	85840	2	STCK	ZUGFEDER	
91	0	80661	2	STCK	ABDECKBLECH-GRUPPE mit Teilen 92-99	
92	0	80662	2	STCK	ABDECKBLECH LINKS	
93	0	80663	2	STCK	ABDECKBLECH RECHTS	
94	0	186610	4	STCK	VERSCHLUSSKAPPE	
96	0	188591	2	STCK	SECHSKANTSCHRAUBE	

KÖGEL Fahrzeugwerke AG

Ersatzteilliste

ANHÄNGERACHSE SKRS 11242 SAF

IDENT-NR.323690

Ident-Nr.: 800166
TOS-Nr.: 8989
Erstell-Datum: 15.06.1998

Pos.	Var.	Ident-Nr.	Menge	ME	Bezeichnung	Bemerkung
97	0	188590	2	STCK	KLEMMSCHELLE	
98	0	188228	4	STCK	SCHUTZSTOPFEN	
99	0	185815	2	STCK	GUMMITÜLLE F. ABV	

KÖGEL Fahrzeugwerke AG

Ersatzteilliste
ABS-Einrichtung WABCO
Ident-Nr. 311091 SAF

186959 / 8989

Stand: 06.98
F / 3 Seite 224

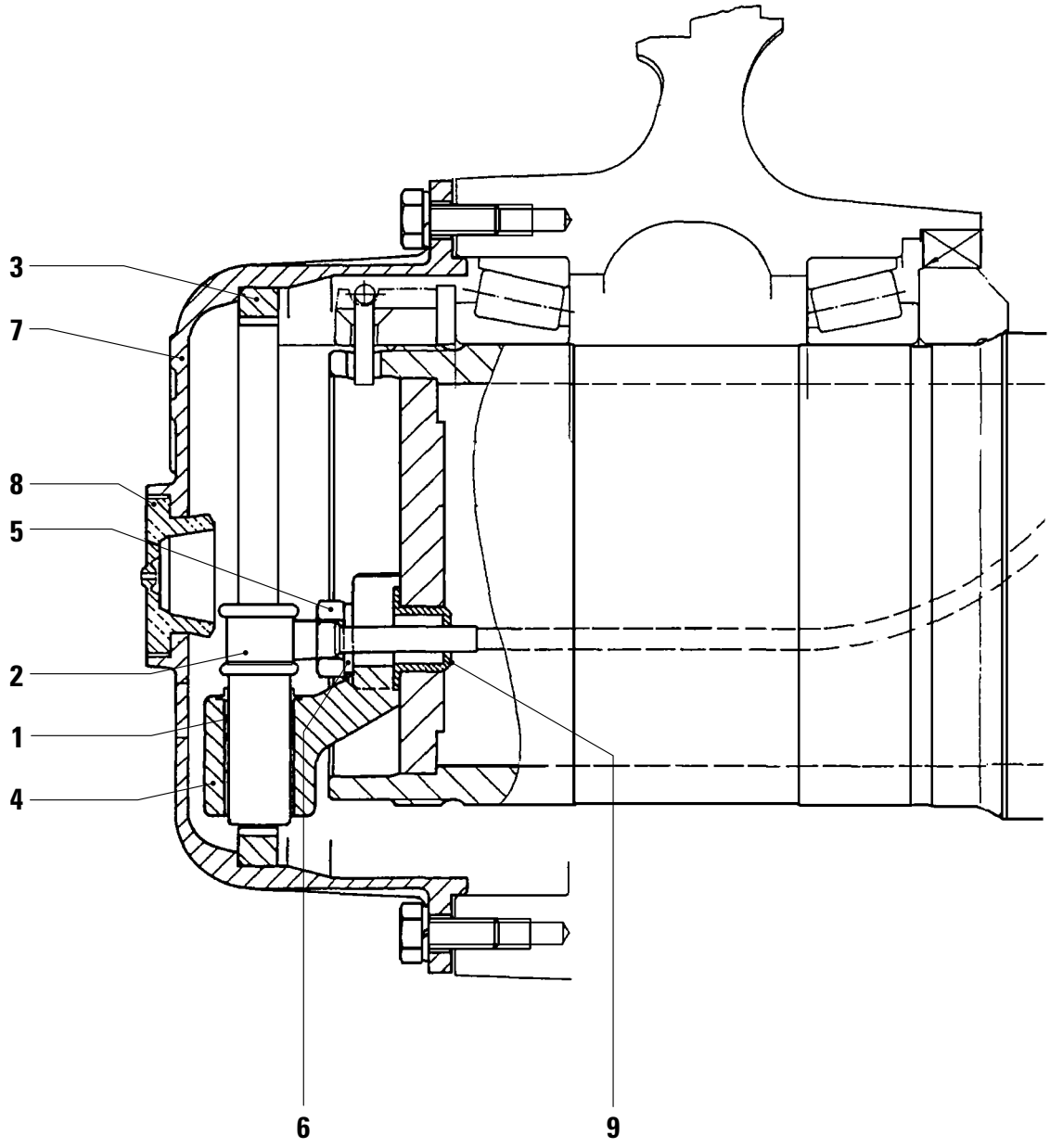

KÖGEL Fahrzeugwerke AG

Ersatzteilliste

ABS-EINRICHTUNG WABCO

IDENT-NR. 311091 SAF

Ident-Nr.: 186959
TOS-Nr.: 8989
Erstell-Datum: 15.06.1998

Pos.	Var.	Ident-Nr.	Menge	ME	Bezeichnung	Bemerkung
1	0	186962	2	STCK	SENSOR-ADAPTION (BUCHSE)	
2	0	335665	2	STCK	ABS STABSENSOR 1,0 M LANG	
3	0	186964	2	STCK	POLRAD 100 ZÄHNE	
4	0	186965	2	STCK	SENSORHALTER	
5	0	73017	4	STCK	SECHSKANTSCHRAUBE DIN 933 -M 10X 25-8.8 -A3P	
6	0	186966	4	STCK	FEDERRING A10	
7	0	186967	2	STCK	RADKAPPE	
8	0	188451	2	STCK	VERSCHLUSS-STOPFEN	
9	0	186969	2	STCK	SCHUTZSTOPFEN	

KÖGEL
Fahrzeugwerke AG

Ersatzteilliste
ABS-Einrichtung SAF - WABCO
Ident-Nr. 80666

80665 / 8989

Stand: 06.98
F / 3 Seite 226

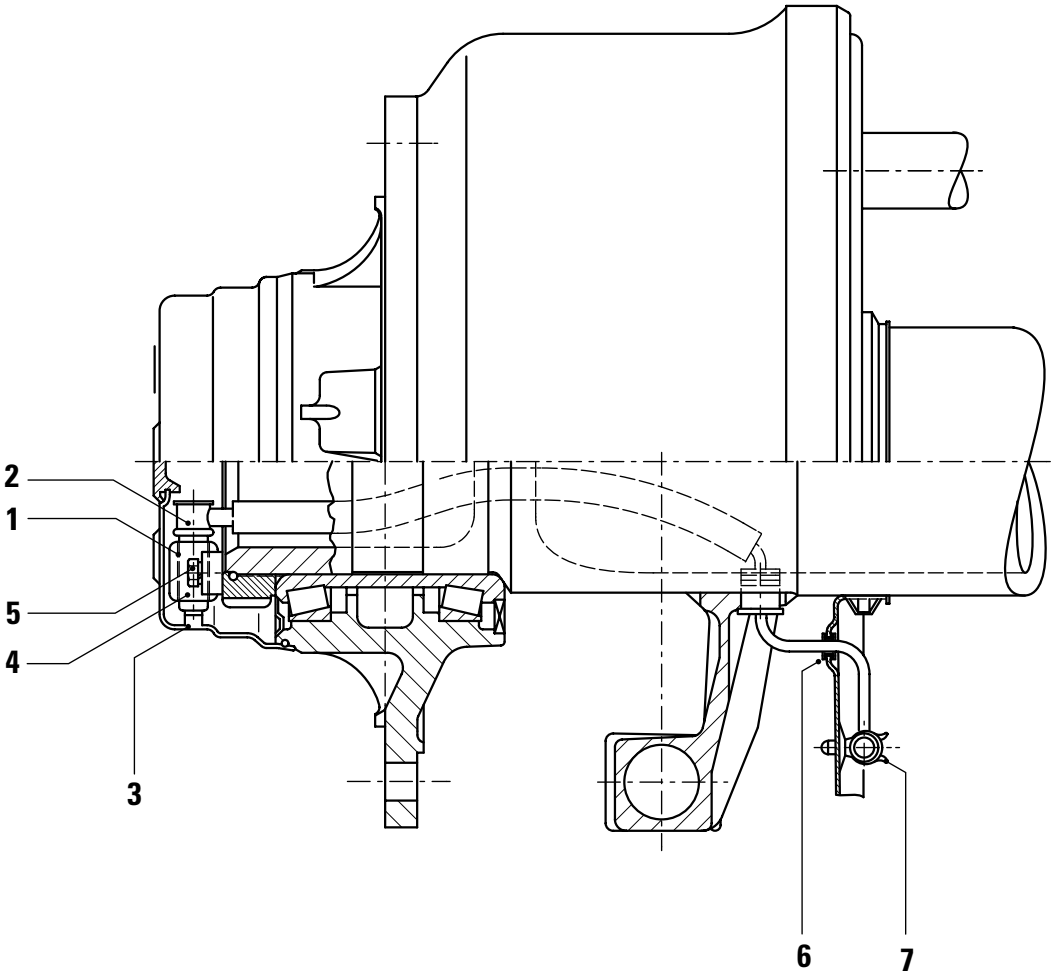

KÖGEL Fahrzeugwerke AG

Ersatzteilliste

ABS-EINRICHTUNG SAF WABCO

ID.-NR. 80666

Ident-Nr.: 80665
TOS-Nr.: 8989
Erstell-Datum: 15.06.1998

Pos.	Var.	Ident-Nr.	Menge	ME	Bezeichnung	Bemerkung
1	0	186962	2	STCK	SENSOR-ADAPTION (BUCHSE)	
2	0	335665	2	STCK	ABS STABSENSOR 1,0 M LANG	
3	0	80654	2	STCK	RADKAPPE MIT POLRAD 100 ZÄHNE	
4	0	188476	2	STCK	SENSORHALTER	
5	0	800120	4	STCK	SECHSKANTSCHRAUBE	
6	0	185815	2	STCK	GUMMITÜLLE F. ABV	
7	0	188479	2	STCK	KABELHALTER	

KÖGEL Fahrzeugwerke AG

Ersatzteilliste
ABS-Einrichtung WABCO
Ident-Nr. 188474

188483 / 8989

Stand: 06.98
F / 3 Seite 228

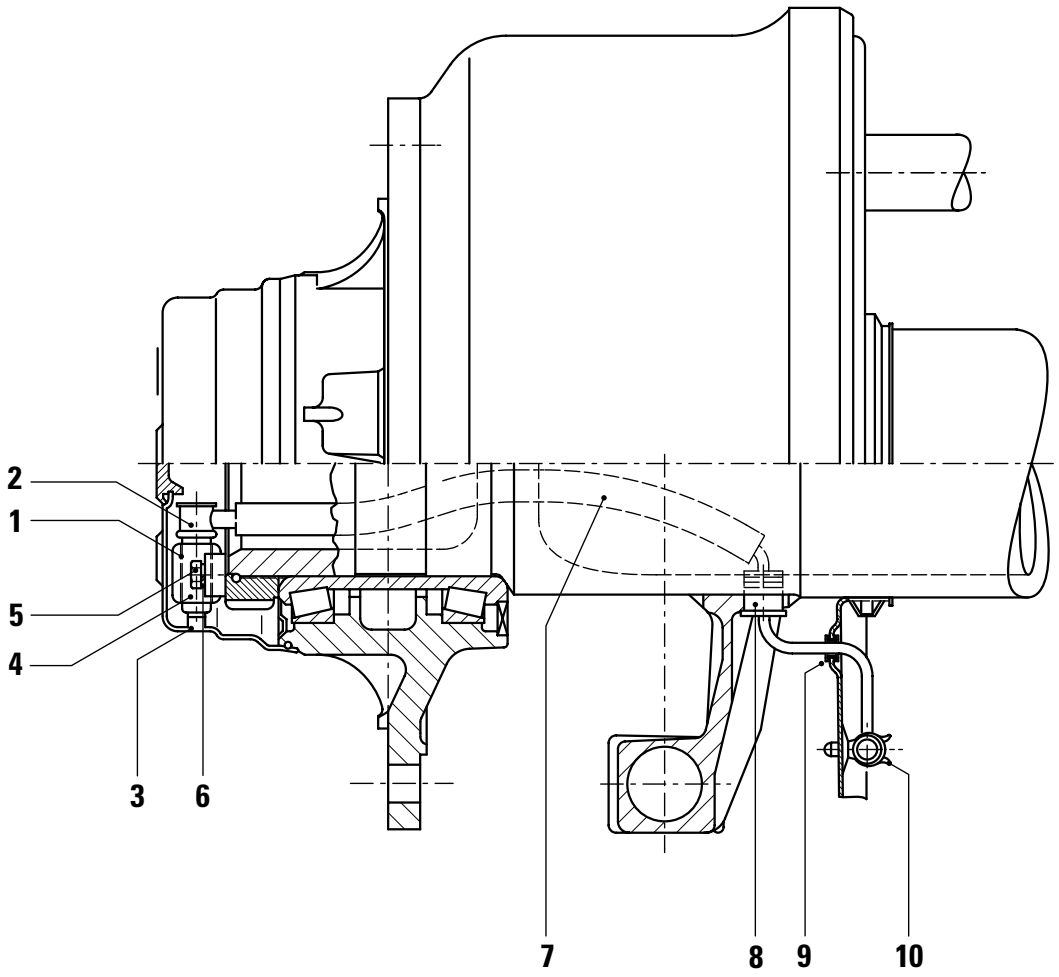

KÖGEL Fahrzeugwerke AG

Ersatzteilliste

ABS-EINRICHTUNG WABCO

ID.-NR. 188474

Ident-Nr.: 188483
TOS-Nr.: 8989
Erstell-Datum: 15.06.1998

Pos.	Var.	Ident-Nr.	Menge	ME	Bezeichnung	Bemerkung
1	0	186962	1	STCK	SENSOR-ADAPTION (BUCHSE)	
2	0	175566	1	STCK	ABS-STABSENSOR 1,0 M LANG	
3	0	188475	1	STCK	POLRAD 100 ZÄHNE	
4	0	188476	1	STCK	SENSORHALTER	
5	0	188477	2	STCK	SECHSKANTSCHRAUBE	
6	0	188478	2	STCK	FÄCHERSCHEIBE A 6,4	
7	0	186910	1	STCK	SCHUTZSCHLAUCH	
8	0	188543	1	STCK	SCHUTZSTOPFEN ABV	
9	0	185815	1	STCK	GUMMITÜLLE F. ABV	
10	0	188479	1	STCK	KABELHALTER	

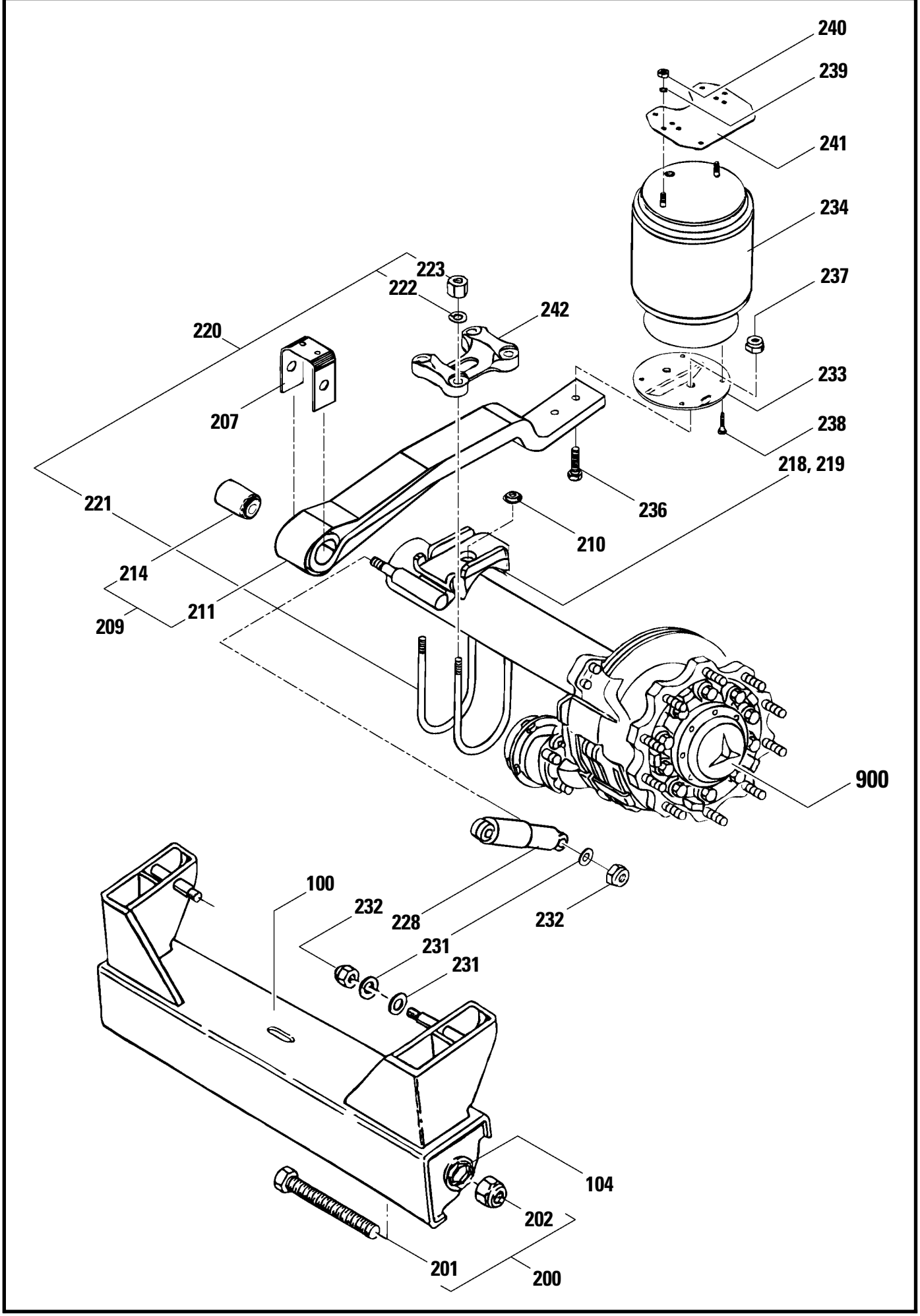
240
239
241
234
237
223
222
242
220
233
207
238
218, 219
236
221
210
214
211
209
900
100
232
228
232
231
231
104
202
201
200

KÖGEL Fahrzeugwerke AG

Ersatzteilliste

LUFTFEDERUNG M36/2500E3Q M.MB-A.

IDNR.519852 M.ABS/563329 O.ABS

Ident-Nr.: 800122
TOS-Nr.: 8989
Erstell-Datum: 06.04.2000

Pos.	Var.	Ident-Nr.	Menge	ME	Bezeichnung
100	0	515910	1	STCK	C-QUERTRÄGER H=250 SP=1300 mit Teilen 104
104	0	800109	4	STCK	EINSCHWEISSNABE
200	0	182290	2	STCK	SCHRAUBEN-GRUPPE mit Teilen 201+202
201	0	182291	2	STCK	SECHSKANTSCHRAUBE M30X200
202	0	182292	2	STCK	SICHERUNGSMUTTER
207	0	800110	4	STCK	U-PROFIL
209	0	800111	2	STCK	FEDERTEILE-GRP mit Teilen 211+214
210	0	800112	2	STCK	SCHUBKLOTZ
211	0	800113	2	STCK	FANGBLECH
214	0	182298	2	STCK	LAGERBUCHSE HD
220	0	800116	4	STCK	U-BÜGEL-GRUPPE Ø146 mit Teilen 221-223
221	0	188538	4	STCK	U-BÜGEL
222	0	188539	8	STCK	SCHEIBE
223	0	188540	8	STCK	SECHSKANTMUTTER
228	0	334296	2	STCK	STOSSDAEMPFER
231	0	182406	6	STCK	SCHEIBE
232	0	334493	4	STCK	SICHERUNGSMUTTER M24
233	0	800002	2	STCK	BEFESTIGUNGSPLATTE
234	0	337576	2	STCK	LUFTFEDERBALG TYP 2618V
236	0	80609	2	STCK	SKT.SCHRAUBE M16X70
237	0	186629	4	STCK	SICHERUNGSMUTTER
238	0	186634	8	STCK	SCHNEIDSCHRAUBE
239	0	180142	4	STCK	FEDERRING A12
240	0	182417	4	STCK	SECHSKANTMUTTER
241	0	800070	2	STCK	BEFESTIGUNGSPLATTE (8-LOCH)
242	0	188541	2	STCK	SPANNPLATTE
900	0	800123	1	STCK	SCHEIBENBREMSACHSE MB NR5/10DCL-9

KÖGEL
Fahrzeugwerke AG

Ersatzteilliste
Anhängerachse NR5/10DCL-9, MB
Ident-Nr. 335368

800123 / 8989
Stand:
F / 3 Seite 232

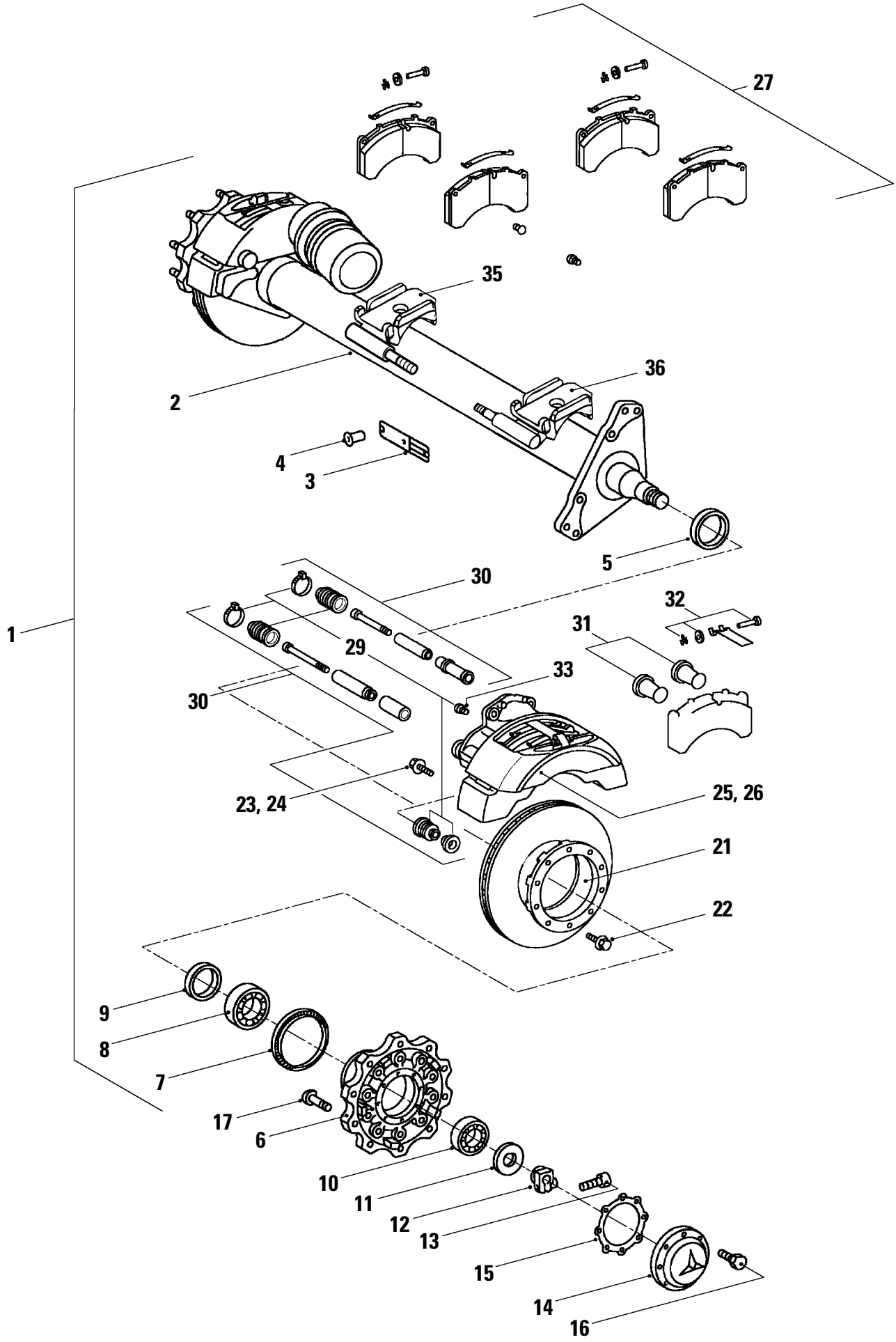

KÖGEL Fahrzeugwerke AG

Ersatzteilliste

SCHEIBENBREMSACHSE MB NR5/10DCL-9

IDNR.335368

Ident-Nr.: 800123
TOS-Nr.: 8989
Erstell-Datum: 09.04.2001

Pos.	Var.	Ident-Nr.	Menge	ME	Bezeichnung
1	0	334174	1	STCK	TRAILERACHSE 9T bestehend aus Pos.2-33
2	0	800144	1	STCK	ACHSROHR
3	0	800147	1	STCK	AGGREGATSCHILD
4	0	800148	2	STCK	NIET
5	0	800149	2	STCK	DRUCKRING
6	0	800124	2	STCK	RADNABE
7	0	800127	2	STCK	ABS-MESSRING
8	0	800126	2	STCK	KEGELROLLENLAGER/RADNABE INNEN
9	0	800145	2	STCK	DICHTRING
10	0	800125	2	STCK	KEGELROLLENLAGER/RADNABE AUSSEN
11	0	800129	2	STCK	DRUCKSCHEIBE
12	0	800132	2	STCK	MUTTER
13	0	800146	2	STCK	SCHRAUBE
14	0	800130	2	STCK	DECKEL
15	0	800131	2	STCK	DICHTBEILAGE
16	0	800133	16	STCK	SCHRAUBE
17	0	800128	20	STCK	RADBEFESTIGUNGSBOLZEN
21	0	801302	2	STCK	BREMSSCHEIBE
22	0	800137	20	STCK	SCHRAUBE
23	0	800135	10	STCK	SCHRAUBE M16x1,5x60
24	0	800134	2	STCK	PASS-SCHRAUBE
25	0	800301	1	STCK	BREMSSATTEL,LINKS gültig bis DC-Achs-Nr.HO 64199
25	1	801241	1	STCK	BREMSSATTEL,LINKS gültig ab DC-Achs-Nr.HO 64200
26	0	800302	1	STCK	BREMSSATTEL,RECHTS gültig bis DC-Achs-Nr.HO 64199
26	1	801242	1	STCK	BREMSSATTEL,RECHTS gültig ab DC-Achs-Nr.HO 64200
27	0	801303	1	STCK	BREMSKLOTZ/TEILESATZ
29	0	800142	2	STCK	BREMSSATTEL/TEILESATZ
30	0	800139	2	STCK	BOLZEN/TEILESATZ
31	0	800140	2	STCK	BOLZEN/TEILESATZ
32	0	800143	2	STCK	BOLZEN/TEILESATZ
33	0	800141	2	STCK	KAPPE,BREMSSATTEL
35	0	335384	1	STCK	ACHSLAPPEN RECHTS

KÖGEL Fahrzeugwerke AG

Ersatzteilliste

SCHEIBENBREMSACHSE MB NR5/10DCL-9

IDNR.335368

Ident-Nr.: 800123
TOS-Nr.: 8989
Erstell-Datum: 09.04.2001

Pos.	Var.	Ident-Nr.	Menge	ME	Bezeichnung
36	0	335383	1	STCK	ACHSLAPPEN LINKS

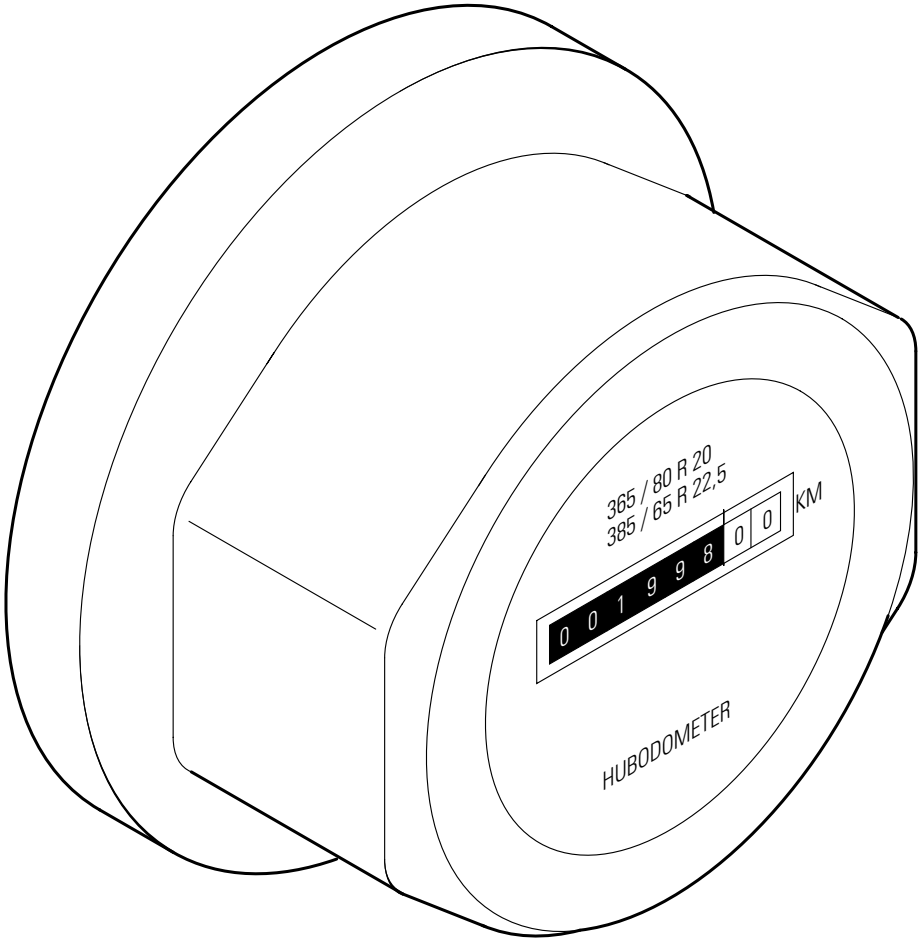
365 / 80 R 20
385 / 65 R 22,5
0 0 1 9 9 8 0 0
KM
HUBODOMETER

KÖGEL Fahrzeugwerke AG

Ersatzteilliste

KILOMETERZÄHLER, AUSWAHL BPW

RADKAPSEL M.INTEGR.KILOMETERZÄHL.

Ident-Nr.: 800065
TOS-Nr.: 8989
Erstell-Datum: 15.06.1998

Pos.	Var.	Ident-Nr.	Menge	ME	Bezeichnung	Bemerkung
1	0	333157	1	STCK	HUBODOMETERKAPSEL Abrollumfang:2340/2420/2430mm Reifen:215/75R17.5 245/70R17.5 235/75R17.5 Kapselgewinde:M125x2	
1	1	325882	1	STCK	HUBODOMETERKAPSEL Abrollumfang:2585mm Reifen:245/70R19,5 Kapselgewinde:M125x2	
1	2	325883	1	STCK	HUBODOMETERKAPSEL Abrollumfang:2645mm Reifen:265/70R19,5 Kapselgewinde:M125x2	
1	3	329964	1	STCK	HUBODOMETERKAPSEL Abrollumfang:2770 bis 2820mm Reifen:445/45R19,5 Kapselgewinde:M125x2	
1	4	326011	1	STCK	HUBODOMETERKAPSEL Abrollumfang:3015mm Reifen:385/65R19,5 Kapselgewinde:M125x2	
1	5	318122	1	STCK	HUBODOMETERKAPSEL Abrollumfang:3310/3250mm Reifen:365/80R20 / 385/65R22,5 Kapselgewinde:M115x2	
1	6	318121	1	STCK	HUBODOMETERKAPSEL Abrollumfang:3310/3250mm Reifen:365/80R20 / 385/65R22,5 Kapselgewinde:M125x2	
1	7	325736	1	STCK	HUBODOMETERKAPSEL Abrollumfang:3483/3425mm Reifen:13R22,5 / 425/65R22,5 Kapselgewinde:M135x2	

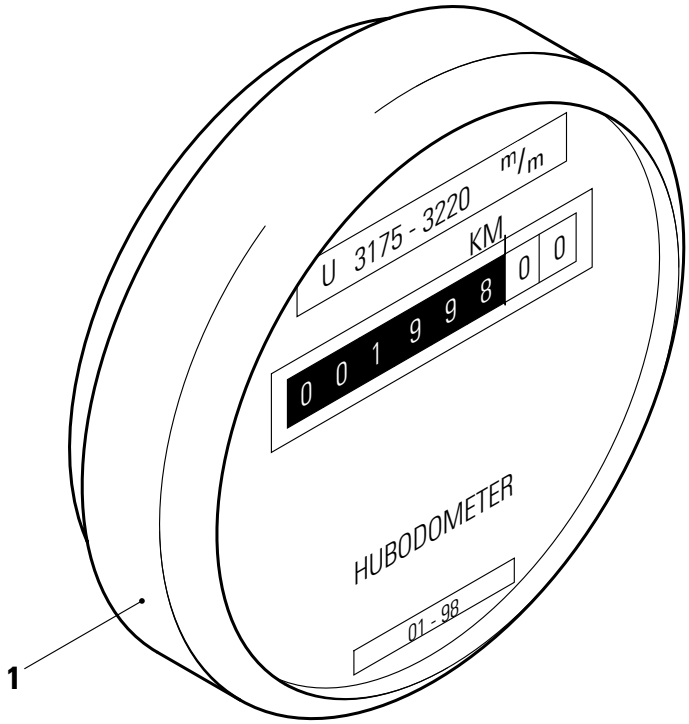
m/m
U 3175 - 3220
KM
0 0 1 9 9 8 0 0
HUBODOMETER
01 - 98
1

KÖGEL Fahrzeugwerke AG

Ersatzteilliste

KILOMETERZÄHLER, AUSWAHL JOST

Ident-Nr.: 800063
TOS-Nr.: 8989
Erstell-Datum: 06.04.2000

Pos.	Var.	Ident-Nr.	Menge	ME	Bezeichnung
1	0	301338	1	STCK	HUBODOMETER Abrollumfang:2464-2520mm
1	1	323784	1	STCK	HUBODOMETER Abrollumfang:2560mm
1	2	305014	1	STCK	HUBODOMETER Abrollumfang:2620-2650mm
1	3	334439	1	STCK	HUBODOMETER Abrollumfang:2712-2750mm
1	6	322238	1	STCK	HUBODOMETER Abrollumfang:2915mm
1	8	322352	1	STCK	HUBODOMETER Abrollumfang:3015-3134mm
1	10	76838	1	STCK	HUBODOMETER Abrollumfang:3240-3260mm
1	11	76944	1	STCK	HUBODOMETER Abrollumfang:3280-3310mm
1	12	309299	1	STCK	HUBODOMETER Abrollumfang:3410-3470mm

Ersatzteilliste
Schutzkappe kpl. für Kilometerzähler
SAF Achse Typ SKRS

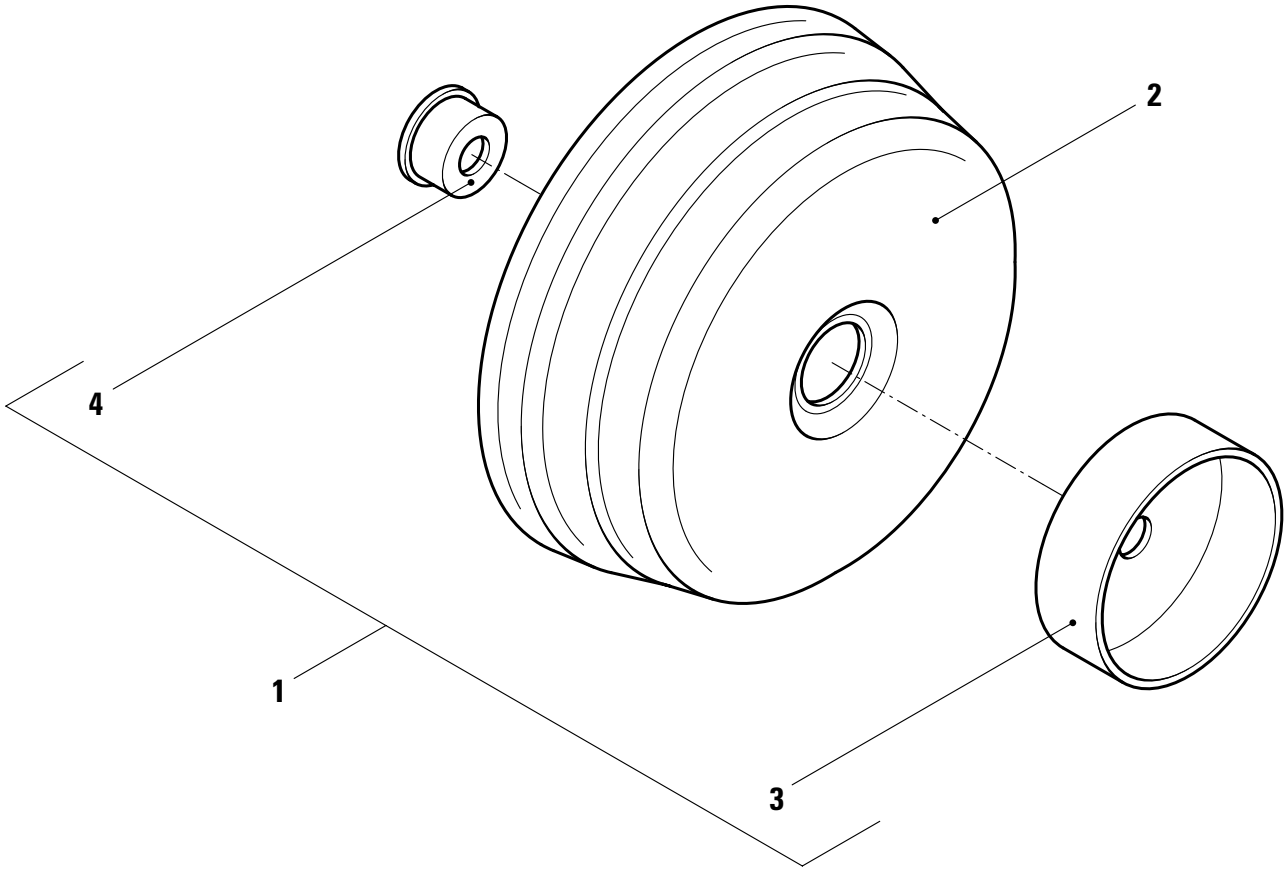

KÖGEL Fahrzeugwerke AG

Ersatzteilliste

SCHUTZKAPPE KPL.F.KILOMETERZÄHLER

SAF ACHSE TYP SKRS

Ident-Nr.: 800062
TOS-Nr.: 8989
Erstell-Datum: 06.04.2000

Pos.	Var.	Ident-Nr.	Menge	ME	Bezeichnung
1	0	318674	1	STCK	EINBAUTEILE F.HUBODOMETER bestehend aus den Pos.:3 und 4
2	0	187851	1	STCK	RADKAPPEN-GRUPPE ABS mit Polrad
2	1	187844	1	STCK	RADKAPPEN-GRUPPE SK9042 ohne Polrad
3	0	188484	1	STCK	SCHUTZKAPPE F.HUBODOMET.
4	0	188485	1	STCK	DISTANZRING

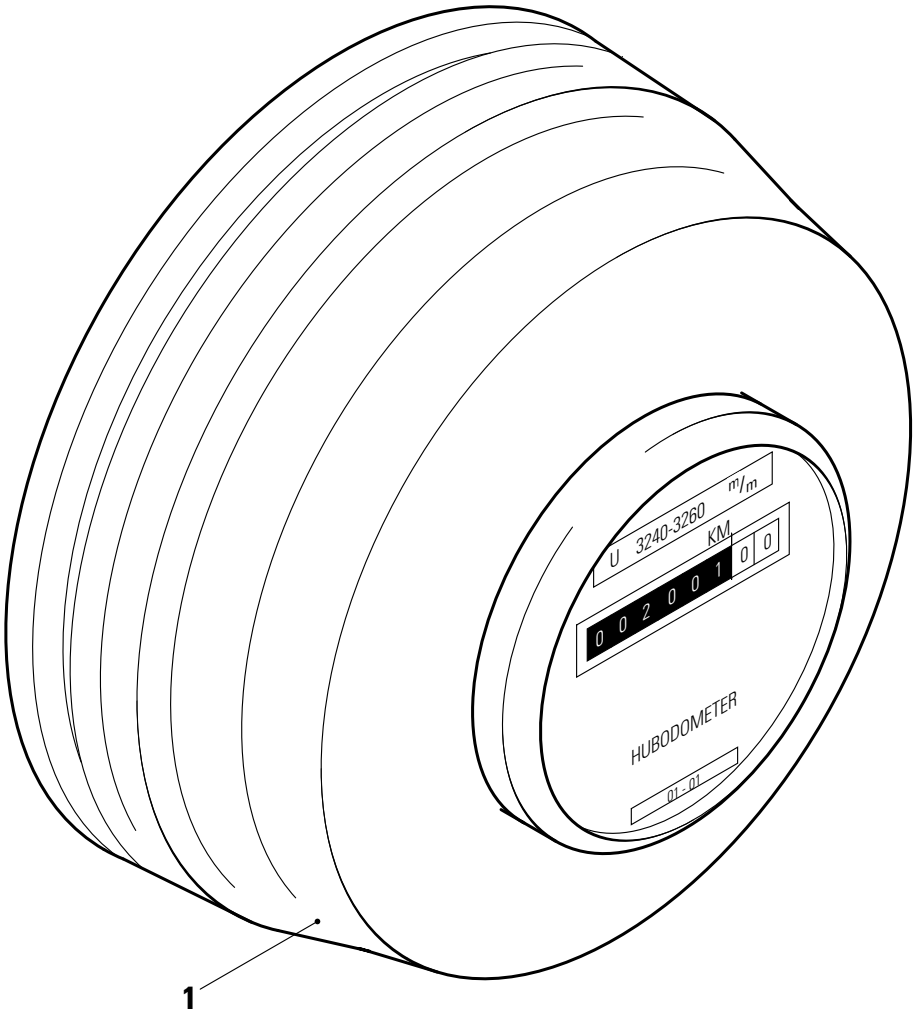
m/m
U 3240-3260
KM
0 0 2 0 0 1 0 0
HUBODOMETER
01.01
1

KÖGEL Fahrzeugwerke AG

Ersatzteilliste

KILOMETERZÄHLER, FÜR DC-ACHSE

RADKAPSEL M.INTEGR.KILOMETERZÄHL.

Ident-Nr.: 801239
TOS-Nr.: 8989
Erstell-Datum: 31.01.2001

Pos.	Var.	Ident-Nr.	Menge	ME	Bezeichnung
1	0	343831	1	STCK	HUBODOMETERRADKAPPE Abrollumfang:3240mm und 3260mm Reifen:385/65R 22,5"

Ersatzteilliste
Achswerkzeug BPW SAF
Ident-Nr. 188106 + 188275

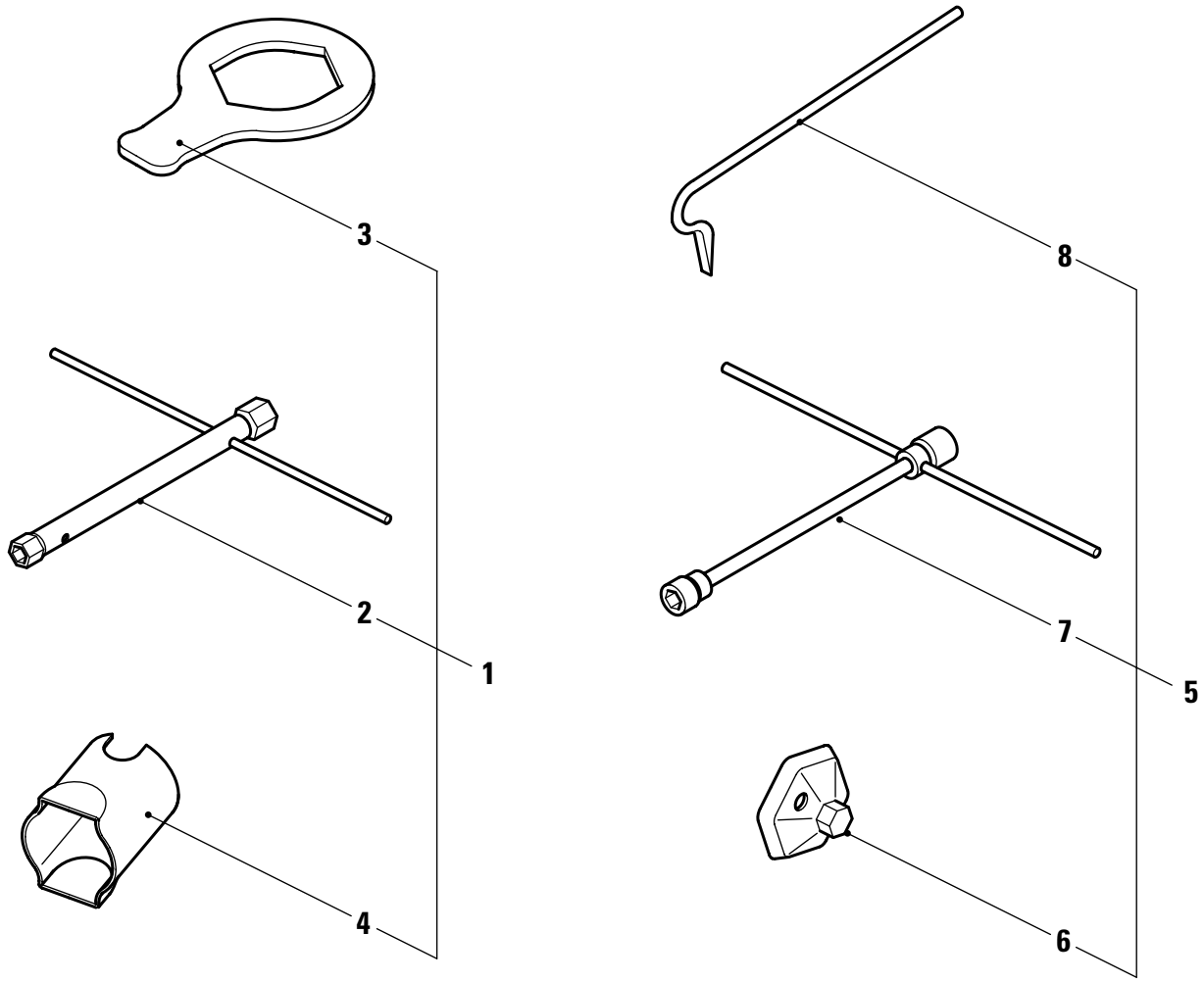

KÖGEL Fahrzeugwerke AG

Ersatzteilliste

ACHSWERKZEUG BPW SAF

IDENT-NR.188106 + 188275

Ident-Nr.: 82792
TOS-Nr.: 8989
Erstell-Datum: 06.04.2000

Pos.	Var.	Ident-Nr.	Menge	ME	Bezeichnung
1	0	188106	1	STCK	ACHS-U.RADWERKZEUG BPW
2	0	83144	1	STCK	RADMUTTERSCHLÜSSEL
3	0	184495	1	STCK	SCHLÜSSEL F.KAPSEL SW110
4	0	84626	1	STCK	ACHSMUTTERSCHLÜSSEL
5	0	188275	1	STCK	BEDIENUNGSZUBEHÖR ACHSEN SAF
6	0	188139	1	STCK	ACHSMUTTERSCHLÜSSEL SW140 SAF
7	0	83019	1	STCK	RADMUTTERNSCHLUESSEL
8	0	188162	1	STCK	HEBEL FÜR RADKAPPE

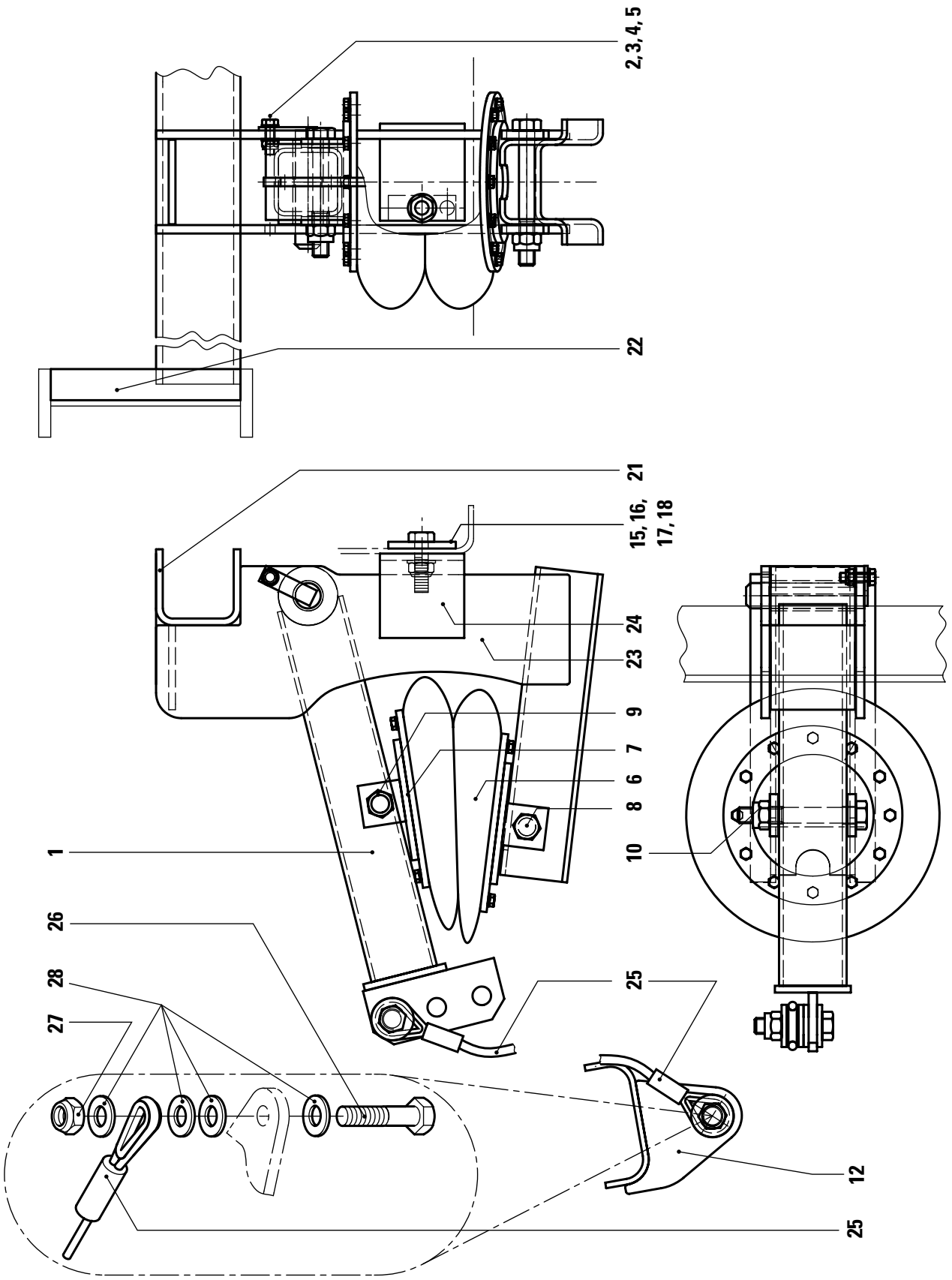
2, 3, 4, 5
22
21
15, 16, 17, 18
24
23
9
7
6
8
10
1
26
28
27
25
12
25

KÖGEL Fahrzeugwerke AG

Ersatzteilliste

ACHSLIFTVORRICHTUNG

IDENT-NR.517121 UND 517574

Ident-Nr.: 82791
TOS-Nr.: 8989
Erstell-Datum: 25.01.1999

Pos.	Var.	Ident-Nr.	Menge	ME	Bezeichnung
1	0	518437	1	STCK	SCHWINGE FÜR ACHSLIFTVORRICHTUNG
2	0	268668	1	STCK	BOLZENLAGERUNG STECKER
3	0	73019	1	STCK	SECHSKANTSCHRAUBE DIN 933 -M 10X 35-8.8 -A3P
4	0	73320	1	STCK	SECHSKANTMUTTER SELBSTSICHERND DIN 980 -V M 10 -8 -A3P
5	0	73337	1	STCK	SCHEIBE DIN 125 -A10,5-ST-A3P
6	0	184150	1	STCK	LUFTFEDERBALG
7	0	272406	1	STCK	LUFTFEDERBALG KPL.
8	0	73075	1	STCK	SECHSKANTSCHRAUBE ISO 4014 -M 20X160-8.8 -A4P
9	0	73074	1	STCK	SECHSKANTSCHRAUBE ISO 4014 -M 20X140-8.8 -A4P
10	0	73326	2	STCK	SECHSKANTMUTTER SELBSTSICHERND DIN 980 -V M 20 -8 -A3P
12	0	268615	1	STCK	SEILHALTER KPL.SAF
12	1	268613	1	STCK	SEILHALTER KPL.BPW
15	0	405895	1	STCK	PLATTE
16	0	73062	2	STCK	SECHSKANTSCHRAUBE ISO 4014 -M 16X 60-8.8 -A3P
17	0	73340	1	STCK	SCHEIBE DIN 125 -A17,0-ST-A3P
18	0	73324	1	STCK	SECHSKANTMUTTER SELBSTSICHERND DIN 980 -V M 16 -8 -A3P
21	0	425570	1	STCK	U-PROFIL
22	0	423578	2	STCK	FLACHTEIL
23	0	272413	1	STCK	HALTER
24	0	404253	1	STCK	L-PROFIL WINKEL
25	0	318287	1	STCK	ANSCHLAGSEIL
26	0	73072	2	STCK	SECHSKANTSCHRAUBE ISO 4014 -M 20X 80-8.8 -A4P
27	0	73326	2	STCK	SECHSKANTMUTTER SELBSTSICHERND DIN 980 -V M 20 -8 -A3P
28	0	325050	8	STCK	SCHEIBE DIN 6340 - 21,0-ST -A3P VERGÜTET, HÄRTE (350+80)HV30

Ersatzteilliste
BPW Zweiseitenachslift
für BPW-C-Querträger

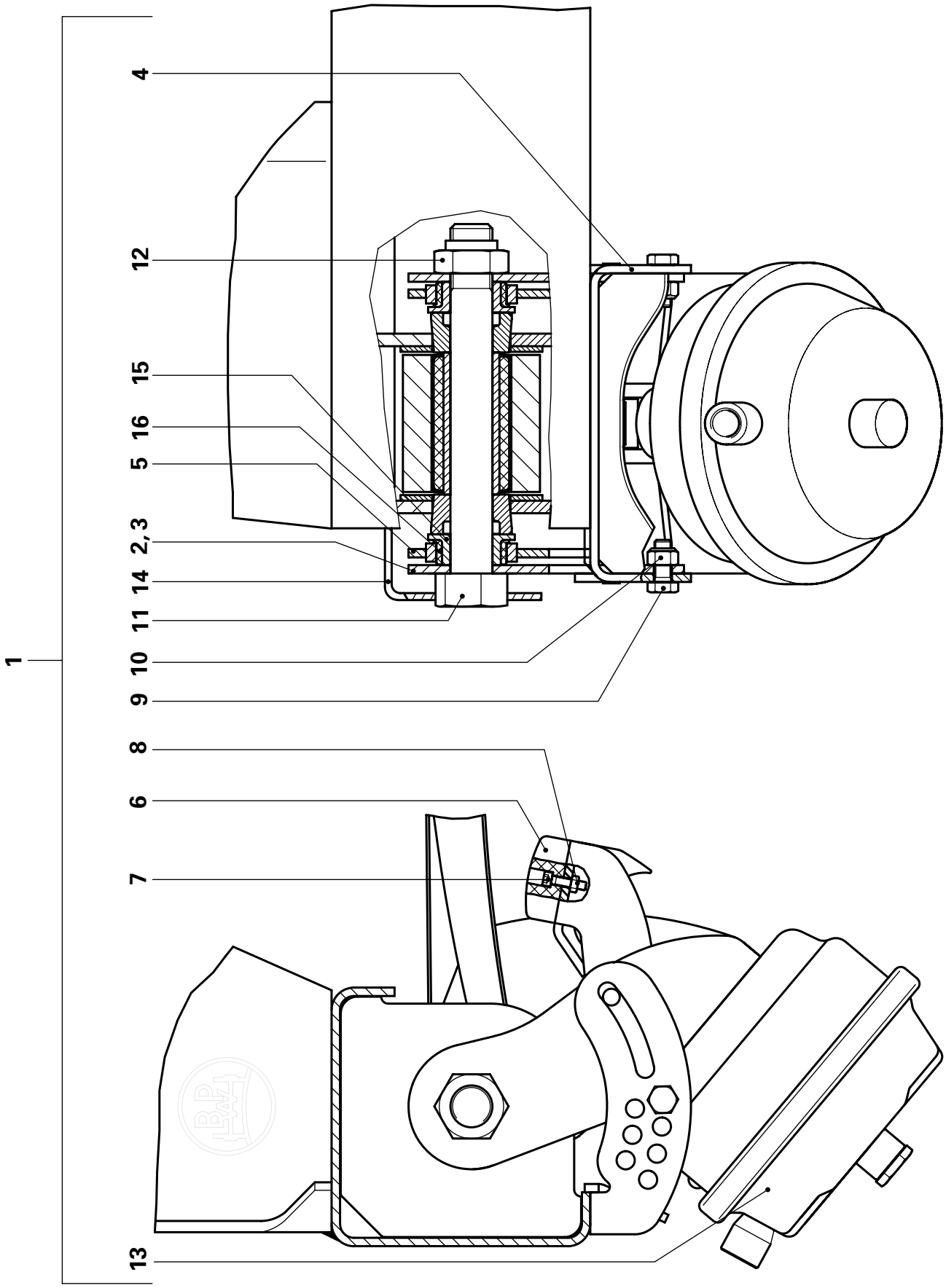

KÖGEL Fahrzeugwerke AG

Ersatzteilliste

BPW ZWEISEITENACHSLIFT

FÜR BPW C-QUERTRÄGER

Ident-Nr.: 800688
TOS-Nr.: 8989
Erstell-Datum: 06.04.2000

Pos.	Var.	Ident-Nr.	Menge	ME	Bezeichnung
1	0	336672	1	SATZ	ZWEISEITENLIFT bestehend aus den Positionen: 2,3,4,und 7 bis 16
2	0	341945	1	STCK	HALTER LINKS
3	0	341946	1	STCK	HALTER RECHTS
4	0	341947	2	STCK	HALTER
5	0	341948	2	STCK	HEBEL
6	0	341937	2	STCK	ANSCHLAGPUFFER
7	0	341938	4	STCK	ZYLINDERSCHRAUBE
8	0	341939	4	STCK	SICHERUNGSMUTTER
9	0	341940	4	STCK	SECHSKANTSCHRAUBE
10	0	341941	4	STCK	SICHERUNGSMUTTER
11	0	341942	2	STCK	SCHRAUBE
12	0	80218	2	STCK	SICHERUNGSMUTTER M30
13	0	341943	2	STCK	ZYLINDER
14	0	187327	2	STCK	FORMBLECH
15	0	341949	4	STCK	BUCHSE
16	0	341950	4	STCK	BUCHSE

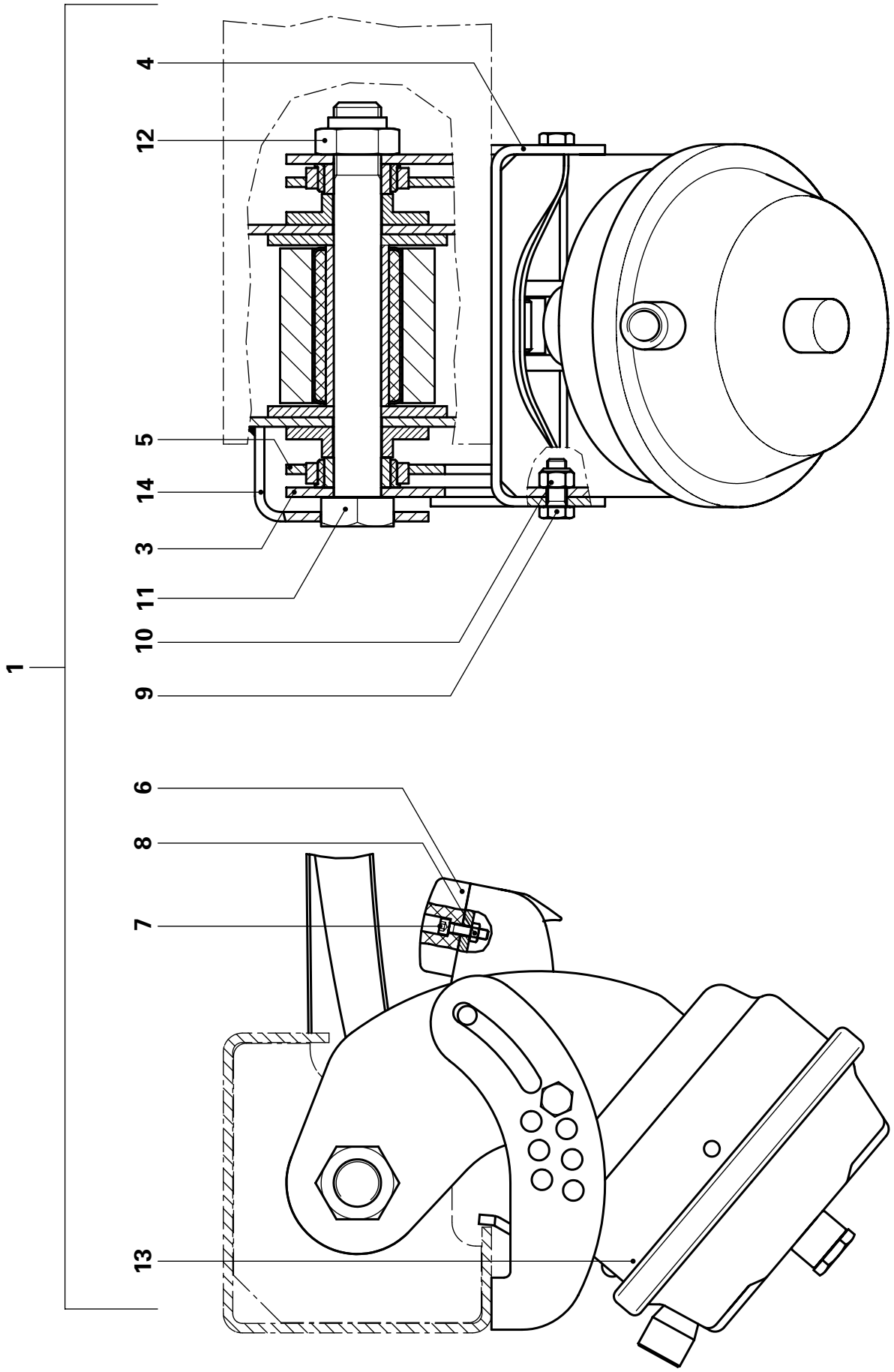
4
12
5
14
3
11
10
9
1
6
8
7
13

KÖGEL Fahrzeugwerke AG

Ersatzteilliste

BPW ZWEISEITENACHSLIFT

FÜR SAF C-QUERTRÄGER

Ident-Nr.: 800687
TOS-Nr.: 8989
Erstell-Datum: 06.04.2000

Pos.	Var.	Ident-Nr.	Menge	ME	Bezeichnung
1	0	339889	1	SATZ	ZWEISEITENLIFT bestehend aus den Positionen: 3,4,und 7 bis 14
3	0	341934	2	STCK	HALTER
4	0	341935	2	STCK	HALTER
5	0	341936	2	STCK	HEBEL
6	0	341937	2	STCK	ANSCHLAGPUFFER
7	0	341938	4	STCK	ZYLINDERSCHRAUBE
8	0	341939	4	STCK	SICHERUNGSMUTTER
9	0	341940	4	STCK	SECHSKANTSCHRAUBE
10	0	341941	4	STCK	SICHERUNGSMUTTER
11	0	341942	2	STCK	SCHRAUBE
12	0	80218	2	STCK	SICHERUNGSMUTTER M30
13	0	341943	2	STCK	ZYLINDER
14	0	187327	2	STCK	FORMBLECH

Ersatzteilliste
Feststellbremse SN24 BPW-Achse

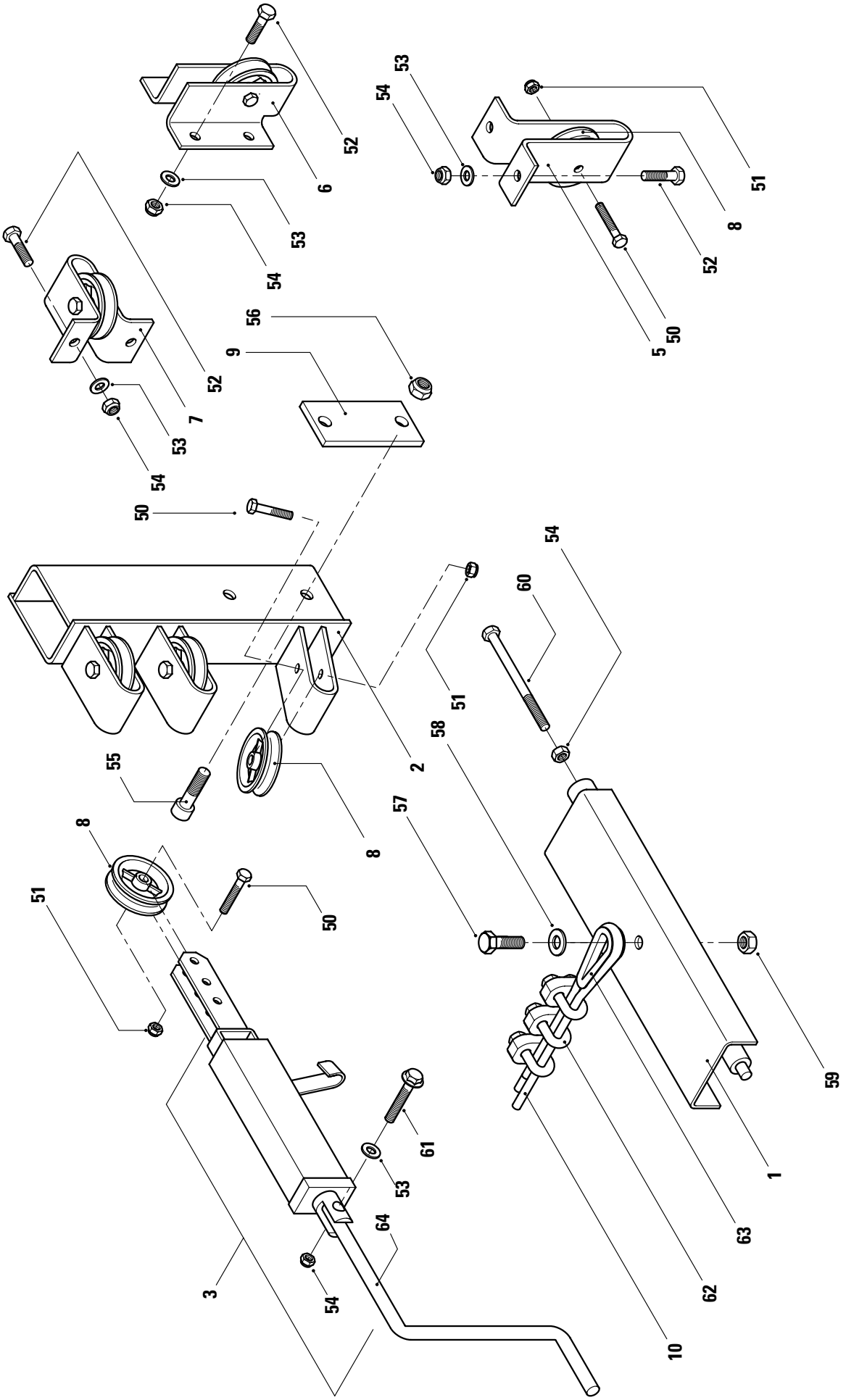

KÖGEL Fahrzeugwerke AG

Ersatzteilliste

FESTSTELLBREMSE SN24 BPW-ACHSE

Ident-Nr.: 80881
TOS-Nr.: 8989
Erstell-Datum: 25.01.1999

Pos.	Var.	Ident-Nr.	Menge	ME	Bezeichnung
1	0	251577	1	STCK	JOCH GPM 553
1	1	262359	1	STCK	JOCH GPM 436
1	2	262360	1	STCK	JOCH GPM 415
1	3	263405	1	STCK	JOCH GPM 365-369
1	4	263568	1	STCK	JOCH GPM 243
2	0	278400	1	STCK	HALTER FÜR SEILROLLE KPL.
2	1	278346	1	STCK	HALTER FÜR SEILROLLE KPL.
3	0	322632	1	STCK	SPINDELBREMSE bestehend aus den Pos.: 53,54,61 und 64.
5	0	412196	1	STCK	BÜGEL
6	0	412239	1	STCK	BÜGEL
6	1	420622	1	STCK	BÜGEL
6	2	412203	1	STCK	BÜGEL
8	0	78268	1	STCK	SEILROLLE
9	0	409516	1	STCK	PLATTE
10	0	78228	0.00	MTR	SEIL 7,0 DIN 3060 -FE -
10	1	322359	1	STCK	SEIL FÜR FESTSTELLBREMSANLAGE
50	0	73047	1	STCK	SECHSKANTSCHRAUBE DIN 931 -M 10X 50-8.8 -A3P
51	0	73320	1	STCK	SECHSKANTMUTTER SELBSTSICHERND DIN 980 -V M 10 -8 -A3P
52	0	73022	1	STCK	SECHSKANTSCHRAUBE DIN 933 -M 12X 40-8.8 -A3P
53	0	73864	1	STCK	SCHEIBE DIN 7349 - 13,0-ST37 -A3P
54	0	73321	1	STCK	SECHSKANTMUTTER SELBSTSICHERND DIN 980 -V M 12 -8 -A3P
55	0	74004	1	STCK	ZYLINDERSCHRAUBE M. INNENSKT DIN 912 -M 16X 50-8.8 -A3P
56	0	73324	1	STCK	SECHSKANTMUTTER SELBSTSICHERND DIN 980 -V M 16 -8 -A3P
57	0	73027	1	STCK	SECHSKANTSCHRAUBE ISO 4017 -M 16X 40-8.8 -A3P
58	0	73340	1	STCK	SCHEIBE DIN 125 -A17,0-ST-A3P
59	0	73324	1	STCK	SECHSKANTMUTTER SELBSTSICHERND DIN 980 -V M 16 -8 -A3P
60	0	73058	1	STCK	SECHSKANTSCHRAUBE DIN 931 -M 12X140-8.8 -A3P
61	0	180848	1	STCK	SICHERUNGSSCHRAUBE TENSILOCK W151.12 -M 12X 45-100 -A3P

KÖGEL Fahrzeugwerke AG

Ersatzteilliste

FESTSTELLBREMSE SN24 BPW-ACHSE

Ident-Nr.: 80881
TOS-Nr.: 8989
Erstell-Datum: 25.01.1999

Pos.	Var.	Ident-Nr.	Menge	ME	Bezeichnung
62	0	78100	1	STCK	SEILKAUSCHE
63	0	75663	1	STCK	DRAHTSEILKLEMME
64	0	188610	1	STCK	HANDKURBEL F.SPINDELBREMSE

Ersatzteilliste
Feststellbremse SN24 BPW-Achse
Ident-Nr. 252681 bis 252684

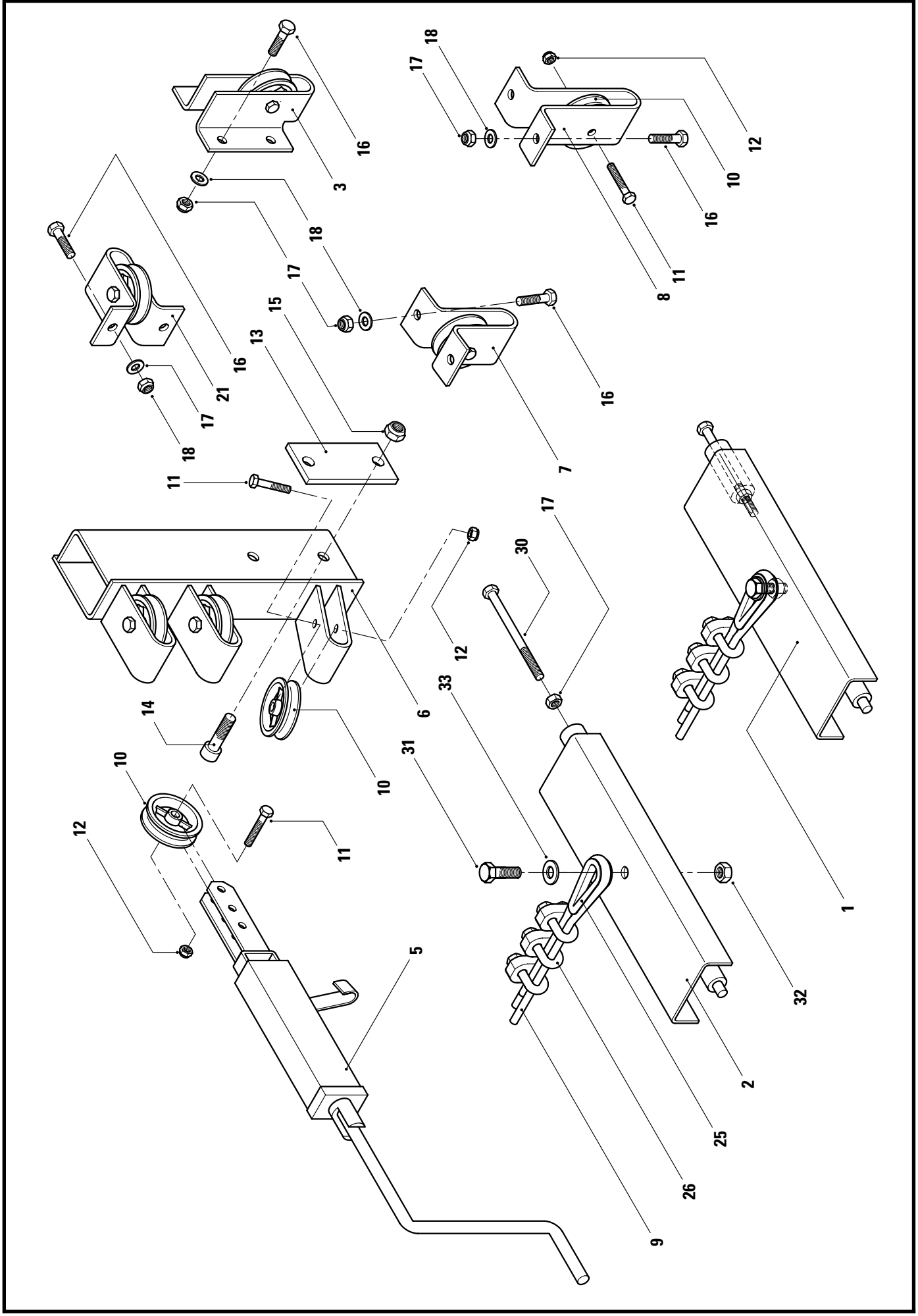

KÖGEL Fahrzeugwerke AG

Ersatzteilliste

FESTSTELLBREMSE SN24 BPW-ACHSE

ID-NR.252681 BIS 252684

Ident-Nr.: 80671
TOS-Nr.: 8989
Erstell-Datum: 15.06.1998

Pos.	Var.	Ident-Nr.	Menge	ME	Bezeichnung	Bemerkung
1	0	262342	2	STCK	JOCH FÜR FESTSTELLBREMSE	
2	0	262360	2	STCK	JOCH GPM 415	
3	2	412239	1	STCK	BÜGEL	
5	0	270956	1	STCK	SPINDELBREMSE KPL.	
6	0	278346	1	STCK	HALTER FÜR SEILROLLE KPL.	
7	2	412203	4	STCK	BÜGEL	
7	4	412203	2	STCK	BÜGEL	
8	1	412196	1	STCK	BÜGEL	
8	2	412196	2	STCK	BÜGEL	
8	3	412196	1	STCK	BÜGEL	
8	4	412196	1	STCK	BÜGEL	
9	1	322359	1	STCK	SEIL FÜR FESTSTELLBREMSANLAGE	
9	2	78228	5	MTR	SEIL 7,0 DIN 3060 -FE -	
9	3	322359	1	STCK	SEIL FÜR FESTSTELLBREMSANLAGE	
9	4	78228	6	MTR	SEIL 7,0 DIN 3060 -FE -	
10	1	78268	4	STCK	SEILROLLE	
10	2	78268	10	STCK	SEILROLLE	
10	3	78268	4	STCK	SEILROLLE	
10	4	78268	6	STCK	SEILROLLE	
11	1	73047	4	STCK	SECHSKANTSCHRAUBE DIN 931 -M 10X 50-8.8 -A3P	
11	2	73047	10	STCK	SECHSKANTSCHRAUBE DIN 931 -M 10X 50-8.8 -A3P	
11	3	73047	4	STCK	SECHSKANTSCHRAUBE DIN 931 -M 10X 50-8.8 -A3P	
11	4	73047	6	STCK	SECHSKANTSCHRAUBE DIN 931 -M 10X 50-8.8 -A3P	
12	1	73320	4	STCK	SECHSKANTMUTTER SELBSTSICHERND DIN 980 -V M 10 -8 -A3P	
12	2	73320	10	STCK	SECHSKANTMUTTER SELBSTSICHERND DIN 980 -V M 10 -8 -A3P	
12	3	73320	4	STCK	SECHSKANTMUTTER SELBSTSICHERND DIN 980 -V M 10 -8 -A3P	
12	4	73320	6	STCK	SECHSKANTMUTTER SELBSTSICHERND DIN 980 -V M 10 -8 -A3P	
13	0	409516	2	STCK	PLATTE	
14	0	74004	2	STCK	ZYLINDERSCHRAUBE M. INNENSKT DIN 912 -M 16X 50-8.8 -A3P	
15	0	73324	2	STCK	SECHSKANTMUTTER SELBSTSICHERND DIN 980 -V M 16 -8 -A3P	

KÖGEL Fahrzeugwerke AG

Ersatzteilliste

FESTSTELLBREMSE SN24 BPW-ACHSE

ID-NR.252681 BIS 252684

Ident-Nr.: 80671
TOS-Nr.: 8989
Erstell-Datum: 15.06.1998

Pos.	Var.	Ident-Nr.	Menge	ME	Bezeichnung	Bemerkung
16	1	73022	2	STCK	SECHSKANTSCHRAUBE DIN 933 -M 12X 40-8.8 -A3P	
16	2	73022	14	STCK	SECHSKANTSCHRAUBE DIN 933 -M 12X 40-8.8 -A3P	
16	3	73022	2	STCK	SECHSKANTSCHRAUBE DIN 933 -M 12X 40-8.8 -A3P	
16	4	73022	8	STCK	SECHSKANTSCHRAUBE DIN 933 -M 12X 40-8.8 -A3P	
17	1	73321	6	STCK	SECHSKANTMUTTER SELBSTSICHERND DIN 980 -V M 12 -8 -A3P	
17	2	73321	18	STCK	SECHSKANTMUTTER SELBSTSICHERND DIN 980 -V M 12 -8 -A3P	
17	3	73321	6	STCK	SECHSKANTMUTTER SELBSTSICHERND DIN 980 -V M 12 -8 -A3P	
17	4	73321	12	STCK	SECHSKANTMUTTER SELBSTSICHERND DIN 980 -V M 12 -8 -A3P	
18	1	73864	6	STCK	SCHEIBE DIN 7349 - 13,0-ST37 -A3P	
18	2	73864	30	STCK	SCHEIBE DIN 7349 - 13,0-ST37 -A3P	
18	3	73864	6	STCK	SCHEIBE DIN 7349 - 13,0-ST37 -A3P	
18	4	73864	18	STCK	SCHEIBE DIN 7349 - 13,0-ST37 -A3P	
19	0	180848	2	STCK	SICHERUNGSSCHRAUBE TENSILOCK W151.12 -M 12X 45-100 -A3P	
21	4	412226	1	STCK	FORMPROFIL (BÜGEL)	
25	0	78100	2	STCK	SEILKAUSCHE RILLENWEITE 8 MM DIN 6899	
26	0	75663	6	STCK	DRAHTSEILKLEMME	
30	0	73058	2	STCK	SECHSKANTSCHRAUBE DIN 931 -M 12X140-8.8 -A3P	
31	0	73027	2	STCK	SECHSKANTSCHRAUBE ISO 4017 -M 16X 40-8.8 -A3P	
32	0	73324	2	STCK	SECHSKANTMUTTER SELBSTSICHERND DIN 980 -V M 16 -8 -A3P	
33	0	73340	2	STCK	SCHEIBE DIN 125 -A17,0-ST-A3P	

KÖGEL Fahrzeugwerke AG	*Ersatzteilliste* *Feststellbremse SN24 SAF-Achse* *Ident-Nr. 252473 + 252474*	80670 / 8989 Stand: 06.98 F / 3 Seite 256

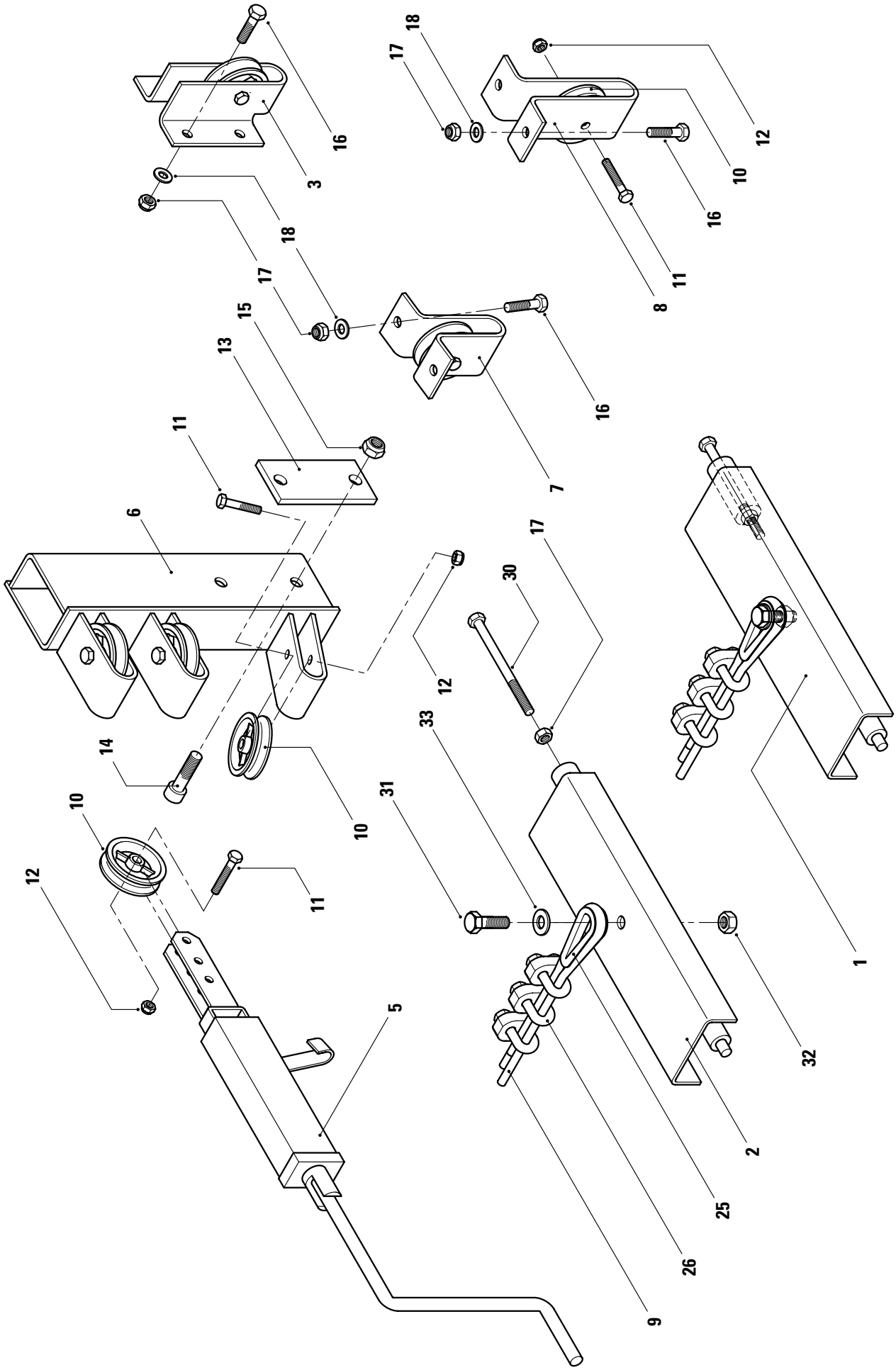

KÖGEL Fahrzeugwerke AG

Ersatzteilliste

FESTSTELLBREMSE SN24 SAF-ACHSE

ID-NR.252473+252474

Ident-Nr.: 80670
TOS-Nr.: 8989
Erstell-Datum: 15.06.1998

Pos.	Var.	Ident-Nr.	Menge	ME	Bezeichnung	Bemerkung
1	0	262343	2	STCK	JOCH FÜR FESTSTELLBREMSE	
2	0	262359	2	STCK	JOCH GPM 436	
3	2	412239	1	STCK	BÜGEL	
5	0	270956	1	STCK	SPINDELBREMSE KPL.	
6	0	278346	1	STCK	HALTER FÜR SEILROLLE KPL.	
7	2	412203	4	STCK	BÜGEL	
8	0	412196	2	STCK	BÜGEL	
9	1	327236	1	STCK	SEIL FÜR FESTSTELLBREMSANLAGE	
9	2	78228	6	MTR	SEIL 7,0 DIN 3060 -FE -	
10	1	78268	5	STCK	SEILROLLE	
10	2	78268	10	STCK	SEILROLLE	
11	1	73047	5	STCK	SECHSKANTSCHRAUBE DIN 931 -M 10X 50-8.8 -A3P	
11	2	73047	10	STCK	SECHSKANTSCHRAUBE DIN 931 -M 10X 50-8.8 -A3P	
12	1	73320	5	STCK	SECHSKANTMUTTER SELBSTSICHERND DIN 980 -V M 10 -8 -A3P	
12	2	73320	10	STCK	SECHSKANTMUTTER SELBSTSICHERND DIN 980 -V M 10 -8 -A3P	
13	0	409516	2	STCK	PLATTE	
14	0	74004	2	STCK	ZYLINDERSCHRAUBE M. INNENSKT DIN 912 -M 16X 50-8.8 -A3P	
15	0	73324	2	STCK	SECHSKANTMUTTER SELBSTSICHERND DIN 980 -V M 16 -8 -A3P	
16	1	73022	4	STCK	SECHSKANTSCHRAUBE DIN 933 -M 12X 40-8.8 -A3P	
16	2	73022	14	STCK	SECHSKANTSCHRAUBE DIN 933 -M 12X 40-8.8 -A3P	
17	1	73321	8	STCK	SECHSKANTMUTTER SELBSTSICHERND DIN 980 -V M 12 -8 -A3P	
17	2	73321	18	STCK	SECHSKANTMUTTER SELBSTSICHERND DIN 980 -V M 12 -8 -A3P	
18	1	73864	10	STCK	SCHEIBE DIN 7349 - 13,0-ST37 -A3P	
18	2	73864	30	STCK	SCHEIBE DIN 7349 - 13,0-ST37 -A3P	
19	0	180848	2	STCK	SICHERUNGSSCHRAUBE TENSILOCK W151.12 -M 12X 45-100 -A3P	
25	0	78100	2	STCK	SEILKAUSCHE RILLENWEITE 8 MM DIN 6899	
26	0	75663	6	STCK	DRAHTSEILKLEMME	
30	0	73058	2	STCK	SECHSKANTSCHRAUBE DIN 931 -M 12X140-8.8 -A3P	

KÖGEL Fahrzeugwerke AG

Ersatzteilliste

FESTSTELLBREMSE SN24 SAF-ACHSE

ID-NR.252473+252474

Ident-Nr.: 80670
TOS-Nr.: 8989
Erstell-Datum: 15.06.1998

Pos.	Var.	Ident-Nr.	Menge	ME	Bezeichnung	Bemerkung
31	0	73027	2	STCK	SECHSKANTSCHRAUBE ISO 4017 -M 16X 40-8.8 -A3P	
32	0	73324	2	STCK	SECHSKANTMUTTER SELBSTSICHERND DIN 980 -V M 16 -8 -A3P	
33	0	73340	2	STCK	SCHEIBE DIN 125 -A17,0-ST-A3P	

Ersatzteilliste
Feststellbremse JN 24P BPW-Achse
Ident-Nr. 254499

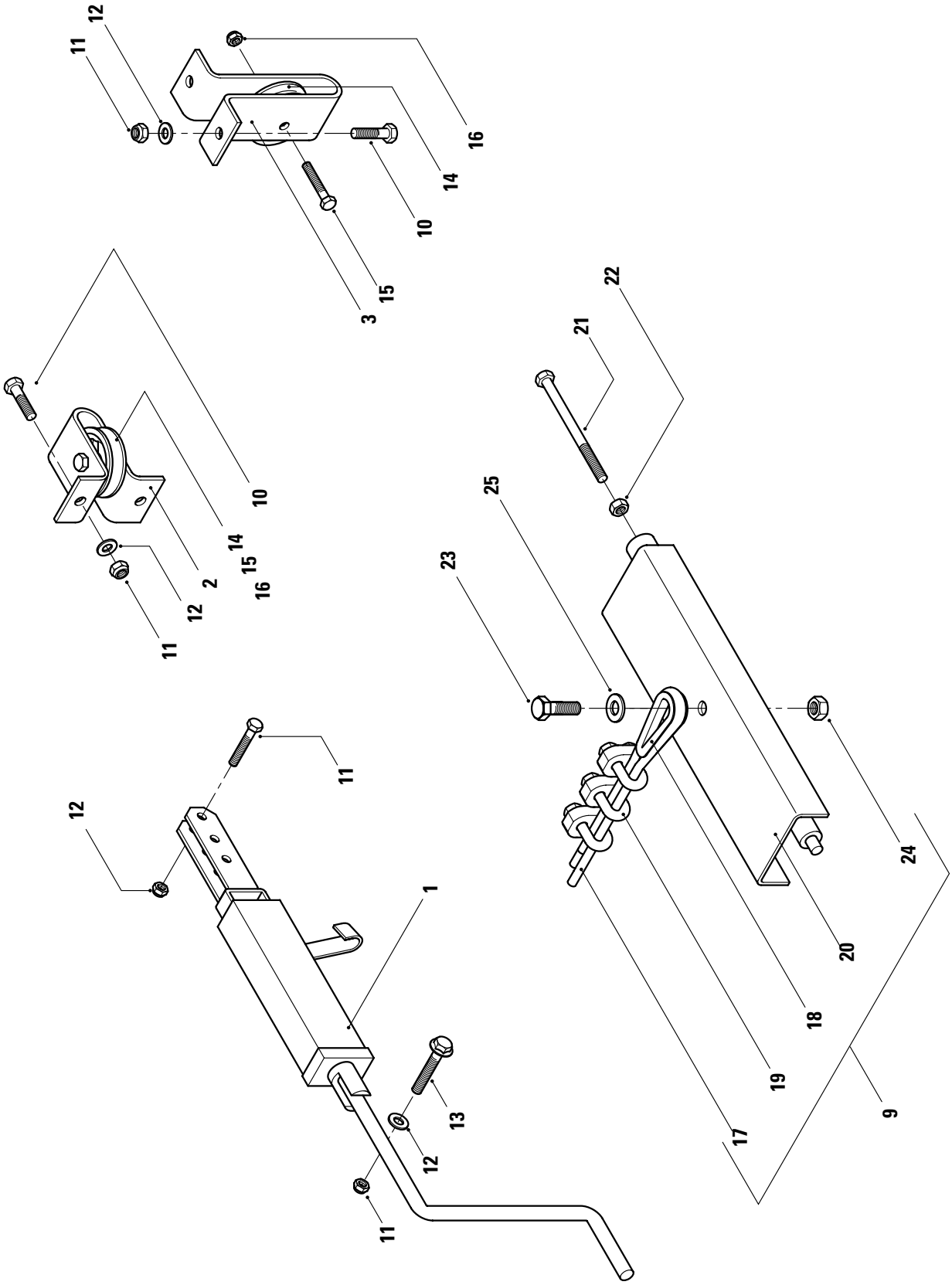

KÖGEL Fahrzeugwerke AG

Ersatzteilliste

FESTSTELLBREMSE JN24P BPW-ACHSE

IDNR.254499

Ident-Nr.: 80679
TOS-Nr.: 8989
Erstell-Datum: 06.04.2000

Pos.	Var.	Ident-Nr.	Menge	ME	Bezeichnung
1	0	270958	1	STCK	SPINDELBREMSE KPL.
2	0	412226	1	STCK	FORMPROFIL (BÜGEL)
3	0	412196	1	STCK	BÜGEL
9	0	263561	1	STCK	JOCH FÜR FESTSTELLBREMSE KPL. einschl. Pos. 20-25
10	0	73022	4	STCK	SECHSKANTSCHRAUBE DIN 933 -M 12X 40-8.8 -A3P
11	0	73321	6	STCK	SECHSKANTMUTTER SELBSTSICHERND DIN 980 -V M 12 -8 -A3P
12	0	73864	6	STCK	SCHEIBE DIN 7349 - 13,0-ST37 -A3P
13	0	180848	2	STCK	SICHERUNGSSCHRAUBE TENSILOCK W151.12 -M 12X 45-100 -A3P
14	0	78268	2	STCK	SEILROLLE
15	0	73047	3	STCK	SECHSKANTSCHRAUBE DIN 931 -M 10X 50-8.8 -A3P
16	0	73320	3	STCK	SECHSKANTMUTTER SELBSTSICHERND DIN 980 -V M 10 -8 -A3P
17	0	78228	0.00	MTR	SEIL 7,0 DIN 3060 -FE - Länge bei Montage festlegen
18	0	78100	2	STCK	SEILKAUSCHE
19	0	75663	6	STCK	DRAHTSEILKLEMME
20	0	263568	1	STCK	JOCH GPM 243
21	0	73058	1	STCK	SECHSKANTSCHRAUBE DIN 931 -M 12X140-8.8 -A3P
22	0	73321	1	STCK	SECHSKANTMUTTER SELBSTSICHERND DIN 980 -V M 12 -8 -A3P
23	0	73027	1	STCK	SECHSKANTSCHRAUBE ISO 4017 -M 16X 40-8.8 -A3P
24	0	73324	1	STCK	SECHSKANTMUTTER SELBSTSICHERND DIN 980 -V M 16 -8 -A3P
25	0	73340	1	STCK	SCHEIBE DIN 125 -A17,0-ST-A3P

KÖGEL
Fahrzeugwerke AG

Fahrgestell

Kapitel 3

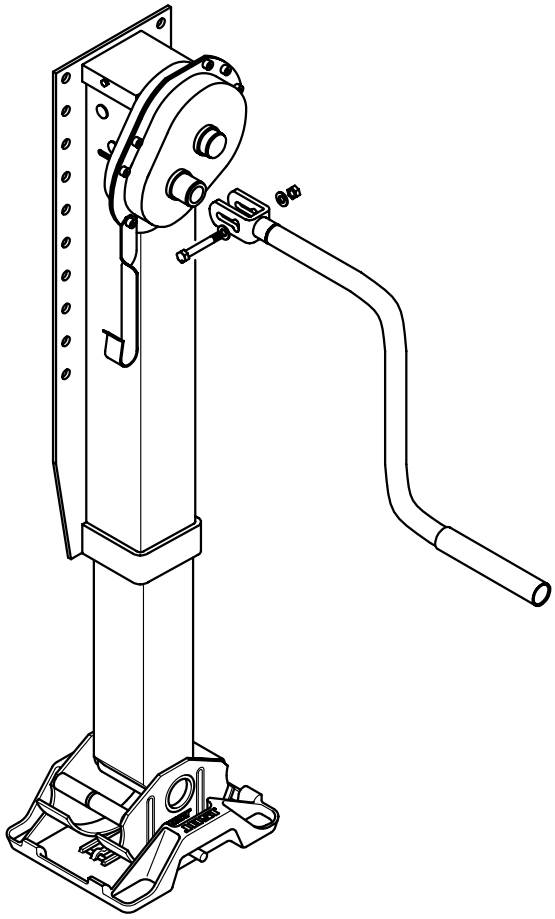

Verbaut bis 09/1997

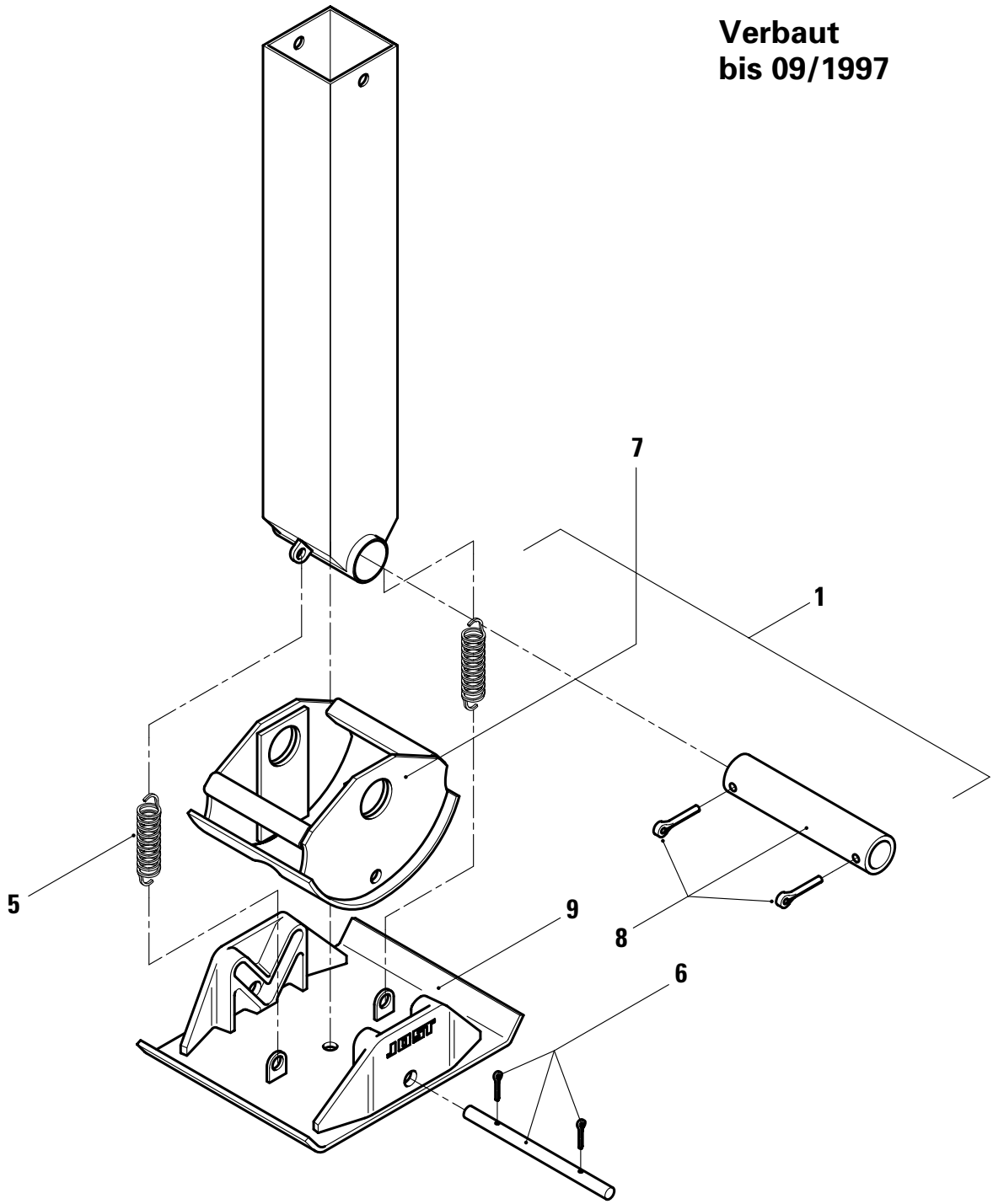

KÖGEL Fahrzeugwerke AG

Ersatzteilliste

S-FUSS JS14

IDENT-NR. 331750

Ident-Nr.: 82971
TOS-Nr.: 8989
Erstell-Datum: 15.06.1998

Pos.	Var.	Ident-Nr.	Menge	ME	Bezeichnung	Bemerkung
1	0	331750	1	STCK	S-FUSS JS14 KPL. einschl. Pos.5 - 9	
5	0	80180	2	STCK	ZUGFEDER	
6	0	189966	1	STCK	WELLE MIT SICHERUNG	
7	0	189967	1	STCK	RADSEGMENT KPL.	
8	0	189968	1	STCK	ACHSE FÜR RADSEGMENT	
9	0	189969	1	STCK	TELLER KPL.	

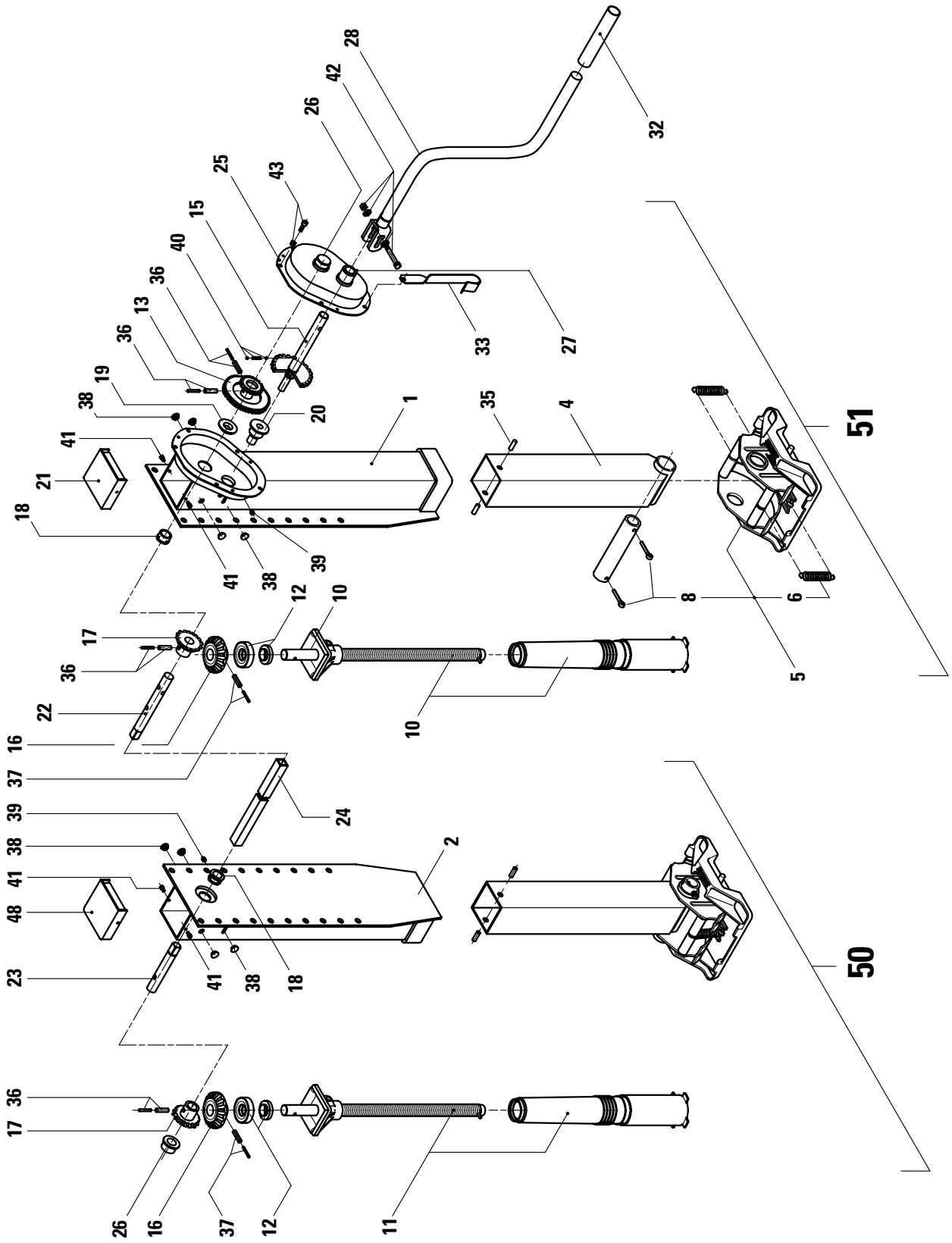
28
42
26
25
43
15
40
36
13
36
19
38
41
21
18
32
33
27
1
20
35
4
51
41
38
39
12
10
17
36
22
16
37
8
6
5
10
24
39
38
41
48
23
2
41
38
18
50
36
17
26
16
37
12
11

KÖGEL Fahrzeugwerke AG

Ersatzteilliste

TELESKOP-STÜTZVORRICHTUNG JOST

V300 S-02000 IDENT-NR.323015

Ident-Nr.: 80179
TOS-Nr.: 8989
Erstell-Datum: 15.06.1998

Pos.	Var.	Ident-Nr.	Menge	ME	Bezeichnung	Bemerkung
1	0	189963	1	STCK	SCHAFT RECHTS	
2	0	189964	1	STCK	SCHAFT LINKS	
4	0	82818	2	STCK	STÜTZROHR	
5	0	82805	2	STCK	S-FUSS KOMPLETT einschl. Pos.6 + 8	
6	0	82806	4	STCK	FEDER FÜR S-FUSS	
8	0	82807	2	STCK	ACHSE FÜR S-FUSS	
10	0	189970	1	STCK	SPINDEL RECHTS KPL. mit Pos. 12	
11	0	189971	1	STCK	SPINDEL LINKS KPL. mit Pos. 12	
12	0	83245	2	STCK	AXIAL-DRUCKLAGER	
13	0	83246	1	STCK	ZAHNRADSATZ, GROSS mit Pos. 36	
15	0	83248	1	STCK	KURBELTRIEB mit Pos. 40	
16	0	83249	2	STCK	KEGELRAD,GROSS mit Pos. 37	
17	0	83250	2	STCK	KEGELRAD,KLEIN mit Pos. 36	
18	0	83251	2	STCK	LAGERSCHALE	
19	0	83252	1	STCK	DISTANZRING	
20	0	83253	1	STCK	LAGER	
21	0	83254	1	STCK	DECKEL FÜR STÜTZWINDE	
22	0	83255	1	STCK	ANTRIEBSWELLE	
23	0	80100	1	STCK	ANTRIEBSWELLE	
24	0	323017	1	STCK	VERBINDUNGSWELLE	
25	0	189972	1	STCK	VORDERE GEHÄUSESEITE	
26	0	83258	2	STCK	LAGER	
27	0	83259	1	STCK	ARRETIERUNGSLAGER	
28	0	323014	1	STCK	KURBEL mit Pos. 32	
32	0	189973	1	STCK	KURBELHÜLSE	
33	0	83265	1	STCK	KURBELHALTERUNG	
35	0	83268	4	STCK	ZYLINDERSTIFT	
36	0	83269	4	STCK	SPANNHÜLSE	
37	0	83270	2	STCK	SPANNHÜLSE	
38	0	83271	4	STCK	VERSCHLUSSSTOPFEN	
39	0	83272	2	STCK	KEGEL-SCHMIERNIPPEL	

KÖGEL Fahrzeugwerke AG

Ersatzteilliste

TELESKOP-STÜTZVORRICHTUNG JOST

V300 S-02000 IDENT-NR.323015

Ident-Nr.: 80179
TOS-Nr.: 8989
Erstell-Datum: 15.06.1998

Pos.	Var.	Ident-Nr.	Menge	ME	Bezeichnung	Bemerkung
40	0	83273	1	STCK	DRUCKFEDER MIT KUGEL	
41	0	83274	4	STCK	SCHRAUBE	
42	0	83275	1	STCK	SCHRAUBE KPL mit Scheiben und Mutter	
43	0	83276	5	STCK	SCHRAUBE KPL	
48	0	189974	1	STCK	DECKEL	
50	0	82817	1	STCK	SEITE OHNE ANTRIEB LINKS	
51	0	82816	1	STCK	ANTRIEBSSEITE RECHTS	

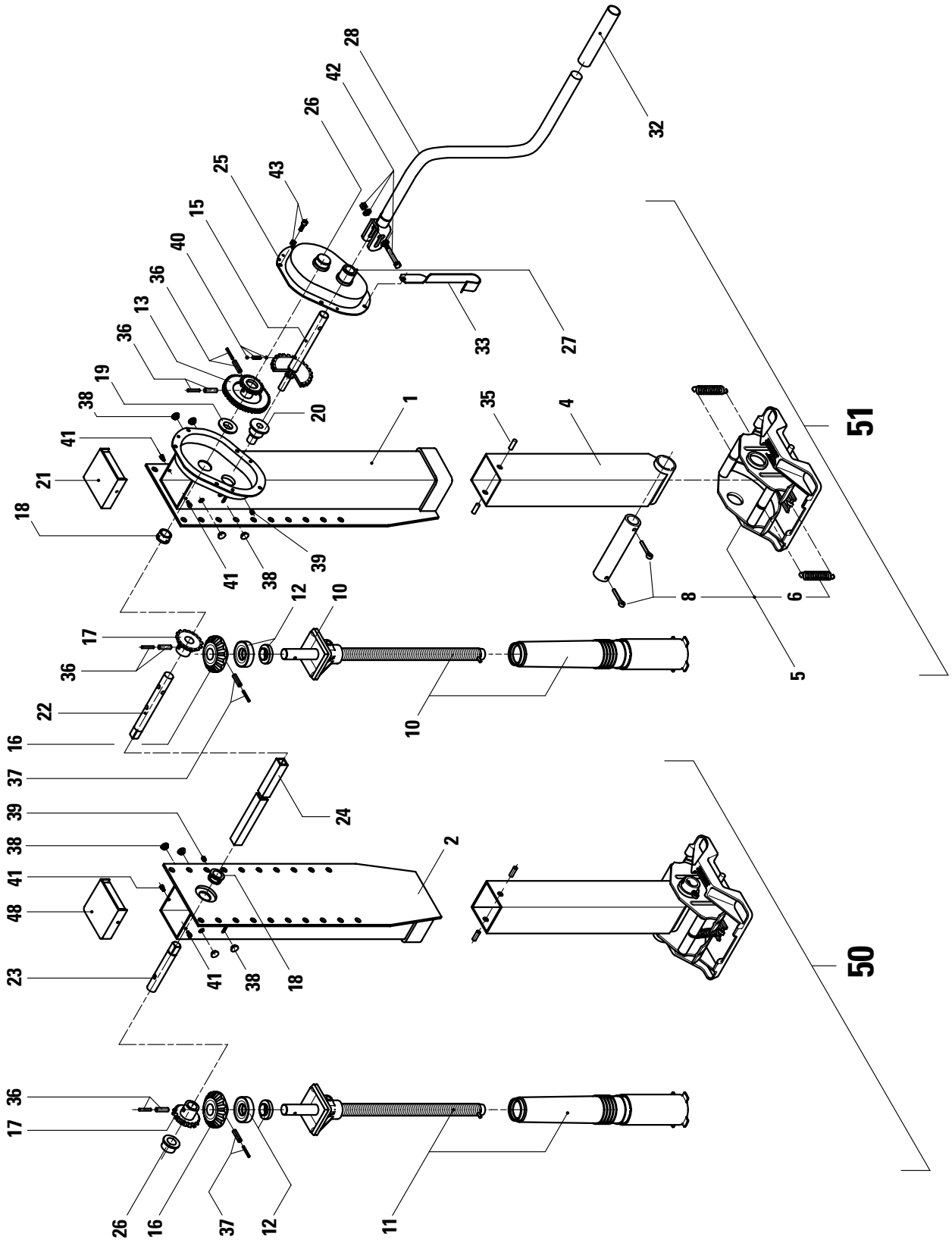
28
42
26
25
43
15
40
36
13
36
19
38
41
21
18
32
33
27
20
1
35
4
51
41
38
39
12
10
17
36
22
16
37
8
6
5
10
24
39
38
41
48
23
2
41
38
18
50
36
17
26
16
37
12
11

KÖGEL Fahrzeugwerke AG

Ersatzteilliste

TELESKOP-STÜTZVORRICHTUNG JOST

V300 S-02213 IDENT-NR.332748

Ident-Nr.: 80870
TOS-Nr.: 8989
Erstell-Datum: 15.06.1998

Pos.	Var.	Ident-Nr.	Menge	ME	Bezeichnung	Bemerkung
1	0	80589	1	STCK	SCHAFT RECHTS + LINKS	
2	0	80871	1	STCK	SCHAFT LINKS	
4	0	82818	2	STCK	STÜTZROHR	
5	0	82805	2	STCK	S-FUSS KOMPLETT einschl. Pos.6 + 8	
6	0	82806	4	STCK	FEDER FÜR S-FUSS	
8	0	82807	2	STCK	ACHSE FÜR S-FUSS	
10	0	80591	1	STCK	SPINDEL RECHTS mit Pos.12	
11	0	80592	1	STCK	SPINDEL LINKS mit Pos.12	
12	0	80546	2	STCK	DRUCKLAGER	
13	0	83246	1	STCK	ZAHNRADSATZ, GROSS mit Pos.36	
15	0	83248	1	STCK	KURBELTRIEB mit Kugel+Pos.40	
16	0	83249	2	STCK	KEGELRAD,GROSS mit Pos.37	
17	0	83250	2	STCK	KEGELRAD,KLEIN mit Pos.36	
18	0	83251	2	STCK	LAGERSCHALE	
19	0	83252	1	STCK	DISTANZRING	
20	0	83253	1	STCK	LAGER	
21	0	83254	1	STCK	DECKEL FÜR STÜTZWINDE	
22	0	83255	1	STCK	ANTRIEBSWELLE	
23	0	80100	1	STCK	ANTRIEBSWELLE	
24	0	83256	1	STCK	VERBINDUNGSWELLE	
25	0	189972	1	STCK	VORDERE GEHÄUSESEITE	
26	0	83258	2	STCK	LAGER	
27	0	83259	1	STCK	ARRETIERUNGSLAGER	
28	0	323014	1	STCK	KURBEL mit Pos.32	
32	0	189973	1	STCK	KURBELHÜLSE	
33	0	83265	1	STCK	KURBELHALTERUNG	
35	0	83268	4	STCK	ZYLINDERSTIFT	
36	0	83269	4	STCK	SPANNHÜLSE	
37	0	83270	2	STCK	SPANNHÜLSE	
38	0	83271	4	STCK	VERSCHLUSSSTOPFEN	
39	0	83272	2	STCK	KEGEL-SCHMIERNIPPEL	

KÖGEL Fahrzeugwerke AG

Ersatzteilliste

TELESKOP-STÜTZVORRICHTUNG JOST

V300 S-02213 IDENT-NR.332748

Ident-Nr.: 80870
TOS-Nr.: 8989
Erstell-Datum: 15.06.1998

Pos.	Var.	Ident-Nr.	Menge	ME	Bezeichnung	Bemerkung
40	0	83273	1	STCK	DRUCKFEDER MIT KUGEL	
41	0	83274	4	STCK	SCHRAUBE	
42	0	83275	1	STCK	SCHRAUBE KPL mit Scheiben und Mutter	
43	0	80547	5	STCK	SPIRALFORMSCHRAUBE	
48	0	189974	1	STCK	DECKEL	
50	0	80904	1	STCK	SEITE OHNE ANTRIEB - LINKS	
51	0	80905	1	STCK	ANTRIEBSSEITE RECHTS	

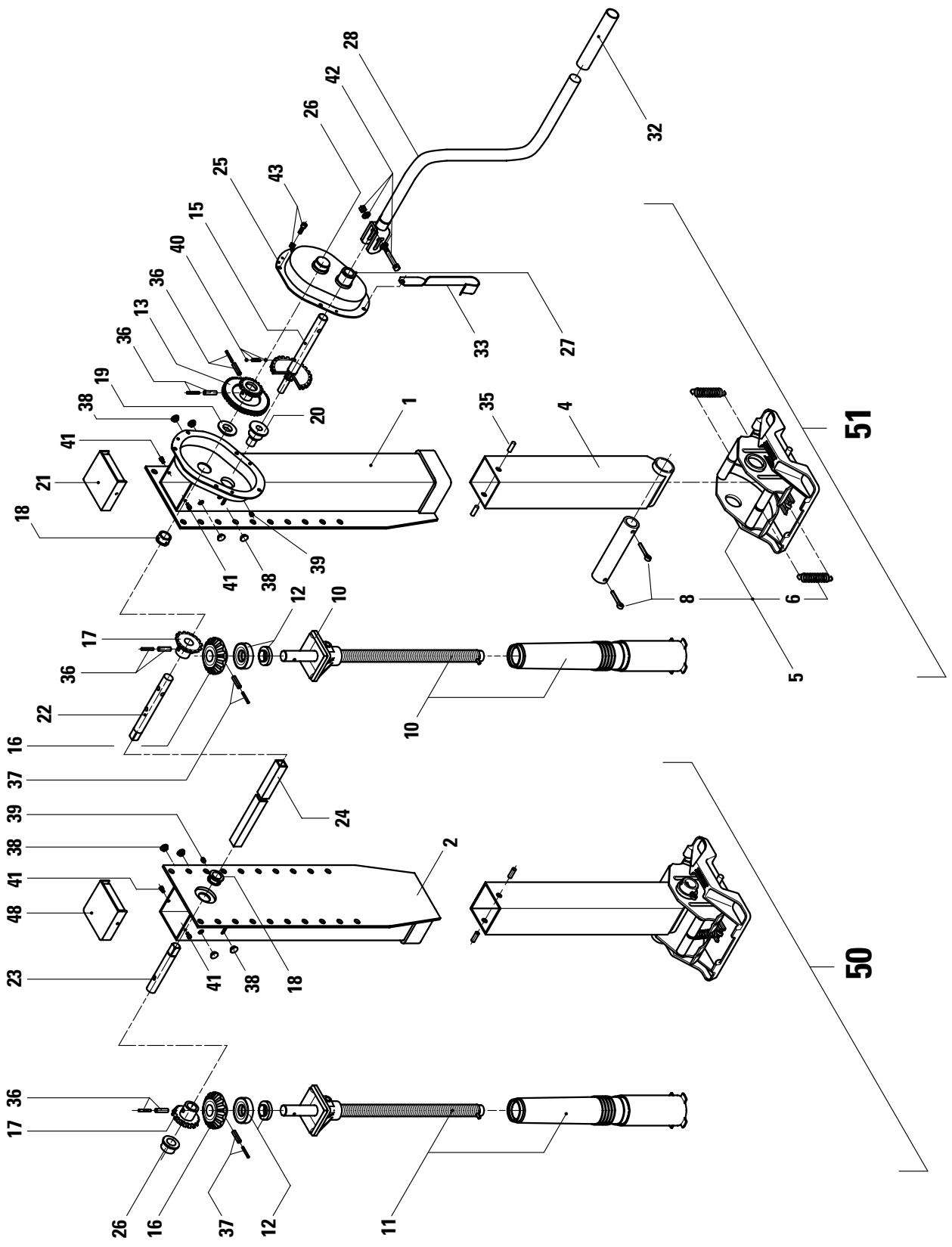
28
42
26
25
43
15
40
36
13
36
19
38
41
21
18
32
33
27
20
1
35
4
39
38
41
12
10
17
36
22
16
37
24
39
38
41
48
23
2
18
38
41
36
17
26
16
37
12
11
8
6
5
51
10
50

KÖGEL Fahrzeugwerke AG

Ersatzteilliste

TELESKOP-STÜTZVORRICHTUNG JOST

V300 S-04213 IDENT-NR.332747

Ident-Nr.: 80908
TOS-Nr.: 8989
Erstell-Datum: 06.04.2000

Pos.	Var.	Ident-Nr.	Menge	ME	Bezeichnung
1	0	80911	1	STCK	SCHAFT RECHTS
2	0	80912	1	STCK	SCHAFT LINKS
4	0	82819	2	STCK	STÜTZROHR
5	0	82805	2	STCK	S-FUSS KOMPLETT einschl. Pos.6 + 8
6	0	82806	4	STCK	FEDER FÜR S-FUSS
8	0	82807	2	STCK	ACHSE FÜR S-FUSS
10	0	80544	1	STCK	SPINDEL RECHTS KPL. mit Pos.12
11	0	80545	1	STCK	SPINDEL LINKS KPL. mit Pos.12
12	0	80546	2	STCK	DRUCKLAGER
13	0	83246	1	STCK	ZAHNRADSATZ, GROSS mit Pos.36
15	0	83248	1	STCK	KURBELTRIEB mit Kugel+Pos.40
16	0	83249	2	STCK	KEGELRAD,GROSS mit Pos.37
17	0	83250	2	STCK	KEGELRAD,KLEIN mit Pos.36
18	0	83251	2	STCK	LAGERSCHALE
19	0	83252	1	STCK	DISTANZRING
20	0	83253	1	STCK	LAGER
21	0	83254	1	STCK	DECKEL FÜR STÜTZWINDE
22	0	83255	1	STCK	ANTRIEBSWELLE
23	0	80100	1	STCK	ANTRIEBSWELLE
24	0	327014	1	STCK	VERBINDUNGSWELLE 1470MM
25	0	189972	1	STCK	VORDERE GEHÄUSESEITE
26	0	83258	2	STCK	LAGER
27	0	83259	1	STCK	ARRETIERUNGSLAGER
28	0	323014	1	STCK	KURBEL 415MM mit Pos.32
32	0	189973	1	STCK	KURBELHÜLSE
33	0	83265	1	STCK	KURBELHALTERUNG
35	0	83268	4	STCK	ZYLINDERSTIFT
36	0	83269	4	STCK	SPANNHÜLSE
37	0	83270	2	STCK	SPANNHÜLSE
38	0	83271	4	STCK	VERSCHLUSSSTOPFEN
39	0	80916	2	STCK	STOPFEN

KÖGEL Fahrzeugwerke AG

Ersatzteilliste

TELESKOP-STÜTZVORRICHTUNG JOST

V300 S-04213 IDENT-NR.332747

Ident-Nr.: 80908
TOS-Nr.: 8989
Erstell-Datum: 06.04.2000

Pos.	Var.	Ident-Nr.	Menge	ME	Bezeichnung
40	0	83273	1	STCK	DRUCKFEDER MIT KUGEL
41	0	83274	4	STCK	SCHRAUBE
42	0	83275	1	STCK	SCHRAUBE KPL mit Scheiben und Mutter
43	0	80547	5	STCK	SPIRALFORMSCHRAUBE
48	0	189974	1	STCK	DECKEL
50	0	80917	1	STCK	SEITE OHNE ANTRIEB - LINKS
51	0	80918	1	STCK	ANTRIEBSSEITE RECHTS

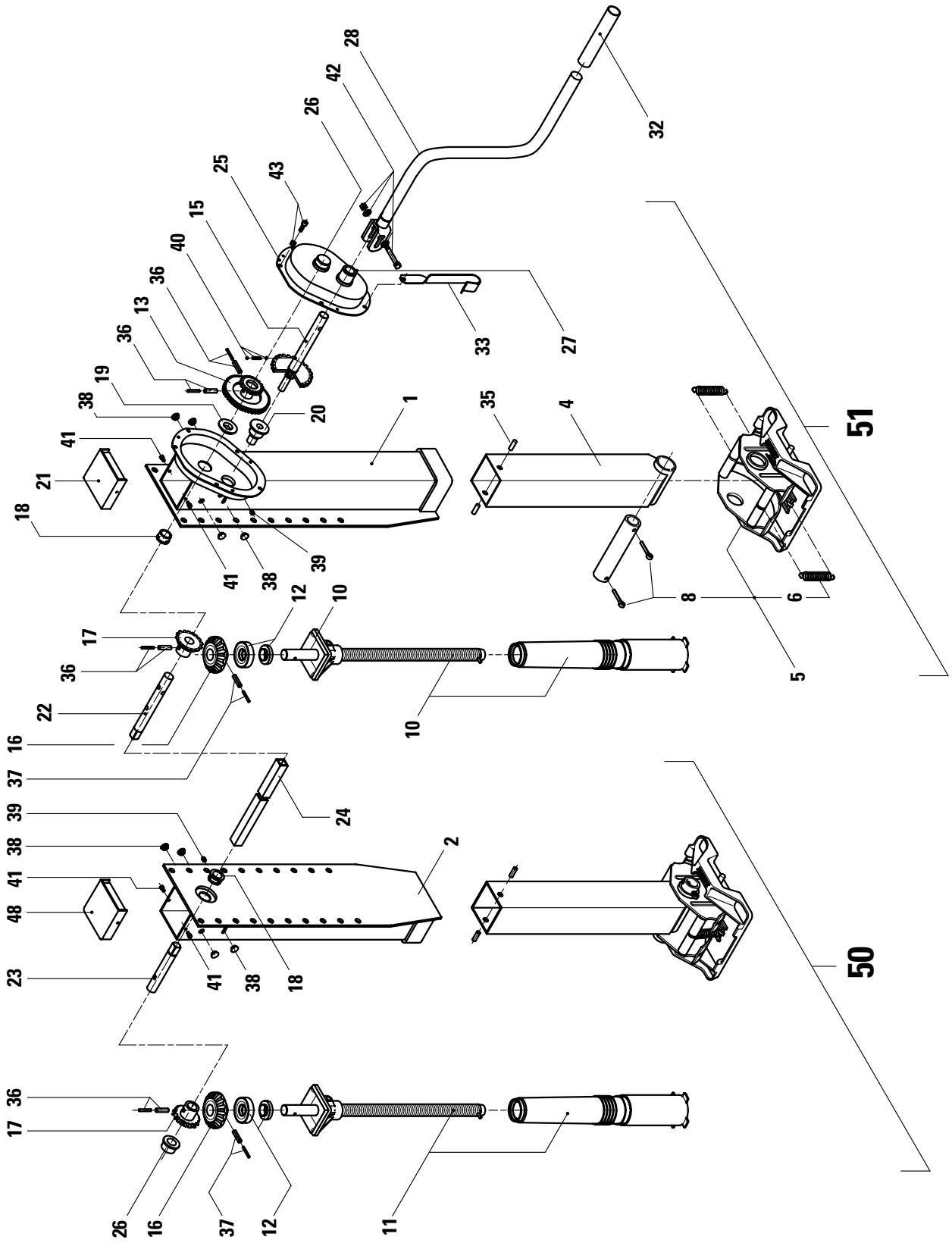
28
42
26
25
43
15
40
36
13
36
19
38
41
21
18
32
33
27
1
20
35
4
51
41
38
39
12
10
17
36
22
16
37
8
6
5
10
24
39
38
41
48
23
2
41
38
18
50
36
17
26
16
37
12
11

KÖGEL Fahrzeugwerke AG

Ersatzteilliste

TELESKOP-STÜTZVORRICHTUNG JOST

V300 S-08213 IDENT-NR.332834

Ident-Nr.: 80907
TOS-Nr.: 8989
Erstell-Datum: 15.06.1998

Pos.	Var.	Ident-Nr.	Menge	ME	Bezeichnung	Bemerkung
1	0	80919	1	STCK	SCHAFT RECHTS	
2	0	80920	1	STCK	SCHAFT LINKS	
4	0	82820	2	STCK	STÜTZROHR	
5	0	82805	2	STCK	S-FUSS KOMPLETT einschl. Pos.6 + 8	
6	0	82806	4	STCK	FEDER FÜR S-FUSS	
8	0	82807	2	STCK	ACHSE FÜR S-FUSS	
10	0	80922	1	STCK	SPINDEL RECHTS KPL. mit Pos.12	
11	0	80923	1	STCK	SPINDEL LINKS KPL. mit Pos.12	
12	0	80546	2	STCK	DRUCKLAGER	
13	0	83246	1	STCK	ZAHNRADSATZ, GROSS mit Pos.36	
15	0	83248	1	STCK	KURBELTRIEB mit Kugel+Pos.40	
16	0	83249	2	STCK	KEGELRAD,GROSS mit Pos.37	
17	0	83250	2	STCK	KEGELRAD,KLEIN mit Pos.36	
18	0	83251	2	STCK	LAGERSCHALE	
19	0	83252	1	STCK	DISTANZRING	
20	0	83253	1	STCK	LAGER	
21	0	83254	1	STCK	DECKEL FÜR STÜTZWINDE	
22	0	83255	1	STCK	ANTRIEBSWELLE	
23	0	80100	1	STCK	ANTRIEBSWELLE	
24	0	83256	1	STCK	VERBINDUNGSWELLE	
25	0	189972	1	STCK	VORDERE GEHÄUSESEITE	
26	0	83258	2	STCK	LAGER	
27	0	83259	1	STCK	ARRETIERUNGSLAGER	
28	0	323014	1	STCK	KURBEL mit Pos.32	
32	0	189973	1	STCK	KURBELHÜLSE	
33	0	83265	1	STCK	KURBELHALTERUNG	
35	0	83268	4	STCK	ZYLINDERSTIFT	
36	0	83269	4	STCK	SPANNHÜLSE	
37	0	83270	2	STCK	SPANNHÜLSE	
38	0	83271	4	STCK	VERSCHLUSSSTOPFEN	
39	0	80916	2	STCK	STOPFEN	

KÖGEL Fahrzeugwerke AG

Ersatzteilliste

TELESKOP-STÜTZVORRICHTUNG JOST

V300 S-08213 IDENT-NR.332834

Ident-Nr.: 80907
TOS-Nr.: 8989
Erstell-Datum: 15.06.1998

Pos.	Var.	Ident-Nr.	Menge	ME	Bezeichnung	Bemerkung
40	0	83273	1	STCK	DRUCKFEDER MIT KUGEL	
41	0	83274	4	STCK	SCHRAUBE	
42	0	83275	1	STCK	SCHRAUBE KPL mit Scheiben und Mutter	
43	0	80547	5	STCK	SPIRALFORMSCHRAUBE	
48	0	189974	1	STCK	DECKEL	
50	0	80924	1	STCK	SEITE OHNE ANTRIEB LINKS	
51	0	80925	1	STCK	ANTRIEBSSEITE RECHTS	

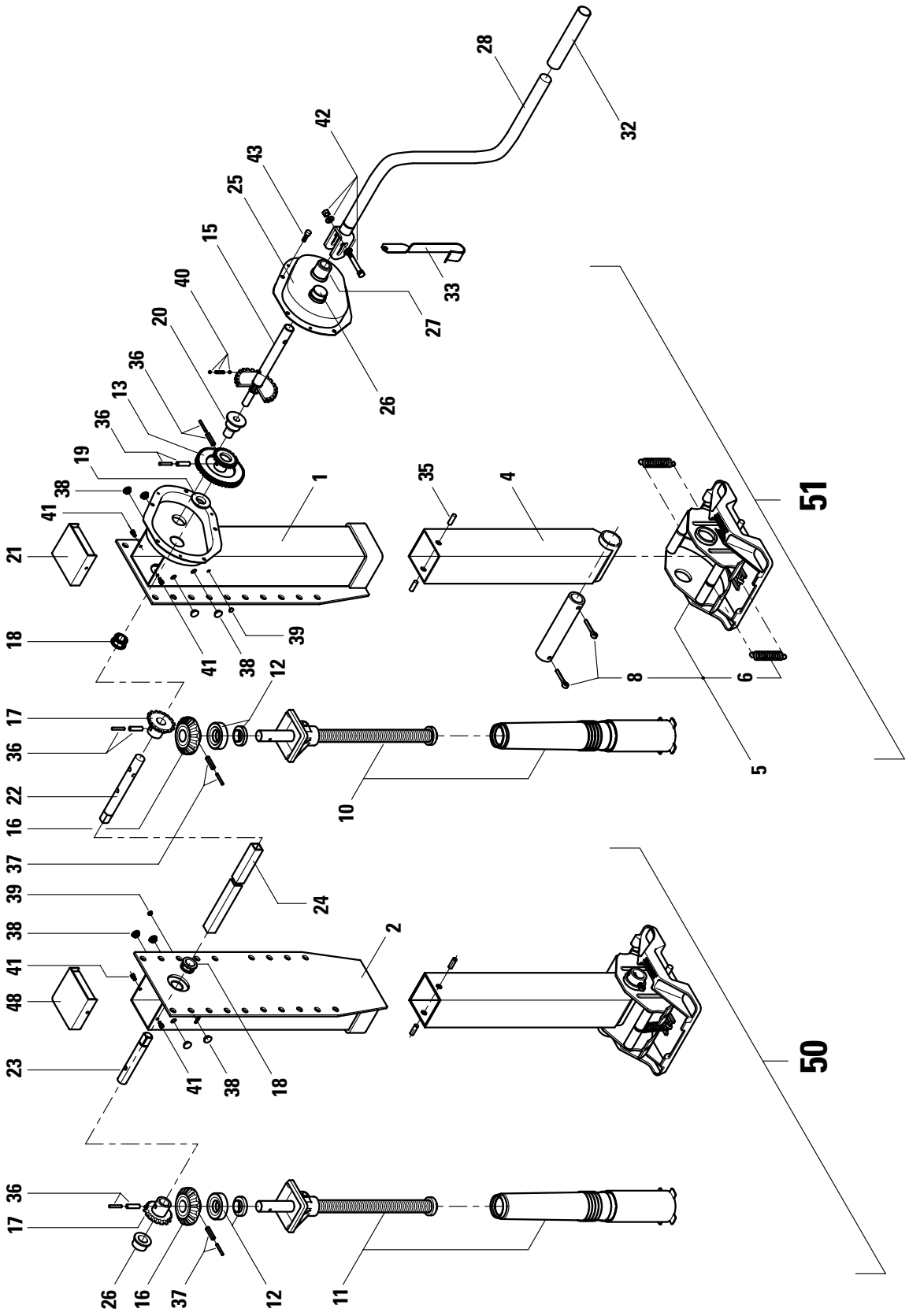
28
32
42
43
25
15
40
20
36
13
36
19
38
41
21
18
1
35
4
51
39
41
38
12
17
36
22
16
37
39
38
41
48
23
24
2
41
38
18
36
17
26
16
37
12
11
10
8
6
5
33
27
26
50

KÖGEL Fahrzeugwerke AG

Ersatzteilliste

TELESKOP-STÜTZVORRICHTUNG JOST

V303 S-04213 IDENT-NR.335321

Ident-Nr.: 80909
TOS-Nr.: 8989
Erstell-Datum: 15.06.1998

Pos.	Var.	Ident-Nr.	Menge	ME	Bezeichnung	Bemerkung
1	0	80929	1	STCK	SCHAFT RECHTS	
2	0	80912	1	STCK	SCHAFT LINKS	
4	0	82819	2	STCK	STÜTZROHR	
5	0	82805	2	STCK	S-FUSS KOMPLETT einschl. Pos.6 + 8	
6	0	82806	4	STCK	FEDER FÜR S-FUSS	
8	0	82807	2	STCK	ACHSE FÜR S-FUSS	
10	0	80544	1	STCK	SPINDEL RECHTS KPL. mit Pos.12	
11	0	80545	1	STCK	SPINDEL LINKS KPL. mit Pos.12	
12	0	80546	2	STCK	DRUCKLAGER	
13	0	83246	1	STCK	ZAHNRADSATZ, GROSS mit Pos.36	
15	0	83248	1	STCK	KURBELTRIEB mit Kugel+Pos.40	
16	0	83249	2	STCK	KEGELRAD,GROSS mit Pos.37	
17	0	83250	2	STCK	KEGELRAD,KLEIN mit Pos.36	
18	0	83251	2	STCK	LAGERSCHALE	
19	0	83252	1	STCK	DISTANZRING	
20	0	83253	1	STCK	LAGER	
21	0	83254	1	STCK	DECKEL FÜR STÜTZWINDE	
22	0	83255	1	STCK	ANTRIEBSWELLE	
23	0	80100	1	STCK	ANTRIEBSWELLE	
24	0	83256	1	STCK	VERBINDUNGSWELLE	
25	0	189972	1	STCK	VORDERE GEHÄUSESEITE	
26	0	83258	2	STCK	LAGER	
27	0	83259	1	STCK	ARRETIERUNGSLAGER	
28	0	323014	1	STCK	KURBEL mit Pos.32	
32	0	189973	1	STCK	KURBELHÜLSE	
33	0	83265	1	STCK	KURBELHALTERUNG	
35	0	83268	4	STCK	ZYLINDERSTIFT	
36	0	83269	4	STCK	SPANNHÜLSE	
37	0	83270	2	STCK	SPANNHÜLSE	
38	0	83271	4	STCK	VERSCHLUSSSTOPFEN	
39	0	80916	2	STCK	STOPFEN	

KÖGEL Fahrzeugwerke AG

Ersatzteilliste

TELESKOP-STÜTZVORRICHTUNG JOST

V303 S-04213 IDENT-NR.335321

Ident-Nr.: 80909
TOS-Nr.: 8989
Erstell-Datum: 15.06.1998

Pos.	Var.	Ident-Nr.	Menge	ME	Bezeichnung	Bemerkung
40	0	83273	1	STCK	DRUCKFEDER MIT KUGEL	
41	0	83274	4	STCK	SCHRAUBE	
42	0	83275	1	STCK	SCHRAUBE KPL mit Scheiben und Mutter	
43	0	80547	5	STCK	SPIRALFORMSCHRAUBE	
48	0	189974	1	STCK	DECKEL	
50	0	80930	1	STCK	SEITE OHNE ANTRIEB - LINKS	
51	0	80931	1	STCK	ANTRIEBSSEITE RECHTS	

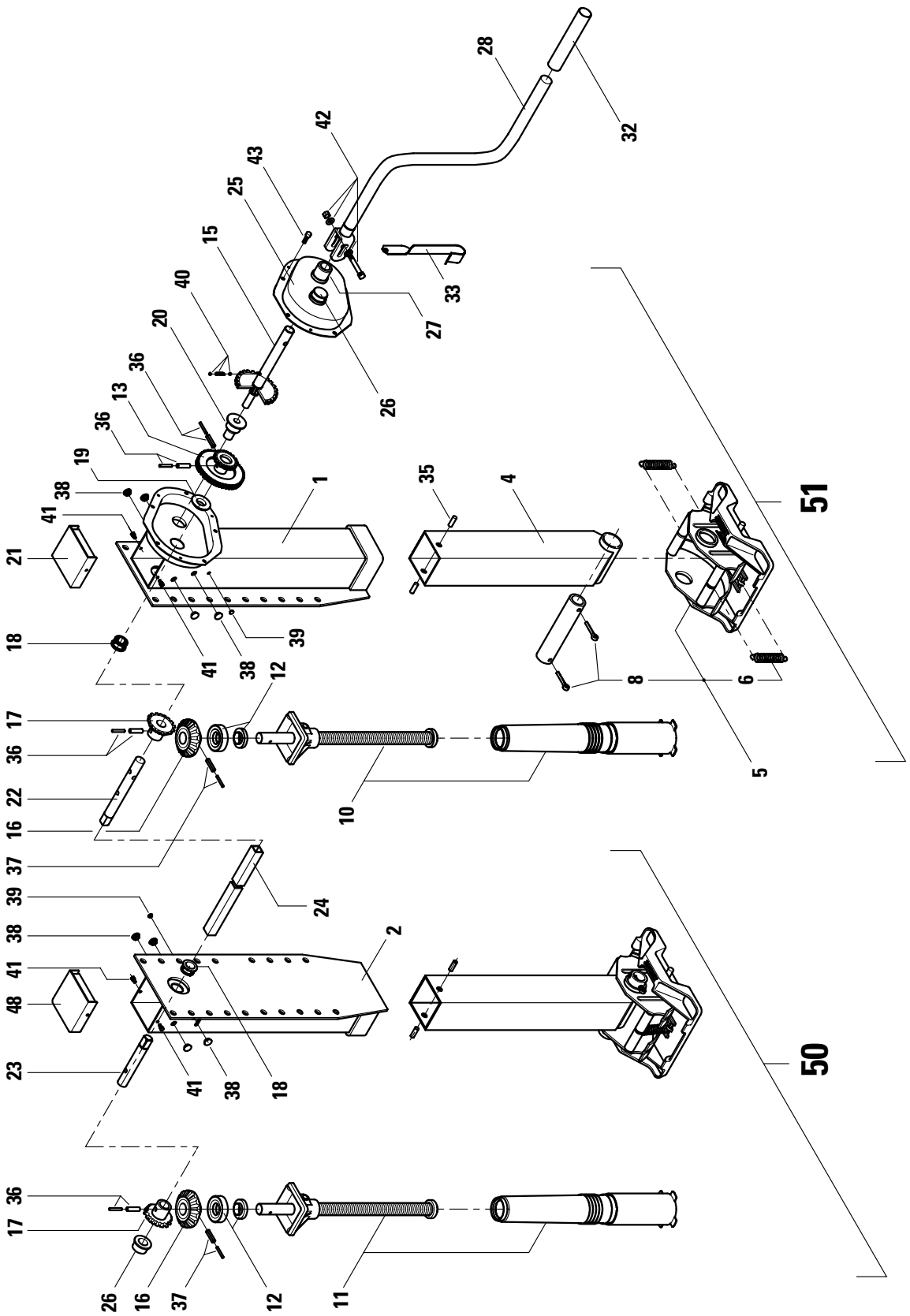
28
32
42
43
25
15
40
20
36
13
36
19
38
41
21
18
17
36
22
16
37
39
38
41
48
23
36
17
26
16
37
12
11
10
24
2
18
41
38
39
12
1
35
4
8
6
5
33
27
26
51
50

KÖGEL Fahrzeugwerke AG

Ersatzteilliste

TELESKOP-STÜTZVORRICHTUNG JOST

V303 S-08213 IDENT-NR.335322

Ident-Nr.: 80910
TOS-Nr.: 8989
Erstell-Datum: 15.06.1998

Pos.	Var.	Ident-Nr.	Menge	ME	Bezeichnung	Bemerkung
1	0	80926	1	STCK	SCHAFT RECHTS	
2	0	80920	1	STCK	SCHAFT LINKS	
4	0	82820	2	STCK	STÜTZROHR	
5	0	82805	2	STCK	S-FUSS KOMPLETT einschl. Pos.6 + 8	
6	0	82806	4	STCK	FEDER FÜR S-FUSS	
8	0	82807	2	STCK	ACHSE FÜR S-FUSS	
10	0	80922	1	STCK	SPINDEL RECHTS KPL. mit Pos.12	
11	0	80923	1	STCK	SPINDEL LINKS KPL. mit Pos.12	
12	0	80546	2	STCK	DRUCKLAGER	
13	0	83246	1	STCK	ZAHNRADSATZ, GROSS mit Pos.36	
15	0	83248	1	STCK	KURBELTRIEB mit Kugel+Pos.4012	
16	0	83249	2	STCK	KEGELRAD,GROSS mit Pos.37	
17	0	83250	2	STCK	KEGELRAD,KLEIN mit Pos.36	
18	0	83251	2	STCK	LAGERSCHALE	
19	0	83252	1	STCK	DISTANZRING	
20	0	83253	1	STCK	LAGER	
21	0	83254	1	STCK	DECKEL FÜR STÜTZWINDE	
22	0	83255	1	STCK	ANTRIEBSWELLE	
23	0	80100	1	STCK	ANTRIEBSWELLE	
24	0	83256	1	STCK	VERBINDUNGSWELLE	
25	0	189972	1	STCK	VORDERE GEHÄUSESEITE	
26	0	83258	2	STCK	LAGER	
27	0	83259	1	STCK	ARRETIERUNGSLAGER	
28	0	323014	1	STCK	KURBEL mit Pos.32	
32	0	189973	1	STCK	KURBELHÜLSE	
33	0	83265	1	STCK	KURBELHALTERUNG	
35	0	83268	4	STCK	ZYLINDERSTIFT	
36	0	83269	4	STCK	SPANNHÜLSE	
37	0	83270	2	STCK	SPANNHÜLSE	
38	0	83271	4	STCK	VERSCHLUSSSTOPFEN	
39	0	80916	2	STCK	STOPFEN	

KÖGEL Fahrzeugwerke AG

Ersatzteilliste

TELESKOP-STÜTZVORRICHTUNG JOST

V303 S-08213 IDENT-NR.335322

Ident-Nr.: 80910
TOS-Nr.: 8989
Erstell-Datum: 15.06.1998

Pos.	Var.	Ident-Nr.	Menge	ME	Bezeichnung	Bemerkung
40	0	83273	1	STCK	DRUCKFEDER MIT KUGEL	
41	0	83274	4	STCK	SCHRAUBE	
42	0	83275	1	STCK	SCHRAUBE KPL mit Scheiben und Mutter	
43	0	80547	5	STCK	SPIRALFORMSCHRAUBE	
48	0	189974	1	STCK	DECKEL	
50	0	80927	1	STCK	SEITE OHNE ANTRIEB - LINKS	
51	0	80928	1	STCK	ANTRIEBSSEITE RECHTS	

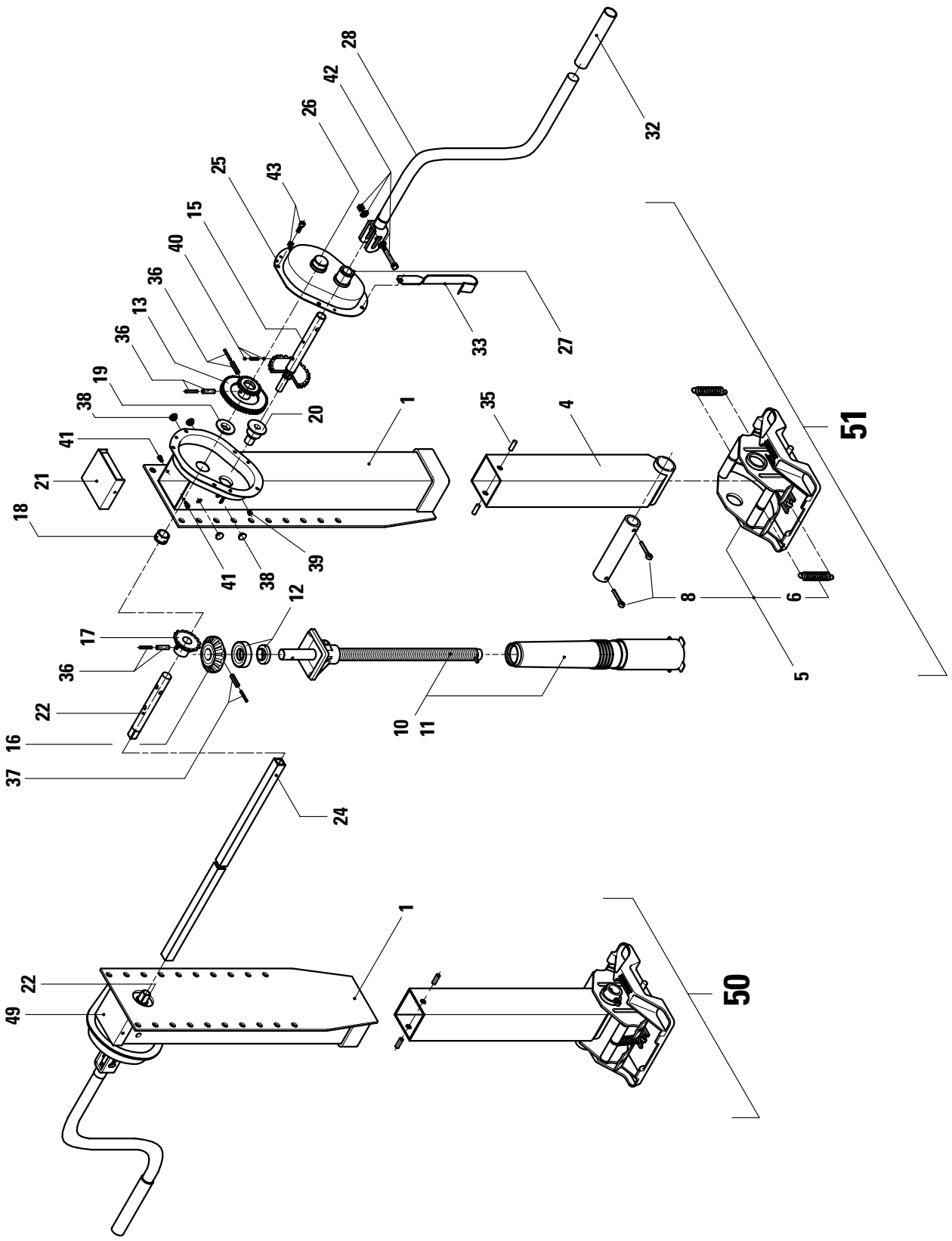
28
42
26
25
43
15
40
36
13
36
19
38
41
21
18
41
38
39
12
17
36
22
16
37
24
22
49
1
20
1
35
4
33
27
32
8
6
5
10
11
51
50

KÖGEL Fahrzeugwerke AG

Ersatzteilliste

TELESKOP-STÜTZVORRICHTUNG JOST

V340 S-02213 IDENT-NR.332589

Ident-Nr.: 80595
TOS-Nr.: 8989
Erstell-Datum: 15.06.1998

Pos.	Var.	Ident-Nr.	Menge	ME	Bezeichnung	Bemerkung
1	0	80589	2	STCK	SCHAFT RECHTS + LINKS	
4	0	82818	2	STCK	STÜTZROHR	
5	0	82805	2	STCK	S-FUSS KOMPLETT einschl. Pos.6 + 8	
6	0	82806	4	STCK	FEDER FÜR S-FUSS	
8	0	82807	2	STCK	ACHSE FÜR S-FUSS	
10	0	80591	1	STCK	SPINDEL RECHTS mit Pos.12	
11	0	80592	1	STCK	SPINDEL LINKS mit Pos.12	
12	0	80546	2	STCK	DRUCKLAGER	
13	0	83246	2	STCK	ZAHNRADSATZ, GROSS mit Pos.36	
15	0	83248	2	STCK	KURBELTRIEB mit Kugel+Pos.40	
16	0	83249	2	STCK	KEGELRAD,GROSS mit Pos.37	
17	0	83250	2	STCK	KEGELRAD,KLEIN mit Pos.36	
18	0	83251	2	STCK	LAGERSCHALE	
19	0	83252	2	STCK	DISTANZRING	
20	0	83253	2	STCK	LAGER	
21	0	83254	1	STCK	DECKEL FÜR STÜTZWINDE	
22	0	83255	2	STCK	ANTRIEBSWELLE	
24	0	83256	1	STCK	VERBINDUNGSWELLE	
25	0	80593	2	STCK	VORDERE GEHÄUSESEITE	
26	0	83258	2	STCK	LAGER	
27	0	83259	2	STCK	ARRETIERUNGSLAGER	
28	0	323014	2	STCK	KURBEL mit Pos.32	
32	0	189973	2	STCK	KURBELHÜLSE	
33	0	83265	2	STCK	KURBELHALTERUNG	
35	0	83268	4	STCK	ZYLINDERSTIFT	
36	0	83269	6	STCK	SPANNHÜLSE	
37	0	83270	2	STCK	SPANNHÜLSE	
38	0	83271	4	STCK	VERSCHLUSSSTOPFEN	
39	0	83272	2	STCK	KEGEL-SCHMIERNIPPEL	
40	0	83273	2	STCK	DRUCKFEDER MIT KUGEL	
41	0	83274	4	STCK	SCHRAUBE	

KÖGEL Fahrzeugwerke AG

Ersatzteilliste.

TELESKOP-STÜTZVORRICHTUNG JOST

V340 S-02213 IDENT-NR.332589

Ident-Nr.: 80595
TOS-Nr.: 8989
Erstell-Datum: 15.06.1998

Pos.	Var.	Ident-Nr.	Menge	ME	Bezeichnung	Bemerkung
42	0	83275	2	STCK	SCHRAUBE KPL mit Scheiben und Mutter	
43	0	80547	10	STCK	SPIRALFORMSCHRAUBE	
49	0	80594	1	STCK	DECKEL FÜR STÜTZWINDE	
50	0	80936	1	STCK	ANTRIEBSSEITE LINKS	
51	0	80937	1	STCK	ANTRIEBSSEITE RECHTS	

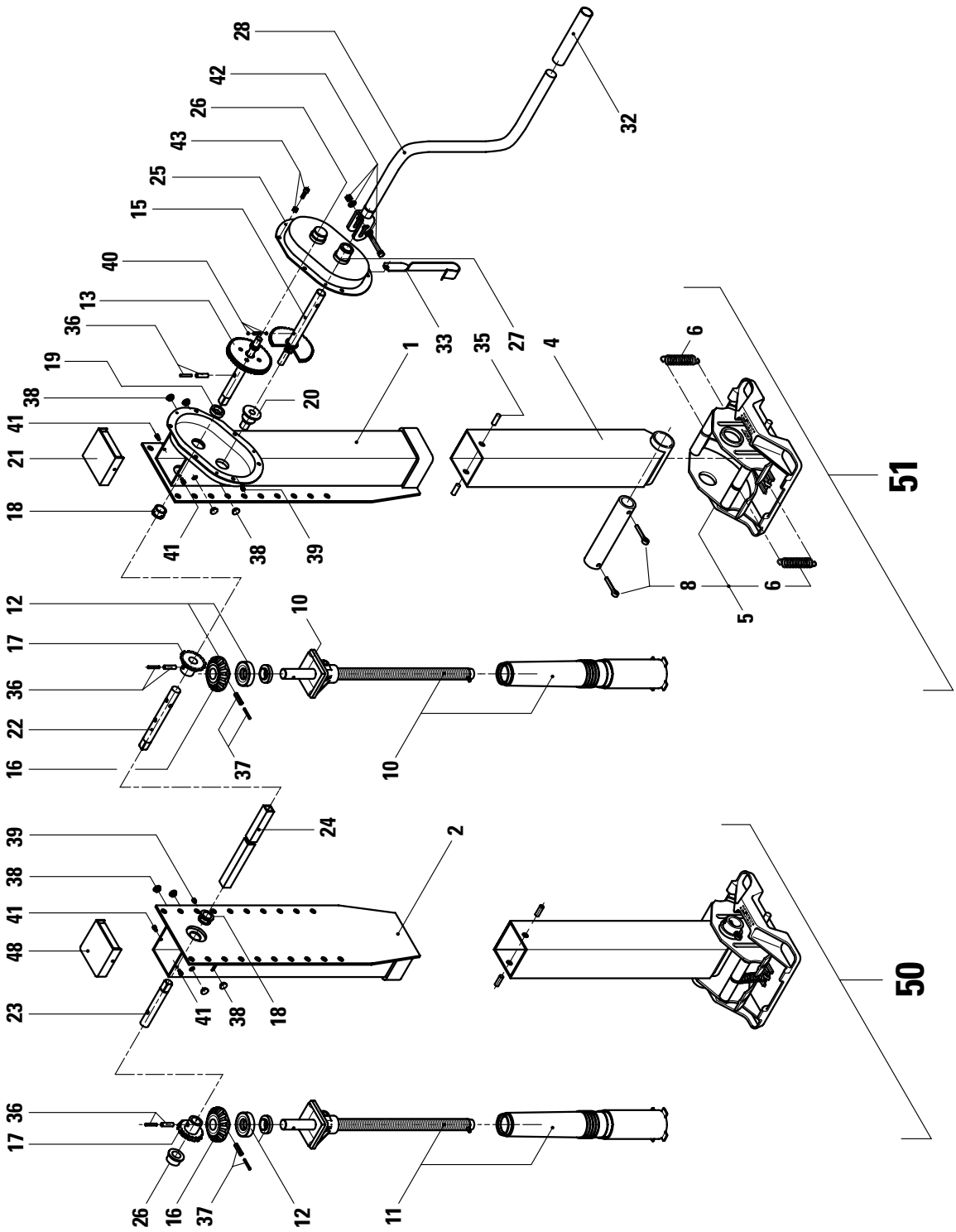
28
42
26
43
25
15
40
13
36
19
38
41
21
18
41
38
39
1
20
33
35
27
4
6
8
6
5
51
12
17
36
22
16
37
10
10
39
38
41
48
23
41
38
18
24
2
50
36
17
26
16
37
12
11

KÖGEL Fahrzeugwerke AG

Ersatzteilliste

TELESKOP-STÜTZVORRICHTUNG JOST

V300 S-02213 IDENT-NR.332748

Ident-Nr.: 80488
TOS-Nr.: 8989
Erstell-Datum: 09.04.2001

Pos.	Var.	Ident-Nr.	Menge	ME	Bezeichnung
1	0	189179	1	STCK	SCHAFT, RECHTS
2	0	189180	1	STCK	SCHAFT, LINKS
4	0	82818	2	STCK	STÜTZROHR
5	0	82805	2	STCK	S-FUSS KOMPLETT einschl. Pos.6 + 8
6	0	82806	4	STCK	FEDER FÜR S-FUSS
8	0	82807	2	STCK	ACHSE FÜR S-FUSS
10	0	189970	1	STCK	SPINDEL RECHTS KPL. mit Pos.12
11	0	189971	1	STCK	SPINDEL LINKS KPL. mit Pos.12
12	0	80546	2	STCK	DRUCKLAGER
13	0	80116	1	STCK	ZAHNRADSATZ, GROSS mit Pos.36
15	0	80117	1	STCK	KURBELTRIEB mit Kugel+Pos.40
16	0	83249	2	STCK	KEGELRAD,GROSS mit Pos.37
17	0	83250	2	STCK	KEGELRAD,KLEIN mit Pos.36
18	0	83251	2	STCK	LAGERSCHALE
19	0	83252	1	STCK	DISTANZRING
20	0	83253	1	STCK	LAGER
21	0	83254	1	STCK	DECKEL FÜR STÜTZWINDE
22	0	83255	1	STCK	ANTRIEBSWELLE
23	0	80100	1	STCK	ANTRIEBSWELLE
24	0	83256	1	STCK	VERBINDUNGSWELLE
25	0	80118	1	STCK	VORDERE GEHÄUSESEITE
26	0	83258	2	STCK	LAGER
27	0	83259	1	STCK	ARRETIERUNGSLAGER
28	0	323014	1	STCK	KURBEL 415MM mit Pos.32
32	0	189973	1	STCK	KURBELHÜLSE
33	0	83265	1	STCK	KURBELHALTERUNG
35	0	83268	4	STCK	ZYLINDERSTIFT
36	0	83269	4	STCK	SPANNHÜLSE
37	0	83270	2	STCK	SPANNHÜLSE
38	0	83271	4	STCK	VERSCHLUSSSTOPFEN
39	0	83272	2	STCK	KEGEL-SCHMIERNIPPEL

KÖGEL Fahrzeugwerke AG

Ersatzteilliste

TELESKOP-STÜTZVORRICHTUNG JOST

V300 S-02213 IDENT-NR.332748

Ident-Nr.: 80488
TOS-Nr.: 8989
Erstell-Datum: 09.04.2001

Pos.	Var.	Ident-Nr.	Menge	ME	Bezeichnung
40	0	83273	1	STCK	DRUCKFEDER MIT KUGEL
41	0	83274	4	STCK	SCHRAUBE
42	0	83275	1	STCK	SCHRAUBE KPL mit Scheiben und Mutter
43	0	80547	5	STCK	SPIRALFORMSCHRAUBE
48	0	189974	1	STCK	DECKEL
50	0	80904	1	STCK	SEITE OHNE ANTRIEB - LINKS
51	0	80905	1	STCK	ANTRIEBSSEITE RECHTS

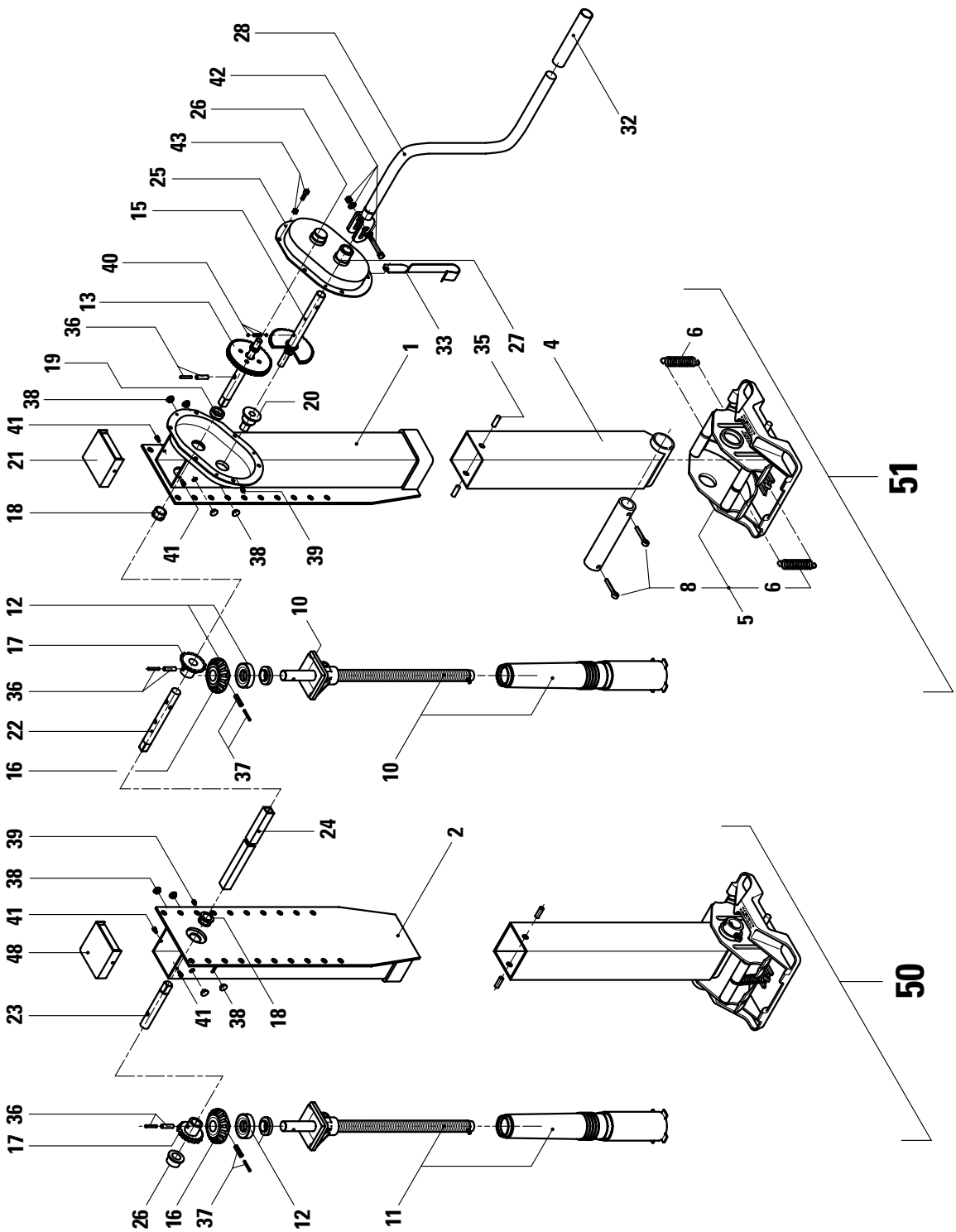
28
42
26
43
25
15
40
13
36
19
38
41
21
18
41
38
39
12
17
36
22
16
37
10
10
39
38
41
48
23
41
38
18
24
2
36
17
26
16
37
12
11
32
33
27
35
4
6
20
1
8
6
5
51
50

KÖGEL Fahrzeugwerke AG

Ersatzteilliste

TELESKOP-STÜTZVORRICHTUNG JOST

V300 S-04213 IDENT-NR.332747

Ident-Nr.: 80540
TOS-Nr.: 8989
Erstell-Datum: 09.04.2001

Pos.	Var.	Ident-Nr.	Menge	ME	Bezeichnung
1	0	80541	1	STCK	SCHAFT RECHTS
2	0	80542	1	STCK	SCHAFT LINKS
4	0	82819	2	STCK	STÜTZROHR
5	0	82805	2	STCK	S-FUSS KOMPLETT einschl. Pos.6 + 8
6	0	82806	4	STCK	FEDER FÜR S-FUSS
8	0	82807	2	STCK	ACHSE FÜR S-FUSS
10	0	80544	1	STCK	SPINDEL RECHTS KPL. mit Pos.12
11	0	80545	1	STCK	SPINDEL LINKS KPL. mit Pos.12
12	0	80546	2	STCK	DRUCKLAGER
13	0	80116	1	STCK	ZAHNRADSATZ, GROSS mit Pos.36
15	0	80117	1	STCK	KURBELTRIEB mit Kugel+Pos.40
16	0	83249	2	STCK	KEGELRAD,GROSS mit Pos.37
17	0	83250	2	STCK	KEGELRAD,KLEIN mit Pos.36
18	0	83251	2	STCK	LAGERSCHALE
19	0	83252	1	STCK	DISTANZRING
20	0	83253	1	STCK	LAGER
21	0	83254	1	STCK	DECKEL FÜR STÜTZWINDE
22	0	83255	1	STCK	ANTRIEBSWELLE
23	0	80100	1	STCK	ANTRIEBSWELLE
24	0	83256	1	STCK	VERBINDUNGSWELLE
25	0	80118	1	STCK	VORDERE GEHÄUSESEITE
26	0	83258	2	STCK	LAGER
27	0	83259	1	STCK	ARRETIERUNGSLAGER
28	0	323014	1	STCK	KURBEL 415MM mit Pos.32
32	0	189973	1	STCK	KURBELHÜLSE
33	0	83265	1	STCK	KURBELHALTERUNG
35	0	83268	4	STCK	ZYLINDERSTIFT
36	0	83269	4	STCK	SPANNHÜLSE
37	0	83270	2	STCK	SPANNHÜLSE
38	0	83271	4	STCK	VERSCHLUSSSTOPFEN
39	0	83272	2	STCK	KEGEL-SCHMIERNIPPEL

KÖGEL Fahrzeugwerke AG

Ersatzteilliste

TELESKOP-STÜTZVORRICHTUNG JOST

V300 S-04213 IDENT-NR.332747

Ident-Nr.: 80540
TOS-Nr.: 8989
Erstell-Datum: 09.04.2001

Pos.	Var.	Ident-Nr.	Menge	ME	Bezeichnung
40	0	83273	1	STCK	DRUCKFEDER MIT KUGEL
41	0	83274	4	STCK	SCHRAUBE
42	0	83275	1	STCK	SCHRAUBE KPL mit Scheiben und Mutter
43	0	80547	5	STCK	SPIRALFORMSCHRAUBE
48	0	189974	1	STCK	DECKEL
50	0	80917	1	STCK	SEITE OHNE ANTRIEB - LINKS
51	0	80918	1	STCK	ANTRIEBSSEITE RECHTS

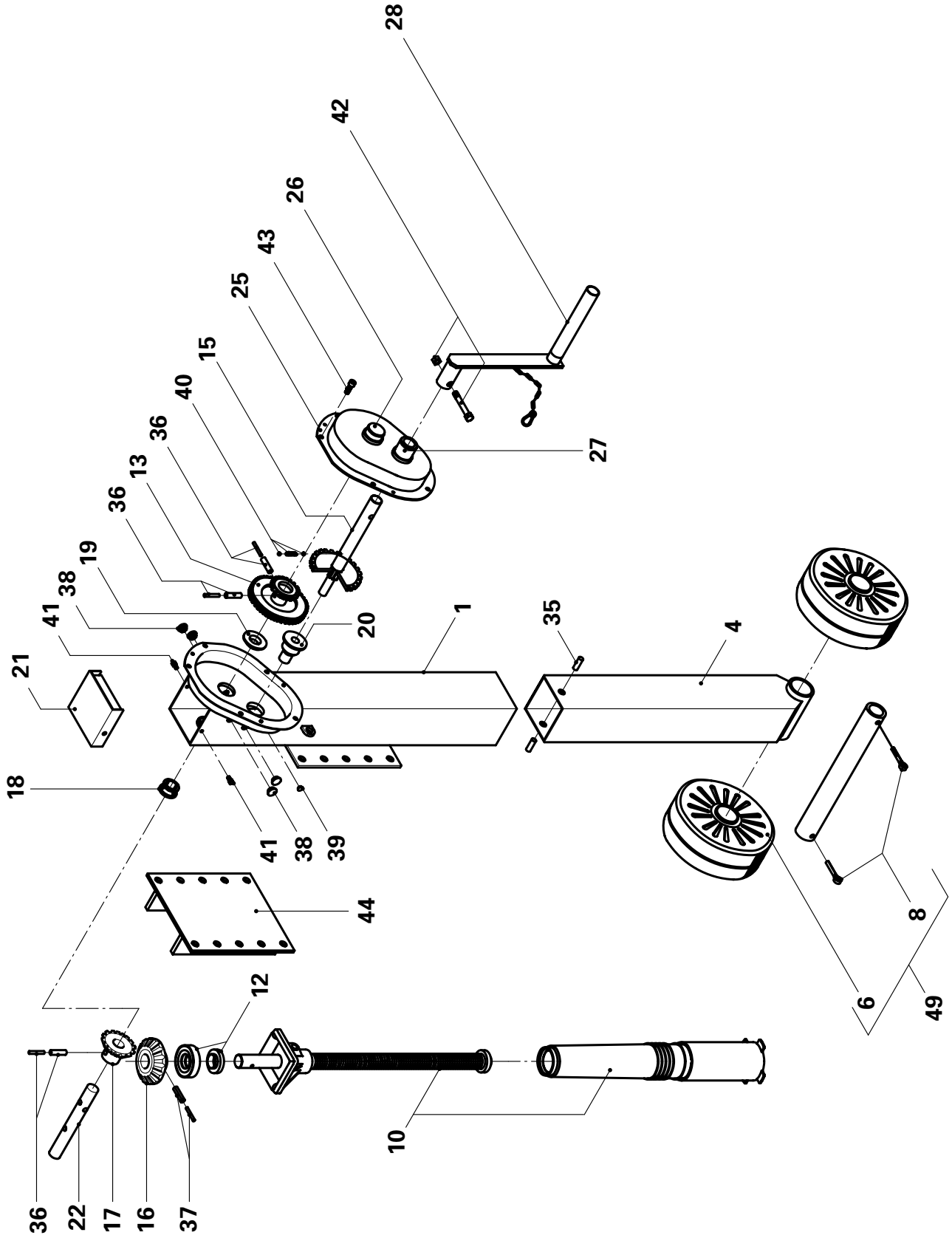
28
42
26
43
25
15
40
36
13
36
19
38
41
21
18
41
38
39
44
12
36
22
17
16
37
10
1
20
35
4
27
6
8
49

KÖGEL Fahrzeugwerke AG

Ersatzteilliste

TELESKOP-STÜTZVORRICHTUNG JOST

TW 300R IDENT-NR.332644

Ident-Nr.: 800421
TOS-Nr.: 8989
Erstell-Datum: 25.01.1999

Pos.	Var.	Ident-Nr.	Menge	ME	Bezeichnung
1	0	800422	1	STCK	SCHAFT RECHTS
4	0	800423	1	STCK	STÜTZROHR
6	0	800424	2	STCK	LAUFROLLE
8	0	800425	1	STCK	ACHSE FÜR LAUFROLLEN KOMPLETT
10	0	800426	1	STCK	SPINDEL RECHTS KOMPLETT mit Pos.12
12	0	80546	2	STCK	DRUCKLAGER
13	0	83246	1	STCK	ZAHNRADSATZ, GROSS mit Pos.36
15	0	800427	1	STCK	KURBELTRIEB mit Kugel+Pos.40
16	0	83249	2	STCK	KEGELRAD,GROSS mit Pos.37
17	0	83250	2	STCK	KEGELRAD,KLEIN mit Pos.36
18	0	800428	1	STCK	LAGERSCHALE
19	0	83252	1	STCK	DISTANZRING
20	0	83253	1	STCK	LAGER
21	0	83254	1	STCK	DECKEL FÜR STÜTZWINDE
22	0	800429	1	STCK	ANTRIEBSWELLE
25	0	189972	1	STCK	VORDERE GEHÄUSESEITE
26	0	83258	2	STCK	LAGER
27	0	83259	1	STCK	ARRETIERUNGSLAGER
28	0	800430	1	STCK	KURBEL
35	0	83268	4	STCK	ZYLINDERSTIFT
36	0	83269	4	STCK	SPANNHÜLSE
37	0	83270	2	STCK	SPANNHÜLSE
38	0	83271	4	STCK	VERSCHLUSSSTOPFEN
39	0	80916	2	STCK	STOPFEN
40	0	83273	1	STCK	DRUCKFEDER MIT KUGEL
41	0	83274	4	STCK	SCHRAUBE
42	0	800431	1	STCK	SCHRAUBE UND MUTTER
43	0	80547	5	STCK	SPIRALFORMSCHRAUBE
49	0	800432	1	STCK	ACHSE UND LAUFROLLEN KOMPLETT inclusive Positionen:6 und 8

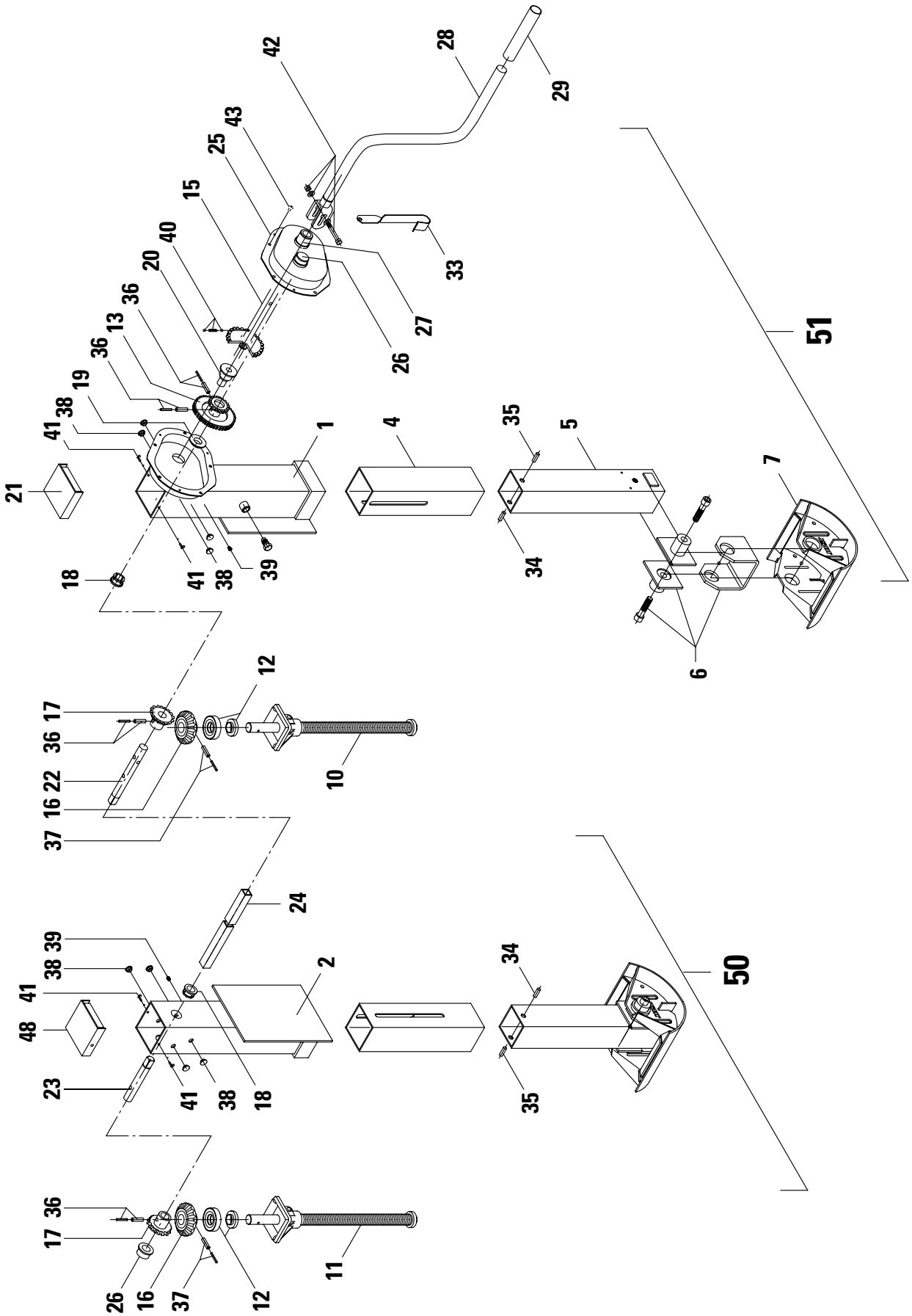
42
28
29
43
25
15
40
20
36
13
36
19
38
41
21
18
41
38
39
1
4
35
5
7
34
6
51
33
27
26
12
17
36
22
16
37
10
24
39
38
41
48
23
41
38
18
2
34
35
50
36
17
26
16
37
12
11

KÖGEL Fahrzeugwerke AG

Ersatzteilliste

TELESKOP-STÜTZVORRICHTUNG JOST

ME 203 A-00317 IDENT-NR.342673

Ident-Nr.: 801091
TOS-Nr.: 8989
Erstell-Datum: 26.06.2000

Pos.	Var.	Ident-Nr.	Menge	ME	Bezeichnung
1	0	801096	1	STCK	SCHAFT RECHTS
2	0	801095	1	STCK	SCHAFT LINKS
4	0	801097	2	STCK	SCHIEBESCHAFT
5	0	801098	2	STCK	STÜTZROHR
6	0	801099	2	STCK	FUSSAUFNAHME KOMPLETT
7	0	801101	2	STCK	RADSEGMENT
10	0	801103	1	STCK	SPINDEL RECHTS KOMPLETT mit Pos.12
11	0	801102	1	STCK	SPINDEL LINKS KOMPLETT mit Pos.12
12	0	80546	2	STCK	DRUCKLAGER
13	0	83246	1	STCK	ZAHNRADSATZ, GROSS mit Pos.36
15	0	83248	1	STCK	KURBELTRIEB mit Kugel+Pos.40
16	0	83249	2	STCK	KEGELRAD,GROSS mit Pos.37
17	0	83250	2	STCK	KEGELRAD,KLEIN mit Pos.36
18	0	83251	2	STCK	LAGERSCHALE
19	0	83252	1	STCK	DISTANZRING
20	0	83253	1	STCK	LAGER
21	0	83254	1	STCK	DECKEL FÜR STÜTZWINDE
22	0	83255	1	STCK	ANTRIEBSWELLE
23	0	80100	1	STCK	ANTRIEBSWELLE
24	0	83256	1	STCK	VERBINDUNGSWELLE
25	0	801094	1	STCK	VORDERE GEHÄUSESEITE
26	0	83258	2	STCK	LAGER
27	0	83259	1	STCK	ARRETIERUNGSLAGER
28	0	83260	1	STCK	STANDARDKURBEL mit Pos.29
29	0	189973	1	STCK	KURBELHÜLSE
33	0	83265	1	STCK	KURBELHALTERUNG
34	0	801104	2	STCK	GEWINDESTIFT
35	0	83268	2	STCK	ZYLINDERSTIFT
36	0	83269	4	STCK	SPANNHÜLSE
37	0	83270	2	STCK	SPANNHÜLSE
38	0	83271	4	STCK	VERSCHLUSSSTOPFEN

KÖGEL Fahrzeugwerke AG

Ersatzteilliste

TELESKOP-STÜTZVORRICHTUNG JOST

ME 203 A-00317 IDENT-NR.342673

Ident-Nr.: 801091
TOS-Nr.: 8989
Erstell-Datum: 26.06.2000

Pos.	Var.	Ident-Nr.	Menge	ME	Bezeichnung
39	0	83272	2	STCK	KEGEL-SCHMIERNIPPEL
40	0	83273	1	STCK	DRUCKFEDER MIT KUGEL
41	0	83274	4	STCK	SCHRAUBE
42	0	83275	1	STCK	SCHRAUBE KPL mit Scheiben und Mutter
43	0	80547	5	STCK	SPIRALFORMSCHRAUBE
48	0	189974	1	STCK	DECKEL
50	0	801092	1	STCK	STÜTZE LINKS
51	0	801093	1	STCK	STÜTZE RECHTS

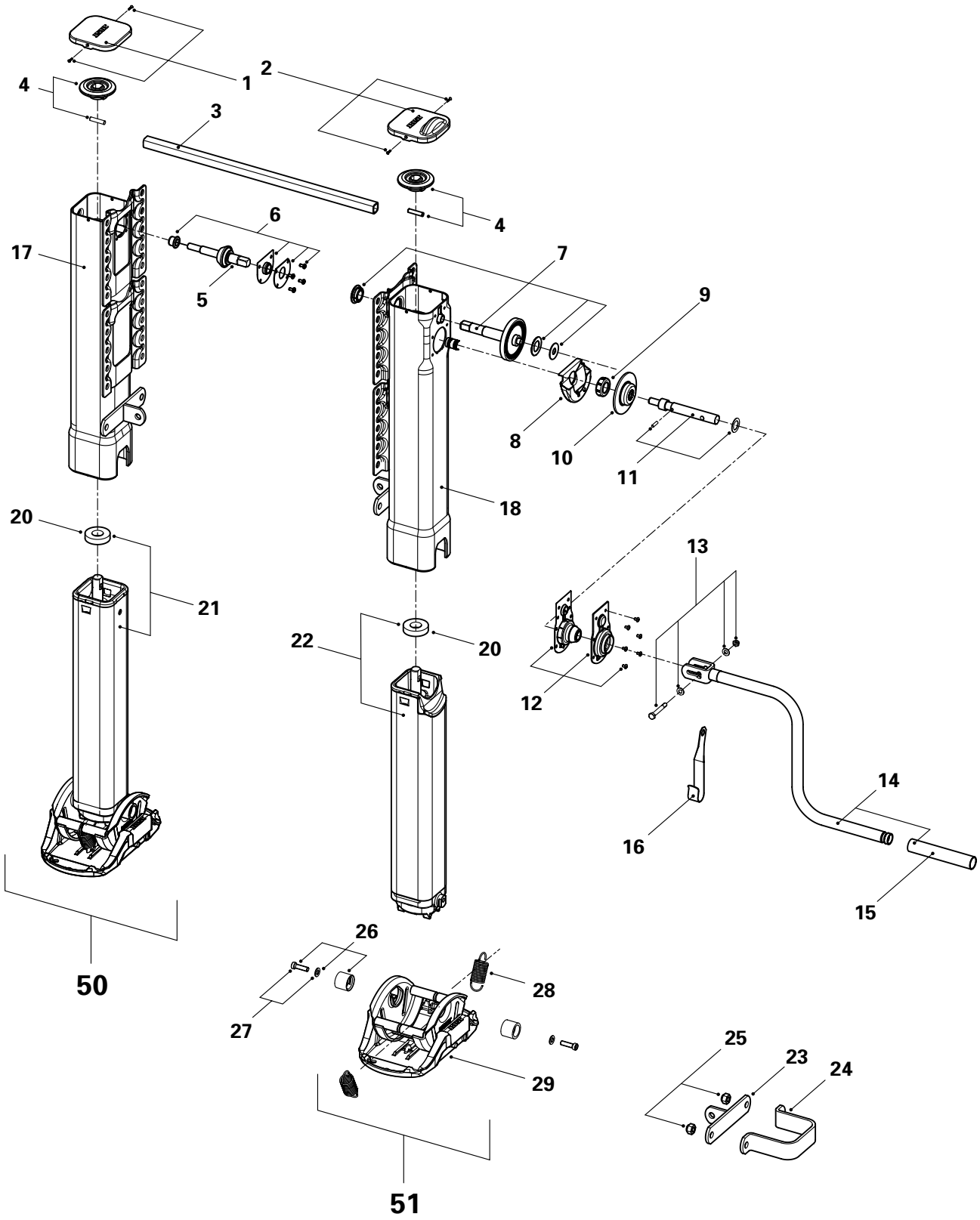
1
2
3
4
4
5
6
7
8
9
10
11
12
13
14
15
16
17
18
20
20
21
22
23
24
25
26
27
28
29
50
51

KÖGEL Fahrzeugwerke AG

Ersatzteilliste

TELESKOP-STÜTZVORRICHTUNG JOST

TYP "MODUL" IDENT-NR. 344960

Ident-Nr.: 800935
TOS-Nr.: 8989
Erstell-Datum: 28.11.2000

Pos.	Var.	Ident-Nr.	Menge	ME	Bezeichnung
1	0	800976	1	STCK	DECKEL LI.SEITE M.SCHRAUBEN
2	0	800977	1	STCK	DECKEL RE.SEITE M.SCHRAUBEN
3	0	344972	1	STCK	VERBINDUNGSWELLE 1430MM
4	0	800983	2	STCK	KEGELRAD MIT BOLZEN
5	0	800987	1	STCK	WELLE
6	0	800978	1	STCK	LAGERUNG,VOLLST.
7	0	800991	1	STCK	WELLE M.LAGERUNG
8	0	800988	1	STCK	FETTWANNE
9	0	800979	1	STCK	RING
10	0	800984	1	STCK	ZAHNRAD
11	0	800989	1	STCK	WELLE,VOLLST.
12	0	800980	1	STCK	LAGERHALTER,VOLLST.
13	0	800993	1	STCK	SCHRAUBEN, SCHEIBEN, MUTTERN
14	0	344973	1	STCK	KURBEL OHNE HALTER 520MM mit Pos. 15
15	0	800995	1	STCK	KURBELHÜLSE
16	0	800997	1	STCK	KURBELHALTER GROSS
17	0	800981	1	STCK	SCHAFT LINKS
18	0	800982	1	STCK	SCHAFT RECHTS
20	0	801201	2	STCK	AXIALLAGER
21	0	800985	1	STCK	INNENROHR LINKS
22	0	800986	1	STCK	INNENROHR RECHTS
23	0	800998	2	STCK	WINKEL
24	0	800999	2	STCK	KLEMMVORRICHTUNG MIT WINKEL mit Pos. 23, 25
25	0	801200	2	STCK	VERSCHRAUBUNG
26	0	800992	2	STCK	VERSCHRAUBUNG
27	0	800994	4	STCK	SCHRAUBE M.SCHEIBE
28	0	800996	4	STCK	FEDER
29	0	800990	2	STCK	S-FUSS,KOMPLETT mit Pos. 26, 27, 28
50	0	801203	1	STCK	STÜTZWINDE LINKS, OHNE ANTRIEB
51	0	801202	1	STCK	STÜTZWINDE RECHTS, MIT ANTRIEB

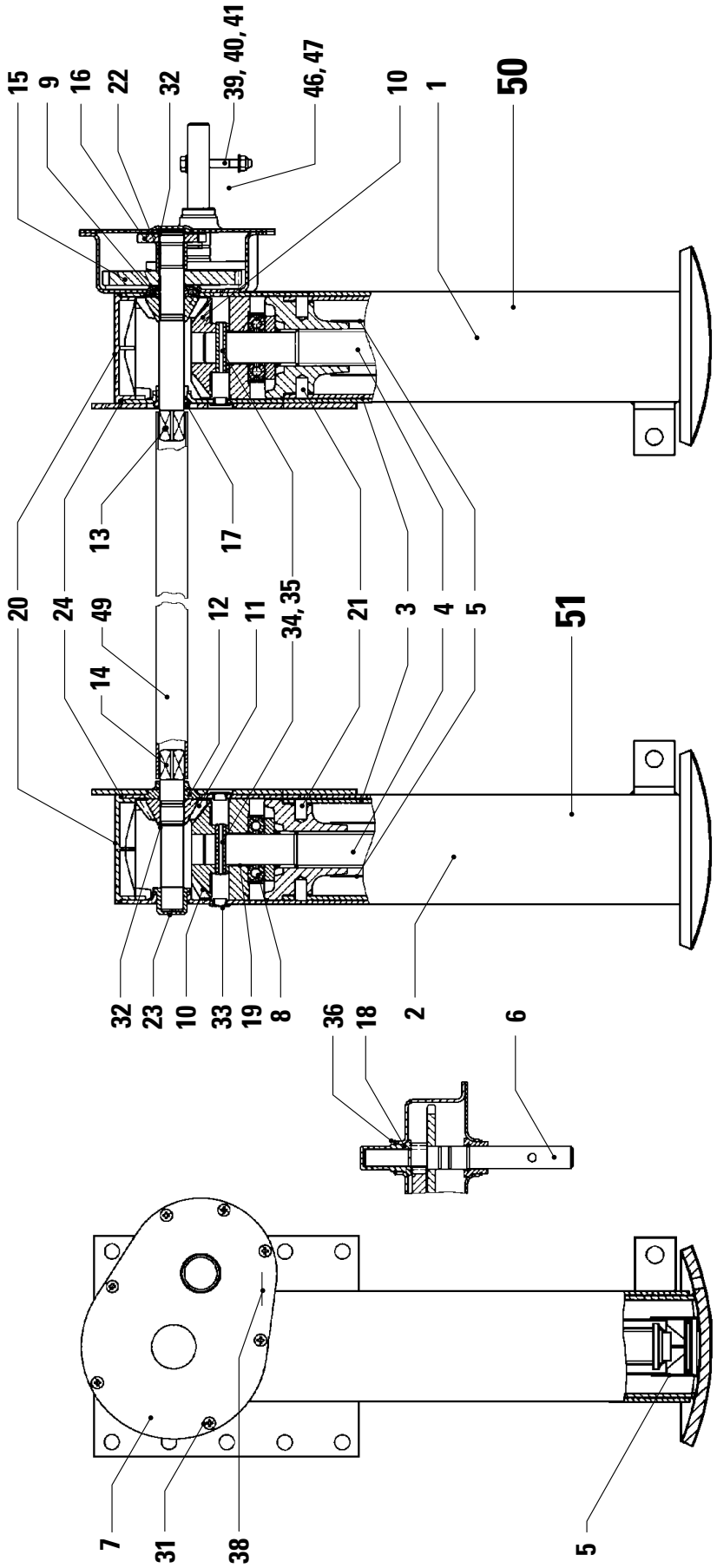
15
9
16
22
32
39, 40, 41
46, 47
10
1
50
13
17
20
24
49
12
11
34, 35
21
3
4
5
51
14
32
23
10
33
19
8
36
18
2
6
7
31
38
5

KÖGEL Fahrzeugwerke AG

Ersatzteilliste

STÜTZEINRICHTUNG HAACON

1020 BH:600 ID-NR. 322 848

Ident-Nr.: 189844
TOS-Nr.: 8989
Erstell-Datum: 15.06.1998

Pos.	Var.	Ident-Nr.	Menge	ME	Bezeichnung	Bemerkung
1	0	189837	1	STCK	SCHAFT RECHTS VOLLST.	
2	0	189838	1	STCK	SCHAFT LINKS VOLLST.	
3	0	189839	2	STCK	STÜTZE VOLLST.	
4	0	189840	2	STCK	SPINDEL RECHTS VOLLST.	
5	0	189841	2	STCK	FETTROHR VOLLST.	
6	0	86716	1	STCK	KURBELTRIEB VOLLST.	
7	0	184004	1	STCK	GEHÄUSEDECKEL VOLLST.	
8	0	184240	2	STCK	DRUCKLAGER VOLLST.	
9	0	86708	1	STCK	KUGELLAGER VOLLST.	
10	0	86703	2	STCK	KEGELRAD GROSS	
11	0	86709	2	STCK	KEGELRAD KLEIN	
12	0	186924	1	STCK	LAGER	
13	0	181696	1	STCK	ANTRIEBSWELLE	
14	0	186923	1	STCK	ANTRIEBSWELLE	
15	0	86710	1	STCK	ZAHNRAD	
16	0	86712	1	STCK	ZAHNRAD KLEIN	
17	0	86706	1	STCK	LAGERSCHALE	
18	0	186919	1	STCK	LAGER	
19	0	86702	2	STCK	LAGERBUCHSE	
20	0	186920	2	STCK	SCHUTZKAPPE	
21	0	86699	4	STCK	BOLZEN	
22	0	181697	1	STCK	DISTANZHÜLSE	
23	0	186925	1	STCK	LAGER	
24	0	186921	2	STCK	RUNDRING	
31	0	186926	7	STCK	LINSEN-ZYL-SCHRAUBE	
32	0	86713	2	STCK	SICHERUNGSRING	
33	0	86723	3	STCK	VERSCHLUßSTOPFEN	
34	0	86704	2	STCK	SPANNSTIFT 6x50	
35	0	86705	2	STCK	SPANNSTIFT 10x50	
36	0	86714	1	STCK	SICHERUNGSRING	
38	0	86730	2	STCK	SCHMIERNIPPEL	
39	0	86728	1	STCK	SICHERUNGSMUTTER	
40	0	86727	2	STCK	SCHEIBE	
41	0	188128	1	STCK	SECHSKANTSCHRAUBE	
46	0	309557	1	STCK	KURBEL	

KÖGEL Fahrzeugwerke AG

Ersatzteilliste

STÜTZEINRICHTUNG HAACON

1020 BH:600 ID-NR. 322 848

Ident-Nr.: 189844
TOS-Nr.: 8989
Erstell-Datum: 15.06.1998

Pos.	Var.	Ident-Nr.	Menge	ME	Bezeichnung	Bemerkung
47	0	188129	1	STCK	KURBELHALTER	
49	0	189842	1	STCK	VERBINDUNGSWELLE 1100 MM	
50	0	189835	1	STCK	SPINDELSTÜTZE RECHTS	
51	0	189836	1	STCK	SPINDELSTÜTZE LINKS	

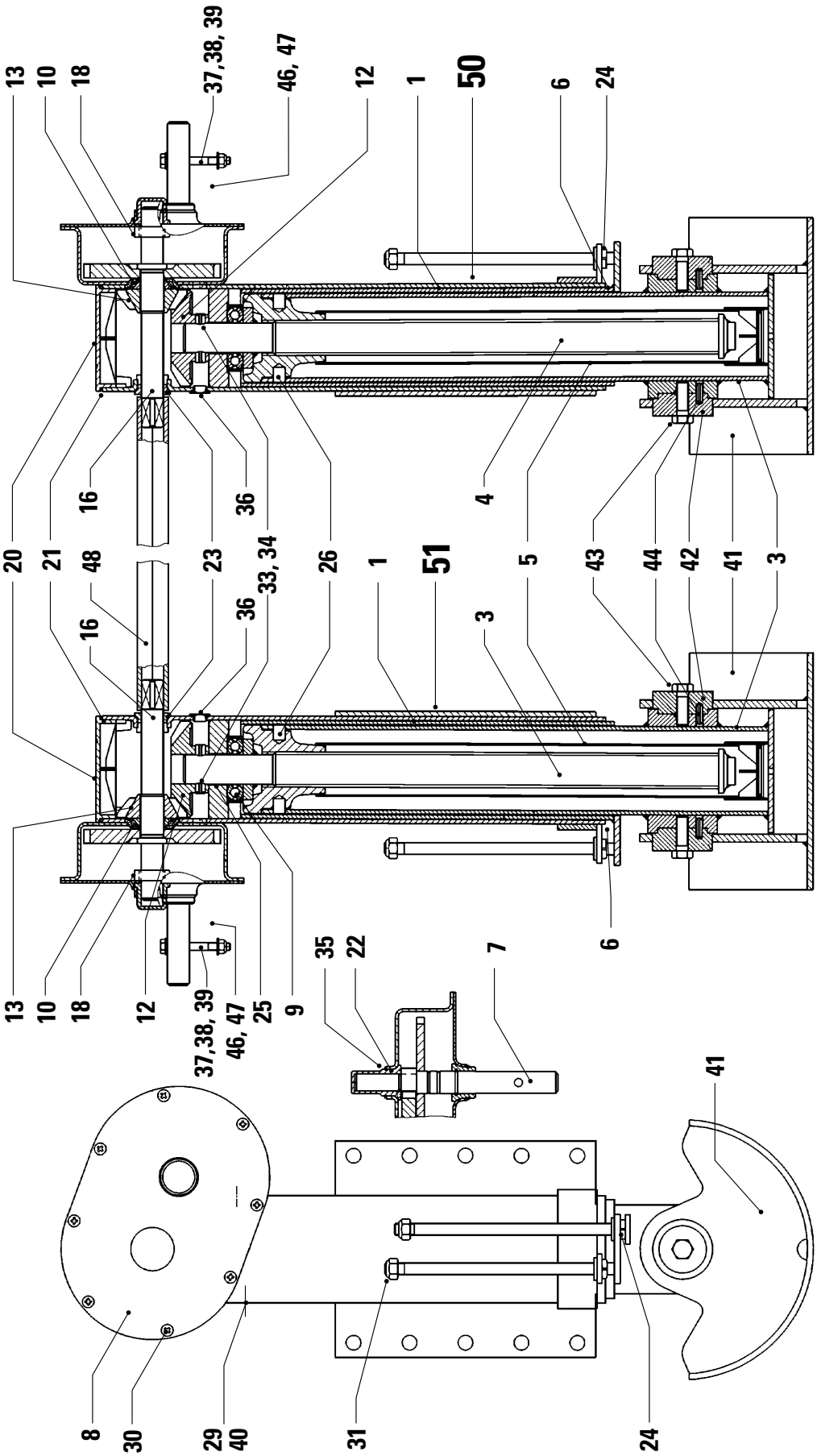
50
51
13
10
18
37,38, 39
46, 47
12
1
6
24
20
21
48
16
23
36
33, 34
26
4
5
43
44
42
41
3
25
9
35
22
7
8
30
29
40
31

KÖGEL Fahrzeugwerke AG

Ersatzteilliste

STÜTZEINRICHTUNG HAACON

1113 HW008 BH:762 ID.-NR.329893

Ident-Nr.: 80960
TOS-Nr.: 8989
Erstell-Datum: 15.06.1998

Pos.	Var.	Ident-Nr.	Menge	ME	Bezeichnung	Bemerkung
1	0	80956	2	STCK	SCHAFT RECHTS VOLLST.	
2	0	80955	2	STCK	STÜTZE VOLLST.	
3	0	80961	1	STCK	SPINDEL LINKS VOLLST.	
4	0	80954	1	STCK	SPINDEL RECHTS VOLLST.	
5	0	80953	2	STCK	FETTROHR VOLLST.	
6	0	80952	2	STCK	ZWISCHENROHR VOLLST.	
7	0	80951	2	STCK	KURBELTRIEB VOLLST.	
8	0	80957	2	STCK	GEHÄUSEDECKEL VOLLST.	
9	0	184240	2	STCK	DRUCKLAGER VOLLST.	
10	0	86708	2	STCK	KUGELLAGER VOLLST.	
12	0	86703	2	STCK	KEGELRAD GROSS	
13	0	86709	2	STCK	KEGELRAD KLEIN	
16	0	80950	2	STCK	ANTRIEBSWELLE VOLLST.	
18	0	80949	2	STCK	SCHEIBE	
20	0	186920	2	STCK	SCHUTZKAPPE	
21	0	186921	2	STCK	RUNDRING	
22	0	186919	2	STCK	LAGER	
23	0	80948	2	STCK	LAGERSCHALE	
24	0	80947	4	STCK	LAGERSCHALE	
25	0	86702	2	STCK	LAGERBUCHSE	
26	0	80946	4	STCK	BOLZEN	
29	0	86730	2	STCK	SCHMIERNIPPEL	
30	0	186926	16	STCK	LINSEN-ZYL-SCHRAUBE	
31	0	80945	4	STCK	SICHERUNGSMUTTER	
33	0	86704	2	STCK	SPANNSTIFT 6x50	
34	0	86705	2	STCK	SPANNSTIFT 10x50	
35	0	80944	2	STCK	O-RING	
36	0	86723	2	STCK	VERSCHLUßSTOPFEN	
37	0	86728	2	STCK	SICHERUNGSMUTTER	
38	0	86727	4	STCK	SCHEIBE	
39	0	188128	2	STCK	SECHSKANTSCHRAUBE	
40	0	80943	2	STCK	SCHMIERNIPPELKAPPE	
41	0	80942	2	STCK	H-FUSS	
42	0	80941	4	STCK	HALTER	
43	0	80940	4	STCK	SECHSKANTSCHRAUBE	

KÖGEL Fahrzeugwerke AG

Ersatzteilliste

STÜTZEINRICHTUNG HAACON

1113 HW008 BH:762 ID.-NR.329893

Ident-Nr.: 80960
TOS-Nr.: 8989
Erstell-Datum: 15.06.1998

Pos.	Var.	Ident-Nr.	Menge	ME	Bezeichnung	Bemerkung
44	0	80939	4	STCK	SPANNSTIFT	
46	0	86725	2	STCK	KURBEL 445 mm lg	
47	0	188129	2	STCK	KURBELHALTER	
48	0	317545	1	STCK	VERBINDUNGSWELLE	
50	0	80958	1	STCK	STÜTZE RECHTS - MIT ANTRIEB	
51	0	80959	1	STCK	STÜTZE LINKS - MIT ANTRIEB	

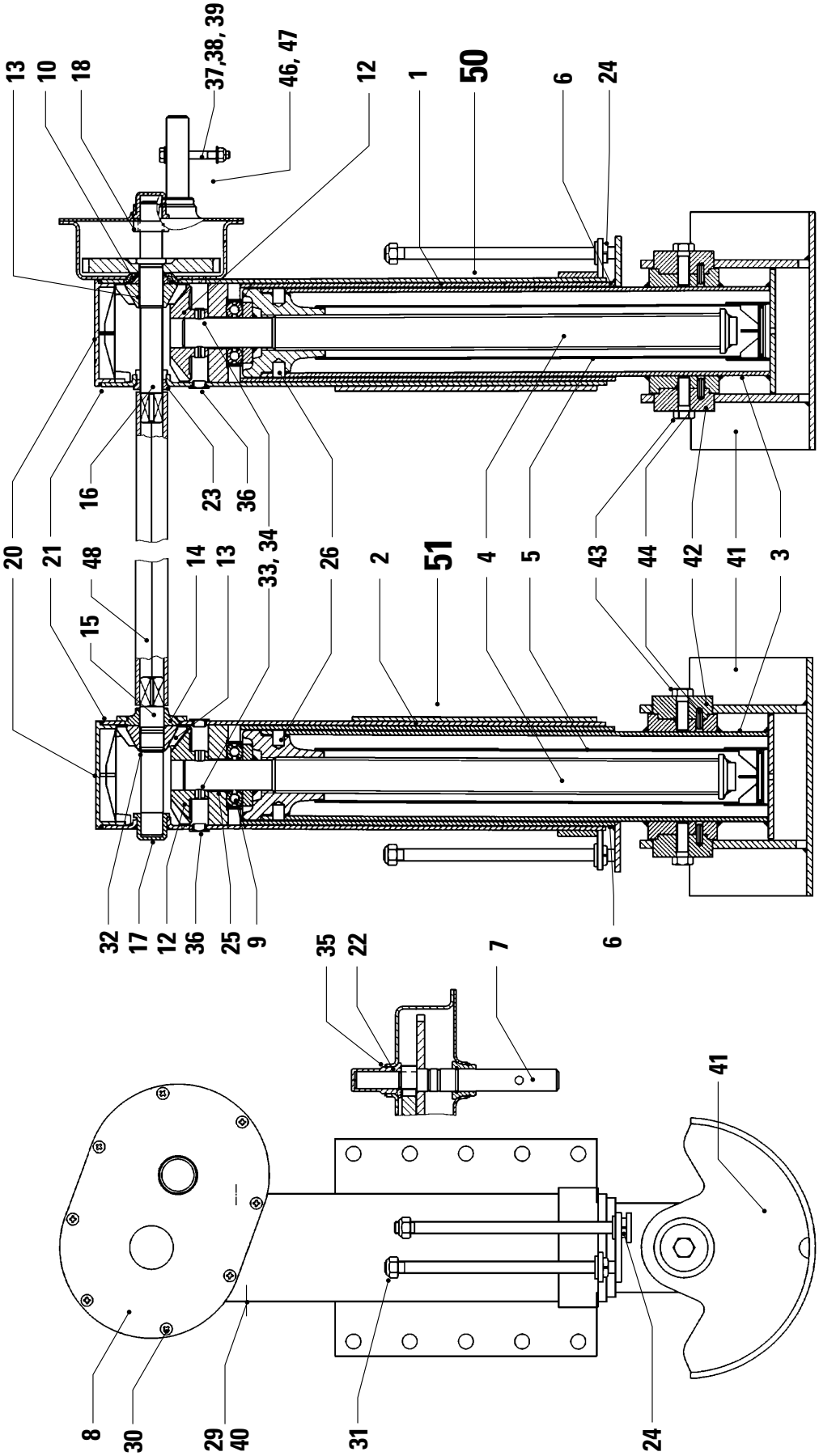
13
10
18
37,38, 39
46, 47
12
1
50
6
24
20
21
48
15
16
14
13
23
36
33, 34
26
2
51
4
5
43
44
42
41
3
32
17
12
36
25
9
35
22
7
6
8
30
29
40
31
24
41

KÖGEL Fahrzeugwerke AG

Ersatzteilliste

STÜTZEINRICHTUNG HAACON

1013HW008 BH:762 ID.329894/336654

Ident-Nr.: 80964
TOS-Nr.: 8989
Erstell-Datum: 06.04.2000

Pos.	Var.	Ident-Nr.	Menge	ME	Bezeichnung
1	0	80956	1	STCK	SCHAFT RECHTS VOLLST.
2	0	80963	1	STCK	SCHAFT LINKS VOLLST.
3	0	80955	2	STCK	STÜTZE VOLLST.
4	0	80954	2	STCK	SPINDEL RECHTS VOLLST.
5	0	80953	2	STCK	FETTROHR VOLLST.
6	0	80952	2	STCK	ZWISCHENROHR VOLLST.
7	0	80951	1	STCK	KURBELTRIEB VOLLST.
8	0	80957	1	STCK	GEHÄUSEDECKEL VOLLST.
9	0	184240	2	STCK	DRUCKLAGER VOLLST.
10	0	86708	1	STCK	KUGELLAGER VOLLST.
12	0	86703	2	STCK	KEGELRAD GROSS
13	0	86709	2	STCK	KEGELRAD KLEIN
14	0	186924	1	STCK	LAGER
15	0	186923	1	STCK	ANTRIEBSWELLE
16	0	80950	1	STCK	ANTRIEBSWELLE VOLLST.
17	0	186925	1	STCK	LAGER
18	0	80949	1	STCK	SCHEIBE
20	0	186920	2	STCK	SCHUTZKAPPE
21	0	186921	2	STCK	RUNDRING
22	0	186919	1	STCK	LAGER
23	0	80948	1	STCK	LAGERSCHALE
24	0	80947	4	STCK	LAGERSCHALE
25	0	86702	2	STCK	LAGERBUCHSE
26	0	80946	4	STCK	BOLZEN
29	0	86730	2	STCK	SCHMIERNIPPEL
30	0	186926	8	STCK	LINSEN-ZYL-SCHRAUBE
31	0	80945	4	STCK	SICHERUNGSMUTTER
32	0	86713	1	STCK	SICHERUNGSRING
33	0	86704	2	STCK	SPANNSTIFT 6x50
34	0	86705	2	STCK	SPANNSTIFT 10x50 100 168 - HAACON
35	0	80944	1	STCK	O-RING
36	0	86723	3	STCK	VERSCHLUßSTOPFEN
37	0	86728	1	STCK	SICHERUNGSMUTTER M8
38	0	86727	2	STCK	SCHEIBE

KÖGEL Fahrzeugwerke AG

Ersatzteilliste

STÜTZEINRICHTUNG HAACON

1013HW008 BH:762 ID.329894/336654

Ident-Nr.: 80964
TOS-Nr.: 8989
Erstell-Datum: 06.04.2000

Pos.	Var.	Ident-Nr.	Menge	ME	Bezeichnung
39	0	188128	1	STCK	SECHSKANTSCHRAUBE
40	0	80943	2	STCK	SCHMIERNIPPELKAPPE
41	0	80942	2	STCK	H-FUSS
42	0	80941	4	STCK	HALTER
43	0	80940	4	STCK	SECHSKANTSCHRAUBE
44	0	80939	4	STCK	SPANNSTIFT
46	0	86725	1	STCK	KURBEL 445MM
47	0	188129	1	STCK	KURBELHALTER
48	0	79394	1	STCK	VERBINDUNGSWELLE 1800MM
50	0	80958	1	STCK	STÜTZE RECHTS - MIT ANTRIEB
51	0	80962	1	STCK	SEITE OHNE ANTRIEB - LINKS

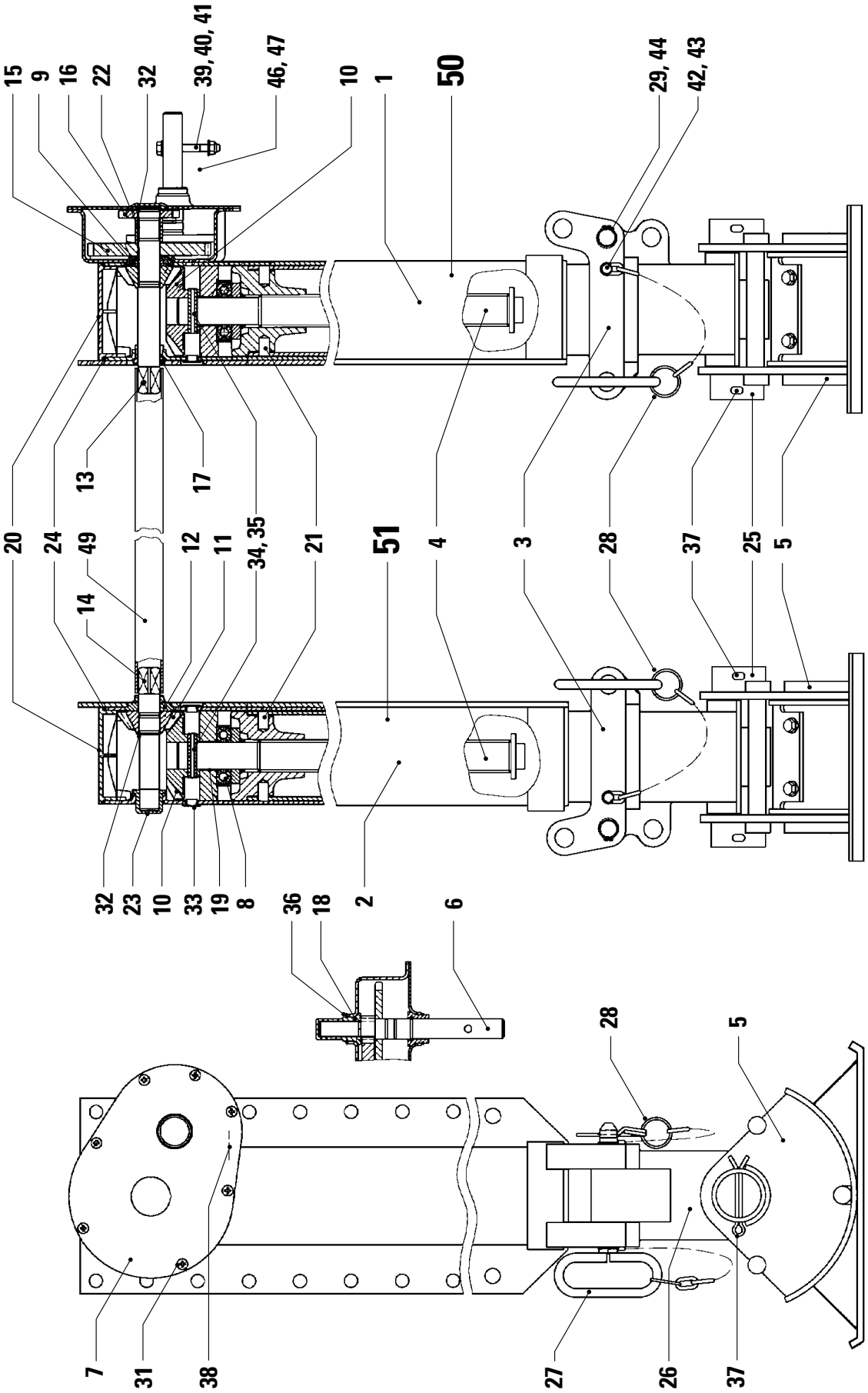
15
9
16
22
32
39, 40, 41
46, 47
10
1
50
29, 44
42, 43
13
17
20
24
49
12
11
34, 35
21
51
4
3
28
37
25
5
14
32
23
10
33
19
8
36
18
2
6
28
5
7
31
38
27
26
37

KÖGEL Fahrzeugwerke AG

Ersatzteilliste

STÜTZEINRICHTUNG HAACON

1050 A009 BH:790 ID.-NR.323308

Ident-Nr.: 80965
TOS-Nr.: 8989
Erstell-Datum: 15.06.1998

Pos.	Var.	Ident-Nr.	Menge	ME	Bezeichnung	Bemerkung
1	0	80968	1	STCK	SCHAFT RECHTS VOLLST.	
2	0	80981	1	STCK	SCHAFT LINKS VOLLST.	
3	0	80969	2	STCK	STÜTZE VOLLST.	
4	0	80970	2	STCK	SPINDEL RECHTS VOLLST.	
5	0	80971	2	STCK	AUSGLEICHSFUSS VOLLST.	
6	0	86716	1	STCK	KURBELTRIEB VOLLST.	
7	0	184004	1	STCK	GEHÄUSEDECKEL VOLLST.	
8	0	184240	2	STCK	DRUCKLAGER VOLLST.	
9	0	86708	1	STCK	KUGELLAGER VOLLST.	
10	0	86703	2	STCK	KEGELRAD GROSS	
11	0	86709	2	STCK	KEGELRAD KLEIN	
12	0	186924	1	STCK	LAGER	
13	0	181696	1	STCK	ANTRIEBSWELLE	
14	0	186923	1	STCK	ANTRIEBSWELLE	
15	0	86710	1	STCK	ZAHNRAD	
16	0	86712	1	STCK	ZAHNRAD KLEIN	
17	0	86706	1	STCK	LAGERSCHALE	
18	0	186919	1	STCK	LAGER	
19	0	86702	2	STCK	LAGERBUCHSE	
20	0	186920	2	STCK	SCHUTZKAPPE	
21	0	86699	4	STCK	BOLZEN	
22	0	181697	1	STCK	DISTANZHÜLSE	
23	0	186925	1	STCK	LAGER	
24	0	186921	1	STCK	RUNDRING	
25	0	80972	2	STCK	ACHSE VOLLST.	
26	0	80973	2	STCK	KLAPPROHR VOLLST.	
27	0	80974	2	STCK	VORSTECKER VOLLST.	
28	0	80975	2	STCK	FEDERSTECKER VOLLST.	
29	0	80976	2	STCK	BOLZEN	
31	0	186926	7	STCK	LINSEN-ZYL-SCHRAUBE	
32	0	86713	2	STCK	SICHERUNGSRING	
33	0	86723	3	STCK	VERSCHLUßSTOPFEN	
34	0	86704	2	STCK	SPANNSTIFT 6x50	
35	0	86705	2	STCK	SPANNSTIFT 10x50	
36	0	80944	1	STCK	O-RING	

KÖGEL Fahrzeugwerke AG

Ersatzteilliste

STÜTZEINRICHTUNG HAACON

1050 A009 BH:790 ID.-NR.323308

Ident-Nr.: 80965
TOS-Nr.: 8989
Erstell-Datum: 15.06.1998

Pos.	Var.	Ident-Nr.	Menge	ME	Bezeichnung	Bemerkung
37	0	80977	2	STCK	SPLINT	
38	0	86730	2	STCK	SCHMIERNIPPEL	
39	0	86728	1	STCK	SICHERUNGSMUTTER	
40	0	86727	2	STCK	SCHEIBE	
41	0	188128	1	STCK	SECHSKANTSCHRAUBE	
42	0	80978	4	STCK	SECHSKANTSCHRAUBE	
43	0	80979	4	STCK	SCHEIBE	
44	0	80980	4	STCK	SICHERUNGSRING	
46	0	309557	1	STCK	KURBEL	
47	0	188129	1	STCK	KURBELHALTER	
49	0	79394	1	STCK	VERBINDUNGSWELLE 1800MM	
50	0	80966	1	STCK	STÜTZE RECHTS - MIT ANTRIEB	
51	0	80967	1	STCK	SEITE OHNE ANTRIEB - LINKS	

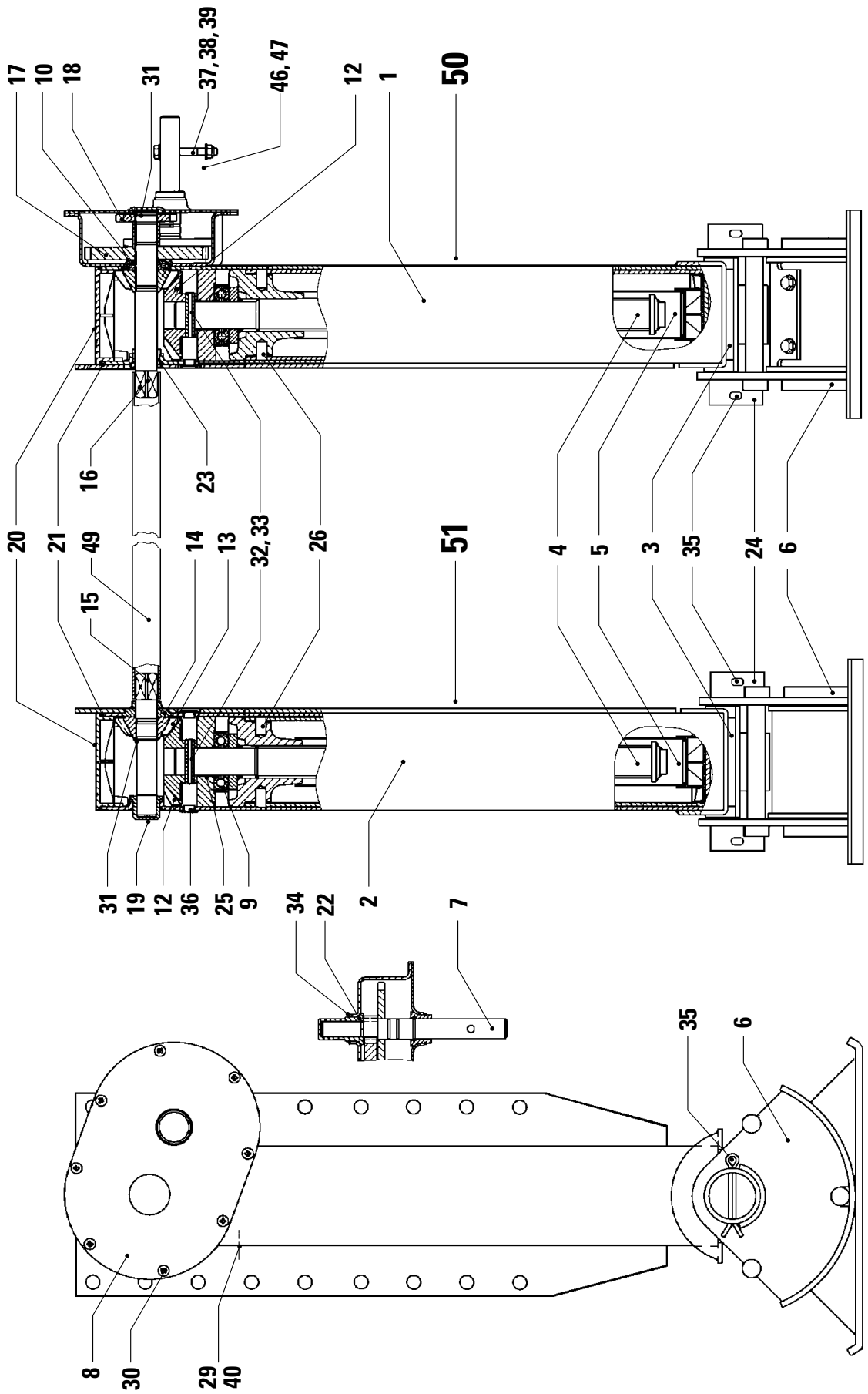
17
10
18
31
37, 38, 39
46, 47
12
1
50
20
21
49
15
16
23
14
13
32, 33
26
51
4
5
3
35
24
6
31
19
12
36
25
9
34
22
2
7
35
6
8
30
29
40

KÖGEL
Fahrzeugwerke AG

Ersatzteilliste

STÜTZEINRICHTUNG HAACON

1030 AW046 BH:865 ID.-NR.335317

Ident-Nr.: 80983
TOS-Nr.: 8989
Erstell-Datum: 15.06.1998

Pos.	Var.	Ident-Nr.	Menge	ME	Bezeichnung	Bemerkung
1	0	80986	1	STCK	SCHAFT RECHTS VOLLST.	
2	0	80987	1	STCK	SCHAFT LINKS VOLLST.	
3	0	188168	2	STCK	STÜTZE VOLLST.	
4	0	188167	2	STCK	SPINDEL RECHTS VOLLST.	
5	0	80988	2	STCK	FETTROHR VOLLST.	
6	0	80971	2	STCK	AUSGLEICHSFUSS VOLLST.	
7	0	82738	1	STCK	KURBELTRIEB VOLLST.	
8	0	80957	1	STCK	GEHÄUSEDECKEL VOLLST.	
9	0	184240	2	STCK	DRUCKLAGER VOLLST.	
10	0	86708	1	STCK	KUGELLAGER VOLLST.	
12	0	86703	2	STCK	KEGELRAD GROSS	
13	0	86709	2	STCK	KEGELRAD KLEIN	
14	0	186924	1	STCK	LAGER	
15	0	186923	1	STCK	ANTRIEBSWELLE	
16	0	82737	1	STCK	ANTRIEBSWELLE	
17	0	86710	1	STCK	ZAHNRAD	
18	0	82736	1	STCK	ZAHNRAD	
19	0	186925	1	STCK	LAGER	
20	0	186920	2	STCK	SCHUTZKAPPE	
21	0	186921	2	STCK	RUNDRING	
22	0	186919	1	STCK	LAGER	
23	0	86706	1	STCK	LAGERSCHALE	
24	0	80972	2	STCK	ACHSE VOLLST.	
25	0	86702	2	STCK	LAGERBUCHSE	
26	0	86699	2	STCK	BOLZEN	
27	0	80989	2	STCK	SCHUTZKAPPE	
29	0	86730	2	STCK	SCHMIERNIPPEL	
30	0	186926	8	STCK	LINSEN-ZYL-SCHRAUBE	
31	0	86713	3	STCK	SICHERUNGSRING	
32	0	86704	2	STCK	SPANNSTIFT 6x50	
33	0	86705	2	STCK	SPANNSTIFT 10x50	
34	0	80944	1	STCK	O-RING	
35	0	80977	2	STCK	SPLINT	
36	0	86723	3	STCK	VERSCHLUßSTOPFEN	
37	0	86728	1	STCK	SICHERUNGSMUTTER	

KÖGEL Fahrzeugwerke AG

Ersatzteilliste

STÜTZEINRICHTUNG HAACON

1030 AW046 BH:865 ID.-NR.335317

Ident-Nr.: 80983
TOS-Nr.: 8989
Erstell-Datum: 15.06.1998

Pos.	Var.	Ident-Nr.	Menge	ME	Bezeichnung	Bemerkung
38	0	86727	2	STCK	SCHEIBE	
39	0	188128	1	STCK	SECHSKANTSCHRAUBE	
40	0	80943	2	STCK	SCHMIERNIPPELKAPPE	
46	0	309557	1	STCK	KURBEL	
47	0	188129	1	STCK	KURBELHALTER	
49	0	79394	1	STCK	VERBINDUNGSWELLE 1800MM	
50	0	80985	1	STCK	STÜTZE RECHTS - MIT ANTRIEB	
51	0	80984	1	STCK	SEITE OHNE ANTRIEB - LINKS	

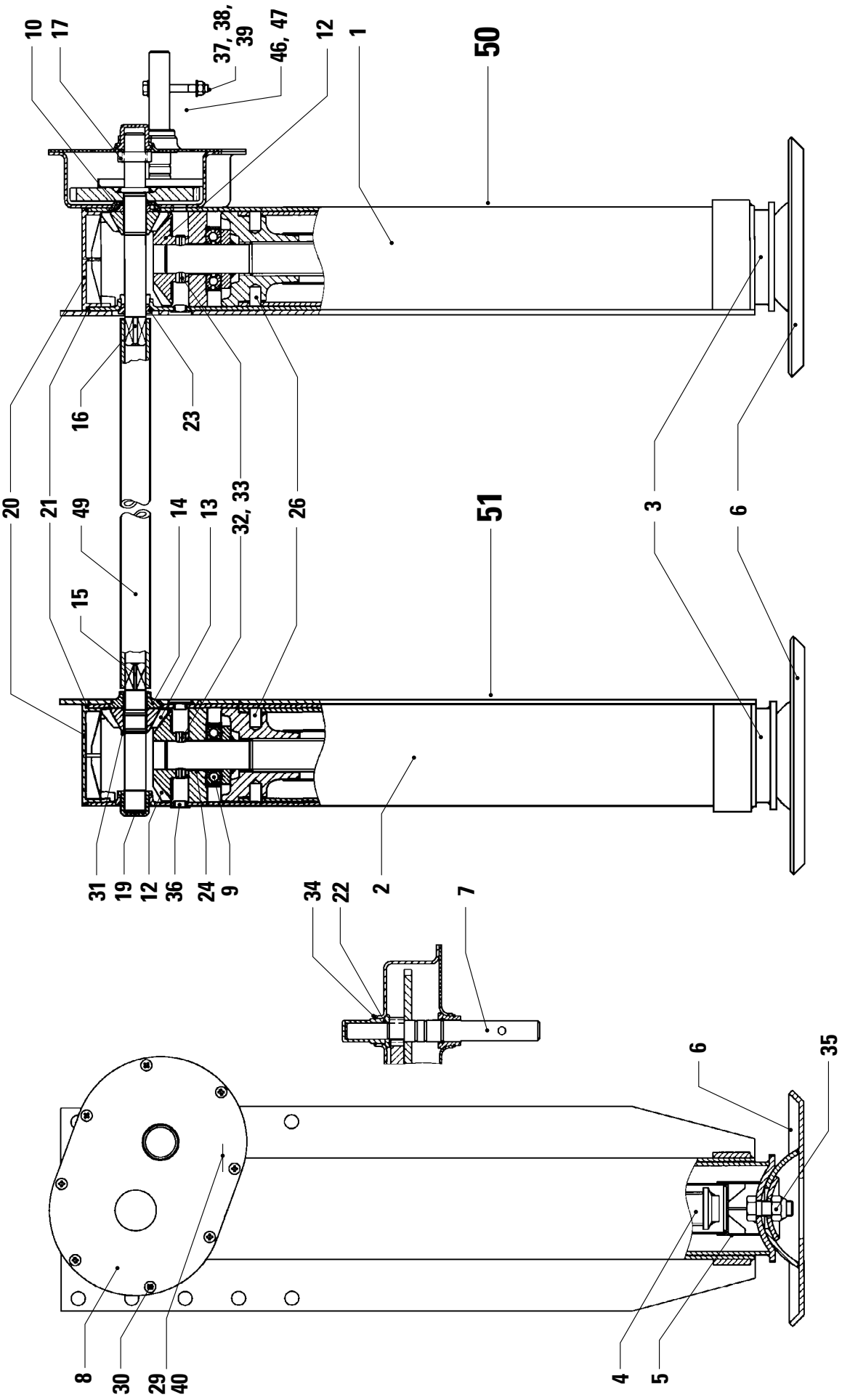
10
17
37, 38, 39
46, 47
12
1
50
20
21
16
23
49
14
13
32, 33
26
51
3
6
15
31
19
12
36
24
9
34
22
2
7
6
35
8
30
29
40
4
5

KÖGEL Fahrzeugwerke AG

Ersatzteilliste

STÜTZEINRICHTUNG HAACON

1033 KW034 BH:800 ID.-NR.328211

Ident-Nr.: 800316
TOS-Nr.: 8989
Erstell-Datum: 25.01.1999

Pos.	Var.	Ident-Nr.	Menge	ME	Bezeichnung
1	0	800315	1	STCK	SCHAFT RECHTS VOLLST.
2	0	800314	1	STCK	SCHAFT LINKS VOLLST.
3	0	800313	2	STCK	STÜTZE VOLLST.
4	0	186918	2	STCK	SPINDEL RECHTS VOLLST.
5	0	188126	2	STCK	FETTROHR VOLLST.
6	0	188281	2	STCK	KUGELFUSS VOLLST.
7	0	80951	1	STCK	KURBELTRIEB VOLLST.
8	0	80957	1	STCK	GEHÄUSEDECKEL VOLLST.
9	0	184240	2	STCK	DRUCKLAGER VOLLST.
10	0	86708	1	STCK	KUGELLAGER VOLLST.
12	0	86703	2	STCK	KEGELRAD GROSS
13	0	86709	2	STCK	KEGELRAD KLEIN
14	0	186924	1	STCK	LAGER
15	0	186923	1	STCK	ANTRIEBSWELLE
16	0	80950	1	STCK	ANTRIEBSWELLE VOLLST.
17	0	80949	1	STCK	SCHEIBE
19	0	186925	1	STCK	LAGER
20	0	186920	2	STCK	SCHUTZKAPPE
21	0	186921	2	STCK	RUNDRING
22	0	186919	1	STCK	LAGER
23	0	80948	1	STCK	LAGERSCHALE
24	0	86702	2	STCK	LAGERBUCHSE
26	0	86699	2	STCK	BOLZEN
27	0	80989	1	STCK	SCHUTZKAPPE
29	0	86730	2	STCK	SCHMIERNIPPEL
30	0	186926	8	STCK	LINSEN-ZYL-SCHRAUBE
31	0	86713	1	STCK	SICHERUNGSRING
32	0	86704	2	STCK	SPANNSTIFT 6x50
33	0	86705	2	STCK	SPANNSTIFT 10x50
34	0	80944	1	STCK	O-RING
35	0	338913	2	STCK	SICHERUNGSMUTTER M16
36	0	86723	3	STCK	VERSCHLUßSTOPFEN
37	0	86728	1	STCK	SICHERUNGSMUTTER M8
38	0	86727	2	STCK	SCHEIBE
39	0	188128	1	STCK	SECHSKANTSCHRAUBE

KÖGEL Fahrzeugwerke AG

Ersatzteilliste

STÜTZEINRICHTUNG HAACON

1033 KW034 BH:800 ID.-NR.328211

Ident-Nr.: 800316
TOS-Nr.: 8989
Erstell-Datum: 25.01.1999

Pos.	Var.	Ident-Nr.	Menge	ME	Bezeichnung
40	0	80943	2	STCK	SCHMIERNIPPELKAPPE
46	0	800318	1	STCK	KURBEL VOLLST. 350 MM
47	0	188129	1	STCK	KURBELHALTER
49	0	80982	1	STCK	VERBINDUNGSWELLE 1415MM
50	0	800317	1	STCK	STÜTZE RECHTS MIT ANTRIEB KPL
51	0	188605	1	STCK	STÜTZE LINKS OHNE ANTRIEB KPL

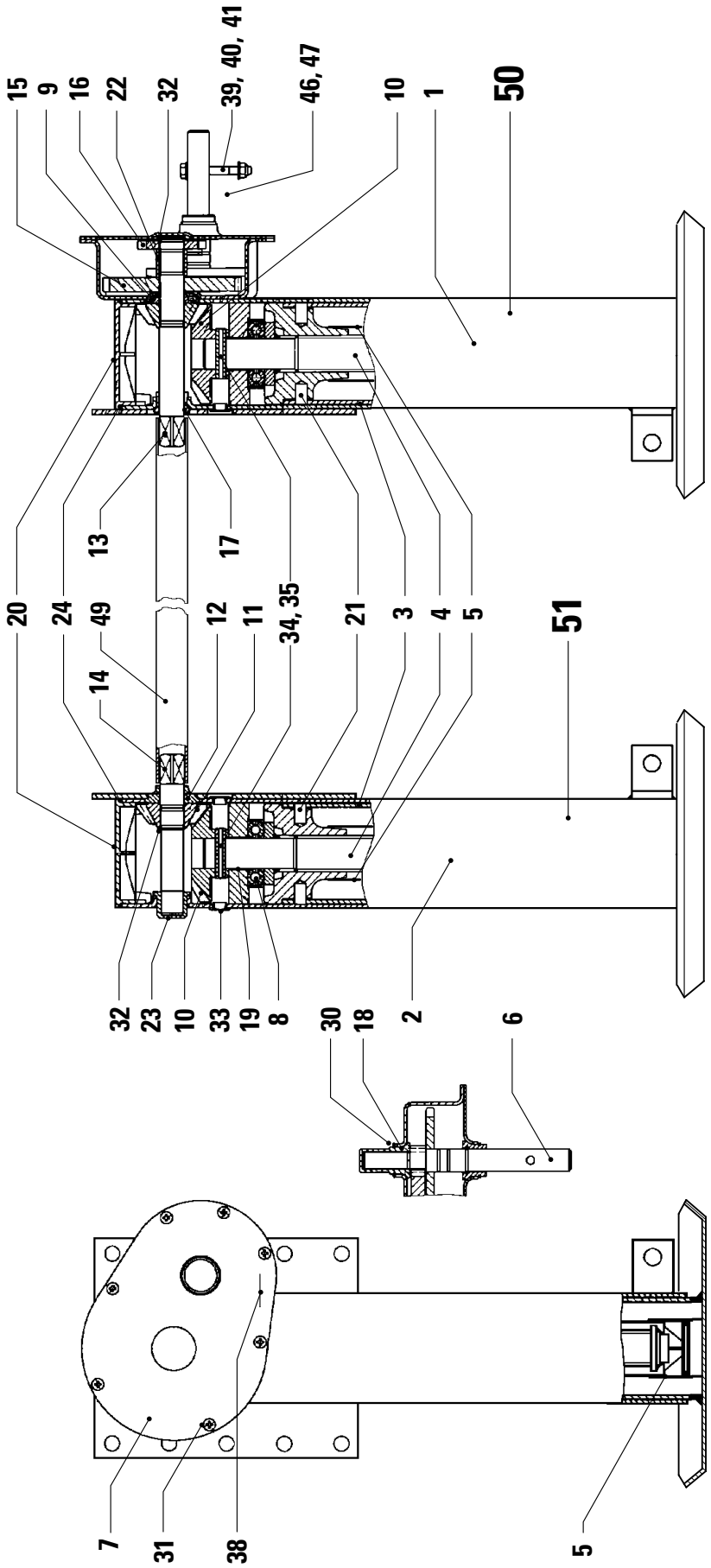
15
9
16
22
32
39, 40, 41
46, 47
10
1
50
13
17
20
24
49
12
11
34, 35
21
3
4
5
51
14
32
23
10
33
19
8
30
18
2
6
7
31
38
5

KÖGEL Fahrzeugwerke AG

Ersatzteilliste

STÜTZEINRICHTUNG HAACON

1020 BH:605 ID.-NR.338 025

Ident-Nr.: 800376
TOS-Nr.: 8989
Erstell-Datum: 25.01.1999

Pos.	Var.	Ident-Nr.	Menge	ME	Bezeichnung
1	0	189837	1	STCK	SCHAFT RECHTS VOLLST.
2	0	189838	1	STCK	SCHAFT LINKS VOLLST.
3	0	800377	2	STCK	STÜTZE VOLLST.
4	0	189840	2	STCK	SPINDEL RECHTS VOLLST.
5	0	800378	2	STCK	FETTROHR VOLLST.
6	0	86716	1	STCK	KURBELTRIEB VOLLST.
7	0	184004	1	STCK	GEHÄUSEDECKEL VOLLST.
8	0	184240	2	STCK	DRUCKLAGER VOLLST.
9	0	86708	1	STCK	KUGELLAGER VOLLST.
10	0	86703	2	STCK	KEGELRAD GROSS
11	0	86709	2	STCK	KEGELRAD KLEIN
12	0	186924	1	STCK	LAGER
13	0	181696	1	STCK	ANTRIEBSWELLE
14	0	186923	1	STCK	ANTRIEBSWELLE
15	0	86710	1	STCK	ZAHNRAD
16	0	86712	1	STCK	ZAHNRAD KLEIN
17	0	86706	1	STCK	LAGERSCHALE
18	0	186919	1	STCK	LAGER
19	0	86702	2	STCK	LAGERBUCHSE
20	0	186920	2	STCK	SCHUTZKAPPE
21	0	86699	4	STCK	BOLZEN
22	0	181697	1	STCK	DISTANZHÜLSE
23	0	186925	1	STCK	LAGER
24	0	186921	2	STCK	RUNDRING
30	0	800379	1	STCK	O-RING
31	0	186926	7	STCK	LINSEN-ZYL-SCHRAUBE
32	0	86713	2	STCK	SICHERUNGSRING
33	0	86723	3	STCK	VERSCHLUßSTOPFEN
34	0	86704	2	STCK	SPANNSTIFT 6x50
35	0	86705	2	STCK	SPANNSTIFT 10x50
38	0	86730	2	STCK	SCHMIERNIPPEL
39	0	86728	1	STCK	SICHERUNGSMUTTER M8
40	0	86727	2	STCK	SCHEIBE
41	0	188128	1	STCK	SECHSKANTSCHRAUBE
46	0	309557	1	STCK	KURBEL 685 LG.

KÖGEL
Fahrzeugwerke AG

Ersatzteilliste

STÜTZEINRICHTUNG HAACON

1020 BH:605 ID.-NR.338 025

Ident-Nr.: 800376
TOS-Nr.: 8989
Erstell-Datum: 25.01.1999

Pos.	Var.	Ident-Nr.	Menge	ME	Bezeichnung
47	0	188129	1	STCK	KURBELHALTER
49	0	189842	1	STCK	VERBINDUNGSWELLE 1100 MM
50	0	800367	1	STCK	SPINDELSTÜTZE RECHTS-MIT ANTRIEB
51	0	800368	1	STCK	SPINDELSTÜTZE LINKS-OHNE ANTRIEB

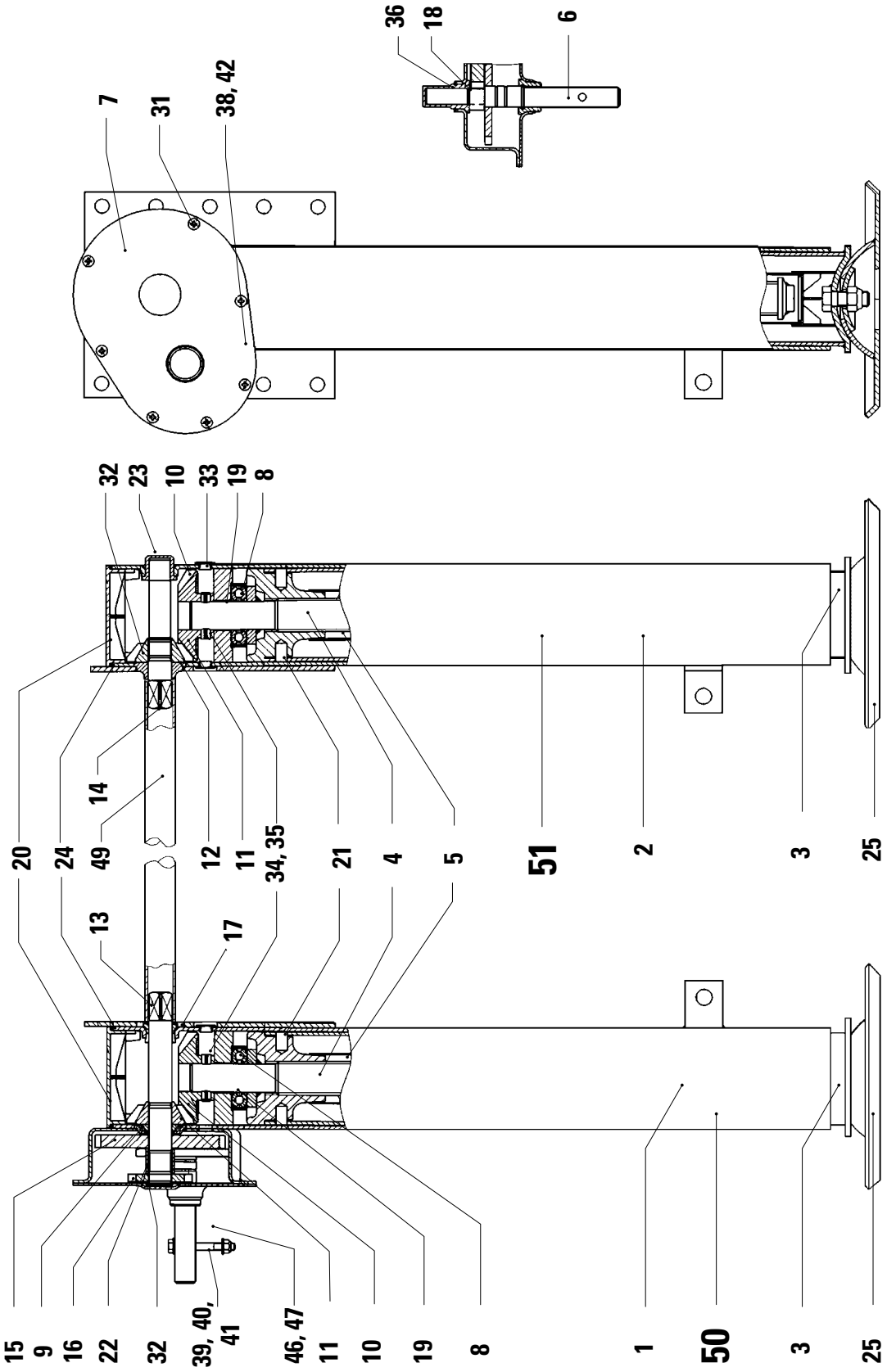
36
18
6
7
31
38, 42
32
23
10
33
19
8
20
24
49
14
12
11
34, 35
21
4
5
51
2
3
25
13
17
15
9
16
22
32
39, 40, 41
46, 47
11
10
19
8
1
50
3
25

KÖGEL
Fahrzeugwerke AG

Ersatzteilliste

STÜTZEINRICHTUNG HAACON

1020KW002 BH:850 ID.-NR.323648

Ident-Nr.: 800382
TOS-Nr.: 8989
Erstell-Datum: 25.01.1999

Pos.	Var.	Ident-Nr.	Menge	ME	Bezeichnung
1	0	800391	1	STCK	SCHAFT RECHTS VOLLST.
2	0	800392	1	STCK	SCHAFT LINKS VOLLST.
3	0	800390	2	STCK	STÜTZE VOLLST.
4	0	800389	2	STCK	SPINDEL RECHTS VOLLST.
5	0	800388	2	STCK	FETTROHR VOLLST.
6	0	86716	1	STCK	KURBELTRIEB VOLLST.
7	0	184004	1	STCK	GEHÄUSEDECKEL VOLLST.
8	0	184240	2	STCK	DRUCKLAGER VOLLST.
9	0	86708	1	STCK	KUGELLAGER VOLLST.
10	0	86703	2	STCK	KEGELRAD GROSS
11	0	86709	2	STCK	KEGELRAD KLEIN
12	0	186924	1	STCK	LAGER
13	0	181696	1	STCK	ANTRIEBSWELLE
14	0	186923	1	STCK	ANTRIEBSWELLE
15	0	86710	1	STCK	ZAHNRAD
16	0	86712	1	STCK	ZAHNRAD KLEIN
17	0	86706	1	STCK	LAGERSCHALE
18	0	186919	1	STCK	LAGER
19	0	86702	2	STCK	LAGERBUCHSE
20	0	186920	2	STCK	SCHUTZKAPPE
21	0	86699	4	STCK	BOLZEN
22	0	181697	1	STCK	DISTANZHÜLSE
23	0	186925	1	STCK	LAGER
24	0	186921	2	STCK	RUNDRING
25	0	188281	2	STCK	KUGELFUSS VOLLST.
31	0	186926	7	STCK	LINSEN-ZYL-SCHRAUBE
32	0	86713	2	STCK	SICHERUNGSRING
33	0	86723	3	STCK	VERSCHLUßSTOPFEN
34	0	86704	2	STCK	SPANNSTIFT 6x50
35	0	86705	2	STCK	SPANNSTIFT 10x50
36	0	80944	1	STCK	O-RING
37	0	338913	2	STCK	SICHERUNGSMUTTER M16
38	0	86730	2	STCK	SCHMIERNIPPEL
39	0	86728	1	STCK	SICHERUNGSMUTTER M8
40	0	86727	2	STCK	SCHEIBE

KÖGEL Fahrzeugwerke AG

Ersatzteilliste

STÜTZEINRICHTUNG HAACON

1020KW002 BH:850 ID.-NR.323648

Ident-Nr.: 800382
TOS-Nr.: 8989
Erstell-Datum: 25.01.1999

Pos.	Var.	Ident-Nr.	Menge	ME	Bezeichnung
41	0	188128	1	STCK	SECHSKANTSCHRAUBE
42	0	80943	2	STCK	SCHMIERNIPPELKAPPE
46	0	86725	1	STCK	KURBEL 445 mm lg
47	0	188129	1	STCK	KURBELHALTER
49	0	326723	1	STCK	VERBINDUNGSWELLE
50	0	800384	1	STCK	SPINDELSTÜTZE RECHTS- MIT ANTRIEB
51	0	800383	1	STCK	SPINDELSTÜTZE LINKS-OHNE ANTRIEB

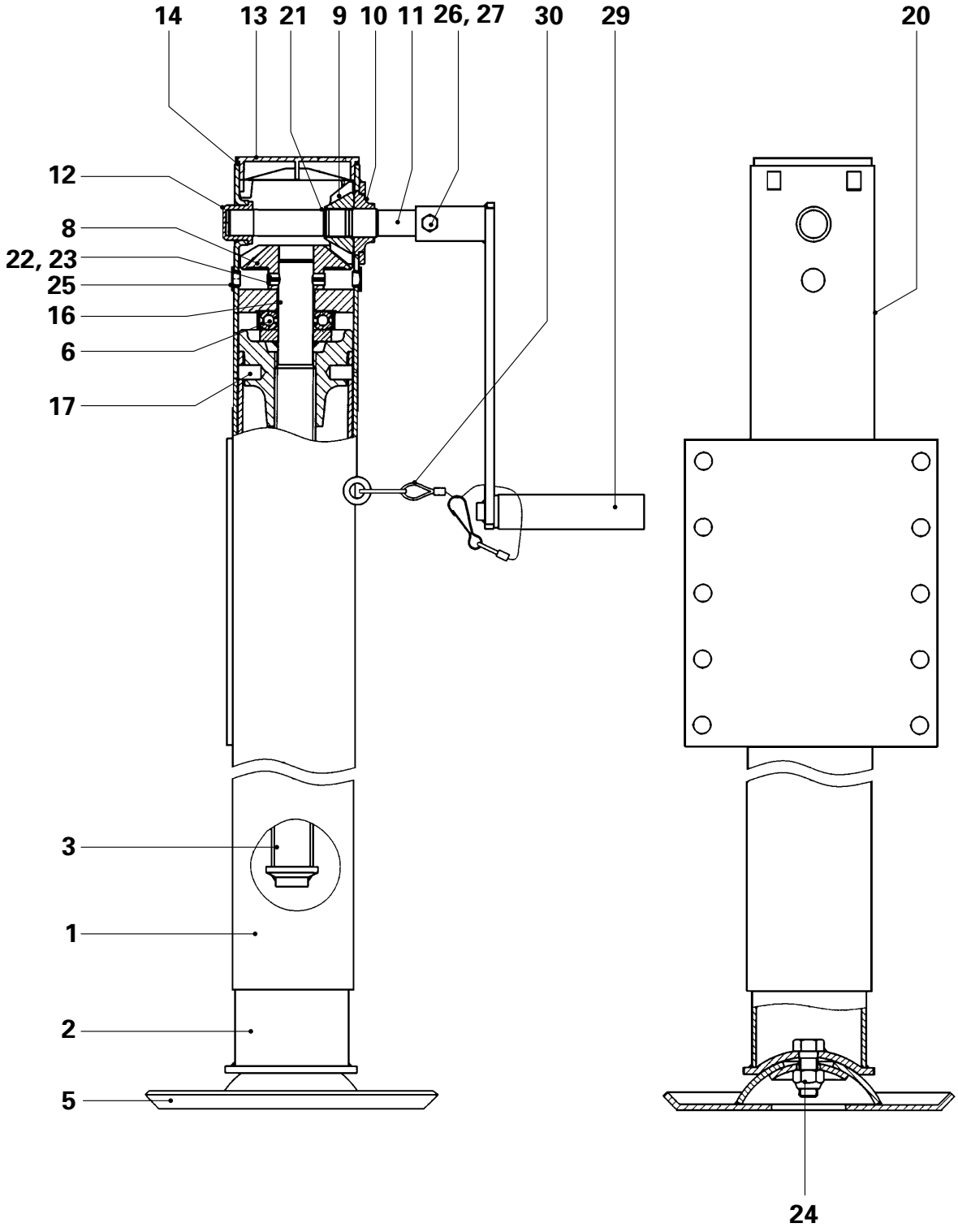
14
13
21
9
10
11
26, 27
30
29
20
12
8
22, 23
25
16
6
17
3
1
2
5
24

KÖGEL Fahrzeugwerke AG

Ersatzteilliste

STÜTZEINRICHTUNG HAACON

2164.2KW BH:925 ID.-NR.316892

Ident-Nr.: 800385
TOS-Nr.: 8989
Erstell-Datum: 25.01.1999

Pos.	Var.	Ident-Nr.	Menge	ME	Bezeichnung
1	0	800393	1	STCK	SCHAFT VOLLST.
2	0	800394	1	STCK	STÜTZE VOLLST.
3	0	800395	1	STCK	SPINDEL LINKS VOLLST.
5	0	188281	1	STCK	KUGELFUSS VOLLST.
6	0	184240	1	STCK	DRUCKLAGER VOLLST.
8	0	86703	1	STCK	KEGELRAD GROSS
9	0	86709	1	STCK	KEGELRAD KLEIN
10	0	186924	1	STCK	LAGER
11	0	800396	1	STCK	ANTRIEBSWELLE
12	0	186925	1	STCK	LAGER
13	0	800397	1	STCK	SCHUTZKAPPE
14	0	186921	1	STCK	RUNDRING
16	0	86702	1	STCK	LAGERBUCHSE
17	0	86699	2	STCK	BOLZEN
20	0	86730	1	STCK	SCHMIERNIPPEL
21	0	86713	1	STCK	SICHERUNGSRING
22	0	86704	1	STCK	SPANNSTIFT 6x50
23	0	86705	1	STCK	SPANNSTIFT 10x50
24	0	338913	1	STCK	SICHERUNGSMUTTER M16
25	0	86723	2	STCK	VERSCHLUßSTOPFEN
26	0	189901	1	STCK	SECHSKANTSCHRAUBE
27	0	86728	1	STCK	SICHERUNGSMUTTER M8
29	0	800398	1	STCK	KURBEL VOLLST.
30	0	800399	1	STCK	SEIL VOLLST.

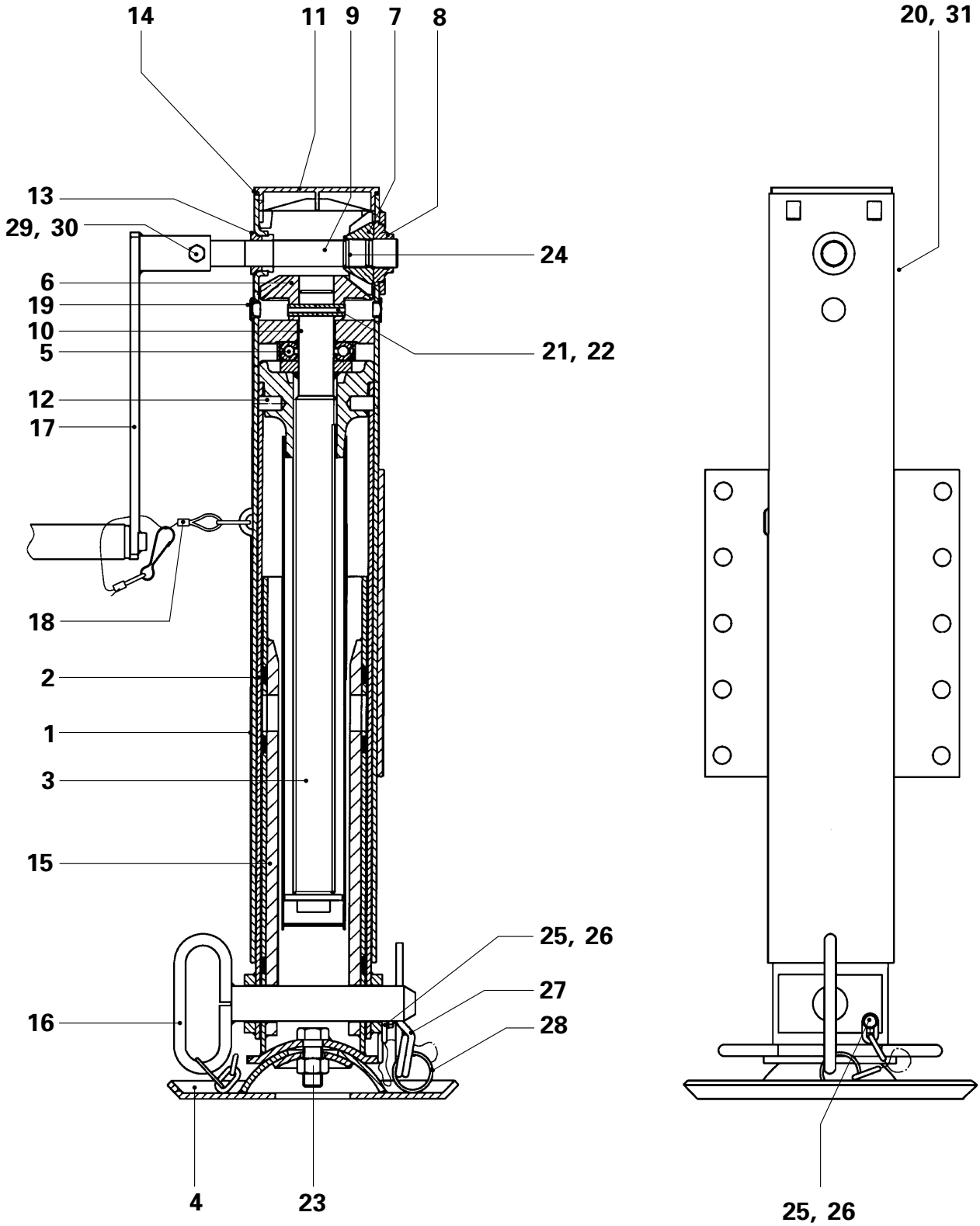
14
11
9
7
8
20, 31
13
29, 30
24
6
19
10
5
21, 22
12
17
18
2
1
3
15
25, 26
27
16
28
4
23
25, 26

KÖGEL Fahrzeugwerke AG

Ersatzteilliste

STÜTZEINRICHTUNG HAACON

2156.2 BH:783 ID.-NR.322010

Ident-Nr.: 800386
TOS-Nr.: 8989
Erstell-Datum: 25.01.1999

Pos.	Var.	Ident-Nr.	Menge	ME	Bezeichnung
1	0	800401	1	STCK	SCHAFT VOLLST.
2	0	800402	1	STCK	STÜTZE VOLLST.
3	0	800403	1	STCK	SPINDEL RECHTS VOLLST.
4	0	188281	1	STCK	KUGELFUSS VOLLST.
5	0	184240	1	STCK	DRUCKLAGER VOLLST.
6	0	86703	1	STCK	KEGELRAD GROSS
7	0	86709	1	STCK	KEGELRAD KLEIN
8	0	186924	1	STCK	LAGER
9	0	800404	1	STCK	ANTRIEBSWELLE
10	0	86702	1	STCK	LAGERBUCHSE
11	0	186920	1	STCK	SCHUTZKAPPE
12	0	86699	2	STCK	BOLZEN
13	0	80948	1	STCK	LAGERSCHALE
14	0	186921	1	STCK	RUNDRING
15	0	800405	1	STCK	FALLROHR VOLLST.
16	0	800406	1	STCK	VORSTECKER VOLLST.
17	0	800398	1	STCK	KURBEL VOLLST.
18	0	800399	1	STCK	SEIL VOLLST.
19	0	86723	2	STCK	VERSCHLUßSTOPFEN
20	0	86730	1	STCK	SCHMIERNIPPEL
21	0	86705	1	STCK	SPANNSTIFT 10x50
22	0	86704	1	STCK	SPANNSTIFT 6x50
23	0	338913	1	STCK	SICHERUNGSMUTTER M16
24	0	86713	1	STCK	SICHERUNGSRING
25	0	800407	2	STCK	SECHSKANTSCHRAUBE
26	0	800408	2	STCK	SCHEIBE
27	0	800409	1	STCK	FEDERSTECKER
28	0	800410	1	STCK	SCHLÜSSELRING
29	0	189901	1	STCK	SECHSKANTSCHRAUBE
30	0	86728	1	STCK	SICHERUNGSMUTTER M8
31	0	80943	1	STCK	SCHMIERNIPPELKAPPE

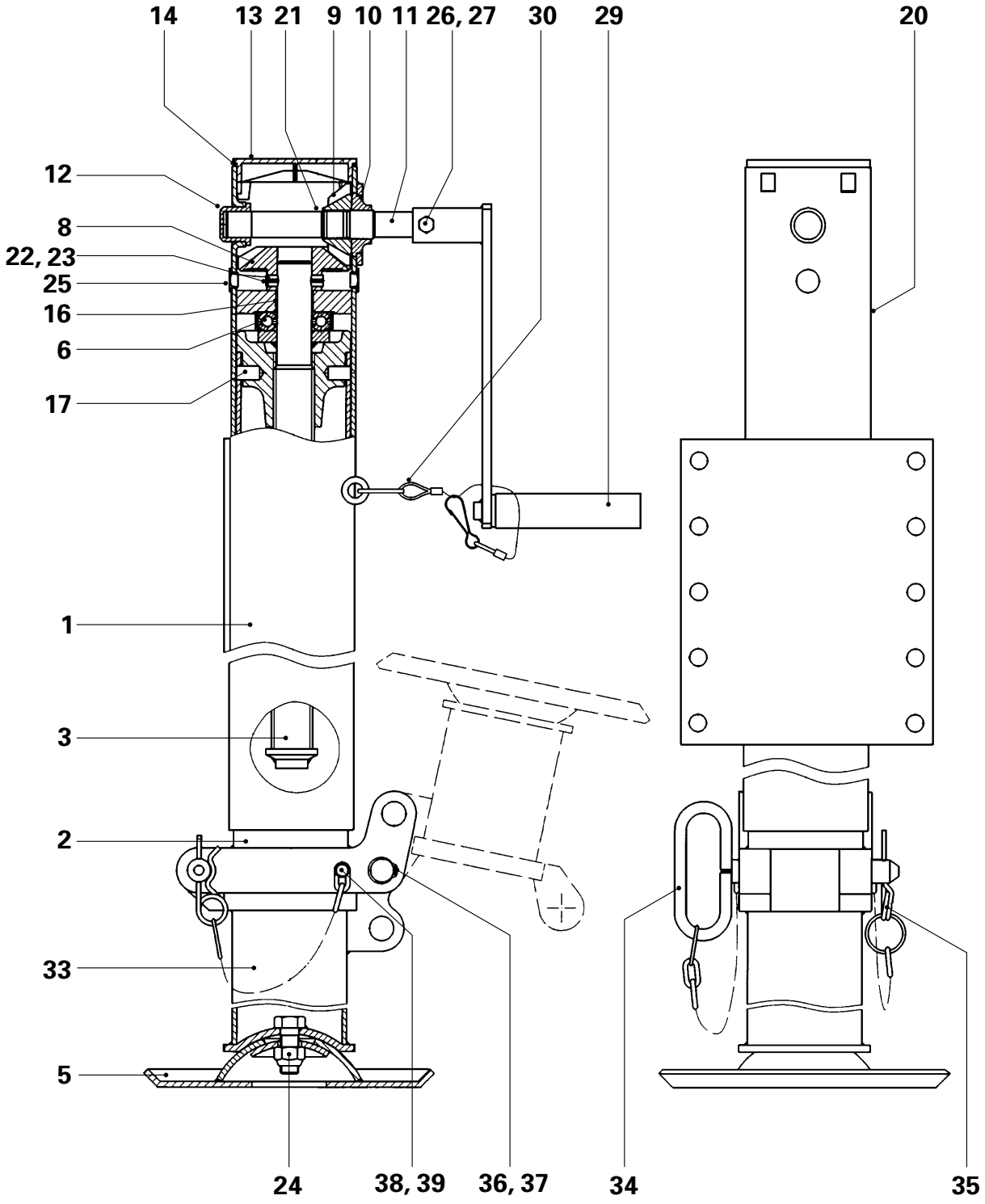
14
13
21
9
10
11
26, 27
30
29
20
12
8
22, 23
25
16
6
17
1
3
2
33
5
24
38, 39
36, 37
34
35

KÖGEL Fahrzeugwerke AG

Ersatzteilliste

STÜTZEINRICHTUNG HAACON

3272.2K BH:765 ID.-NR.315856

Ident-Nr.: 800387
TOS-Nr.: 8989
Erstell-Datum: 25.01.1999

Pos.	Var.	Ident-Nr.	Menge	ME	Bezeichnung
1	0	800411	1	STCK	SCHAFT VOLLST.
2	0	800412	1	STCK	STÜTZE VOLLST.
3	0	800413	1	STCK	SPINDEL LINKS VOLLST.
5	0	188281	1	STCK	KUGELFUSS VOLLST.
6	0	184240	1	STCK	DRUCKLAGER VOLLST.
8	0	86703	1	STCK	KEGELRAD GROSS
9	0	86709	1	STCK	KEGELRAD KLEIN
10	0	186924	1	STCK	LAGER
11	0	800414	1	STCK	ANTRIEBSWELLE
12	0	186925	1	STCK	LAGER
13	0	186920	1	STCK	SCHUTZKAPPE
14	0	186921	1	STCK	RUNDRING
16	0	86702	1	STCK	LAGERBUCHSE
17	0	86699	2	STCK	BOLZEN
20	0	86730	1	STCK	SCHMIERNIPPEL
21	0	86713	1	STCK	SICHERUNGSRING
22	0	86704	1	STCK	SPANNSTIFT 6x50
23	0	86705	1	STCK	SPANNSTIFT 10x50
24	0	338913	1	STCK	SICHERUNGSMUTTER M16
25	0	86723	2	STCK	VERSCHLUßSTOPFEN
26	0	189901	1	STCK	SECHSKANTSCHRAUBE
27	0	86728	1	STCK	SICHERUNGSMUTTER M8
29	0	800398	1	STCK	KURBEL VOLLST.
30	0	800399	1	STCK	SEIL VOLLST.
33	0	800416	1	STCK	KLAPPROHR VOLLST.
34	0	800417	1	STCK	VORSTECKER VOLLST.
35	0	800418	1	STCK	FEDERSTECKER VOLLST.
36	0	800419	1	STCK	BOLZEN
37	0	800420	2	STCK	SICHERUNGSRING
38	0	800407	2	STCK	SECHSKANTSCHRAUBE
39	0	800408	2	STCK	SCHEIBE

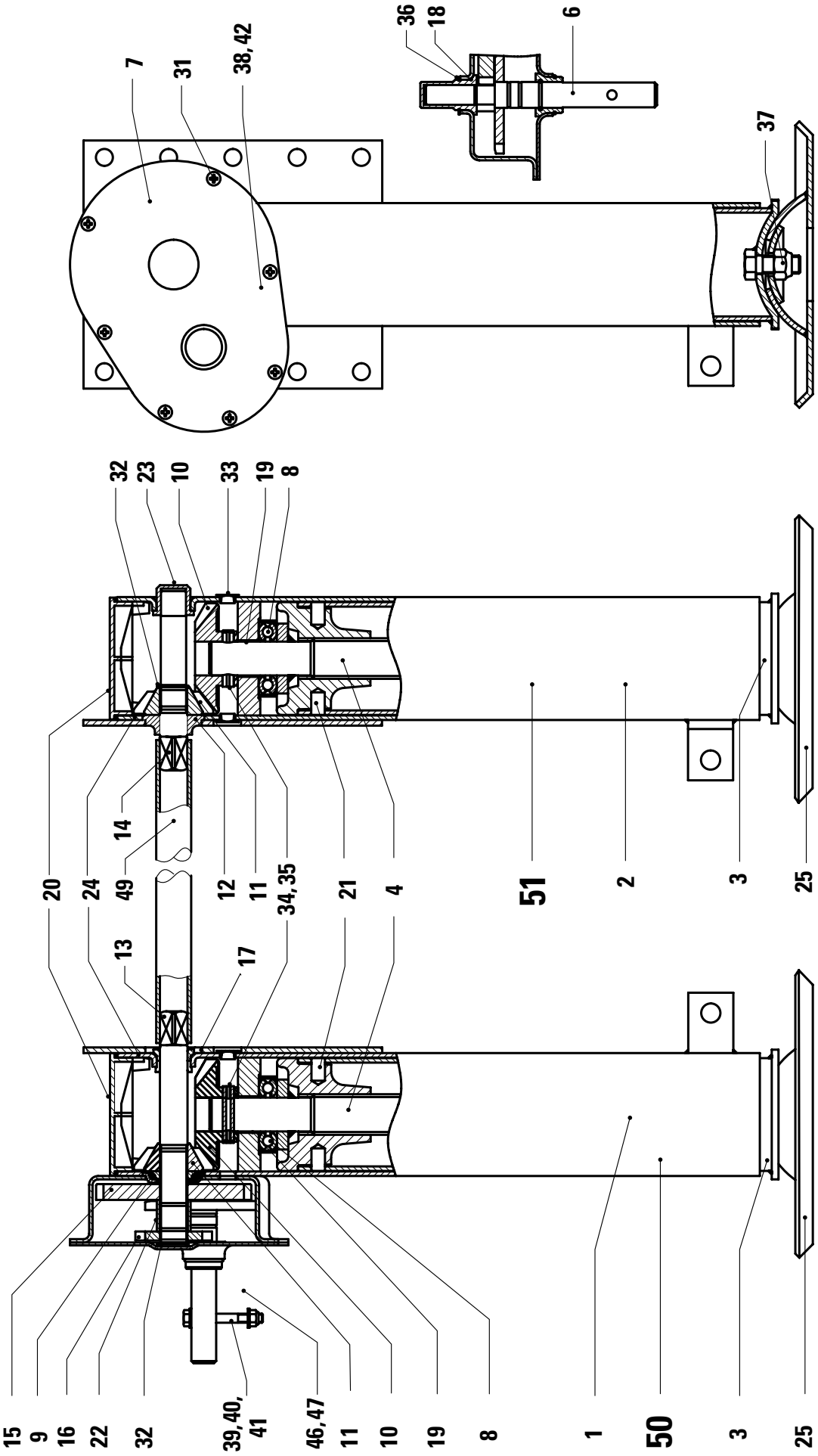
7
31
38,42
36
18
6
37
32
23
10
33
19
8
20
24
49
14
12
11
34,35
21
4
51
2
3
25
13
17
15
9
16
22
32
39,40,
41
46,47
11
10
19
8
1
50
3
25

KÖGEL Fahrzeugwerke AG

Ersatzteilliste

STÜTZEINRICHTUNG HAACON

1020 K061 BH:650 ID.-NR.339835

Ident-Nr.: 801032
TOS-Nr.: 8989
Erstell-Datum: 06.04.2000

Pos.	Var.	Ident-Nr.	Menge	ME	Bezeichnung
1	0	801036	1	STCK	SCHAFT RECHTS VOLLST.
2	0	801035	1	STCK	SCHAFT LINKS VOLLST.
3	0	801037	2	STCK	STÜTZE VOLLST.
4	0	189840	2	STCK	SPINDEL RECHTS VOLLST.
6	0	86716	1	STCK	KURBELTRIEB VOLLST.
7	0	184004	1	STCK	GEHÄUSEDECKEL VOLLST.
8	0	184240	2	STCK	DRUCKLAGER VOLLST.
9	0	86708	1	STCK	KUGELLAGER VOLLST.
10	0	86703	2	STCK	KEGELRAD GROSS
11	0	86709	2	STCK	KEGELRAD KLEIN
12	0	186924	1	STCK	LAGER F. STÜTZE LINKS
13	0	181696	1	STCK	ANTRIEBSWELLE FÜR SEITE MIT GETRIEBE
14	0	186923	1	STCK	ANTRIEBSWELLE FÜR SEITE OHNE GETRIEBE
15	0	86710	1	STCK	ZAHNRAD
16	0	86712	1	STCK	ZAHNRAD KLEIN
17	0	86706	1	STCK	LAGERSCHALE
18	0	186919	1	STCK	LAGER F. STÜTZE RECHTS
19	0	86702	2	STCK	LAGERBUCHSE
20	0	186920	2	STCK	SCHUTZKAPPE
21	0	86699	4	STCK	BOLZEN
22	0	181697	1	STCK	DISTANZHÜELSE
23	0	186925	1	STCK	LAGER F. STÜTZE LINKS
24	0	186921	2	STCK	RUNDRING
25	0	188281	2	STCK	KUGELFUSS VOLLST.
31	0	186926	7	STCK	LINSEN-ZYL-SCHRAUBE M 6x12
32	0	86713	2	STCK	SICHERUNGSRING A22X1,2 DIN 471
33	0	86723	3	STCK	VERSCHLUßSTOPFEN
34	0	86704	2	STCK	SPANNSTIFT 6x50 DIN 1481
35	0	86705	2	STCK	SPANNSTIFT 10x50 100 168 - HAACON DIN 1481

KÖGEL Fahrzeugwerke AG

Ersatzteilliste

STÜTZEINRICHTUNG HAACON

1020 K061 BH:650 ID.-NR.339835

Ident-Nr.: 801032
TOS-Nr.: 8989
Erstell-Datum: 06.04.2000

Pos.	Var.	Ident-Nr.	Menge	ME	Bezeichnung
36	0	80944	1	STCK	O-RING A26X1,2
37	0	338913	2	STCK	SICHERUNGSMUTTER M16
38	0	86730	2	STCK	SCHMIERNIPPEL AS 6 DIN 71412
39	0	86728	1	STCK	SICHERUNGSMUTTER M8 M8 DIN 985
40	0	86727	2	STCK	SCHEIBE A8,4 DIN 9021
41	0	188128	1	STCK	SECHSKANTSCHRAUBE M8x65 DIN 931
42	0	80943	2	STCK	SCHMIERNIPPELKAPPE
46	0	314560	1	STCK	KURBEL 535MM EDV 201192
47	0	188129	1	STCK	KURBELHALTER F. KURBEL 535 LANG
49	0	189842	1	STCK	VERBINDUNGSWELLE 1100 MM F.STÜTZEINRICHTUNG
50	0	801034	1	STCK	SPINDELSTÜTZE RECHTS- MIT ANTRIEB VOLLSTÄNDIG
51	0	801033	1	STCK	SPINDELSTÜTZE LINKS-OHNE ANTRIEB VOLLSTÄNDIG

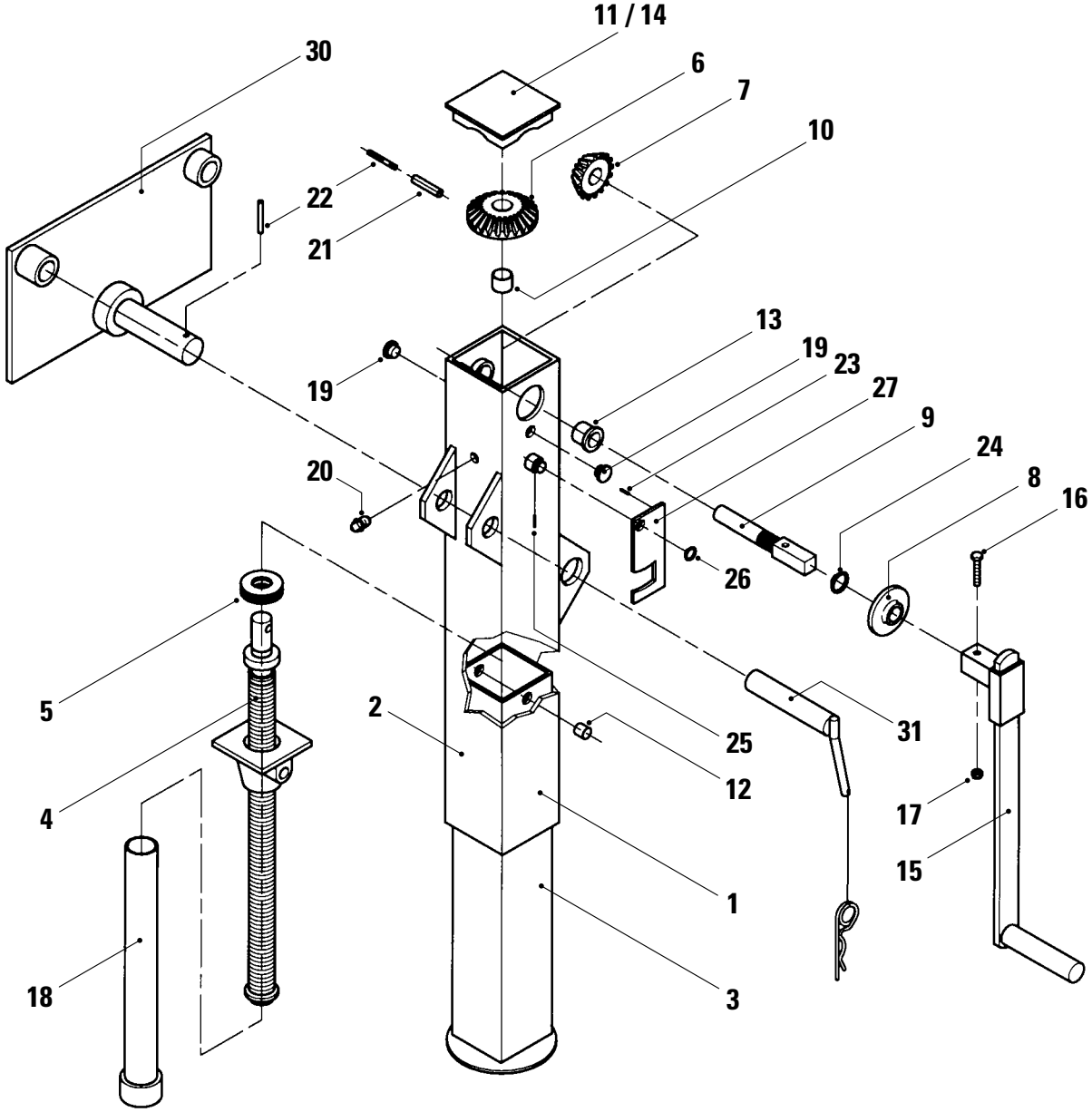
11 / 14
30
6
7
10
22
21
13
19
19
23
27
9
24
8
16
20
26
5
2
25
31
12
4
17
15
1
18
3

KÖGEL
Fahrzeugwerke AG

Ersatzteilliste

SPINDELWINDE M.SCHWENKMECHAN.
IDENT-NR. 323407 HAACON

Ident-Nr.: 80306
TOS-Nr.: 8989
Erstell-Datum: 15.06.1998

Pos.	Var.	Ident-Nr.	Menge	ME	Bezeichnung	Bemerkung
1	0	80307	1	STCK	SPINDELWINDE VOLLSTÄNDIG	
2	0	80308	1	STCK	SCHAFT LINKS VOLLST.	
3	0	189846	1	STCK	STÜTZE VOLLST.	
4	0	189840	1	STCK	SPINDEL RECHTS VOLLST.	
5	0	184240	1	STCK	DRUCKLAGER VOLLST.	
6	0	86703	1	STCK	KEGELRAD GROSS	
7	0	86709	1	STCK	KEGELRAD KLEIN	
8	0	186924	1	STCK	LAGER	
9	0	189902	1	STCK	ANTRIEBSWELLE	
10	0	86702	1	STCK	LAGERBUCHSE	
11	0	186920	1	STCK	SCHUTZKAPPE	
12	0	86699	2	STCK	BOLZEN	
13	0	186925	1	STCK	LAGER	
14	0	186921	1	STCK	RUNDRING	
15	0	189900	1	STCK	KURBEL VOLLSTÄNDIG	
16	0	189901	1	STCK	SECHSKANTSCHRAUBE	
17	0	86728	1	STCK	SICHERUNGSMUTTER	
18	0	189903	1	STCK	FETTROHR VOLLST.	
19	0	86723	2	STCK	VERSCHLUßSTOPFEN	
20	0	86730	1	STCK	SCHMIERNIPPEL	
21	0	86705	1	STCK	SPANNSTIFT 10x50	
22	0	86704	2	STCK	SPANNSTIFT 6x50	
23	0	189906	1	STCK	SPANNSTIFT 4x16	
24	0	86713	1	STCK	SICHERUNGSRING	
25	0	189905	1	STCK	SPANNSTIFT 4x20	
26	0	189904	1	STCK	SICHERUNGSRING	
27	0	189849	1	STCK	KURBELSICHERUNG	
30	0	80309	1	STCK	SCHWENKPLATTE VOLLST.	
31	0	80310	1	STCK	VORSTECKER VOLLST.	

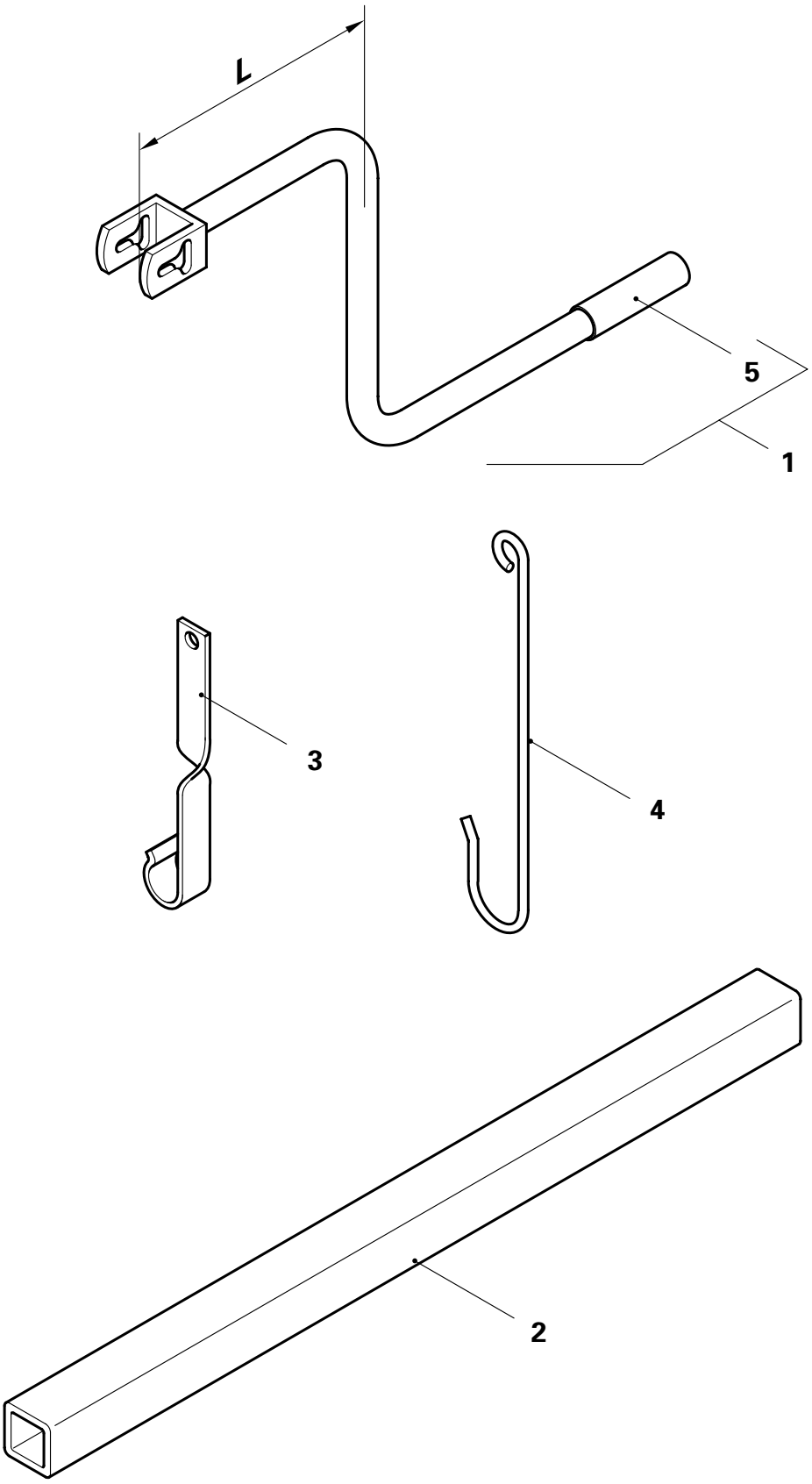
L
5
1
3
4
2

KÖGEL Fahrzeugwerke AG

Ersatzteilliste

ZUBEHÖR F.STÜTZWINDENEINRICHTUNG

Ident-Nr.: 801039
TOS-Nr.: 8989
Erstell-Datum: 06.04.2000

Pos.	Var.	Ident-Nr.	Menge	ME	Bezeichnung
1	0	323014	1	STCK	KURBEL 415MM L=415mm
1	1	86725	1	STCK	KURBEL 445MM L=445mm
1	2	314560	1	STCK	KURBEL 535MM L=535mm
1	3	323392	1	STCK	KURBEL 620MM L=620mm
1	4	309557	1	STCK	KURBEL 685MM L=685mm
2	0	311736	1	STCK	VERBINDUNGSWELLE 1410MM
2	1	326723	1	STCK	VERBINDUNGSWELLE 1463MM
2	2	317545	1	STCK	VERBINDUNGSWELLE 1470MM
2	3	79394	1	STCK	VERBINDUNGSWELLE 1800MM
3	0	83265	1	STCK	KURBELHALTERUNG
3	1	182197	1	STCK	KURBELHALTERUNG
4	0	181698	1	STCK	KURBELHALTER
4	1	188129	1	STCK	KURBELHALTER
5	0	189973	1	STCK	KURBELHÜLSE für Jost-Kurbel

KÖGEL
Fahrzeugwerke AG

Fahrgestell

Kapitel 4

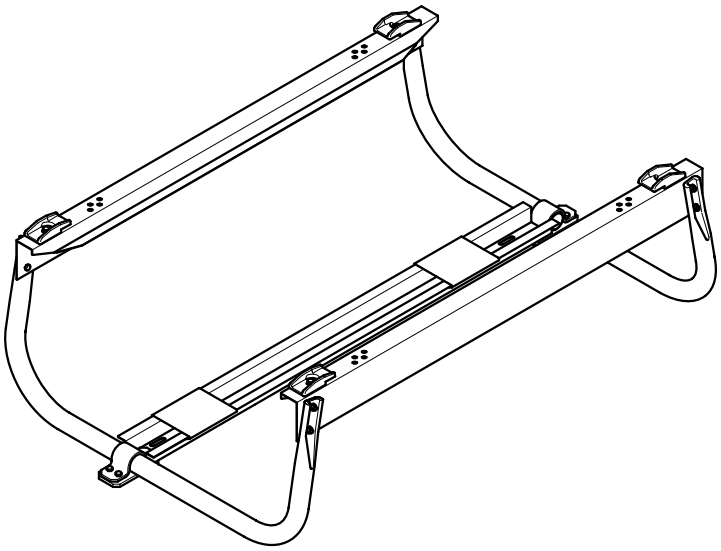

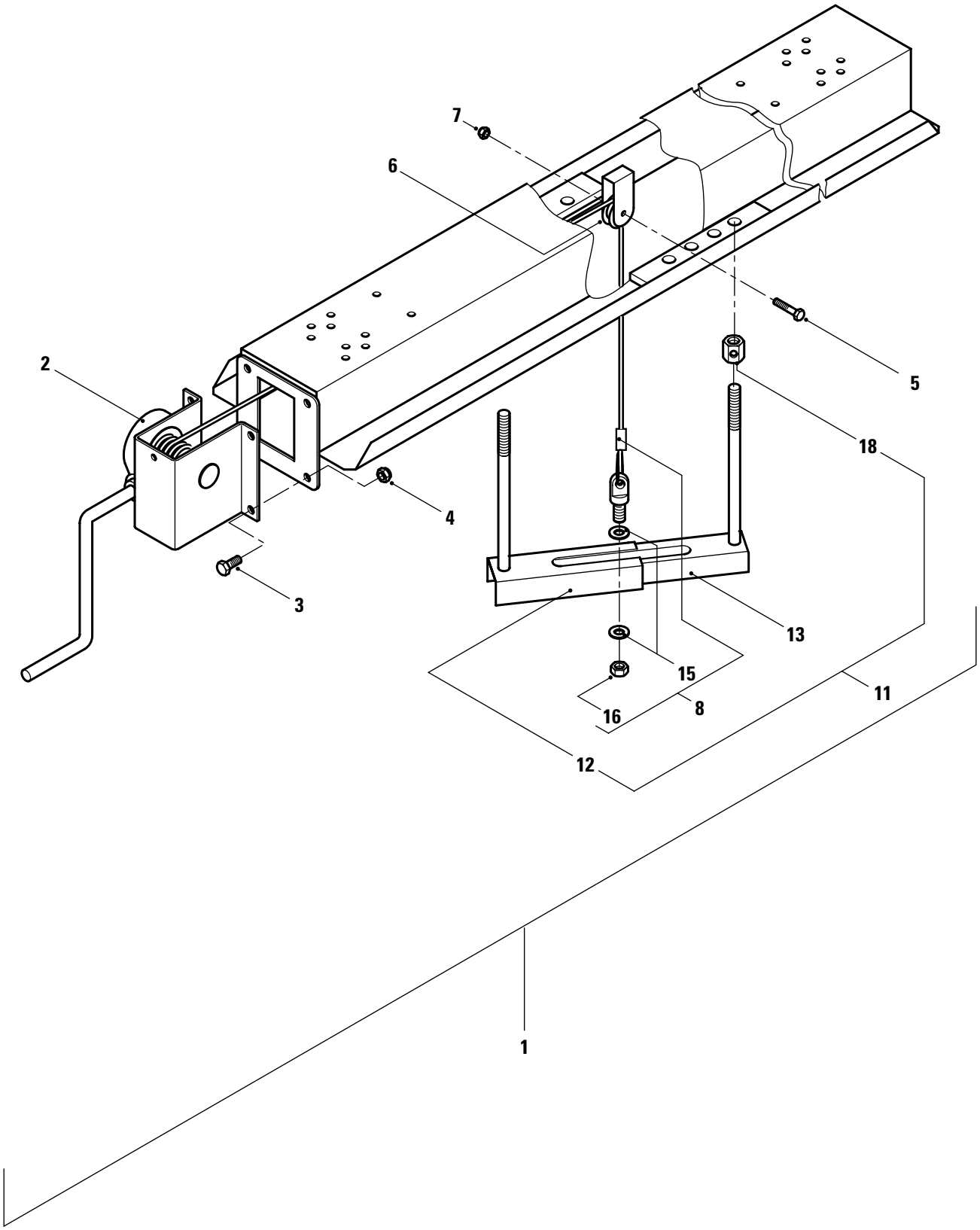
7
6
2
5
18
4
3
13
15
11
16
8
12
1

KÖGEL Fahrzeugwerke AG

Ersatzteilliste

RESERVERADHALTER MIT WINDE O.ET

IDENT-NR. 330405

Ident-Nr.: 80610
TOS-Nr.: 8989
Erstell-Datum: 25.01.1999

Pos.	Var.	Ident-Nr.	Menge	ME	Bezeichnung
1	0	330405	1	STCK	RESERVERADHALTERUNG OHNE ET inclusive Positionen:2 bis 11
2	0	80611	1	STCK	HEBEWINDE
3	0	73528	4	STCK	SECHSKANTSCHRAUBE DIN 933 -M 12X 25-8.8 -A3P
4	0	80619	4	STCK	SECHSKANTMUTTER M12
5	0	303540	1	STCK	SECHSKANTSCHRAUBE DIN 931 -M 10X 45-8.8 -A3P
6	0	80616	1	STCK	SEILROLLE D=60
7	0	80620	1	STCK	SECHSKANTMUTTER M10
8	0	80618	1	STCK	STAHLSEIL D=5 L=3000 inclusive Positionen:15 und 16
11	0	80244	1	STCK	SPANNARM 270 MM inclusive Positionen:8,12,13+18
12	0	800453	1	STCK	SPANNARMHÄLFTE AUSSEN
13	0	800454	1	STCK	SPANNARMHÄLFTE INNEN
15	0	73340	2	STCK	SCHEIBE DIN 125 -A17,0-ST-A3P
16	0	73306	1	STCK	SECHSKANTMUTTER ISO 4032 -M 16- 8 -A3P
18	0	80617	2	STCK	SECHSKANTMUTTER M20X1,5/SW32

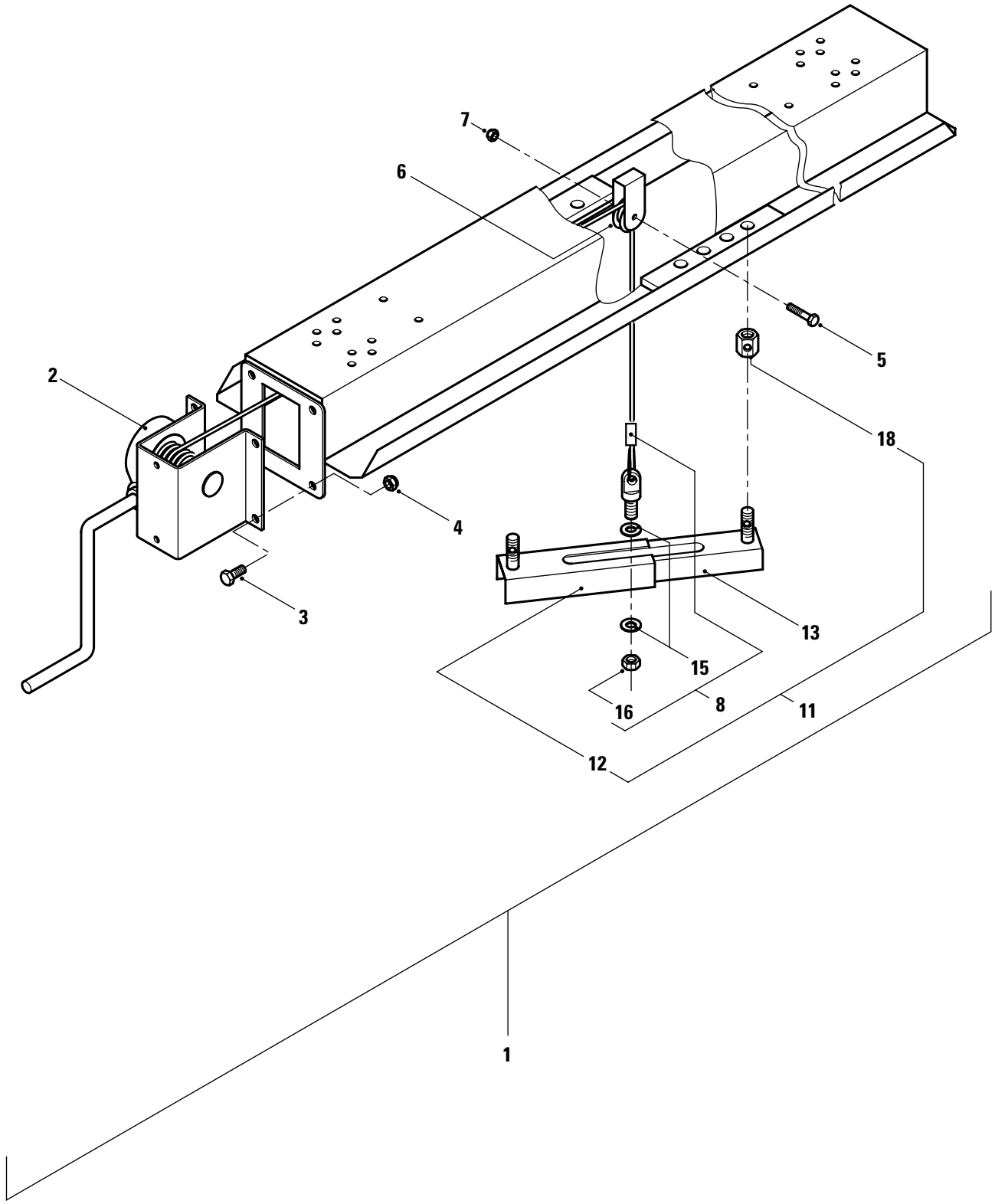
7
6
5
2
18
4
3
13
15
16
8
11
12
1

KÖGEL Fahrzeugwerke AG

Ersatzteilliste

RESERVERADHALTER MIT WINDE M.ET

IDENT-NR. 328459

Ident-Nr.: 80623
TOS-Nr.: 8989
Erstell-Datum: 25.01.1999

Pos.	Var.	Ident-Nr.	Menge	ME	Bezeichnung
1	0	328459	1	STCK	RESERVERADHALTERUNG MIT ET inclusive Positionen:2 bis 11
2	0	80611	1	STCK	HEBEWINDE
3	0	73528	4	STCK	SECHSKANTSCHRAUBE DIN 933 -M 12X 25-8.8 -A3P
4	0	80619	4	STCK	SECHSKANTMUTTER M12
5	0	303540	1	STCK	SECHSKANTSCHRAUBE DIN 931 -M 10X 45-8.8 -A3P
6	0	80616	1	STCK	SEILROLLE D=60
7	0	80620	1	STCK	SECHSKANTMUTTER M10
8	0	80618	1	STCK	STAHLSEIL D=5 L=3000 inclusive Positionen:15 und 16
11	0	80622	1	STCK	SPANNARM 50 MM inclusive Positionen:8,12,13+18
12	0	800455	1	STCK	SPANNARMHÄLFTE AUSSEN
13	0	800456	1	STCK	SPANNARMHÄLFTE INNEN
15	0	73340	2	STCK	SCHEIBE DIN 125 -A17,0-ST-A3P
16	0	73306	1	STCK	SECHSKANTMUTTER ISO 4032 -M 16- 8 -A3P
18	0	80617	2	STCK	SECHSKANTMUTTER M20X1,5/SW32

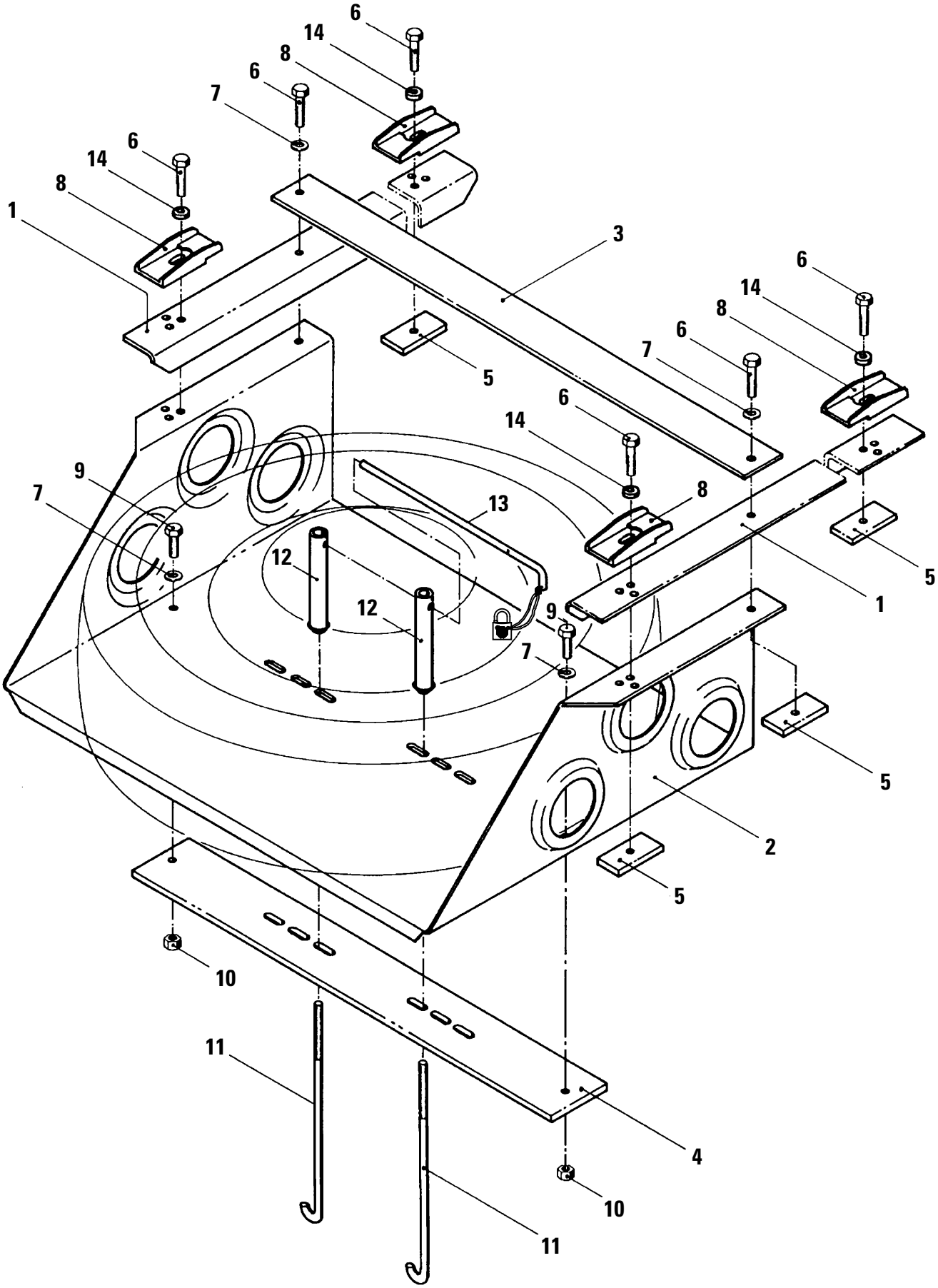
6
14
8
6
7
6
14
8
1
3
6
14
8
6
7
5
6
14
8
9
7
13
12
12
9
7
1
5
5
2
5
10
11
4
10
11

KÖGEL Fahrzeugwerke AG

Ersatzteilliste

RESERVERADHALTER WANNE

IDENT-NR. 272101

Ident-Nr.: 189932
TOS-Nr.: 8989
Erstell-Datum: 15.06.1998

Pos.	Var.	Ident-Nr.	Menge	ME	Bezeichnung	Bemerkung
1	0	408561	2	STCK	TRÄGER	
2	0	408562	1	STCK	WANNE	
3	0	408563	1	STCK	STREBE	
4	0	408564	1	STCK	PLATTE	
5	0	264865	6	STCK	SPANNPLATTE M 12	
6	0	73054	6	STCK	SECHSKANTSCHRAUBE DIN 931 -M 12X 50-8.8 -A3P 8.8 DIN 931	
7	0	73338	4	STCK	SCHEIBE DIN 125 -A13,0-ST-A3P ST DIN 125	
8	0	154808	4	STCK	SPANNPRATZE	
9	0	73021	2	STCK	SECHSKANTSCHRAUBE DIN 933 -M 12X 35-8.8 -A3P 8.8 DIN 933	
10	0	73321	2	STCK	SECHSKANTMUTTER SELBSTSICHERND DIN 980 -V M 12 -8 -A3P "V 3" 8 DIN 980	
11	0	175046	2	STCK	HAKENSCHRAUBE 415	
12	0	335043	2	STCK	ROHRMUTTER 95MM LANG	
13	0	335738	1	STCK	QUERSTAB M. SEIL U.VORHÄNGESCHLOß	
14	0	74057	4	STCK	SCHEIBE DIN 7349 - 15,0-ST -A3P ST 37 DIN 7349	

KÖGEL Fahrzeugwerke AG	Ersatzteilliste Reserveradhalter klappbar, doppelt Ident-Nr. 237826 + 237827	80487 / 8989 Stand: 06.98 F / 5 Seite 8

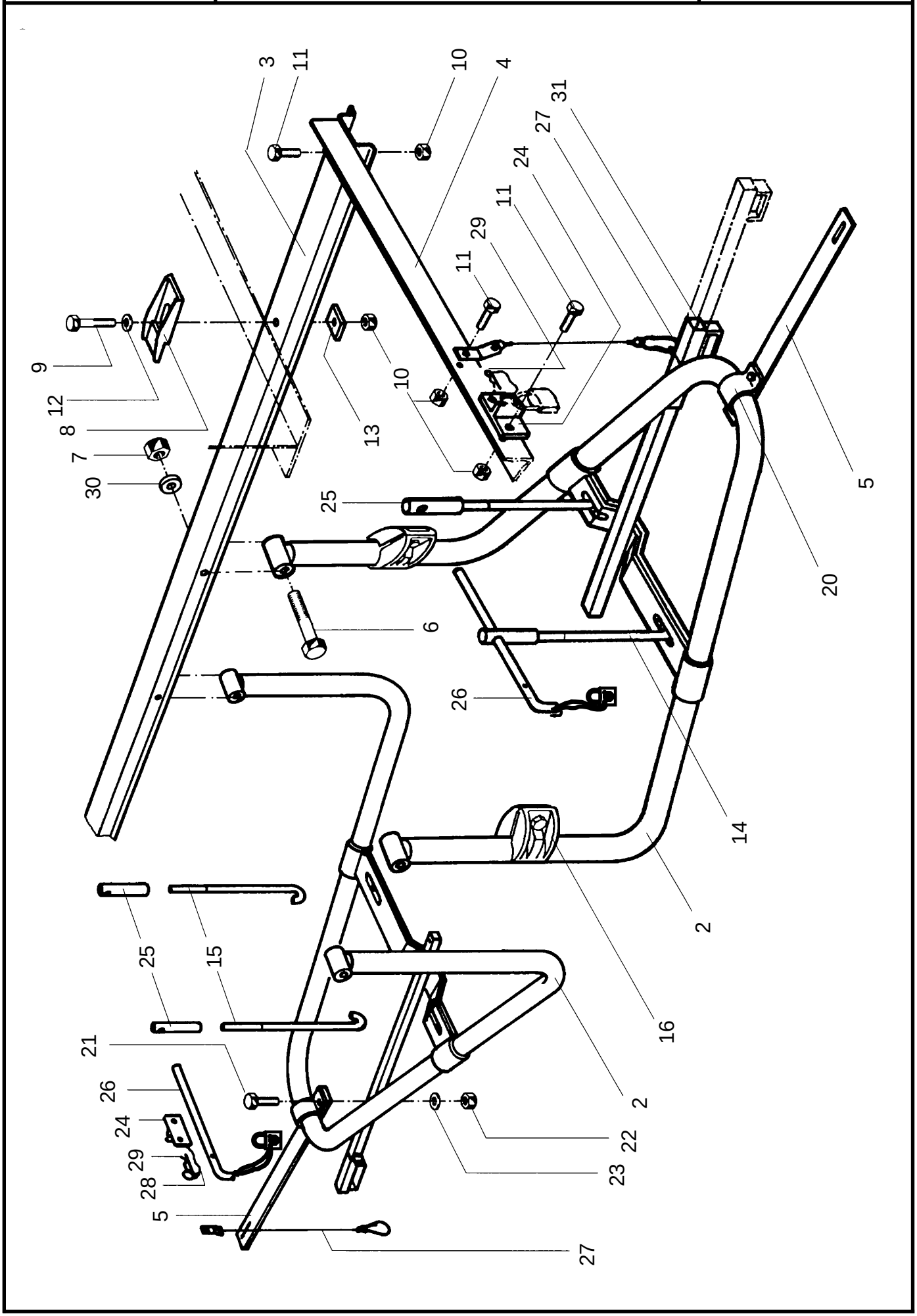

KÖGEL Fahrzeugwerke AG

Ersatzteilliste

RESERVERADHALTER,KLAPPB.DOPPELT

ID-NR.237826+237827

Ident-Nr.: 80487
TOS-Nr.: 8989
Erstell-Datum: 24.01.2001

Pos.	Var.	Ident-Nr.	Menge	ME	Bezeichnung
2	0	307555	2	STCK	RESERVERADHALTER - KORB Typ 89
3	0	406600	2	STCK	HUTPROFIL TRÄGER
4	0	405566	2	STCK	TRÄGER KTL BESCHICHTET RAL9005
5	0	307534	2	STCK	LASCHE 640MM-FEUERVERZINKT L=640mm - feuerverzinkt
6	0	345239	4	STCK	SECHSKANTSCHRAUBE ISO 4014 -M 16X 90-10.9-DAC 8.8 ISO 4014
7	0	73839	4	STCK	SECHSKANTMUTTER SELBSTSICHERND DIN 980 -V M 16X2,00-10 -DAC 8 DIN 980
8	0	154808	4	STCK	SPANNPRATZE
9	0	73559	4	STCK	SECHSKANTSCHRAUBE DIN 933 -M 12X 45-8.8 -DAC 8.8 DIN 933
10	0	313712	14	STCK	SECHSKANTMUTTER SELBSTSICHERND DIN 980 -V M 12X0,00-10 -DAC "V 3" 8 DIN 980
11	0	73528	10	STCK	SECHSKANTSCHRAUBE DIN 933 -M 12X 25-8.8 -DAC 8.8 DIN 933
12	0	73864	4	STCK	SCHEIBE DIN 7349 - 13,0-ST37 -A3P ST 37 DIN 7349
13	0	405500	4	STCK	FLACHTEIL GELOCHT VERZINKT QST52-3/ST37-2
14	0	175044	2	STCK	HAKENSCHRAUBE 230MM-VERZINKT
14	1	175045	2	STCK	HAKENSCHRAUBE 290MM-VERZINKT
15	0	175045	2	STCK	HAKENSCHRAUBE 290MM-VERZINKT
16	0	311600	4	STCK	EINSTELL-ELEMENT für Reserveradhalter
20	0	185583	2	STCK	ROHRSCHELLE
21	0	73019	2	STCK	SECHSKANTSCHRAUBE DIN 933 -M 10X 35-8.8 -DAC
22	0	186157	2	STCK	SICHERUNGSMUTTER M10
23	0	185593	2	STCK	SCHEIBE
24	0	185588	2	STCK	LAGERPLATTE
25	0	185586	4	STCK	ROHRMUTTER M14 X 1,5 - 170MM
26	0	338838	2	STCK	QUERSTAB M. SEIL U.VORHÄNGESCHLOß
27	0	185589	2	STCK	SICHERUNGSSEIL L:680MM
28	0	186159	2	STCK	SICHERUNGSSCHLAUFE - NYLON

KÖGEL Fahrzeugwerke AG

Ersatzteilliste

RESERVERADHALTER,KLAPPB.DOPPELT

ID-NR.237826+237827

Ident-Nr.: 80487
TOS-Nr.: 8989
Erstell-Datum: 24.01.2001

Pos.	Var.	Ident-Nr.	Menge	ME	Bezeichnung
29	0	186160	2	STCK	FEDERSTECKER D: 3MM
30	0	185590	4	STCK	U-SCHEIBE
31	0	185585	2	STCK	HEBESTANGE

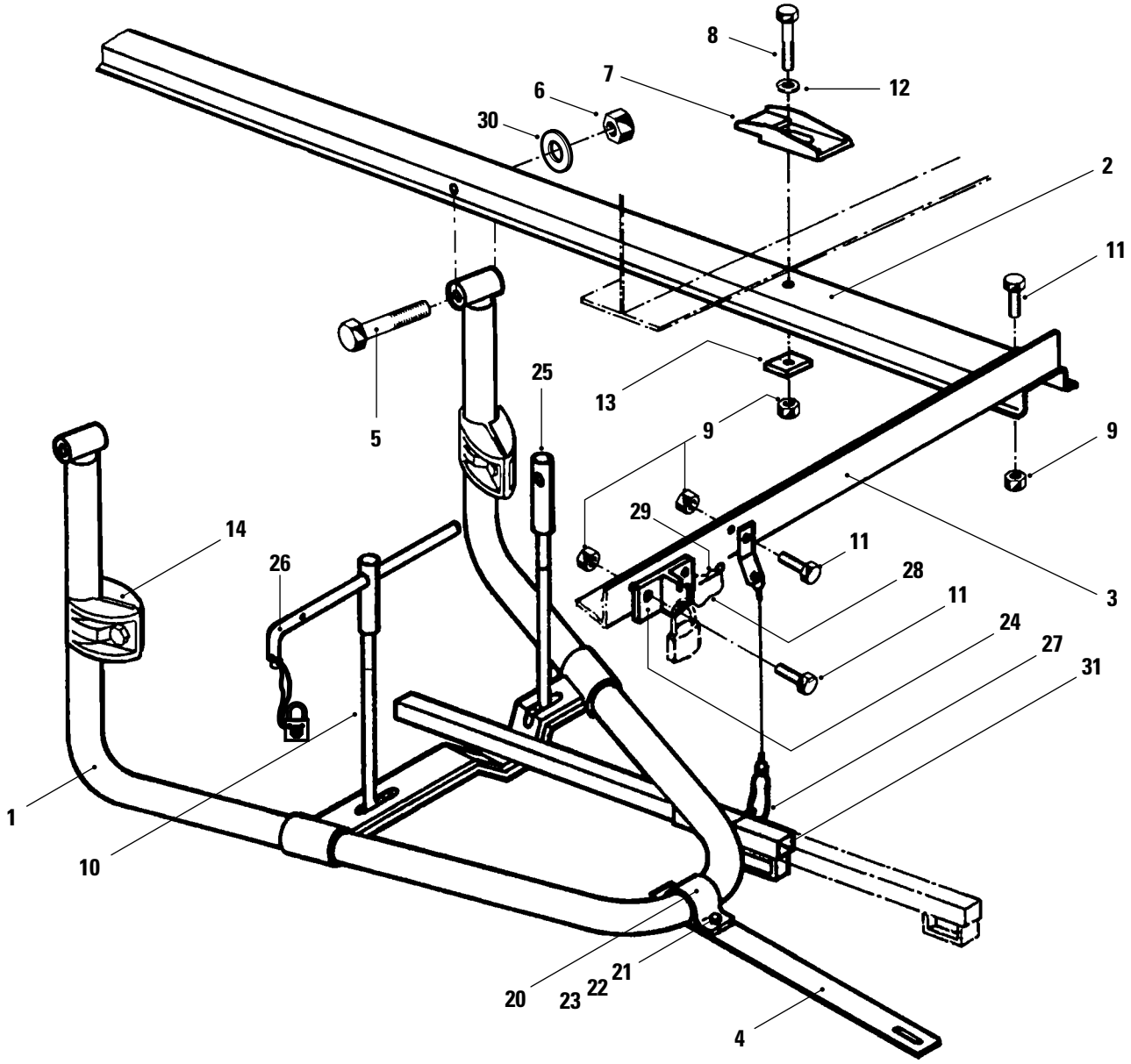
8
12
7
6
30
2
11
5
25
13
9
9
29
11
28
11
24
27
31
3
14
26
1
10
20
23
22
21
4

KÖGEL Fahrzeugwerke AG

Ersatzteilliste

RESERVERADHALTER, KLAPPBAR

EINFACH ID-NR.236935+937+939

Ident-Nr.: 80638
TOS-Nr.: 8989
Erstell-Datum: 24.01.2001

Pos.	Var.	Ident-Nr.	Menge	ME	Bezeichnung
1	0	307555	1	STCK	RESERVERADHALTER - KORB Typ 89
2	0	406569	2	STCK	TRÄGER KTL-BESCHICHTET RAL9005 QST 52-3
3	0	405566	1	STCK	TRÄGER KTL BESCHICHTET RAL9005
4	0	307534	1	STCK	LASCHE 640MM-FEUERVERZINKT L=640mm - feuerverzinkt
5	0	345239	2	STCK	SECHSKANTSCHRAUBE ISO 4014 -M 16X 90-10.9-DAC 8.8 ISO 4014
6	0	73839	2	STCK	SECHSKANTMUTTER SELBSTSICHERND DIN 980 -V M 16X2,00-10 -DAC 8 DIN 980
7	0	154808	4	STCK	SPANNPRATZE
8	0	73559	4	STCK	SECHSKANTSCHRAUBE DIN 933 -M 12X 45-8.8 -DAC 8.8 DIN 933
9	0	313712	6	STCK	SECHSKANTMUTTER SELBSTSICHERND DIN 980 -V M 12X0,00-10 -DAC "V 3" 8 DIN 980
10	0	175044	2	STCK	HAKENSCHRAUBE 230MM-VERZINKT
10	1	175045	2	STCK	HAKENSCHRAUBE 290MM-VERZINKT
10	2	175046	2	STCK	HAKENSCHRAUBE 415MM-VERZINKT
11	0	73528	2	STCK	SECHSKANTSCHRAUBE DIN 933 -M 12X 25-8.8 -DAC 8.8 DIN 933
12	0	73864	4	STCK	SCHEIBE DIN 7349 - 13,0-ST37 -A3P ST 37 DIN 7349
13	0	405500	4	STCK	FLACHTEIL GELOCHT VERZINKT QST52-3/ST37-2
14	0	311600	2	STCK	EINSTELL-ELEMENT für Reserveradhalter
20	0	185583	1	STCK	ROHRSCHELLE
21	0	73019	1	STCK	SECHSKANTSCHRAUBE DIN 933 -M 10X 35-8.8 -DAC
22	0	186157	1	STCK	SICHERUNGSMUTTER M10
23	0	185593	1	STCK	SCHEIBE
24	0	185588	1	STCK	LAGERPLATTE
25	0	185586	2	STCK	ROHRMUTTER M14 X 1,5 - 170MM
26	0	338838	1	STCK	QUERSTAB M. SEIL U.VORHÄNGESCHLOß
27	0	185589	1	STCK	SICHERUNGSSEIL L:680MM
28	0	186159	1	STCK	SICHERUNGSSCHLAUFE - NYLON

KÖGEL Fahrzeugwerke AG

Ersatzteilliste

RESERVERADHALTER, KLAPPBAR
EINFACH ID-NR.236935+937+939

Ident-Nr.: 80638
TOS-Nr.: 8989
Erstell-Datum: 24.01.2001

Pos.	Var.	Ident-Nr.	Menge	ME	Bezeichnung
29	0	186160	1	STCK	FEDERSTECKER D: 3MM
30	0	185590	2	STCK	U-SCHEIBE
31	0	185585	1	STCK	HEBESTANGE

KÖGEL Fahrzeugwerke AG	Ersatzteilliste Reserveradhalter Korb Ident-Nr. 514565 + 515775	80938 / 8989 Stand: 06.98 F / 5 Seite 16

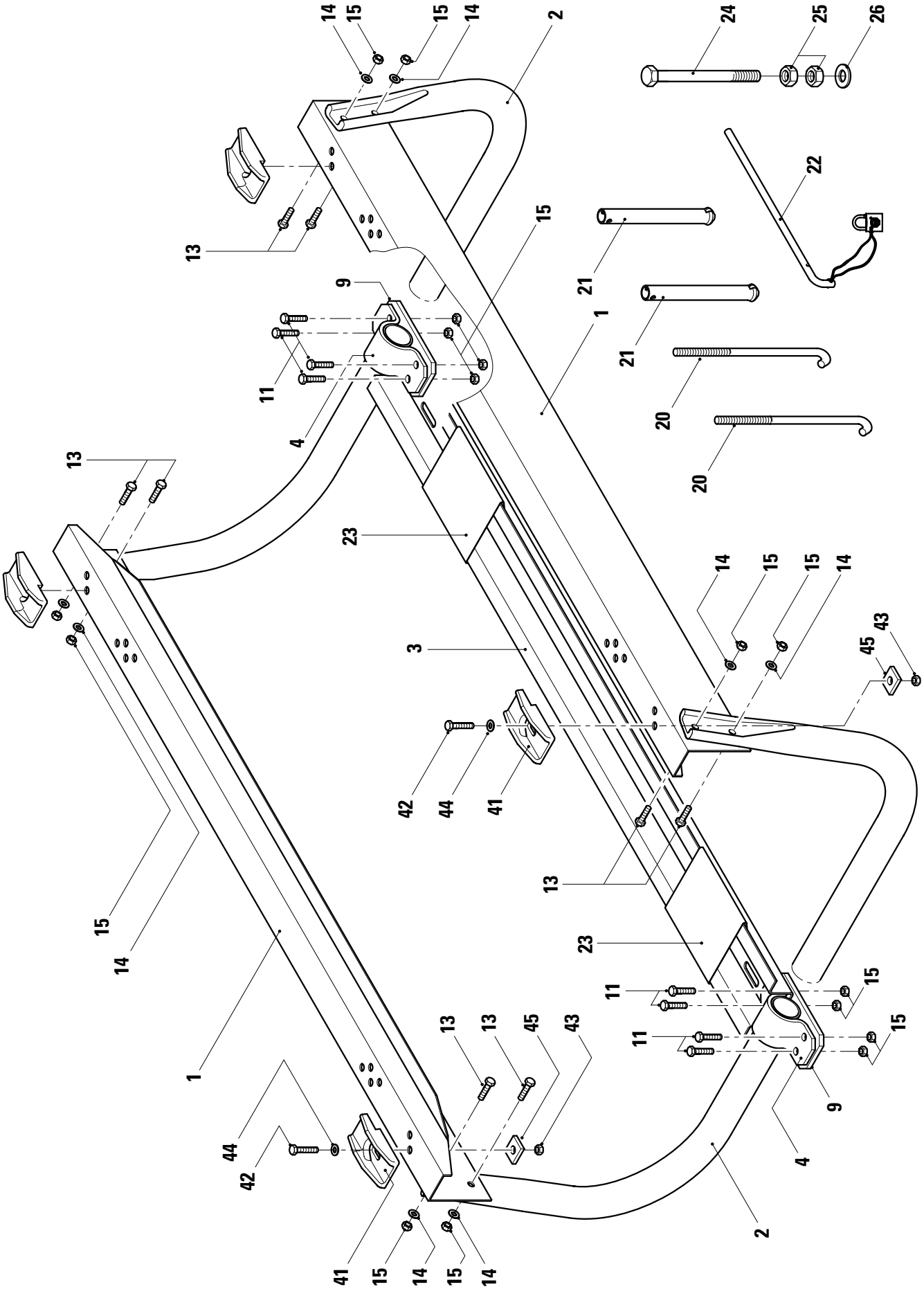

KÖGEL Fahrzeugwerke AG

Ersatzteilliste

RESERVERADHALTER KORB

IDENT-NR. 514565 und 515775

Ident-Nr.: 80938
TOS-Nr.: 8989
Erstell-Datum: 20.11.2000

Pos.	Var.	Ident-Nr.	Menge	ME	Bezeichnung
1	0	423623	2	STCK	TRÄGER F.E-RADHALTERUNG
2	0	423624	2	STCK	ROHR - ERSATZRADHALTERUNG
3	0	423622	1	STCK	HUT-PROFIL,QUERTRÄGER ROH
4	0	423650	2	STCK	FORMPROFIL, KLEMMTEIL
9	0	423651	2	STCK	FLACHTEIL, GELOCHT
11	0	324625	8	STCK	SECHSKANTSCHRAUBE DIN 933 -M 12X 40-10.9-DAC
13	0	318727	8	STCK	SECHSKANTSCHRAUBE DIN 933 -M 12X 35-10.9-DAC
14	0	73338	8	STCK	SCHEIBE DIN 125 -A13,0-ST-DAC
15	0	313712	16	STCK	SECHSKANTMUTTER SELBSTSICHERND DIN 980 -V M 12X0,00-10 -DAC
20	0	433050	2	STCK	HAKENSCHRAUBE 340MM LANG GALV. VERZ.
20	1	433051	2	STCK	HAKENSCHRAUBE 440MM LANG GALV. VERZ.
21	0	335044	2	STCK	ROHRMUTTER 225MM
21	1	335043	2	STCK	ROHRMUTTER 95MM LANG
22	0	338838	1	STCK	QUERSTAB M. SEIL U.VORHÄNGESCHLOß
23	0	423669	1	STCK	ABKANTPROFIL - EDELSTAHL
24	0	333031	2	STCK	SECHSKANTSCHRAUBE ISO 4014 -M 20X230-8.8 -DAC
25	0	321168	4	STCK	SECHSKANTMUTTER SELBSTSICHERND DIN 980 -V M 20X0,00-10 -DAC
26	0	73540	2	STCK	SCHEIBE DIN 125 -A21,0-ST-A3P
41	0	154808	4	STCK	SPANNPRATZE Spannbereich 5mm
41	1	159507	4	STCK	SPANNPRATZE Spannbereich 8mm
41	2	152347	4	STCK	SPANNPRATZE Spannbereich 10mm
42	0	73559	4	STCK	SECHSKANTSCHRAUBE DIN 933 -M 12X 45-8.8 -DAC
43	0	313712	4	STCK	SECHSKANTMUTTER SELBSTSICHERND DIN 980 -V M 12X0,00-10 -DAC
44	0	73864	4	STCK	SCHEIBE DIN 7349 - 13,0-ST37 -A3P
45	0	405500	4	STCK	FLACHTEIL GELOCHT

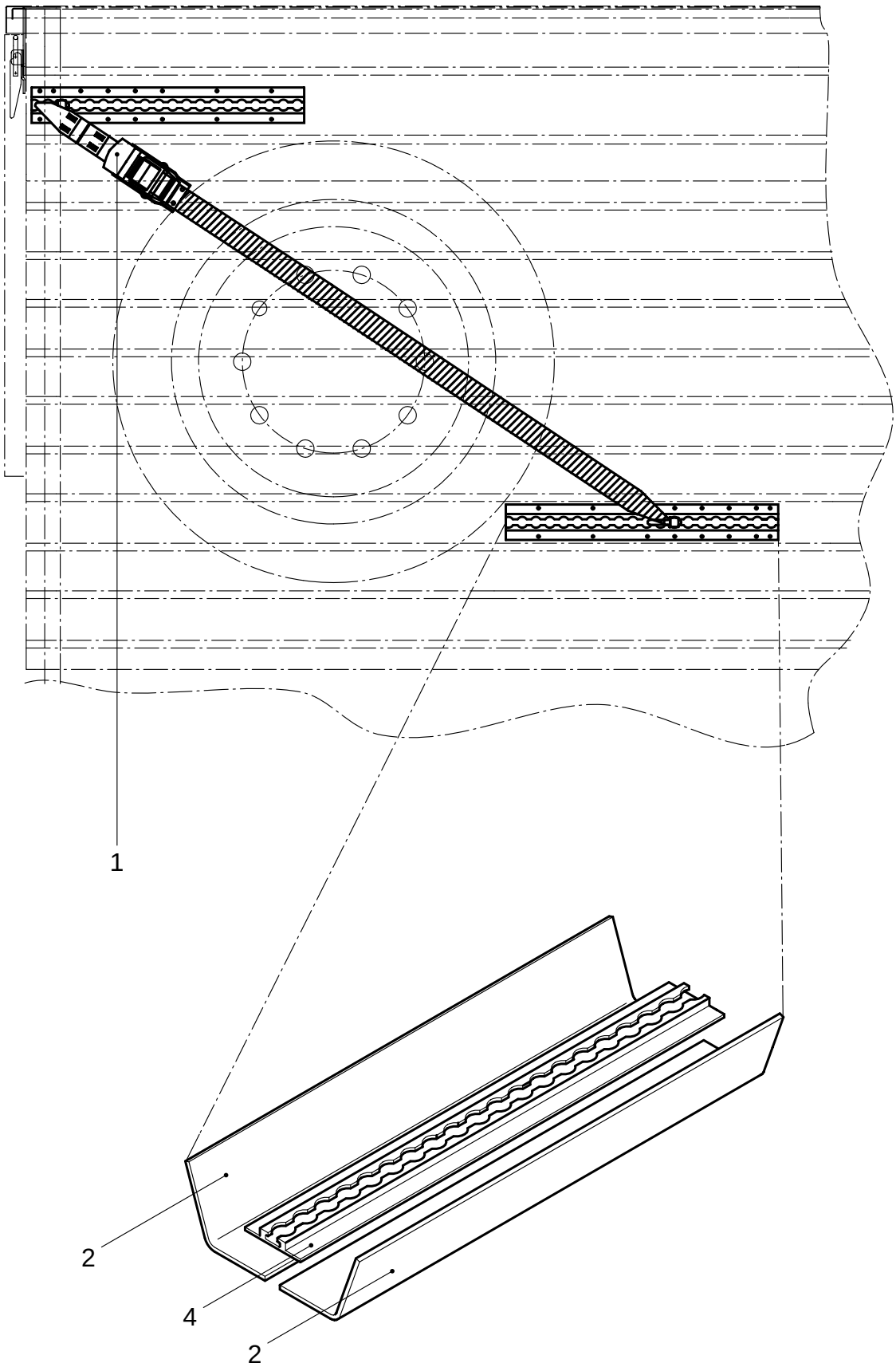
1
2
4
2

KÖGEL Fahrzeugwerke AG

Ersatzteilliste

RESERVERADHALTER

IM PALETTENSTAUKASTEN

Ident-Nr.: 82942
TOS-Nr.: 8989
Erstell-Datum: 06.04.2000

Pos.	Var.	Ident-Nr.	Menge	ME	Bezeichnung
1	0	334798	1	STCK	RATSCHENSCHLOßGURT 50MM
2	0	426358	2	STCK	L-PROFIL LINKS
4	0	334799	2	STCK	ZURRSCHIENE MIT AIRLINEPROFIL

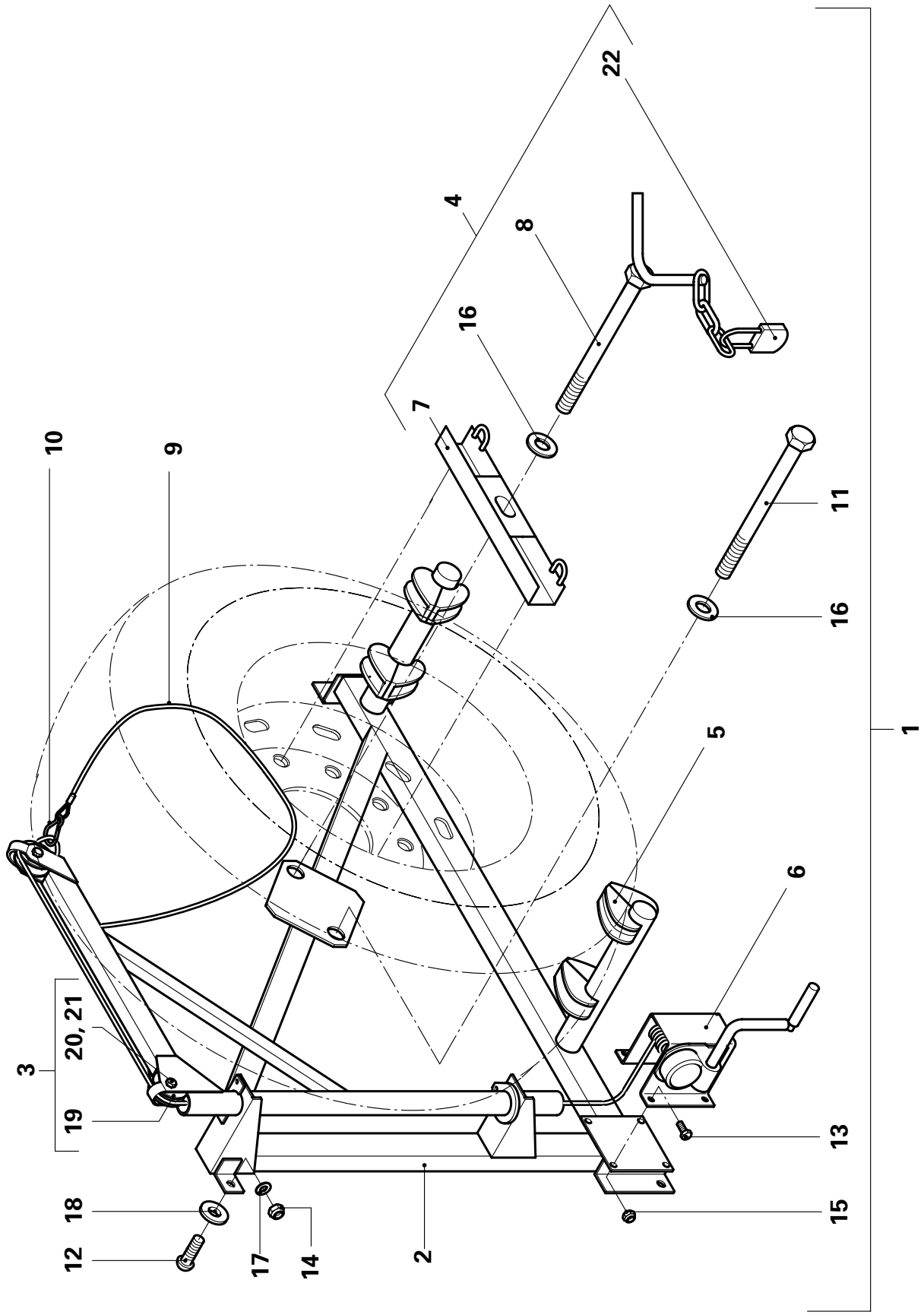
22
4
8
16
7
10
9
11
16
5
1
6
3
20, 21
19
13
18
15
12
17
14
2

KÖGEL Fahrzeugwerke AG

Ersatzteilliste

RESERVERADHALTER,3SEITENKIPPER

IDENT-NR. 261764

Ident-Nr.: 800381
TOS-Nr.: 8989
Erstell-Datum: 06.04.2000

Pos.	Var.	Ident-Nr.	Menge	ME	Bezeichnung
1	0	261764	1	STCK	RESERVERADHALTER - SONDER|KIPPER inclusive der Positionen:2,3,4,5, 6,9,10,11,12,13,14,15,17 und 18
2	0	560772	1	STCK	HALTER FÜR E-RADLAGERUNG
3	0	246152	1	STCK	GALGEN FÜR RESERVERADLAGERUNG SK inclusive der Positionen:19,20+21
4	0	147347	1	STCK	KNEBELSCHRAUBE KPL inclusive der Positionen:7,8, 16 und 22
5	0	311600	4	STCK	EINSTELL-ELEMENT
6	0	315352	1	STCK	RESERVERADHALTER - WINDE
7	0	29910	1	STCK	HALTEBUEGEL FÜR 20"REIFEN
8	0	147346	1	STCK	KNEBELSCHRAUBE
9	0	339495	1	STCK	ANSCHLAGSEIL KPL.
10	0	302409	1	STCK	KARABINERHAKEN
11	0	73919	1	STCK	SECHSKANTSCHRAUBE ISO 4014 -M 24X250-8.8
12	0	322118	3	STCK	LINSENSCHRAUBE MIT INNENSKT ISO 7380 -M 12X 30-10.9-A3C
13	0	73016	4	STCK	SECHSKANTSCHRAUBE DIN 933 -M 10X 20-8.8 -A3P
14	0	73321	3	STCK	SECHSKANTMUTTER SELBSTSICHERND DIN 980 -V M 12 -8 -A3P
15	0	73320	4	STCK	SECHSKANTMUTTER SELBSTSICHERND DIN 980 -V M 10 -8 -A3P
16	0	73341	2	STCK	SCHEIBE DIN 125 -B25,0-ST-A4P
17	0	73338	3	STCK	SCHEIBE DIN 125 -A13,0-ST-A3P
18	0	73355	3	STCK	SCHEIBE DIN 9021 -A13,0-ST -A3P
19	0	78268	2	STCK	SEILROLLE
20	0	73047	2	STCK	SECHSKANTSCHRAUBE DIN 931 -M 10X 50-8.8 -A3P
21	0	73300	2	STCK	SECHSKANTMUTTER DIN 934 -M 10- 8 -A3P
22	0	78592	1	STCK	VORHÄNGESCHLOSS

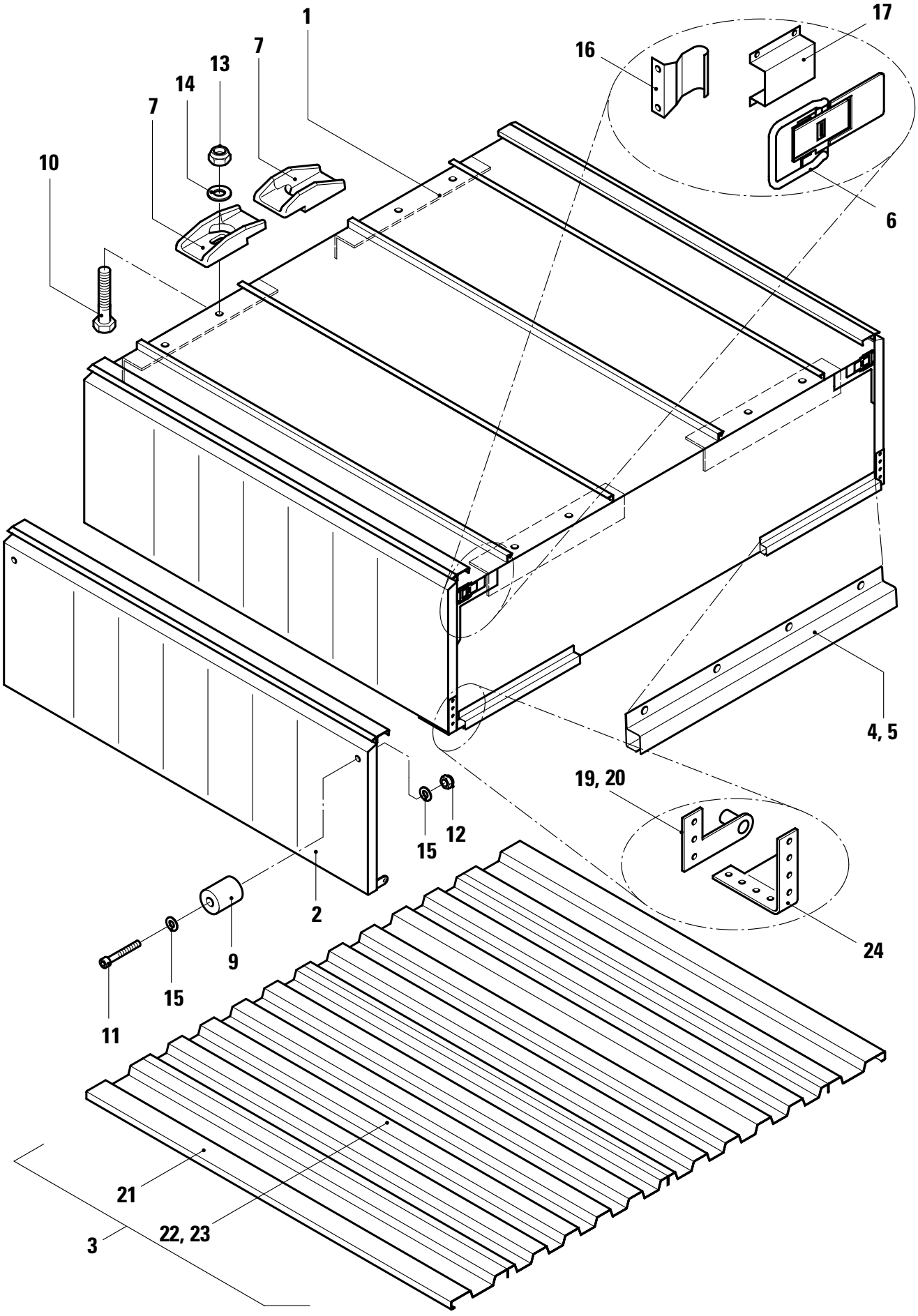
1
7
13
14
7
10
16
17
6
4, 5
19, 20
24
12
15
2
9
15
11
21
22, 23
3

KÖGEL Fahrzeugwerke AG

Ersatzteilliste

PALETTENSTAUKASTEN, AUSWAHL

Ident-Nr.: 82940
TOS-Nr.: 8989
Erstell-Datum: 11.04.2000

Pos.	Var.	Ident-Nr.	Menge	ME	Bezeichnung
1	0	333767	1	STCK	PALETTENSTAUKASTEN für 36 Paletten
1	1	334144	1	STCK	PALETTENSTAUKASTEN für 36 Paletten, Alu- Ausfhrg.
1	2	334145	1	STCK	PALETTENSTAUKASTEN für 30 Paletten
1	3	334146	1	STCK	PALETTENSTAUKASTEN für 24 Paletten
1	4	334148	1	STCK	PALETTENSTAUKASTEN für 16 Paletten
1	5	335725	1	STCK	PALETTENSTAUKASTEN für 30 Paletten, Alu- Ausfhrg.
1	6	336427	1	STCK	PALETTENSTAUKASTEN für 24 Paletten, Alu- Ausfhrg.
2	0	335683	1	STCK	DECKEL FÜR PALETTENSTAUKASTEN für Pos.1 Var.0
2	1	335687	1	STCK	DECKEL FÜR ALU-PALETTENSTAUKASTEN für Pos.1 Var.1
2	2	335684	1	STCK	DECKEL FÜR PALETTENSTAUKASTEN für Pos.1 Var.2
2	3	335685	1	STCK	DECKEL FÜR PALETTENSTAUKASTEN für Pos.1 Var.3
2	4	335686	1	STCK	DECKEL FÜR PALETTENSTAUKASTEN für Pos.1 Var.4
2	5	337137	1	STCK	DECKEL FÜR ALU-PALETTENSTAUKASTEN für Pos.1 Var.5
2	6	337138	1	STCK	DECKEL FÜR ALU-PALETTENSTAUKASTEN für Pos.1 Var.6
3	0	82939	1	STCK	BODENGRUPPE F.PALETTENSTAUKASTEN incl.Pos.21, 22 und 23
4	0	337307	1	STCK	LAUFSCHIENE RECHTS
5	0	337308	1	STCK	LAUFSCHIENE LINKS
6	0	82938	1	STCK	EXZENTER - VERSCHLUSS
7	0	154808	8	STCK	SPANNPRATZE für Spannbereich 5mm
7	1	159507	8	STCK	SPANNPRATZE für Spannbereich 8mm
7	2	152347	8	STCK	SPANNPRATZE für Spannbereich 10mm
9	0	78210	1	STCK	RUNDPUFFER
10	0	73559	8	STCK	SECHSKANTSCHRAUBE DIN 933 -M 12X 45-8.8 -A3P
10	1	300242	8	STCK	SECHSKANTSCHRAUBE ISO 4014 -M 12X 55-8.8 -A3P
11	0	73110	1	STCK	ZYLINDERSCHRAUBE M. INNENSKT DIN 912 -M 5X 20-8.8 -A2P

KÖGEL Fahrzeugwerke AG

Ersatzteilliste

PALETTENSTAUKASTEN, AUSWAHL

Ident-Nr.: 82940
TOS-Nr.: 8989
Erstell-Datum: 11.04.2000

Pos.	Var.	Ident-Nr.	Menge	ME	Bezeichnung
12	0	73317	1	STCK	SECHSKANTMUTTER SELBSTSICHERND DIN 980 -V M 5 -8 -A2P
13	0	73321	8	STCK	SECHSKANTMUTTER SELBSTSICHERND DIN 980 -V M 12 -8 -A3P
14	0	73864	8	STCK	SCHEIBE DIN 7349 - 13,0-ST37 -A3P
15	0	73589	2	STCK	SCHEIBE DIN 125 -A 6,4-ST -A3C
16	0	338552	4	STCK	VERSCHLUßBÜGEL
17	0	338554	4	STCK	KAPPE
19	0	800830	2	STCK	HALTERUNG LINKS
20	0	800831	2	STCK	HALTERUNG RECHTS
21	0	343175	2	STCK	BODENTEIL AUSSEN F. PALETTENSTAUK Breite= 290mm, Länge=2630mm
22	0	343176	1	STCK	BODENTEIL MITTE F. PALETTENSTAUK. Breite= 940mm, Länge=2630mm
23	0	343177	1	STCK	BODENTEIL MITTE F. PALETTENSTAUK. Breite= 930mm, Länge=2630mm

Ersatzteilliste
Seitenschutzbleche
bei Palettenstaukasten

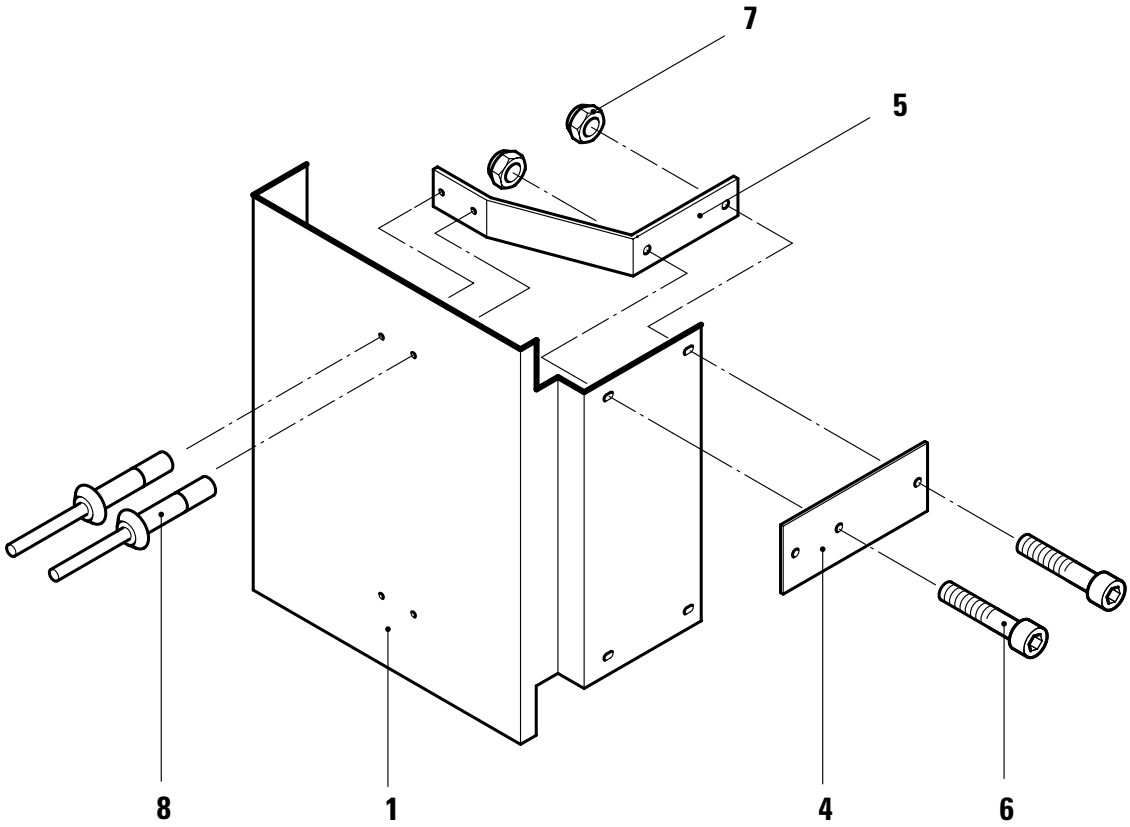

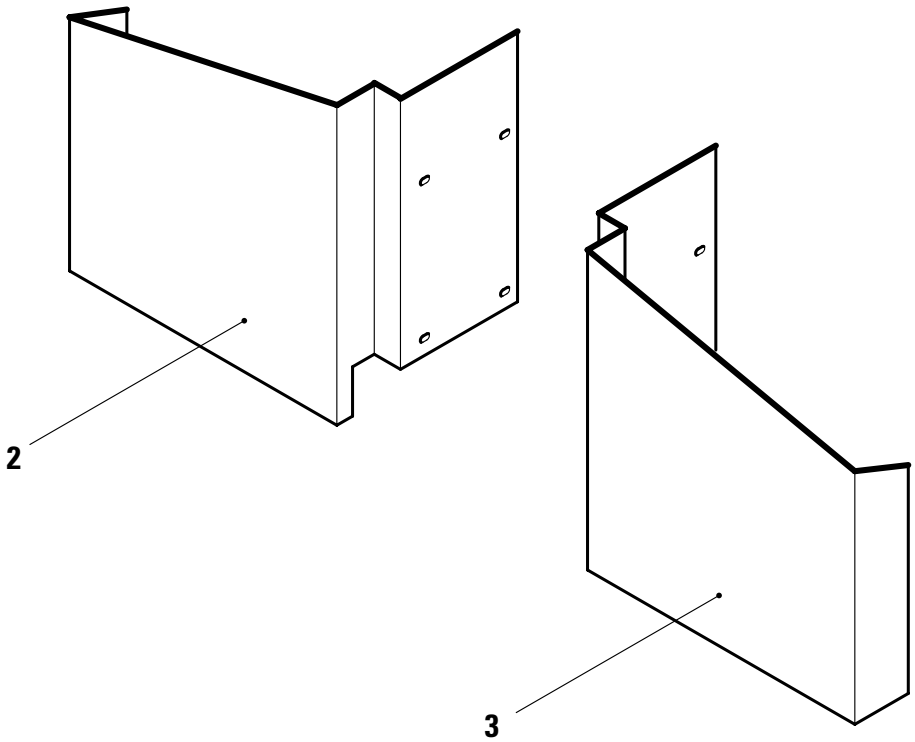

KÖGEL Fahrzeugwerke AG

Ersatzteilliste

SEITENSCHUTZBLECHE

- AUSWAHL -

Ident-Nr.: 82941
TOS-Nr.: 8989
Erstell-Datum: 24.01.2001

Pos.	Var.	Ident-Nr.	Menge	ME	Bezeichnung
1	1	425910	1	STCK	FORMPROFIL breit:300mm, hoch:640mm
1	2	425913	1	STCK	FORMPROFIL breit:500mm, hoch:640mm
1	4	426362	1	STCK	FORMPROFIL breit:300mm, hoch:580mm
1	5	426363	1	STCK	FORMPROFIL breit:300mm, hoch:480mm
1	6	425914	1	STCK	FORMPROFIL breit:230mm, hoch:330mm
2	0	425912	1	STCK	FORMPROFIL breit:238mm, hoch:520mm
3	0	425911	1	STCK	FORMPROFIL breit:238mm, hoch:520mm
4	0	425916	2	STCK	FLACHTEIL GELOCHT
5	0	425917	2	STCK	FORMPROFIL
5	1	425915	2	STCK	FORMPROFIL
6	0	333201	4	STCK	LINSENSCHRAUBE MIT INNENSKT ISO 7380 -M 10X 30-10.9-DAC
7	0	73320	4	STCK	SECHSKANTMUTTER SELBSTSICHERND DIN 980 -V M 10 -8 -DAC
8	0	324430	4	STCK	BLINDNIET FLACHKOPF "MONOBOLT" 6,5X 33,0-NIRO-NIRO- 2,0-15,9

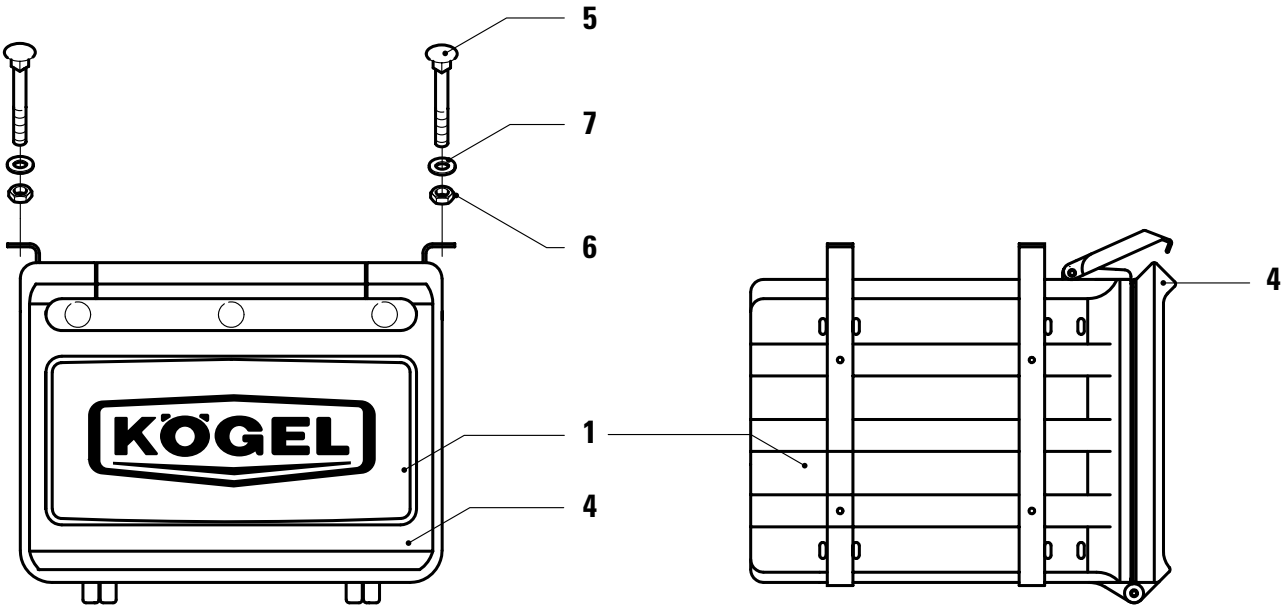
5
7
6
4
1
4

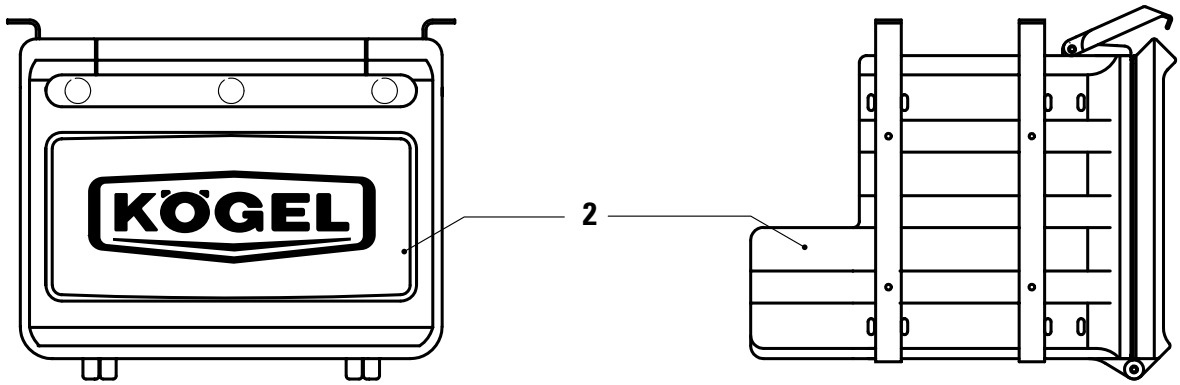
2

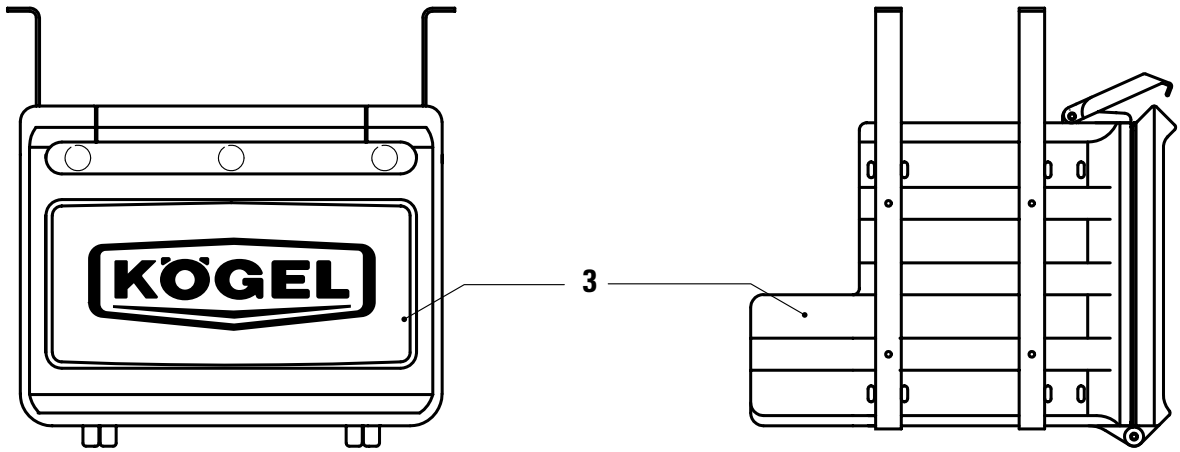
3

KÖGEL Fahrzeugwerke AG

Ersatzteilliste

WERKZEUGKASTEN, STANDARD

Ident-Nr.: 82796
TOS-Nr.: 8989
Erstell-Datum: 06.04.2000

Pos.	Var.	Ident-Nr.	Menge	ME	Bezeichnung
1	0	335969	1	STCK	WERKZEUGKASTEN KPL. inclusive Position:4
2	0	335971	1	STCK	WERKZEUGKASTEN KPL. inclusive Position:4
3	0	335970	1	STCK	WERKZEUGKASTEN KPL. inclusive Position:4
4	0	338235	1	STCK	DECKEL FÜR WZK-KASTEN M.SCHARNIER
5	0	73212	4	STCK	SENKSCHRAUBE M. HOHEM VIERKANTANS DIN 605 -M 8X 60-4.6 -A2P
6	0	73298	4	STCK	SECHSKANTMUTTER ISO 4032 -M 8- 8 -A2P
7	0	73569	4	STCK	SCHEIBE DIN 125 -A 8,4-ST -A3C

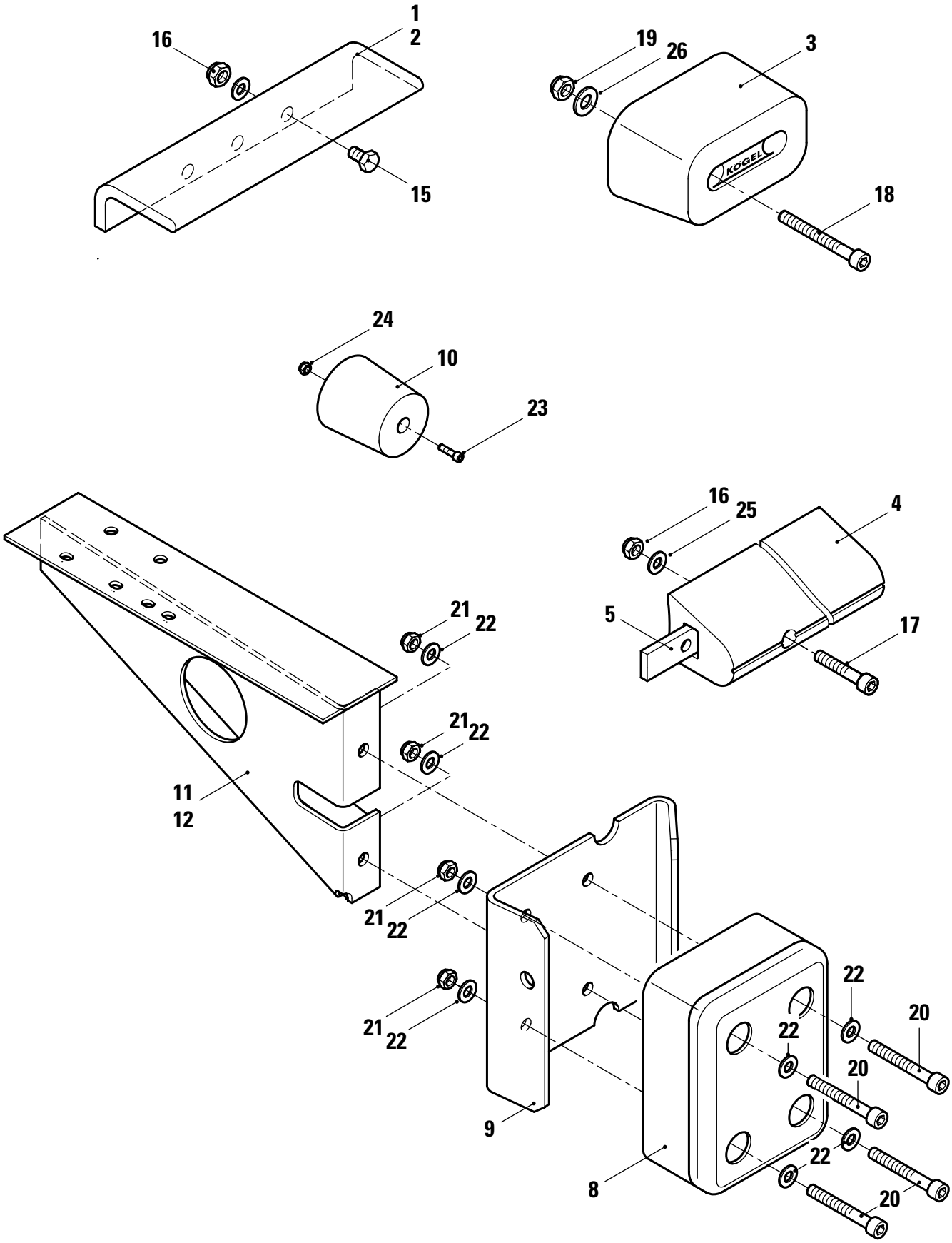
1
2
16
15
19
26
3
KÖGEL
18
24
10
23
16
25
4
5
17
21
22
21
22
11
12
21
22
21
22
22
20
22
20
9
22
8
20

KÖGEL Fahrzeugwerke AG

Ersatzteilliste

RAMMSCHUTZEINRICHTUNGEN

Ident-Nr.: 82795
TOS-Nr.: 8989
Erstell-Datum: 16.02.2001

Pos.	Var.	Ident-Nr.	Menge	ME	Bezeichnung
1	0	413798	1	STCK	STAPLER-RAMMSCHUTZ 800LG
1	1	413796	1	STCK	STAPLER-RAMMSCHUTZ 460LG
2	0	439184	1	STCK	L-PROFIL FÜR STAPLERRAMMSCHUTZ Länge: 745 mm
2	1	439185	1	STCK	L-PROFIL FÜR STAPLERRAMMSCHUTZ Länge: 460 mm
3	0	424267	1	STCK	RAMMPUFFER 200X105X65 M.KÖGELLOGO
4	0	434885	1	STCK	RAMMSCHUTZ DELTA-GUMMI 660LG.
4	1	434880	1	STCK	RAMMSCHUTZ DELTA-GUMMI 1670LG.
4	2	434879	1	STCK	RAMMSCHUTZ DELTA-GUMMI 2020LG.
4	3	434876	1	STCK	RAMMSCHUTZ DELTA-GUMMI 2518LG.
4	4	438218	1	STCK	RAMMSCHUTZ DELTA-GUMMI 795LG.
5	0	425051	1	STCK	FLACHTEIL 650LG
5	1	431895	1	STCK	FLACHTEIL 1660LG
5	2	425052	1	STCK	FLACHTEIL 2010LG
5	3	425166	1	STCK	FLACHTEIL 2510LG
5	4	537960	1	STCK	FLACHTEIL 785 LG KTL-BESCHICHTET
5	5	438219	1	STCK	FLACHTEIL 785 LG
8	0	175129	1	STCK	RAMMPUFFER
8	1	575963	1	STCK	RAMMPUFFER 200*150*80
9	0	424268	1	STCK	SCHUTZ-PROFIL
10	0	78296	1	STCK	RUNDPUFFER
10	1	78210	1	STCK	RUNDPUFFER
11	1	575633	1	STCK	KONSOLE FÜR RAMMSCHUTZ BEI CO LI.
12	1	575634	1	STCK	KONSOLE FÜR RAMMSCHUTZ BEI CO RE.
15	0	340560	1	STCK	SECHSKANTSCHRAUBE ISO 4017 -M 8X 20-10.9-DAC
16	0	340561	1	STCK	SECHSKANTMUTTER SELBSTSICHERND DIN 980 -V M 8X1,25-10 -DAC
17	0	73985	1	STCK	ZYLINDERSCHRAUBE M. INNENSKT DIN 912 -M 8X 35-8.8 -DAC
18	0	318711	1	STCK	ZYLINDERSCHRAUBE M. INNENSKT DIN 912 -M 12X 60-10.9 DAC
19	0	313712	1	STCK	SECHSKANTMUTTER SELBSTSICHERND DIN 980 -V M 12X -10 -DAC
20	0	73727	1	STCK	ZYLINDERSCHRAUBE M. INNENSKT DIN 912 -M 10X 70-8.8 -DAC
21	0	73320	1	STCK	SECHSKANTMUTTER SELBSTSICHERND DIN 980 -V M 10 -8 -DAC

KÖGEL Fahrzeugwerke AG

Ersatzteilliste

RAMMSCHUTZEINRICHTUNGEN

Ident-Nr.: 82795
TOS-Nr.: 8989
Erstell-Datum: 16.02.2001

Pos.	Var.	Ident-Nr.	Menge	ME	Bezeichnung
22	0	73337	1	STCK	SCHEIBE DIN 125 -A10,5-ST-DAC
23	0	290415	1	STCK	LINSENSCHRAUBE MIT KREUZSCHLITZ DIN 7985 -M 6X 50-4.8 -DAC
23	1	73110	1	STCK	ZYLINDERSCHRAUBE M. INNENSKT DIN 912 -M 5X 20-8.8 -DAC
24	0	73318	1	STCK	SECHSKANTMUTTER SELBSTSICHERND DIN 980 -V M 6X0,00-8 -DAC
24	1	73317	1	STCK	SECHSKANTMUTTER SELBSTSICHERND DIN 980 -V M 5X -8 -DAC
25	0	73569	1	STCK	SCHEIBE DIN 125 - 8,4-ST -DAC
26	0	73338	1	STCK	SCHEIBE DIN 125 -A13,0-ST-DAC

KÖGEL
Fahrzeugwerke AG

Fahrgestell

Kapitel 5

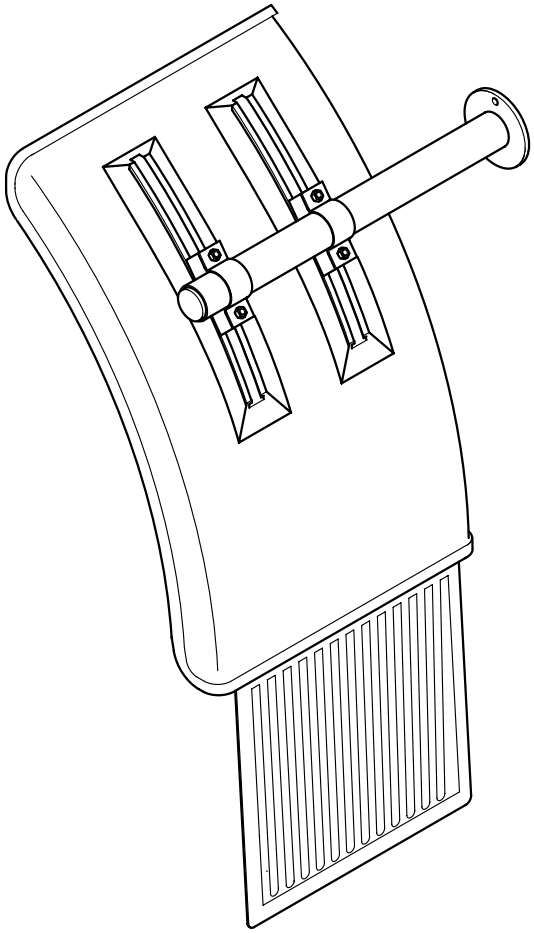

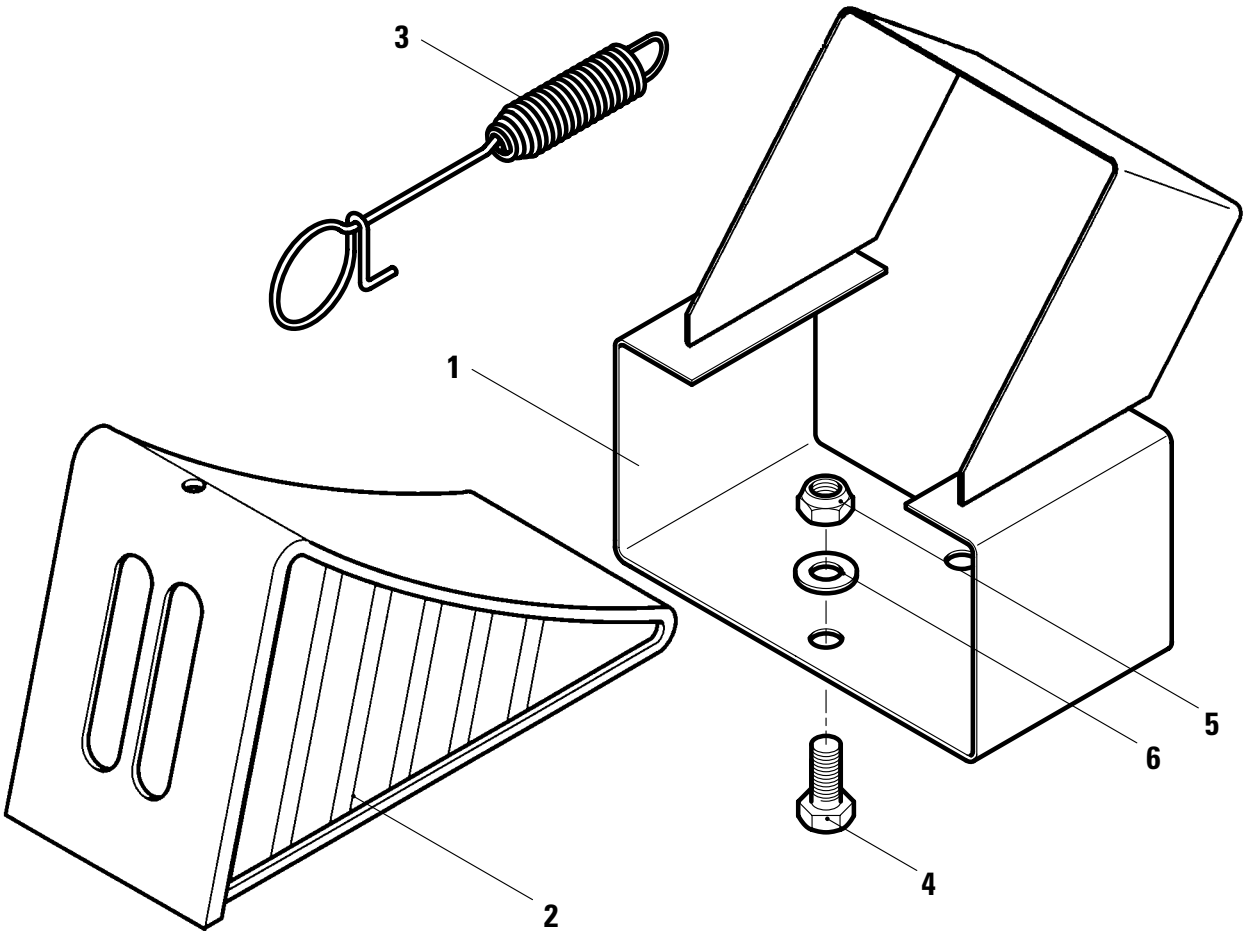
3
1
5
6
4
2

KÖGEL Fahrzeugwerke AG

Ersatzteilliste

UNTERLEGKEIL, KPL.

Ident-Nr.: 82977
TOS-Nr.: 8989
Erstell-Datum: 25.01.1999

Pos.	Var.	Ident-Nr.	Menge	ME	Bezeichnung
1	0	513011	1	STCK	HALTER FÜR UNTERLEGKEIL G 46
1	1	278290	1	STCK	HALTER FÜR UNTERLEGKEIL G 53
2	0	326732	1	STCK	UNTERLEGKEIL G 46
2	1	326733	1	STCK	UNTERLEGKEIL G 53
3	0	332203	1	STCK	HALTEFEDER F. UNTERLEGKEIL
4	0	73019	2	STCK	SECHSKANTSCHRAUBE DIN 933 -M 10X 35-8.8 -A3P
5	0	73320	2	STCK	SECHSKANTMUTTER SELBSTSICHERND DIN 980 -V M 10 -8 -A3P
6	0	73354	2	STCK	SCHEIBE DIN 9021 -A10,5-ST -A3P

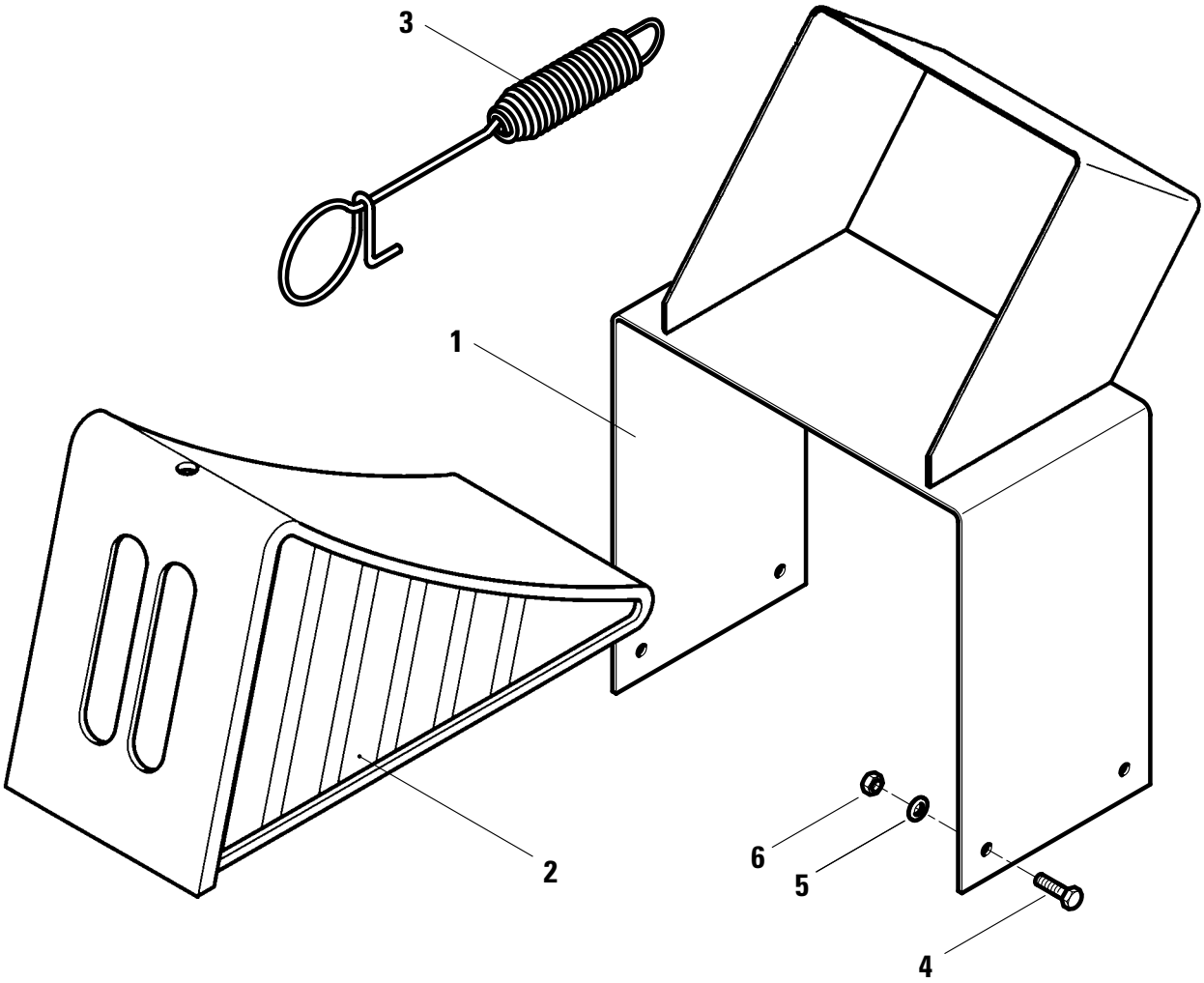
3
1
2
6
5
4

KÖGEL Fahrzeugwerke AG

Ersatzteilliste

UNTERLEGKEIL, KPL.

ID.-NR.326733/278289/332203

Ident-Nr.: 82757
TOS-Nr.: 8989
Erstell-Datum: 15.06.1998

Pos.	Var.	Ident-Nr.	Menge	ME	Bezeichnung	Bemerkung
1	0	278289	1	STCK	HALTER FÜR UNTERLEGKEIL	
2	0	326733	1	STCK	UNTERLEGKEIL	
3	0	332203	1	STCK	HALTEFEDER F. UNTERLEGKEIL	
4	0	73014	4	STCK	SECHSKANTSCHRAUBE ISO 4017 -M 8X 25-8.8 -A2P	
5	0	73569	4	STCK	SCHEIBE DIN 125 -A 8,4-ST -A3C	
6	0	73319	4	STCK	SECHSKANTMUTTER SELBSTSICHERND DIN 980 -V M 8 -8 -A2P	

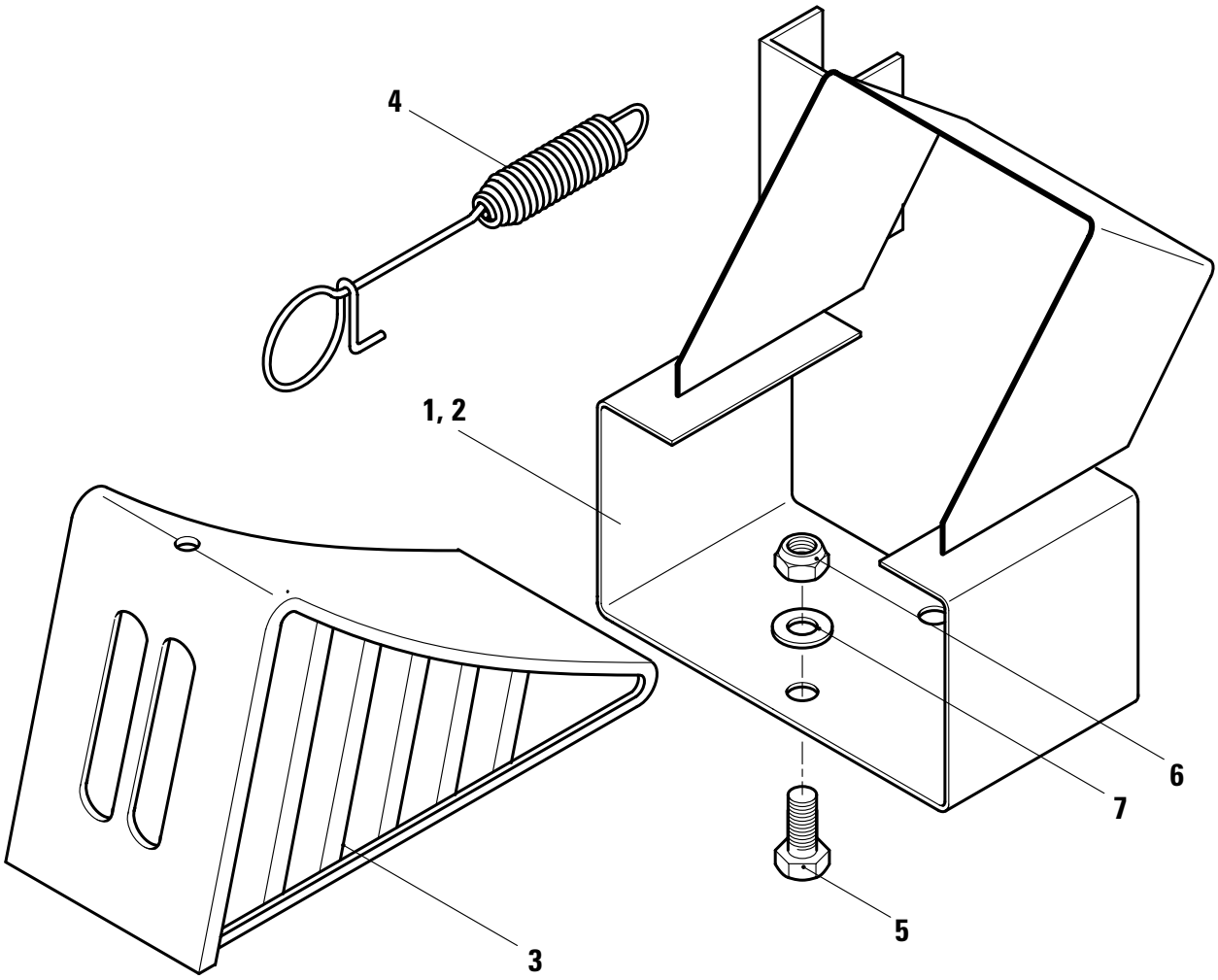
4
1, 2
6
7
5
3

KÖGEL Fahrzeugwerke AG

Ersatzteilliste

UNTERLEGKEIL, KPL.

Ident-Nr.: 800457
TOS-Nr.: 8989
Erstell-Datum: 06.04.2000

Pos.	Var.	Ident-Nr.	Menge	ME	Bezeichnung
1	0	293559	1	STCK	HALTER FÜR UNTERLEGKEIL G 53 in Fahrtrichtung rechts
2	0	293560	1	STCK	HALTER FÜR UNTERLEGKEIL G 53 in Fahrtrichtung links
3	0	326733	1	STCK	UNTERLEGKEIL G 53
4	0	332203	1	STCK	HALTEFEDER F. UNTERLEGKEIL
5	0	73019	2	STCK	SECHSKANTSCHRAUBE DIN 933 -M 10X 35-8.8 -A3P
6	0	73320	2	STCK	SECHSKANTMUTTER SELBSTSICHERND DIN 980 -V M 10 -8 -A3P
7	0	73354	2	STCK	SCHEIBE DIN 9021 -A10,5-ST -A3P

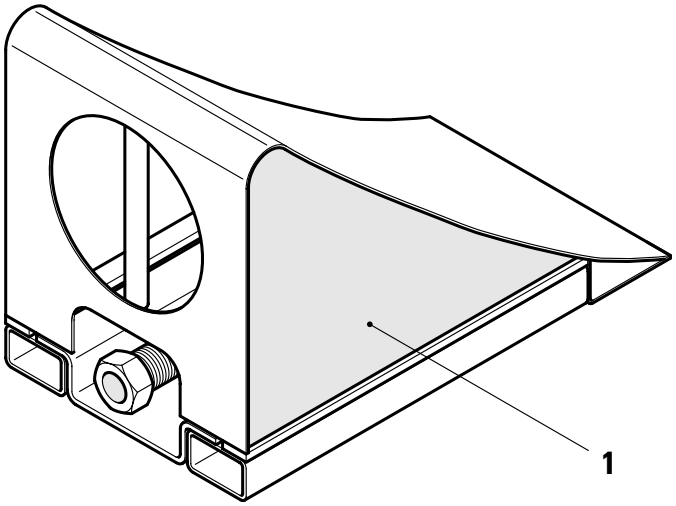
1

KÖGEL Fahrzeugwerke AG

Ersatzteilliste

SICHERUNGSKEIL FÜR COILTRANSPORT

IDENT-NR.266320

Ident-Nr.: 800264
TOS-Nr.: 8989
Erstell-Datum: 25.01.1999

Pos.	Var.	Ident-Nr.	Menge	ME	Bezeichnung
1	0	266320	1	STCK	UNTERLEGKEIL FÜR LOCHSCHIENE

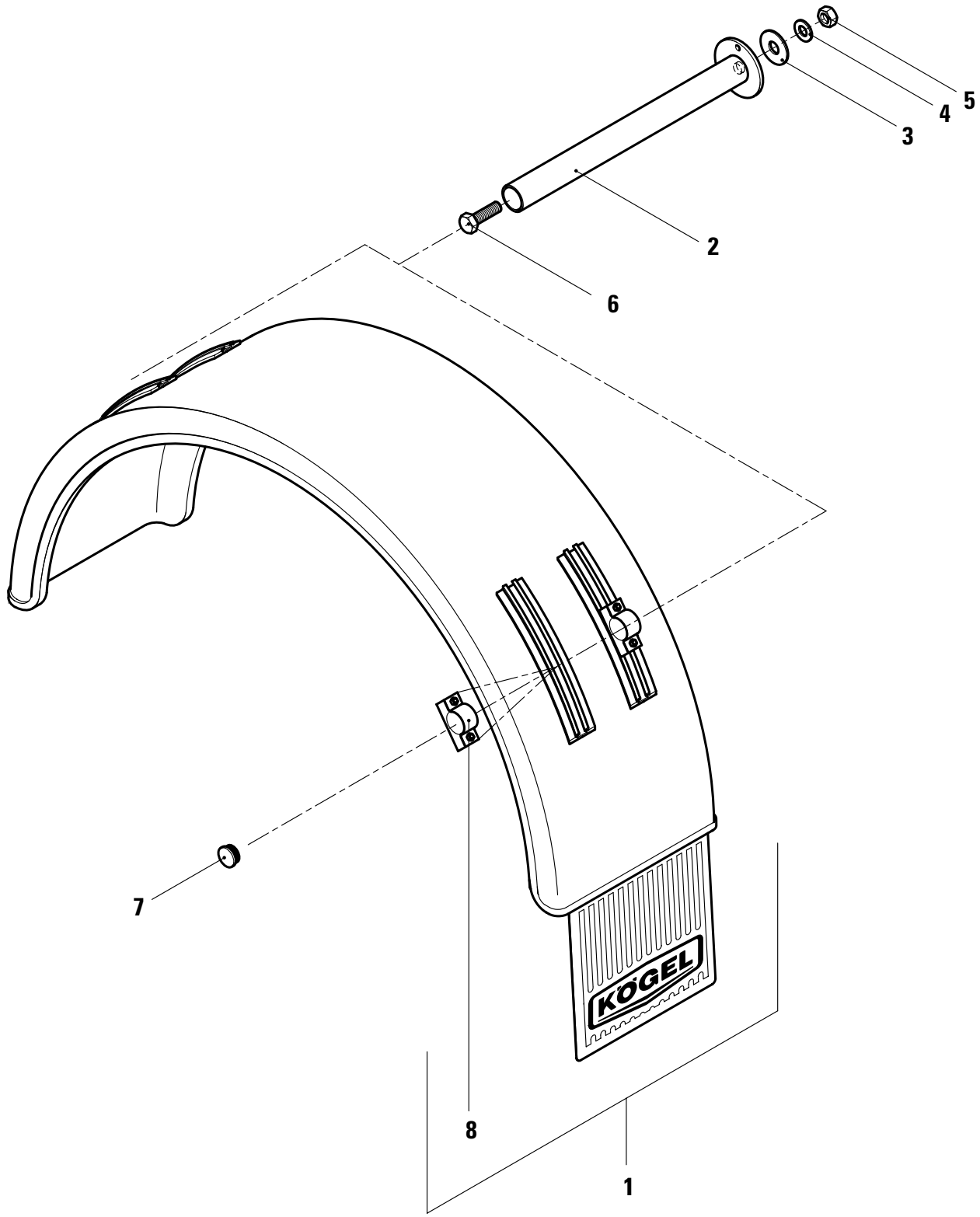
5
4
3
2
6
7
8
1
KÖGEL

KÖGEL Fahrzeugwerke AG

Ersatzteilliste

KOTFLÜGEL, HALB MIT RUNDROHR-
HALTERUNG, AUSWAHL

Ident-Nr.: 82987
TOS-Nr.: 8989
Erstell-Datum: 06.04.2000

Pos.	Var.	Ident-Nr.	Menge	ME	Bezeichnung
1	0	175757	1	STCK	KOTFLÜGEL HALBRUND B=400mm, L=2100mm mit Spritzlappen incl.Pos.8
1	1	175758	1	STCK	KOTFLÜGEL HALBRUND B=650mm, L=2080mm ohne Spritzlappen incl.Pos.8
1	2	175759	1	STCK	KOTFLÜGEL HALBRUND B=600mm, L=1830mm ohne Spritzlappen incl.Pos.8
1	3	339994	1	STCK	HALBRUND KOTFL. SPRÜHNEBELUNTERD. B=650mm, SPW=1300mm incl.Pos.8
1	4	339995	1	STCK	HALBRUND KOTFL. SPRÜHNEBELUNTERD. B=400mm, SPW=1340mm incl.Pos.8
1	5	324766	1	STCK	KOTFLÜGEL HALBRUND B=410mm, SPW=1240mm ohne Spritzlappen
2	0	515715	2	STCK	KOTFLÜGELHALTER L=460mm
2	1	515716	2	STCK	KOTFLÜGELHALTER L=490mm
2	2	515717	2	STCK	KOTFLÜGELHALTER L=590mm
2	3	515718	2	STCK	KOTFLÜGELHALTER L=690mm
3	0	424373	2	STCK	FLACHTEIL-SCHEIBE KTL-9005
4	0	73340	2	STCK	SCHEIBE DIN 125 -A17,0-ST-A3P
5	0	73908	2	STCK	SECHSKANTMUTTER SELBSTSICHERND DIN 980 -V M 16X1,50-10 -A3P
6	0	318641	2	STCK	SECHSKANTSCHRAUBE M. FEINGEWINDE ISO 8676 -M 16X1,50X 45-8.8 -A3P
7	0	76933	2	STCK	VERSCHLUSS-STOPFEN
8	0	326644	4	STCK	BEFEST.-SCHELLE F. KOTFLÜGEL

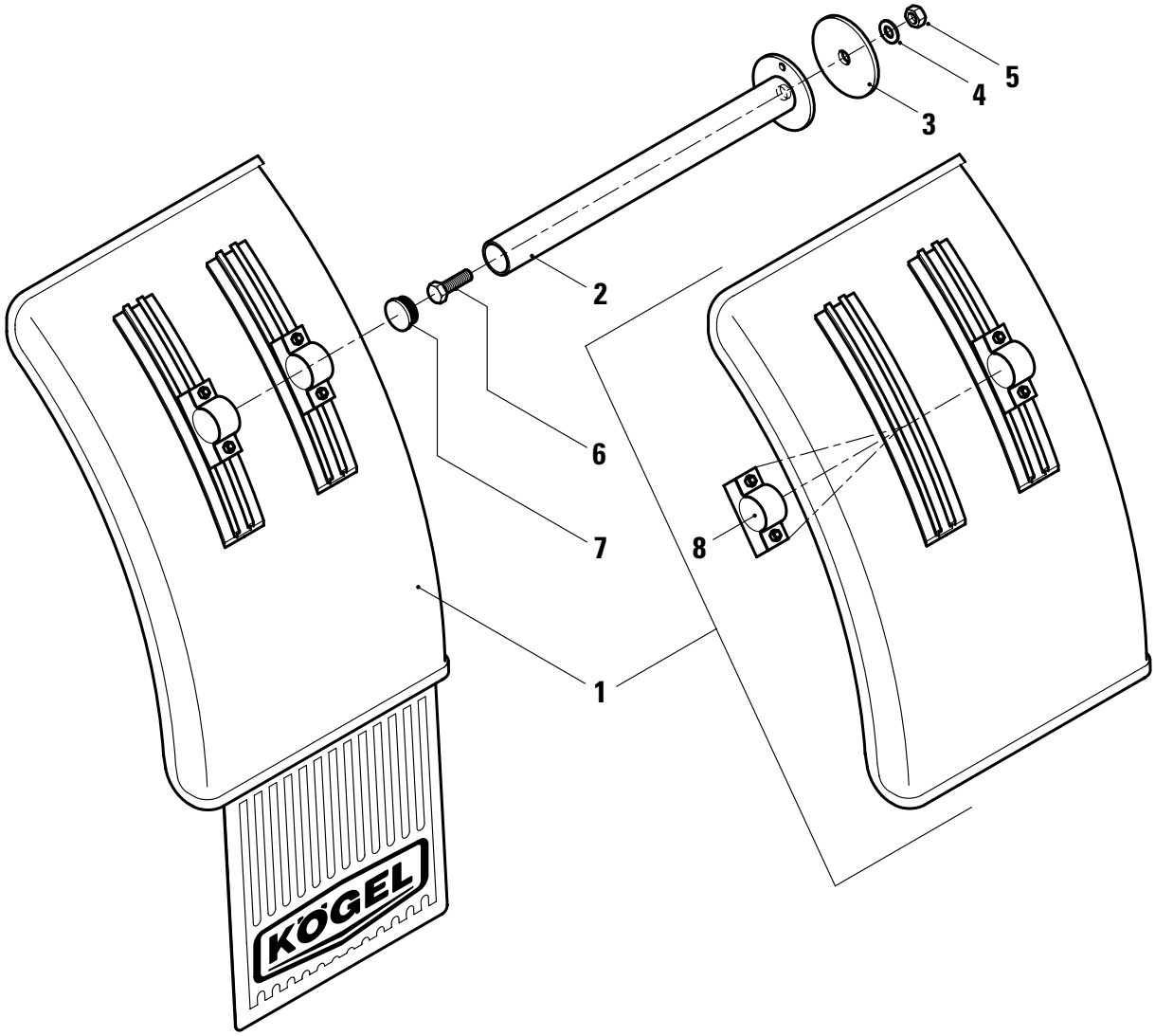
5
4
3
2
6
7
8
1
KÖGEL

KÖGEL Fahrzeugwerke AG

Ersatzteilliste

KOTFLÜGEL, VIERTEL MIT RUNDROHR-HALTERUNG, AUSWAHL

Ident-Nr.: 82755
TOS-Nr.: 8989
Erstell-Datum: 25.01.1999

Pos.	Var.	Ident-Nr.	Menge	ME	Bezeichnung
1	0	175620	1	STCK	VIERTELKOTFLÜGEL B=400mm, L=695mm ohne Spritzlappen incl.Pos.8
1	1	175750	1	STCK	VIERTELKOTFLÜGEL B=400mm, L=695mm mit Spritzlappen incl.Pos.8
1	2	175751	1	STCK	VIERTELKOTFLÜGEL B=400mm, L=840mm mit Spritzlappen incl.Pos.8
1	3	175754	1	STCK	VIERTELKOTFLÜGEL B=600mm, L=625mm ohne Spritzlappen incl.Pos.8
1	4	175755	1	STCK	VIERTELKOTFLÜGEL B=650mm, L=695mm ohne Spritzlappen incl.Pos.8
1	5	175756	1	STCK	VIERTELKOTFLÜGEL B=650mm, L=920mm ohne Spritzlappen incl.Pos.8
1	6	325256	1	STCK	KOTFL. Z. SPRÜHNEBELUNTERDRÜCKUNG B=650mm, SPW=670mm mit Spritzlappen incl.Pos.8
2	0	515715	1	STCK	KOTFLÜGELHALTER L=460mm
2	1	515716	1	STCK	KOTFLÜGELHALTER L=490mm
2	2	515717	1	STCK	KOTFLÜGELHALTER L=590mm
2	3	515718	1	STCK	KOTFLÜGELHALTER L=690mm
3	0	424373	1	STCK	FLACHTEIL GELOCHT SCHEIBE
4	0	73340	1	STCK	SCHEIBE DIN 125 -A17,0-ST-A3P
5	0	73908	1	STCK	SECHSKANTMUTTER SELBSTSICHERND DIN 980 -V M 16X1,50-10 -A3P
6	0	318641	1	STCK	SECHSKANTSCHRAUBE M. FEINGEWINDE ISO 8676 -M 16X1,50X 45-8.8 -A3P
7	0	76933	1	STCK	VERSCHLUSS-STOPFEN
8	0	326644	2	STCK	BEFEST.-SCHELLE F. KOTFLÜGEL

Ersatzteilliste
Kotflügel, halb mit Hutprofilhalterung
Auswahl

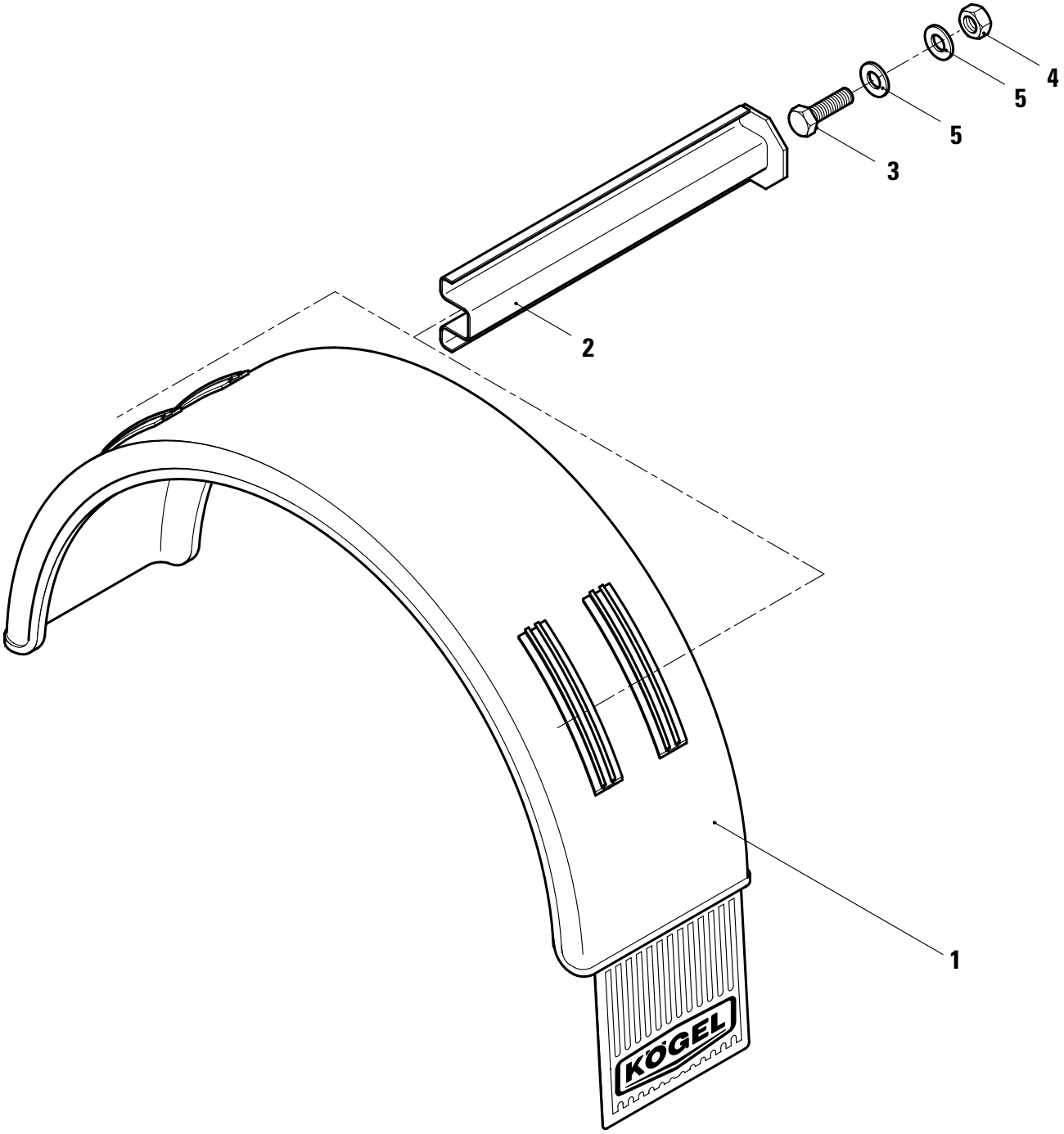

KÖGEL Fahrzeugwerke AG

Ersatzteilliste

KOTFLÜGEL, HALB MIT HUTPROFIL-
HALTERUNG, AUSWAHL

Ident-Nr.: 800056
TOS-Nr.: 8989
Erstell-Datum: 06.04.2000

Pos.	Var.	Ident-Nr.	Menge	ME	Bezeichnung
1	0	325771	1	STCK	KOTFLÜGEL HALBRUND M.SPRITZLAPPEN B=400mm, L=2100mm
1	1	325769	1	STCK	KOTFLÜGEL HALBRUND B=600mm, L=1830mm ohne Spritzlappen
1	2	325770	1	STCK	KOTFLÜGEL HALBRUND B=650mm, L=2090mm ohne Spritzlappen
1	3	334368	1	STCK	KOTFLÜGEL HALBRUND B=410mm, L=2070mm ohne Spritzlappen
1	5	334887	1	STCK	KOTFLÜGEL HALBRUND B=450mm, SPW=1300mm ohne Spritzlappen
1	6	325897	1	STCK	HALBRUND KOTFL. SPRÜHNEBELUNTERD. B=400mm, SPW=1340mm mit Spritzlappen
2	0	253043	2	STCK	KOTFLÜGELHALTER L=460mm
2	1	253044	2	STCK	KOTFLÜGELHALTER L=490mm
2	2	253045	2	STCK	KOTFLÜGELHALTER L=590mm
2	3	253046	2	STCK	KOTFLÜGELHALTER L=690mm
3	0	318641	2	STCK	SECHSKANTSCHRAUBE M. FEINGEWINDE ISO 8676 -M 16X1,50X 45-8.8 -A3P
4	0	73908	2	STCK	SECHSKANTMUTTER SELBSTSICHERND DIN 980 -V M 16X1,50-10 -A3P
5	0	73340	4	STCK	SCHEIBE DIN 125 -A17,0-ST-A3P

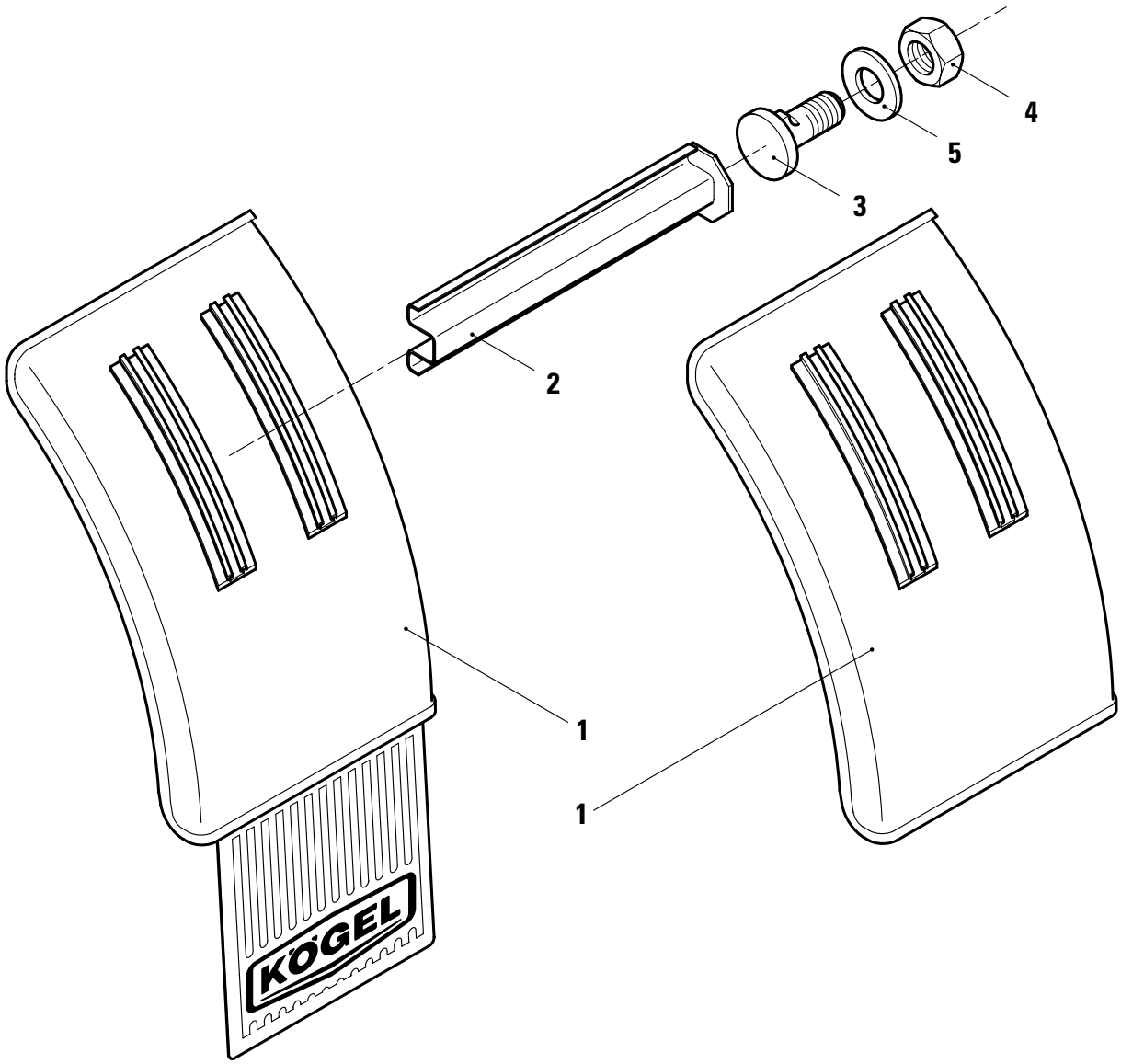
4
5
3
2
1
1
KÖGEL

KÖGEL Fahrzeugwerke AG

Ersatzteilliste

KOTFLÜGEL, VIERTEL MIT HUTPROFIL-
HALTERUNG, AUSWAHL

Ident-Nr.: 82756
TOS-Nr.: 8989
Erstell-Datum: 25.01.1999

Pos.	Var.	Ident-Nr.	Menge	ME	Bezeichnung
1	0	325761	1	STCK	VIERTELKOTFLÜGEL B=400mm, L=695mm ohne Spritzlappen
1	1	325767	1	STCK	VIERTELKOTFLÜGEL B=400mm, L=695mm mit Spritzlappen
1	2	325768	1	STCK	VIERTELKOTFLÜGEL B=400mm, L=840mm mit Spritzlappen
1	3	325764	1	STCK	VIERTELKOTFLÜGEL B=600mm, L=625mm ohne Spritzlappen
1	4	325762	1	STCK	VIERTELKOTFLÜGEL B=400mm, L=1135mm ohne Spritzlappen
1	5	326722	1	STCK	VIERTELKOTFLÜGEL B=400mm, L=840mm ohne Spritzlappen
1	6	325765	1	STCK	VIERTELKOTFLÜGEL B=650mm, L=695mm ohne Spritzlappen
1	7	328401	1	STCK	KOTFL. Z. SPRÜHNEBELUNTERDRÜCKUNG B=650mm, SPW=670mm mit Spritzlappen
2	0	253043	1	STCK	KOTFLÜGELHALTER L=460mm
2	1	253044	1	STCK	KOTFLÜGELHALTER L=490mm
2	2	253045	1	STCK	KOTFLÜGELHALTER L=590mm
2	3	253046	1	STCK	KOTFLÜGELHALTER L=690mm
2	4	273751	1	STCK	KOTFLÜGELHALTER L=490mm
3	0	318641	1	STCK	SECHSKANTSCHRAUBE M. FEINGEWINDE ISO 8676 -M 16X1,50X 45-8.8 -A3P
4	0	73908	1	STCK	SECHSKANTMUTTER SELBSTSICHERND DIN 980 -V M 16X1,50-10 -A3P
5	0	73340	2	STCK	SCHEIBE DIN 125 -A17,0-ST-A3P

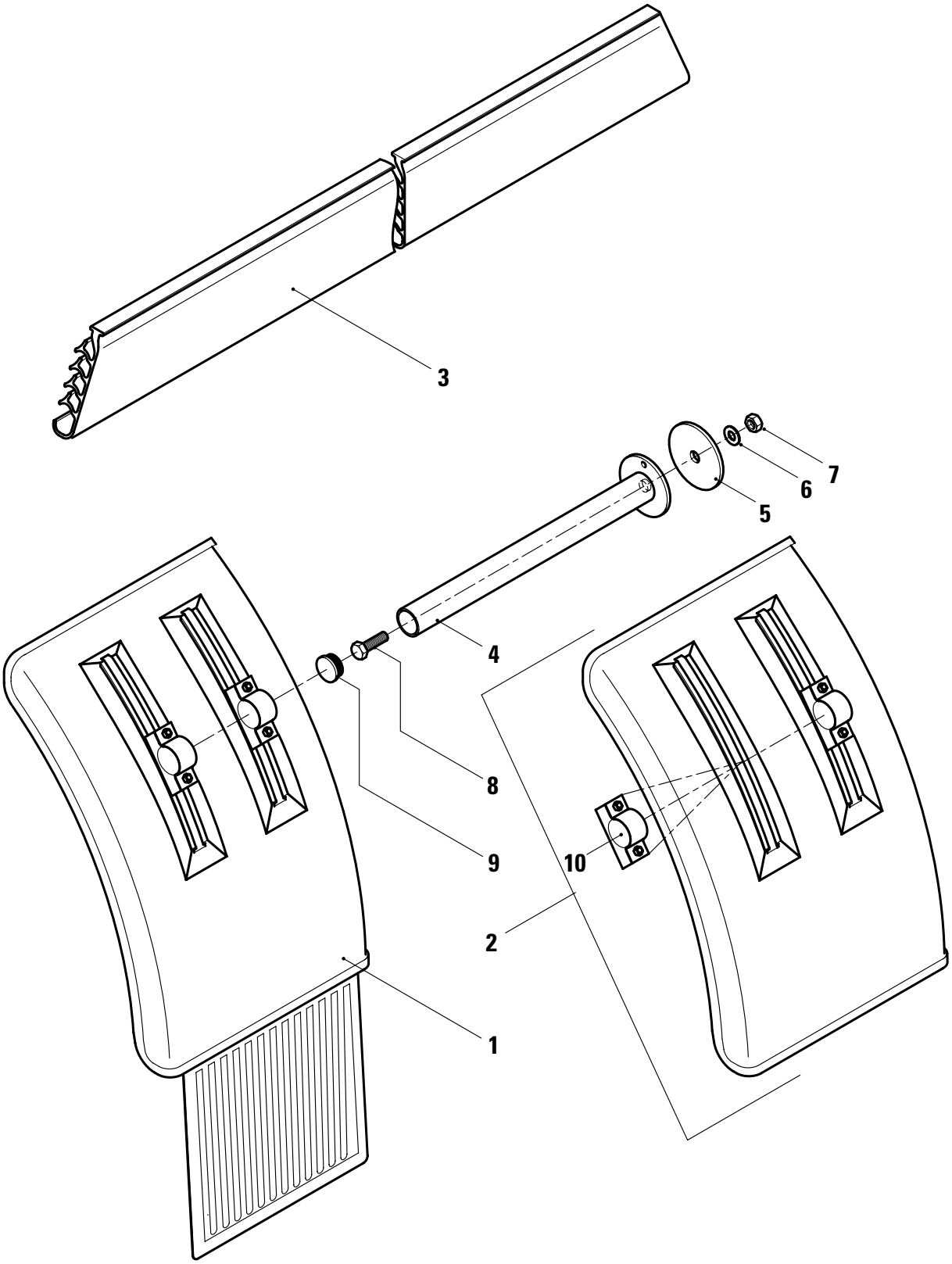
3
7
6
5
4
8
9
10
2
1

KÖGEL Fahrzeugwerke AG

Ersatzteilliste

VIERTEL KOTFLÜGEL

MIT/OHNE SPRÜHNEBELUNTERDRÜCKUNG

Ident-Nr.: 801114
TOS-Nr.: 8989
Erstell-Datum: 16.02.2001

Pos.	Var.	Ident-Nr.	Menge	ME	Bezeichnung
1	0	343493	2	STCK	VIERTEL KOTFL. SPRÜHNEBELUNTERDR. Breite=450mm inclusive Pos.10
2	0	343462	2	STCK	VIERTELKOTFLÜGEL Breite=450mm inclusive Pos.10
3	0	438828	2	STCK	SCHÜRZE
4	0	515715	4	STCK	KOTFLÜGELHALTER
5	0	424373	4	STCK	FLACHTEIL-SCHEIBE KTL-9005
6	0	73340	4	STCK	SCHEIBE DIN 125 -A17,0-ST-DAC
7	0	73839	4	STCK	SECHSKANTMUTTER SELBSTSICHERND DIN 980 -V M 16X2,00-10 -DAC
8	0	318937	4	STCK	ZYLINDERSCHRAUBE M. INNENSKT DIN 912 -M 16X 40-10.9 DAC
9	0	76933	4	STCK	VERSCHLUSS-STOPFEN
10	0	326644	8	STCK	BEFEST.-SCHELLE F. KOTFLÜGEL

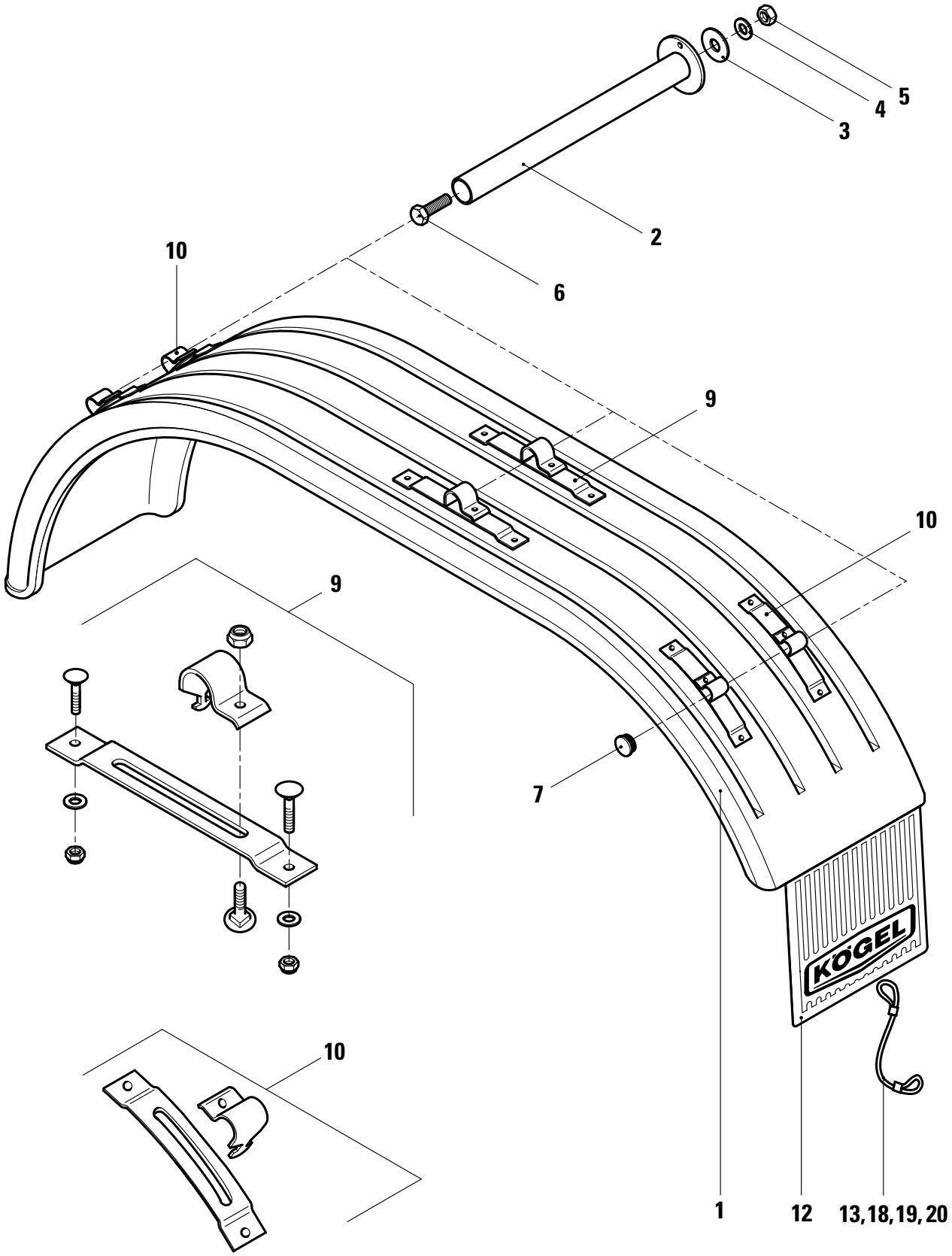
5
4
3
2
6
10
9
10
9
7
10
1
12
13,18,19,20
KÖGEL

KÖGEL Fahrzeugwerke AG

Ersatzteilliste

ZWEI-ACHS KOTFLÜGEL

FÜR KIPPSATTELANHÄNGER

Ident-Nr.: 801066
TOS-Nr.: 8989
Erstell-Datum: 06.04.2000

Pos.	Var.	Ident-Nr.	Menge	ME	Bezeichnung
1	0	333572	1	STCK	DOPPELACHSKOTFLÜGEL inclusive Positionen:9 und 10
2	0	515716	3	STCK	KOTFLÜGELHALTER
3	0	424373	3	STCK	FLACHTEIL-SCHEIBE KTL-9005
4	0	73340	3	STCK	SCHEIBE DIN 125 -A17,0-ST-A3P
5	0	73325	3	STCK	SECHSKANTMUTTER SELBSTSICHERND DIN 980 -V M 16X1,50-8 -A3P
6	0	318641	3	STCK	SECHSKANTSCHRAUBE M. FEINGEWINDE ISO 8676 -M 16X1,50X 45-8.8 -A3P
7	0	76619	3	STCK	VERSCHLUSS-STOPFEN GL40-schwarz
7	1	76933	3	STCK	VERSCHLUSS-STOPFEN GL38-schwarz
9	0	343214	2	STCK	SCHIEBEKONSOLE KPL. GERADE AUSF.
10	0	344011	4	STCK	SCHIEBEKONSOLE KPL. GEBOGENE AUSF
12	0	78442	1	STCK	SCHMUTZFÄNGER
13	0	566570	1	STCK	MITNEHMER FÜR SPRITZLAPPEN
18	0	73011	2	STCK	SECHSKANTSCHRAUBE ISO 4017 -M 6X 25-8.8 -A2P
19	0	73318	2	STCK	SECHSKANTMUTTER SELBSTSICHERND DIN 980 -V M 6 -8 -A2P
20	0	73350	2	STCK	SCHEIBE DIN 9021 -A 6,4-ST -A3P

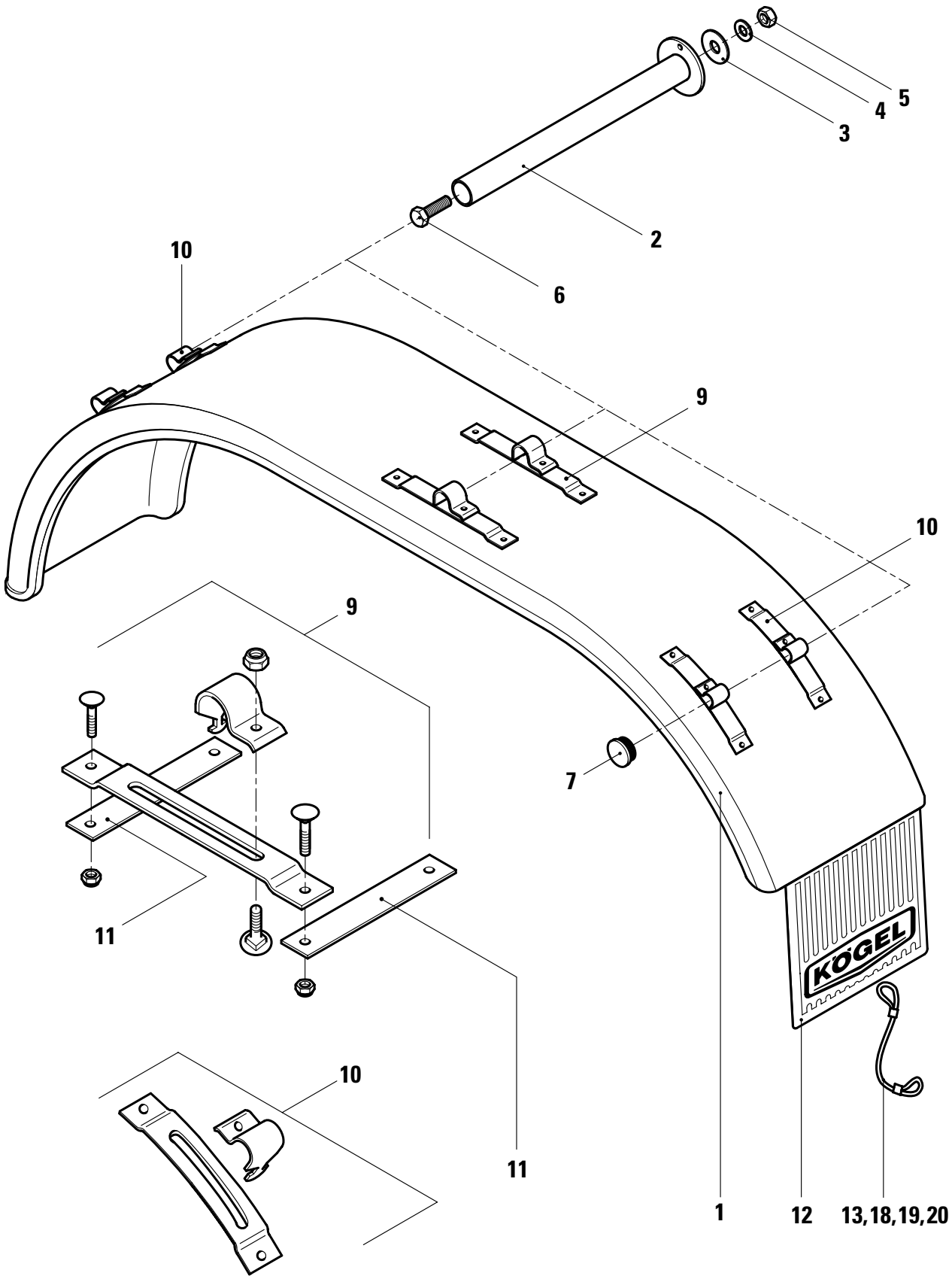
5
4
3
2
6
10
9
10
9
7
11
10
11
1
12
13,18,19,20
KÖGEL

KÖGEL Fahrzeugwerke AG

Ersatzteilliste

ZWEI-ACHS KOTFLÜGEL

FÜR KIPPSATTELANHÄNGER

Ident-Nr.: 801067
TOS-Nr.: 8989
Erstell-Datum: 06.04.2000

Pos.	Var.	Ident-Nr.	Menge	ME	Bezeichnung
1	0	339917	1	STCK	DOPPELACHSKOTFLÜGEL inclusive Positionen:9,10 und 11
2	0	515716	3	STCK	KOTFLÜGELHALTER
3	0	424373	3	STCK	FLACHTEIL-SCHEIBE KTL-9005
4	0	73340	3	STCK	SCHEIBE DIN 125 -A17,0-ST-A3P
5	0	73325	3	STCK	SECHSKANTMUTTER SELBSTSICHERND DIN 980 -V M 16X1,50-8 -A3P
6	0	318641	3	STCK	SECHSKANTSCHRAUBE M. FEINGEWINDE ISO 8676 -M 16X1,50X 45-8.8 -A3P
7	0	76619	3	STCK	VERSCHLUSS-STOPFEN GL40-schwarz
7	1	76933	3	STCK	VERSCHLUSS-STOPFEN GL38-schwarz
9	0	343214	2	STCK	SCHIEBEKONSOLE KPL. GERADE AUSF.
10	0	344011	4	STCK	SCHIEBEKONSOLE KPL. GEBOGENE AUSF
11	0	344012	6	STCK	FLACHEISEN
12	0	78442	1	STCK	SCHMUTZFÄNGER
13	0	566570	1	STCK	MITNEHMER FÜR SPRITZLAPPEN
18	0	73011	2	STCK	SECHSKANTSCHRAUBE ISO 4017 -M 6X 25-8.8 -A2P
19	0	73318	2	STCK	SECHSKANTMUTTER SELBSTSICHERND DIN 980 -V M 6 -8 -A2P
20	0	73350	2	STCK	SCHEIBE DIN 9021 -A 6,4-ST -A3P

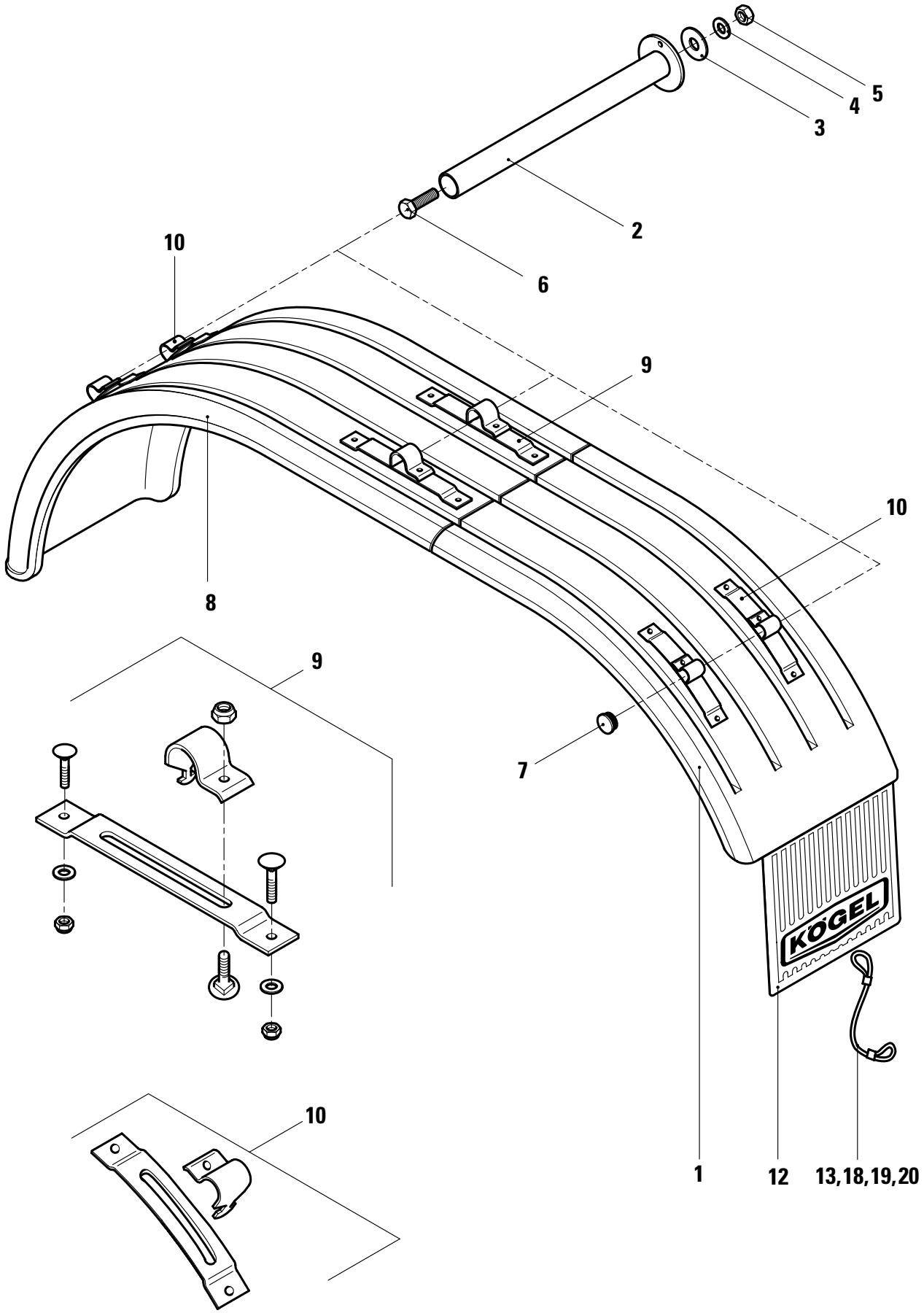
5
4
3
2
6
10
9
10
8
9
7
10
1
12
13,18,19,20
KÖGEL

KÖGEL Fahrzeugwerke AG

Ersatzteilliste

DREI-ACHS KOTFLÜGEL

FÜR KIPPSATTELANHÄNGER

Ident-Nr.: 801068
TOS-Nr.: 8989
Erstell-Datum: 06.04.2000

Pos.	Var.	Ident-Nr.	Menge	ME	Bezeichnung
1	0	336952	1	STCK	DREIACHSKOTFLÜGEL 2-TEILIG TEIL 2 inclusive Positionen:9 und 10
2	0	515716	3	STCK	KOTFLÜGELHALTER
3	0	424373	3	STCK	FLACHTEIL-SCHEIBE KTL-9005
4	0	73340	3	STCK	SCHEIBE DIN 125 -A17,0-ST-A3P
5	0	73325	3	STCK	SECHSKANTMUTTER SELBSTSICHERND DIN 980 -V M 16X1,50-8 -A3P
6	0	318641	3	STCK	SECHSKANTSCHRAUBE M. FEINGEWINDE ISO 8676 -M 16X1,50X 45-8.8 -A3P
7	0	76619	3	STCK	VERSCHLUSS-STOPFEN GL40-schwarz
7	1	76933	3	STCK	VERSCHLUSS-STOPFEN GL38-schwarz
8	0	336951	1	STCK	DREIACHSKOTFLÜGEL 2-TEILIG TEIL 1 inclusive Positionen:9 und 10
9	0	343214	2	STCK	SCHIEBEKONSOLE KPL. GERADE AUSF.
10	0	344011	4	STCK	SCHIEBEKONSOLE KPL. GEBOGENE AUSF
12	0	78442	1	STCK	SCHMUTZFÄNGER
13	0	566570	1	STCK	MITNEHMER FÜR SPRITZLAPPEN
18	0	73011	2	STCK	SECHSKANTSCHRAUBE ISO 4017 -M 6X 25-8.8 -A2P
19	0	73318	2	STCK	SECHSKANTMUTTER SELBSTSICHERND DIN 980 -V M 6 -8 -A2P
20	0	73350	2	STCK	SCHEIBE DIN 9021 -A 6,4-ST -A3P

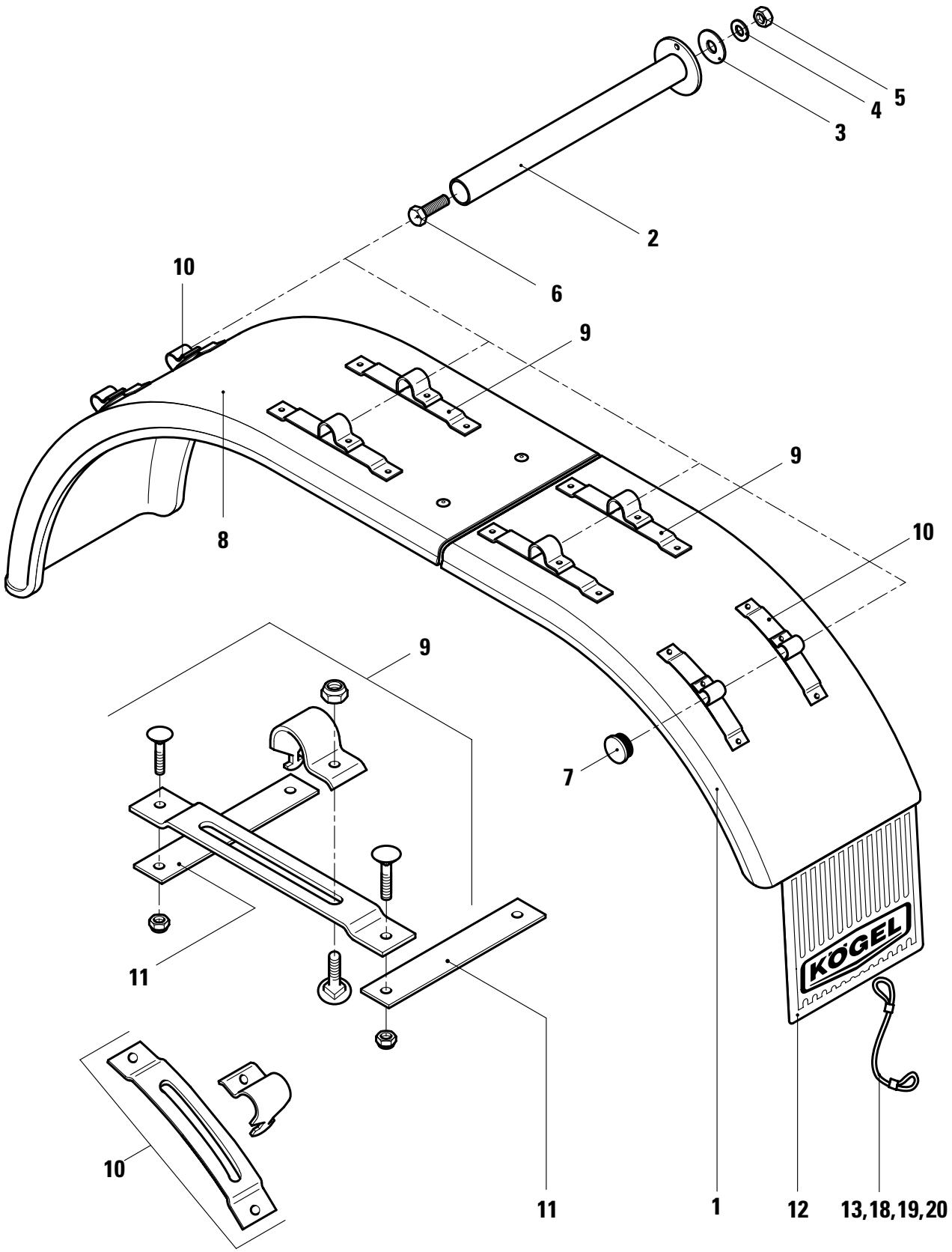
5
4
3
2
6
10
9
9
8
10
9
7
11
10
11
1
12
13,18,19,20
KÖGEL

KÖGEL Fahrzeugwerke AG

Ersatzteilliste

DREI-ACHS KOTFLÜGEL

FÜR KIPPSATTELANHÄNGER

Ident-Nr.: 801069
TOS-Nr.: 8989
Erstell-Datum: 06.04.2000

Pos.	Var.	Ident-Nr.	Menge	ME	Bezeichnung
1	0	339918	1	STCK	DREIACHSKOTFLÜGEL 2-TEILIG HINTEN inclusive Positionen:9,10 und 11
2	0	515716	4	STCK	KOTFLÜGELHALTER
3	0	424373	4	STCK	FLACHTEIL-SCHEIBE KTL-9005
4	0	73340	4	STCK	SCHEIBE DIN 125 -A17,0-ST-A3P
5	0	73325	4	STCK	SECHSKANTMUTTER SELBSTSICHERND DIN 980 -V M 16X1,50-8 -A3P
6	0	318641	4	STCK	SECHSKANTSCHRAUBE M. FEINGEWINDE ISO 8676 -M 16X1,50X 45-8.8 -A3P
7	0	76619	4	STCK	VERSCHLUSS-STOPFEN GL40-schwarz
7	1	76933	4	STCK	VERSCHLUSS-STOPFEN GL38-schwarz
8	0	339919	1	STCK	DREIACHSKOTFLÜGEL 2-TEILIG VORNE inclusive Positionen:9,10 und 11
9	0	343214	4	STCK	SCHIEBEKONSOLE KPL. GERADE AUSF.
10	0	344011	4	STCK	SCHIEBEKONSOLE KPL. GEBOGENE AUSF
11	0	344012	8	STCK	FLACHEISEN
12	0	78442	1	STCK	SCHMUTZFÄNGER
13	0	566570	1	STCK	MITNEHMER FÜR SPRITZLAPPEN
18	0	73011	2	STCK	SECHSKANTSCHRAUBE ISO 4017 -M 6X 25-8.8 -A2P
19	0	73318	2	STCK	SECHSKANTMUTTER SELBSTSICHERND DIN 980 -V M 6 -8 -A2P
20	0	73350	2	STCK	SCHEIBE DIN 9021 -A 6,4-ST -A3P

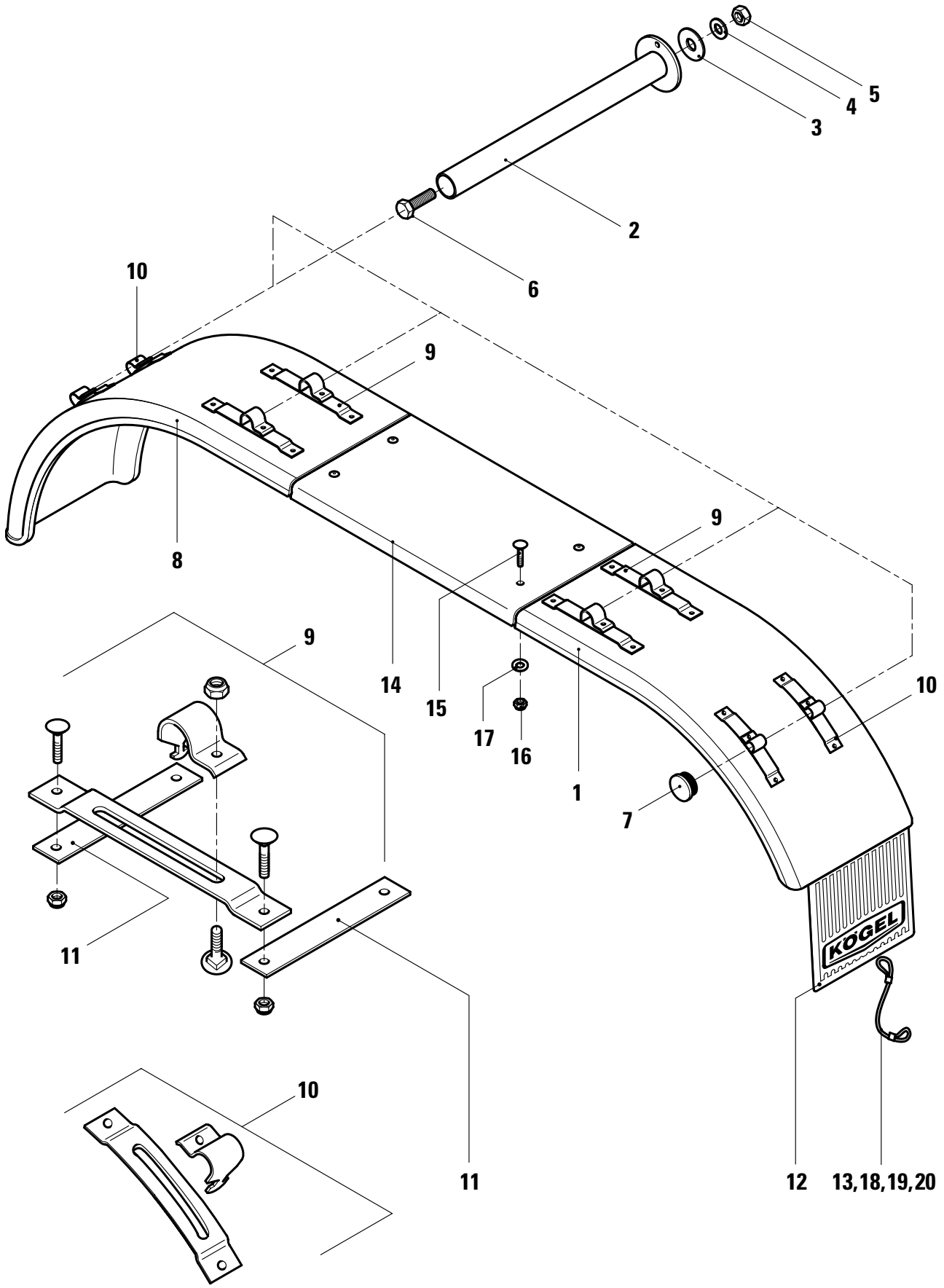
5
4
3
2
6
10
9
8
9
14
15
17
16
1
10
7
9
11
10
11
12
13,18,19,20
KÖGEL

KÖGEL Fahrzeugwerke AG

Ersatzteilliste

DREI-ACHS KOTFLÜGEL

FÜR KIPPSATTELANHÄNGER

Ident-Nr.: 801070
TOS-Nr.: 8989
Erstell-Datum: 06.04.2000

Pos.	Var.	Ident-Nr.	Menge	ME	Bezeichnung
1	0	339918	1	STCK	DREIACHSKOTFLÜGEL 2-TEILIG HINTEN inclusive Positionen:9,10 und 11
2	0	515716	4	STCK	KOTFLÜGELHALTER
3	0	424373	4	STCK	FLACHTEIL-SCHEIBE KTL-9005
4	0	73340	4	STCK	SCHEIBE DIN 125 -A17,0-ST-A3P
5	0	73325	4	STCK	SECHSKANTMUTTER SELBSTSICHERND DIN 980 -V M 16X1,50-8 -A3P
6	0	318641	4	STCK	SECHSKANTSCHRAUBE M. FEINGEWINDE ISO 8676 -M 16X1,50X 45-8.8 -A3P
7	0	76619	4	STCK	VERSCHLUSS-STOPFEN GL40-schwarz
7	1	76933	4	STCK	VERSCHLUSS-STOPFEN GL38-schwarz
8	0	342361	1	STCK	DREIACHSKOTFLÜGEL 2-TEILIG VORN inclusive Positionen:9,10 und 11
9	0	343214	4	STCK	SCHIEBEKONSOLE KPL. GERADE AUSF.
10	0	344011	4	STCK	SCHIEBEKONSOLE KPL. GEBOGENE AUSF
11	0	344012	8	STCK	FLACHEISEN
12	0	78442	1	STCK	SCHMUTZFÄNGER
13	0	566570	1	STCK	MITNEHMER FÜR SPRITZLAPPEN
14	0	436532	1	STCK	KOTFLÜGELZWISCHENTEIL
15	0	74032	8	STCK	FLACHRUNDSCHRAUBE M. 4KT-ANSATZ DIN 603 -M 8X 20-4.6 -A2P
16	0	73319	8	STCK	SECHSKANTMUTTER SELBSTSICHERND DIN 980 -V M 8 -8 -A2P
17	0	74054	8	STCK	SCHEIBE,KOTFLÜGEL A 8,4X30X1,5-A3P
18	0	73011	2	STCK	SECHSKANTSCHRAUBE ISO 4017 -M 6X 25-8.8 -A2P
19	0	73318	2	STCK	SECHSKANTMUTTER SELBSTSICHERND DIN 980 -V M 6 -8 -A2P
20	0	73350	2	STCK	SCHEIBE DIN 9021 -A 6,4-ST -A3P

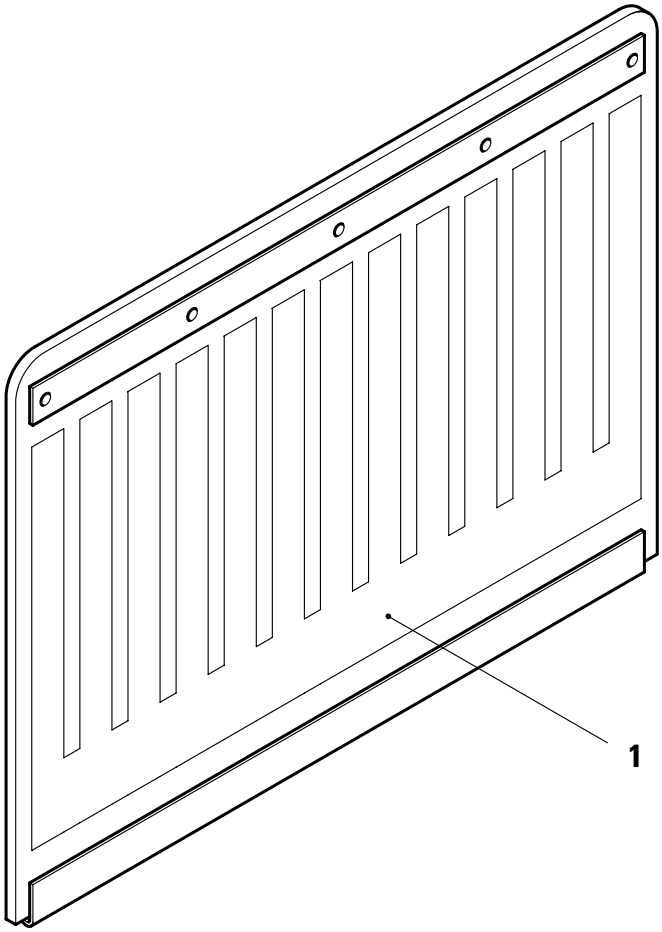
1

KÖGEL Fahrzeugwerke AG

Ersatzteilliste

SCHMUTZFÄNGER (SPRITZLAPPEN)

AUSWAHL

Ident-Nr.: 800057
TOS-Nr.: 8989
Erstell-Datum: 06.04.2000

Pos.	Var.	Ident-Nr.	Menge	ME	Bezeichnung
1	0	78440	1	STCK	SCHMUTZFAENGER B=300mm, H=300mm
1	1	78442	1	STCK	SCHMUTZFÄNGER B=400mm, H=300mm
1	2	78443	1	STCK	SCHMUTZFAENGER B=400mm, H=400mm
1	3	78449	1	STCK	SCHMUTZFÄNGER B=600mm, H=300mm
1	4	78450	1	STCK	SCHMUTZFAENGER B=600mm, H=400mm
1	5	78451	1	STCK	SCHMUTZFAENGER B=650mm, H=300mm
1	6	78452	1	STCK	SCHMUTZFAENGER B=650mm, H=400mm

Ersatzteilliste
Seitenschutz einseitig, klappbar
Bügelhöhe 700 oder 800 mm

82996 / 8989

Stand: 07.00
F / 4 Seite 33

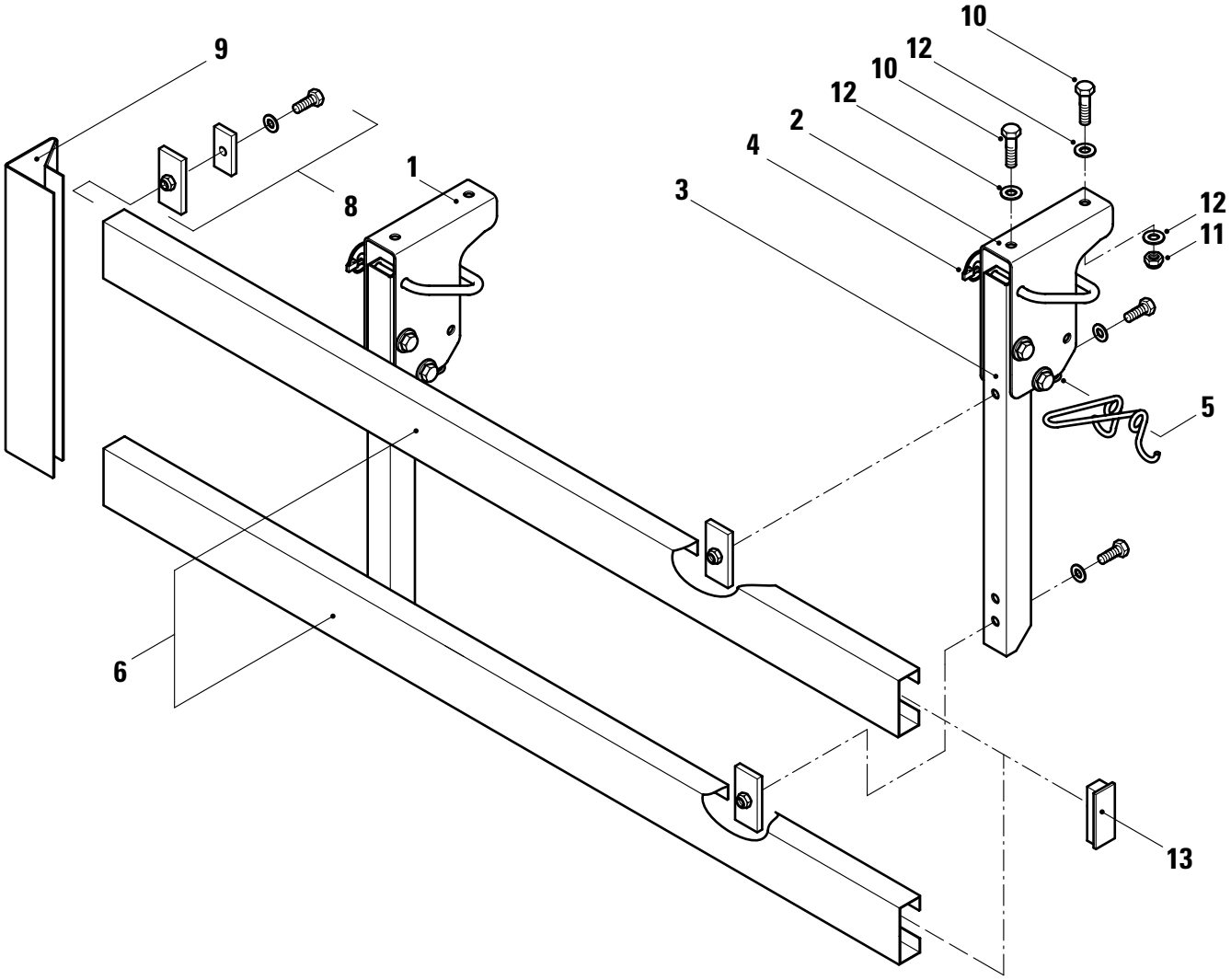

KÖGEL Fahrzeugwerke AG

Ersatzteilliste

SEITENSCHUTZ EINSEITIG,KLAPPBAR

BÜGELHÖHE 700 ODER 800 MM

Ident-Nr.: 82996
TOS-Nr.: 8989
Erstell-Datum: 19.07.2000

Pos.	Var.	Ident-Nr.	Menge	ME	Bezeichnung
1	0	277780	2	STCK	BÜGEL KLAPPBAR 700 best.aus den Pos.2,3,4,5
1	1	278566	2	STCK	BÜGEL KLAPPBAR 800 best.aus den Pos.2,3,4,5
2	0	418522	2	STCK	GRUNDTRÄGER
3	0	418520	2	STCK	KLAPPKONSOLE 700
3	1	418521	2	STCK	KLAPPKONSOLE 800
4	0	293742	2	STCK	STECKER KPL.
5	0	332226	2	STCK	DREHFEDER SCHENKELFEDER
6	0	31552202	2	STCK	C-PROFIL 25/35/100/35/25x2 3050LG
6	1	31552203	2	STCK	C-PROFIL 25/35/100/35/25X2 3200LG
6	2	31552205	2	STCK	C-PROFIL 25/35/100/35/25X2 4200LG
8	0	270129	2	STCK	BEFESTIGUNGSTEILESATZ
9	0	403518	1	STCK	FORMPROFIL-ABSCHLUSSPROFIL VORNE
10	0	73020	4	STCK	SECHSKANTSCHRAUBE DIN 933 -M 12X 30-8.8 -A3P
11	0	73321	4	STCK	SECHSKANTMUTTER SELBSTSICHERND DIN 980 -V M 12 -8 -DAC
12	0	73355	8	STCK	SCHEIBE DIN 9021 -A13,0-ST -A3P
13	0	403290	2	STCK	VIERKANT-STOPFEN

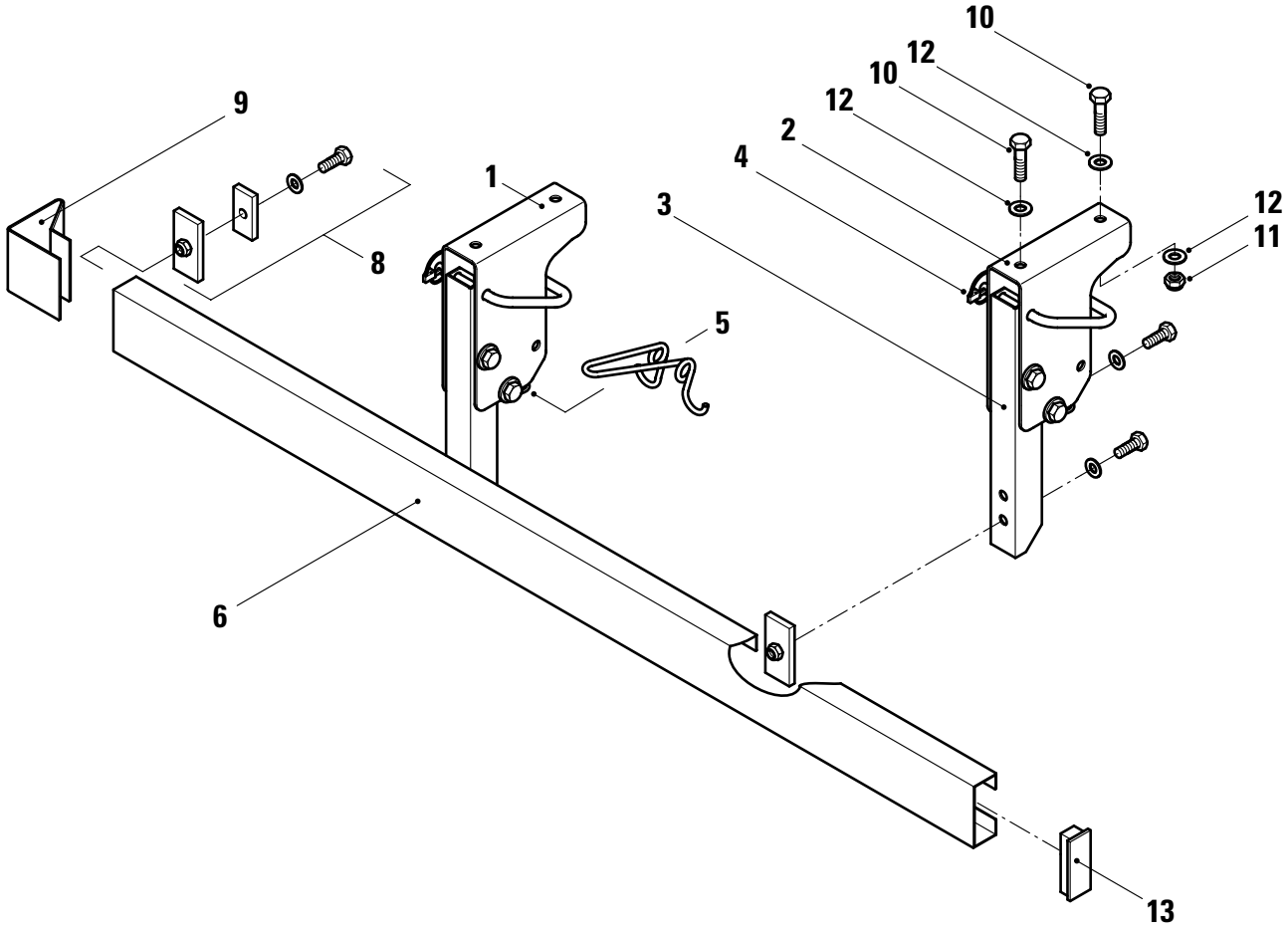
10
12
10
12
2
4
3
9
1
8
5
12
11
6
13

KÖGEL Fahrzeugwerke AG

Ersatzteilliste

SEITENSCHUTZ EINSEITIG,KLAPPBAR

BÜGELHÖHE 350 UND 450 MM

Ident-Nr.: 80680
TOS-Nr.: 8989
Erstell-Datum: 19.07.2000

Pos.	Var.	Ident-Nr.	Menge	ME	Bezeichnung
1	0	278567	2	STCK	BÜGEL KLAPPBAR 450 best.aus den Pos.2,3,4,5
1	1	278568	2	STCK	BÜGEL KLAPPBAR 350 best.aus den Pos.2,3,4,5
2	0	418522	2	STCK	GRUNDTRÄGER
3	0	418517	2	STCK	KLAPPKONSOLE 350
3	1	418518	2	STCK	KLAPPKONSOLE 450
4	0	293742	2	STCK	STECKER KPL.
5	0	332226	2	STCK	DREHFEDER SCHENKELFEDER
6	0	31552202	1	STCK	C-PROFIL 25/35/100/35/25x2 3050LG
6	1	31552203	1	STCK	C-PROFIL 25/35/100/35/25X2 3200LG
6	2	31552205	1	STCK	C-PROFIL 25/35/100/35/25X2 4200LG
8	0	270129	1	STCK	BEFESTIGUNGSTEILESATZ
9	0	403757	1	STCK	FORMPROFIL - ABSCHLUSSPROFIL VORN
10	0	73020	4	STCK	SECHSKANTSCHRAUBE DIN 933 -M 12X 30-8.8 -A3P
11	0	73321	4	STCK	SECHSKANTMUTTER SELBSTSICHERND DIN 980 -V M 12 -8 -DAC
12	0	73355	8	STCK	SCHEIBE DIN 9021 -A13,0-ST -A3P
13	0	403290	1	STCK	VIERKANT-STOPFEN

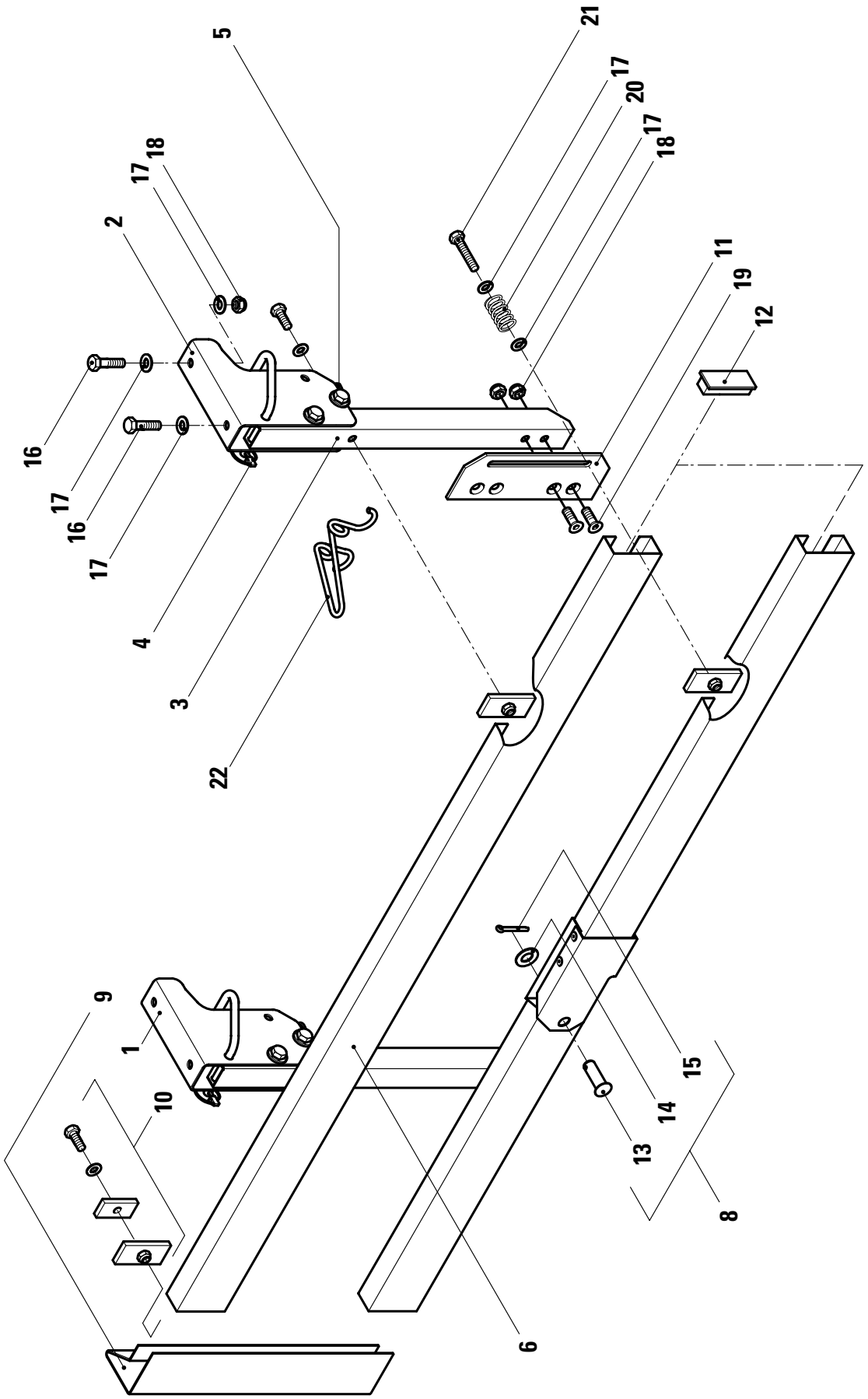
5
21
17
20
17
18
18
17
2
11
19
12
16
17
16
17
4
3
22
9
1
10
6
13
14
15
8

KÖGEL Fahrzeugwerke AG

Ersatzteilliste

SEITENSCHUTZ BAHNAUSFÜHRUNG
EINSEITIG UND KLAPPBAR

Ident-Nr.: 82995
TOS-Nr.: 8989
Erstell-Datum: 06.04.2000

Pos.	Var.	Ident-Nr.	Menge	ME	Bezeichnung
1	0	277780	2	STCK	BÜGEL KLAPPBAR 700 best.aus den Pos.2,3,4,5 und 22
1	1	278566	2	STCK	BÜGEL KLAPPBAR 800 best.aus den Pos.2,3,4,5 und 22
2	0	418522	2	STCK	GRUNDTRÄGER
3	0	418520	2	STCK	KLAPPKONSOLE 700
3	1	418521	2	STCK	KLAPPKONSOLE 800
4	0	293742	2	STCK	STECKER KPL.
5	0	332226	2	STCK	DREHFEDER SCHENKELFEDER
6	0	31552202	1	STCK	C-PROFIL 25/35/100/35/25x2 3050LG
8	0	531000	1	STCK	SEITENSCHUTZPROFIL BAHN LINKS mit den Pos.13,14 und 15 L=3050mm
8	1	531001	1	STCK	SEITENSCHUTZPROFIL BAHN RECHTS mit den Pos.13,14 und 15 L=3050mm
8	2	531002	1	STCK	SEITENSCHUTZPROFIL BAHN LINKS mit den Pos.13,14 und 15 L=2300mm
8	3	531003	1	STCK	SEITENSCHUTZPROFIL BAHN RECHTS mit den Pos.13,14 und 15 L=2300mm
9	0	403518	1	STCK	FORMPROFIL-ABSCHLUSSPROFIL VORNE
10	0	270129	2	STCK	BEFESTIGUNGSTEILESATZ
11	0	419354	1	STCK	FLACHTEIL
12	0	403290	2	STCK	VIERKANT-STOPFEN
13	0	323892	1	STCK	BOLZEN MIT KOPF UND SPLINTLOCH ISO 2341-B-20X55-ST-A4P
14	0	73540	1	STCK	SCHEIBE DIN 125 -A21,0-ST-A3P
15	0	73422	1	STCK	SPLINT DIN 94 - 5,0 X 40-ST -A3P
16	0	73021	4	STCK	SECHSKANTSCHRAUBE DIN 933 -M 12X 35-8.8 -A3P
17	0	73355	10	STCK	SCHEIBE DIN 9021 -A13,0-ST -A3P
18	0	73321	6	STCK	SECHSKANTMUTTER SELBSTSICHERND DIN 980 -V M 12 -8 -A3P
19	0	312327	2	STCK	SENKSCHRAUBE MIT INNENSKT DIN 7991 -M 12X 25-8.8 -A3P
20	0	319270	1	STCK	DRUCKFEDER ADM: 0,0 L0: 49,5
21	0	73633	1	STCK	SECHSKANTSCHRAUBE DIN 931 -M 12X 70-8.8 -A3P
22	1	332226	2	STCK	DREHFEDER SCHENKELFEDER

Ersatzteilliste
Seitenschutz untergeklemmt , AWE
Ident-Nr. 517541

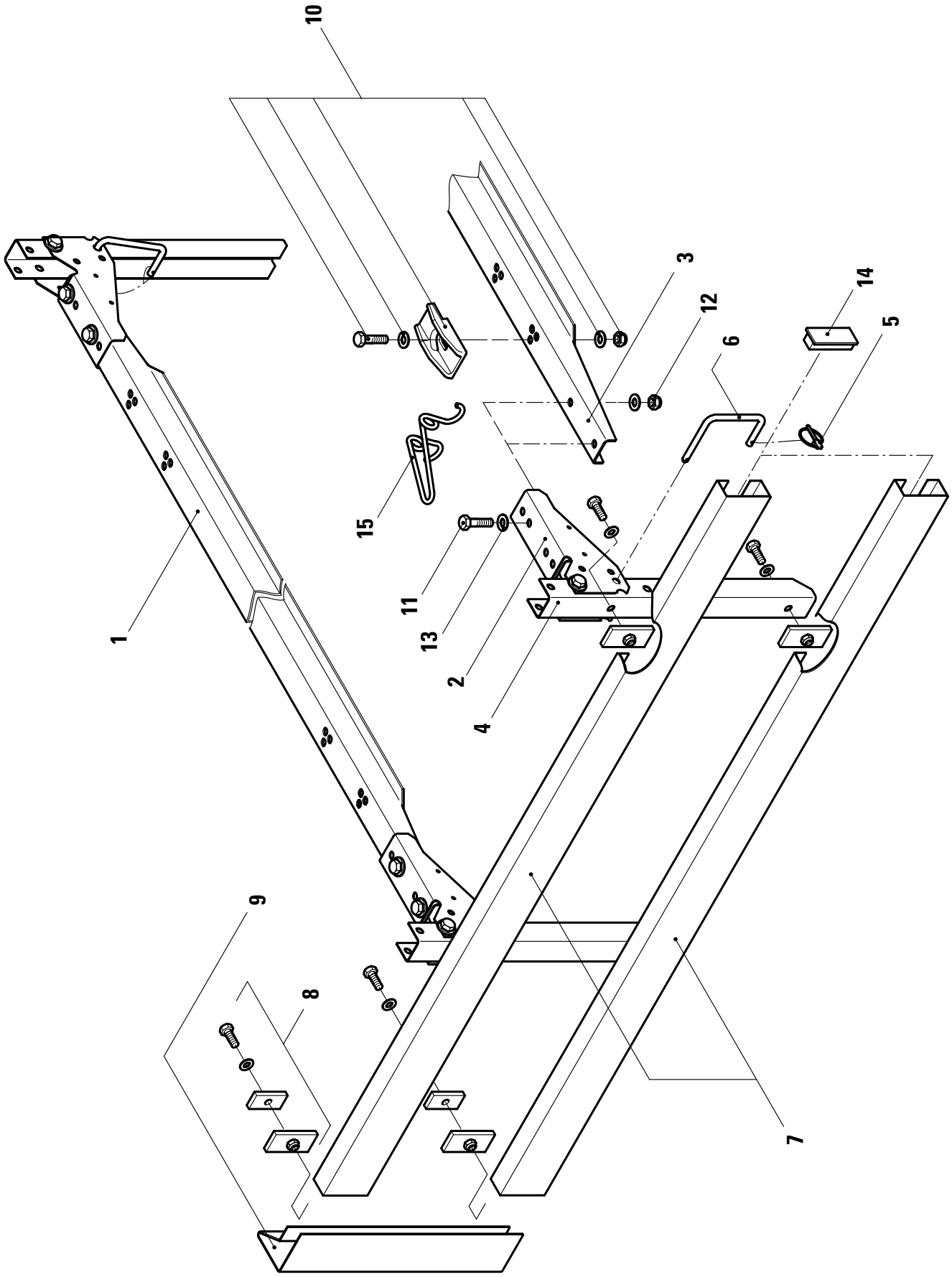

KÖGEL
Fahrzeugwerke AG

Ersatzteilliste

SEITENSCHUTZ UNTERGEKLEMMT, AWE

IDENT-NR.517541

Ident-Nr.: 82993
TOS-Nr.: 8989
Erstell-Datum: 06.04.2000

Pos.	Var.	Ident-Nr.	Menge	ME	Bezeichnung
1	0	251275	2	STCK	BÜGEL 500 best.aus den Pos.2-6,11-13 und 15
2	0	418525	4	STCK	LAGER
3	0	419958	2	STCK	HUTPROFIL
4	0	418524	4	STCK	KLAPPKONSOLE 500
5	0	78046	4	STCK	KLAPPSPLINT d: 4,5 L: 50-RNGD: 38,0-ST -A3P
6	0	411824	4	STCK	STECKER Ø11
7	0	31552202	4	STCK	C-PROFIL 25/35/100/35/25x2 3050LG
7	1	31552203	4	STCK	C-PROFIL 25/35/100/35/25X2 3200LG
7	2	31552205	4	STCK	C-PROFIL 25/35/100/35/25X2 4200LG
8	0	270129	4	STCK	BEFESTIGUNGSTEILESATZ
9	0	403518	2	STCK	FORMPROFIL-ABSCHLUSSPROFIL VORNE
10	0	82994	2	STCK	BEFESTIGUNGSTEILESATZ FÜR BÜGEL
11	0	73020	8	STCK	SECHSKANTSCHRAUBE DIN 933 -M 12X 30-8.8 -A3P
12	0	73321	8	STCK	SECHSKANTMUTTER SELBSTSICHERND DIN 980 -V M 12 -8 -A3P
13	0	73355	16	STCK	SCHEIBE DIN 9021 -A13,0-ST -A3P
14	0	403290	4	STCK	VIERKANT-STOPFEN
15	0	332226	2	STCK	DREHFEDER SCHENKELFEDER

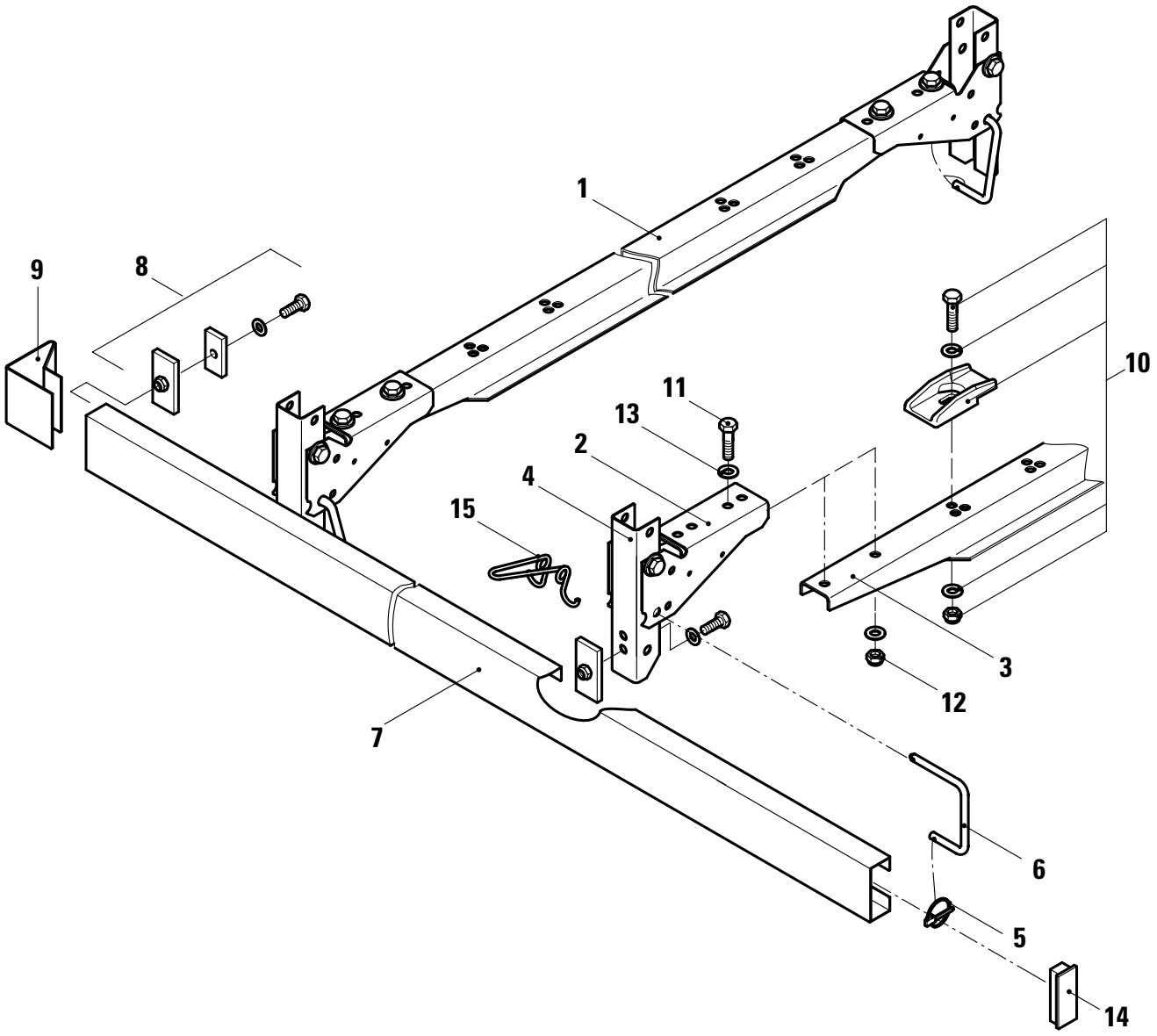
1
9
8
10
11
13
2
4
15
3
12
7
6
5
14

KÖGEL Fahrzeugwerke AG

Ersatzteilliste

SEITENSCHUTZ UNTERGEKLEMMT

BÜGELHÖHE 180 UND 320 MM

Ident-Nr.: 800025
TOS-Nr.: 8989
Erstell-Datum: 06.04.2000

Pos.	Var.	Ident-Nr.	Menge	ME	Bezeichnung
1	0	511004	2	STCK	BÜGEL 180 best.aus den Pos.2-6 und 15
1	1	251276	2	STCK	BÜGEL 320 best.aus den Pos.2-6 und 15
2	0	418525	4	STCK	LAGER
3	0	419958	2	STCK	HUTPROFIL
4	0	420016	4	STCK	U-PROFIL KLAPPKONSOLE 180
4	1	418523	4	STCK	KLAPPKONSOLE 320
5	0	78046	4	STCK	KLAPPSPLINT d: 4,5 L: 50-RNGD: 38,0-ST -A3P
6	0	411824	4	STCK	STECKER Ø11
7	0	31552202	2	STCK	C-PROFIL 25/35/100/35/25x2 3050LG
7	1	31552203	2	STCK	C-PROFIL 25/35/100/35/25X2 3200LG
7	2	31552205	2	STCK	C-PROFIL 25/35/100/35/25X2 4200LG
8	0	270129	2	STCK	BEFESTIGUNGSTEILESATZ
9	0	403757	2	STCK	FORMPROFIL - ABSCHLUSSPROFIL VORN
10	0	82994	2	STCK	BEFESTIGUNGSTEILESATZ FÜR BÜGEL
11	0	73020	8	STCK	SECHSKANTSCHRAUBE DIN 933 -M 12X 30-8.8 -A3P
12	0	73321	8	STCK	SECHSKANTMUTTER SELBSTSICHERND DIN 980 -V M 12 -8 -A3P
13	0	73355	16	STCK	SCHEIBE DIN 9021 -A13,0-ST -A3P
14	0	403290	2	STCK	VIERKANT-STOPFEN
15	1	332226	2	STCK	DREHFEDER SCHENKELFEDER

Ersatzteilliste
Seitenschutz einseitig, starr
Bügelhöhe 630, 650, 700 oder 800mm

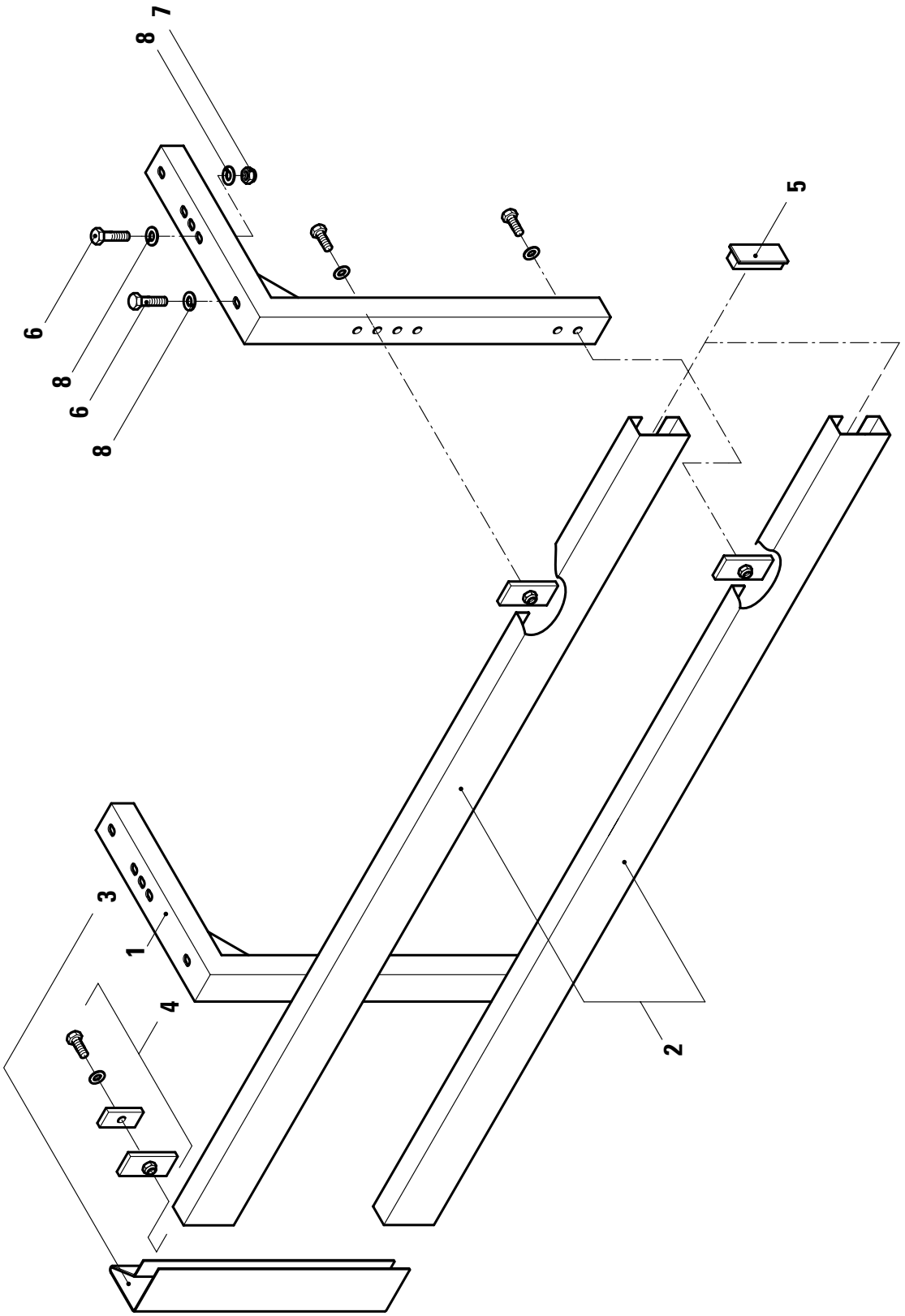

KÖGEL Fahrzeugwerke AG

Ersatzteilliste

SEITENSCHUTZ EINSEITIG, STARR
BÜGELHÖHE 630,650,700 UND 800 MM

Ident-Nr.: 82997
TOS-Nr.: 8989
Erstell-Datum: 06.04.2000

Pos.	Var.	Ident-Nr.	Menge	ME	Bezeichnung
1	0	272236	2	STCK	BÜGEL STARR 630 MM
1	1	266332	2	STCK	BÜGEL STARR 700 MM
1	2	267119	2	STCK	BÜGEL STARR 800 MM
1	3	494649	2	STCK	BÜGEL STARR 650 MM
2	0	31552202	2	STCK	C-PROFIL 25/35/100/35/25x2 3050LG
2	1	31552203	2	STCK	C-PROFIL 25/35/100/35/25X2 3200LG
2	2	31552205	2	STCK	C-PROFIL 25/35/100/35/25X2 4200LG
3	0	403518	1	STCK	FORMPROFIL-ABSCHLUSSPROFIL VORNE
4	0	270129	2	STCK	BEFESTIGUNGSTEILESATZ
5	0	403290	2	STCK	VIERKANT-STOPFEN
6	0	73021	4	STCK	SECHSKANTSCHRAUBE DIN 933 -M 12X 35-8.8 -A3P
7	0	73321	4	STCK	SECHSKANTMUTTER SELBSTSICHERND DIN 980 -V M 12 -8 -A3P
8	0	73355	8	STCK	SCHEIBE DIN 9021 -A13,0-ST -A3P

Ersatzteilliste
Seitenschutz einseitig, starr
Bügelhöhe 300, 350 und 450 mm

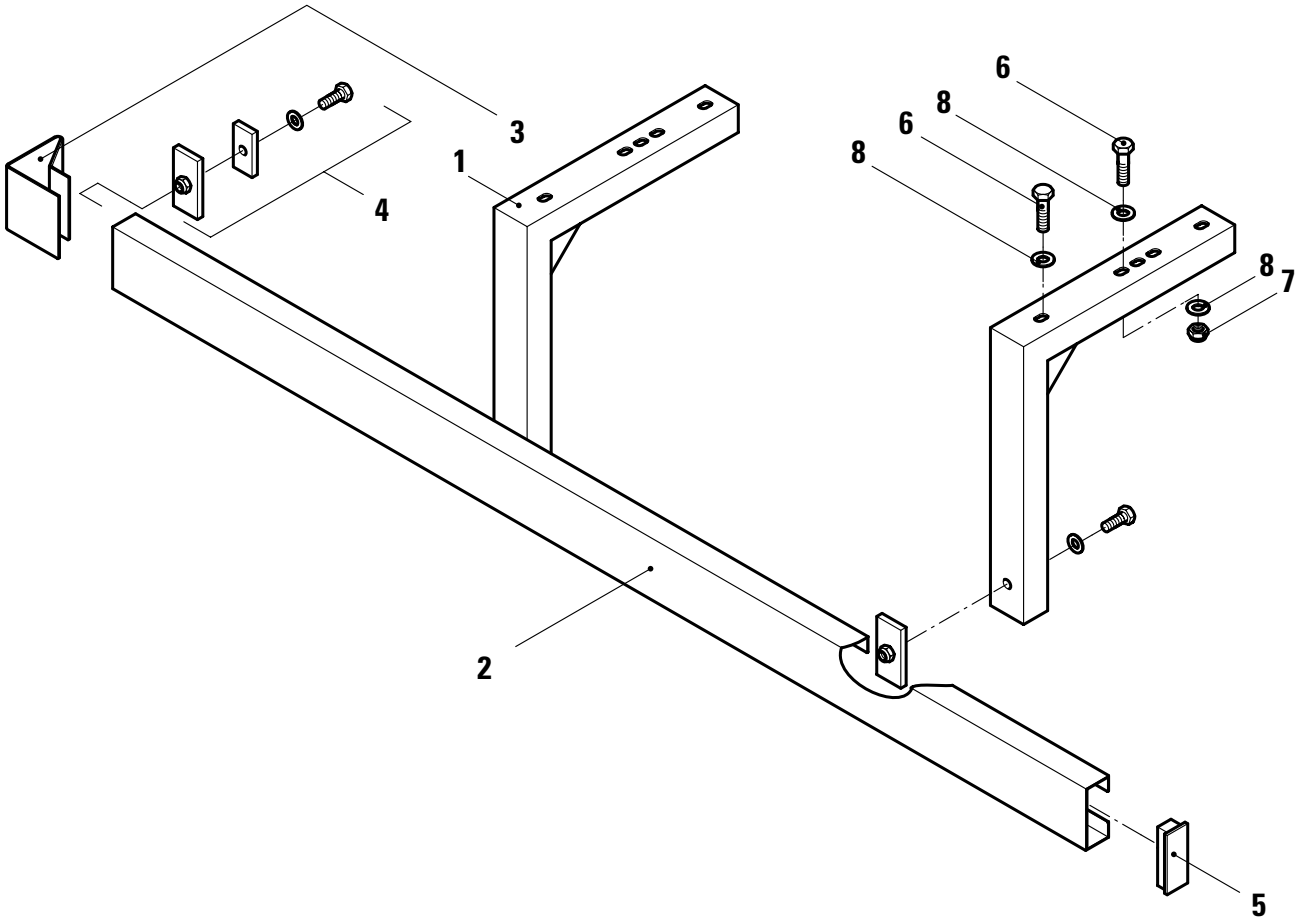

KÖGEL Fahrzeugwerke AG

Ersatzteilliste

SEITENSCHUTZ EINSEITIG, STARR

BÜGELHÖHE 300,350 UND 450 MM

Ident-Nr.: 82998
TOS-Nr.: 8989
Erstell-Datum: 25.10.2000

Pos.	Var.	Ident-Nr.	Menge	ME	Bezeichnung
1	0	264322	2	STCK	BÜGEL STARR 300 MM
1	1	274824	2	STCK	BÜGEL STARR 350MM
1	2	268502	2	STCK	BÜGEL STARR 450 MM
2	0	31552202	2	STCK	C-PROFIL 25/35/100/35/25x2 3050LG
2	1	31552203	2	STCK	C-PROFIL 25/35/100/35/25X2 3200LG
2	2	31552205	2	STCK	C-PROFIL 25/35/100/35/25X2 4200LG
3	0	403757	1	STCK	FORMPROFIL - ABSCHLUSSPROFIL VORN
4	0	270129	1	STCK	BEFESTIGUNGSTEILESATZ
5	0	403290	1	STCK	VIERKANT-STOPFEN
6	0	318727	4	STCK	SECHSKANTSCHRAUBE DIN 933 -M 12X 35-10.9-DAC
7	0	313712	4	STCK	SECHSKANTMUTTER SELBSTSICHERND DIN 980 -V M 12X0,00-10 -DAC
8	0	73355	8	STCK	SCHEIBE DIN 9021 -A13,0-ST -A3P

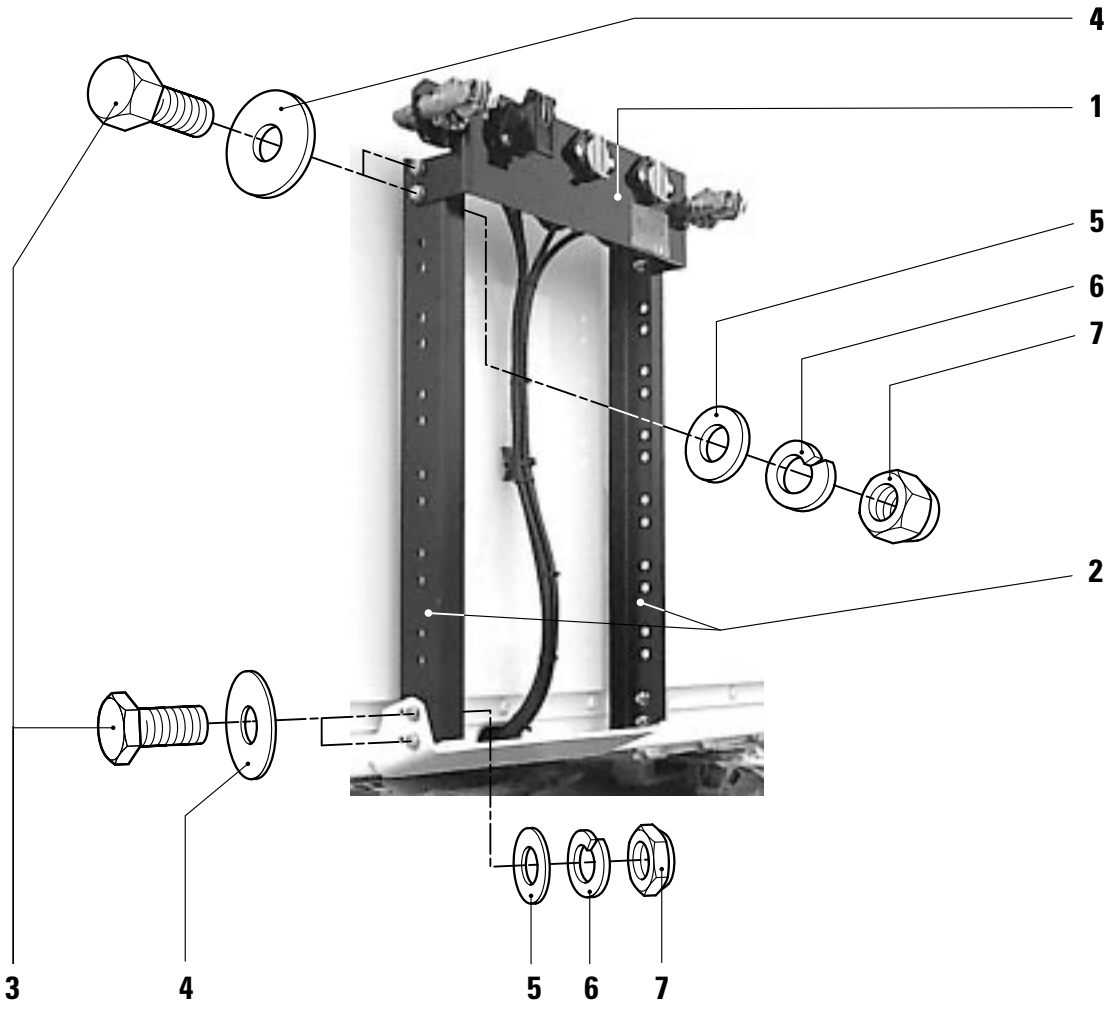
4
1
5
6
7
2
3
4
5
6
7

KÖGEL Fahrzeugwerke AG

Ersatzteilliste

HALTER FÜR LUFT-U.LICHTANSCHLUSS

Ident-Nr.: 82794
TOS-Nr.: 8989
Erstell-Datum: 25.01.1999

Pos.	Var.	Ident-Nr.	Menge	ME	Bezeichnung
1	0	407852	1	STCK	HALTER FÜR LUFT-LICHTANSCHLUSS
2	0	427344	2	STCK	U-PROFIL
3	0	73016	8	STCK	SECHSKANTSCHRAUBE DIN 933 -M 10X 20-8.8 -A3P
4	0	73354	8	STCK	SCHEIBE DIN 9021 -A10,5-ST -A3P
5	0	73337	8	STCK	SCHEIBE DIN 125 -A10,5-ST-A3P
6	0	73361	8	STCK	FEDERRING DIN 127-A10-A3C
7	0	73300	8	STCK	SECHSKANTMUTTER DIN 934 -M 10- 8 -A3P

Ersatzteilliste
Halter für Luft- und Lichtanschluß
aus Ident-Nr. 568160 und 568163

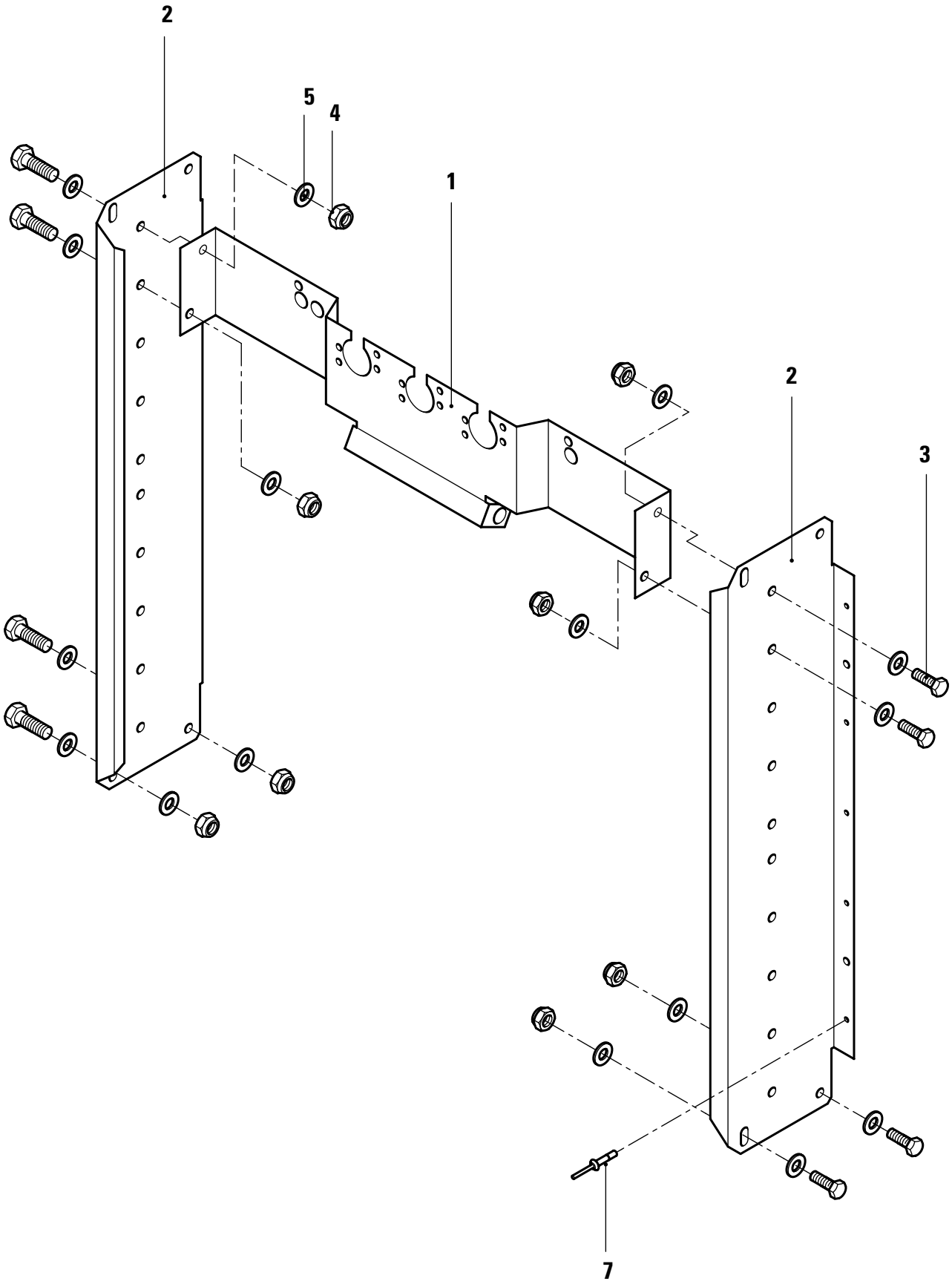

KÖGEL Fahrzeugwerke AG

Ersatzteilliste

HALTER F.LUFT- UND LICHTANSCHLUSS

AUS IDENT-NR.568160 UND 568163

Ident-Nr.: 800802
TOS-Nr.: 8989
Erstell-Datum: 06.04.2000

Pos.	Var.	Ident-Nr.	Menge	ME	Bezeichnung
1	0	433913	1	STCK	FORMPROFIL F.LUFT UND LICHTANSCHL
2	0	430424	2	STCK	FORMPROFIL hohe Ausführung, L=1010mm
2	1	432814	2	STCK	FORMPROFIL kurze Ausführung, L= 573mm
3	0	73020	8	STCK	SECHSKANTSCHRAUBE DIN 933 -M 12X 30-8.8 -A3P
4	0	73321	8	STCK	SECHSKANTMUTTER SELBSTSICHERND DIN 980 -V M 12 -8 -A3P
5	0	73338	16	STCK	SCHEIBE DIN 125 -A13,0-ST-A3P
7	0	338977	10	STCK	BLINDNIET FLACHKOPF 6,5X 16,3-ST -ST - 4,8-6,8

Ersatzteilliste
Halter für Luft- und Lichtanschluß
aus Ident-Nr.: 512327 und 294245

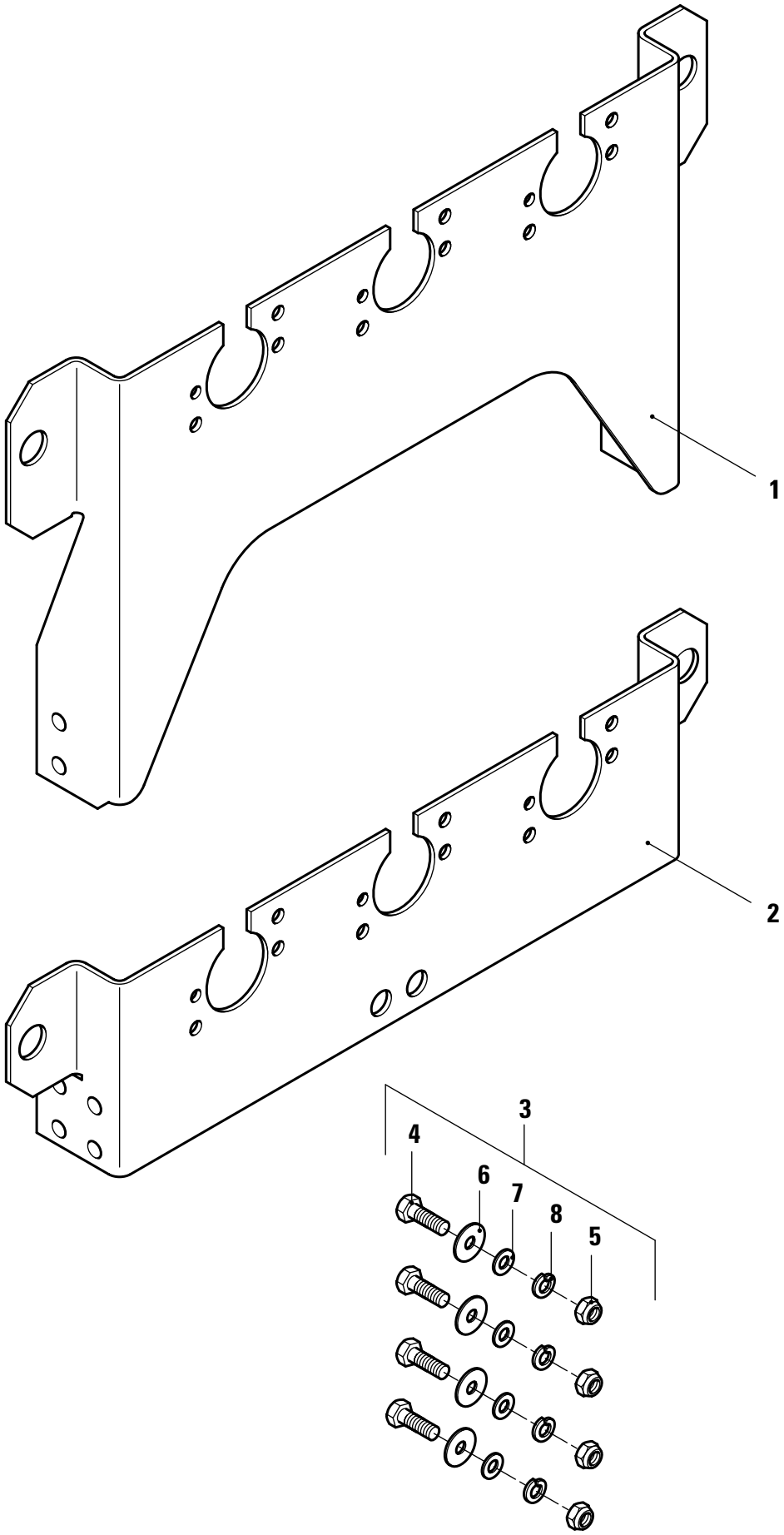

KÖGEL Fahrzeugwerke AG

Ersatzteilliste

HALTER F.LUFT-UND LICHTANSCHLUSS

AUS IDENT-NR.512327 UND 294245

Ident-Nr.: 800807
TOS-Nr.: 8989
Erstell-Datum: 06.04.2000

Pos.	Var.	Ident-Nr.	Menge	ME	Bezeichnung
1	0	421179	1	STCK	FORMPROFIL F.LICHT-U.LUFTANSCHLUß
2	0	491735	1	STCK	HALTER FÜR LICHT-LUFTANSCHLUSS niedrige Ausführung
3	0	253982	1	STCK	SCHRAUBENGRUPPE FÜR HALTER F. LUFT-LICHTANSCHLUSS inclusive Positionen:4,5,6,7+8
4	0	73016	4	STCK	SECHSKANTSCHRAUBE DIN 933 -M 10X 20-8.8 -A3P
5	0	73300	4	STCK	SECHSKANTMUTTER DIN 934 -M 10- 8 -A3P
6	0	73354	4	STCK	SCHEIBE DIN 9021 -A10,5-ST -A3P
7	0	73337	4	STCK	SCHEIBE DIN 125 -A10,5-ST-A3P
8	0	73361	4	STCK	FEDERRING DIN 127-A10-A3C

Ersatzteilliste
Halter für Luft- und Lichtanschluß
aus Ident-Nr.: 569902

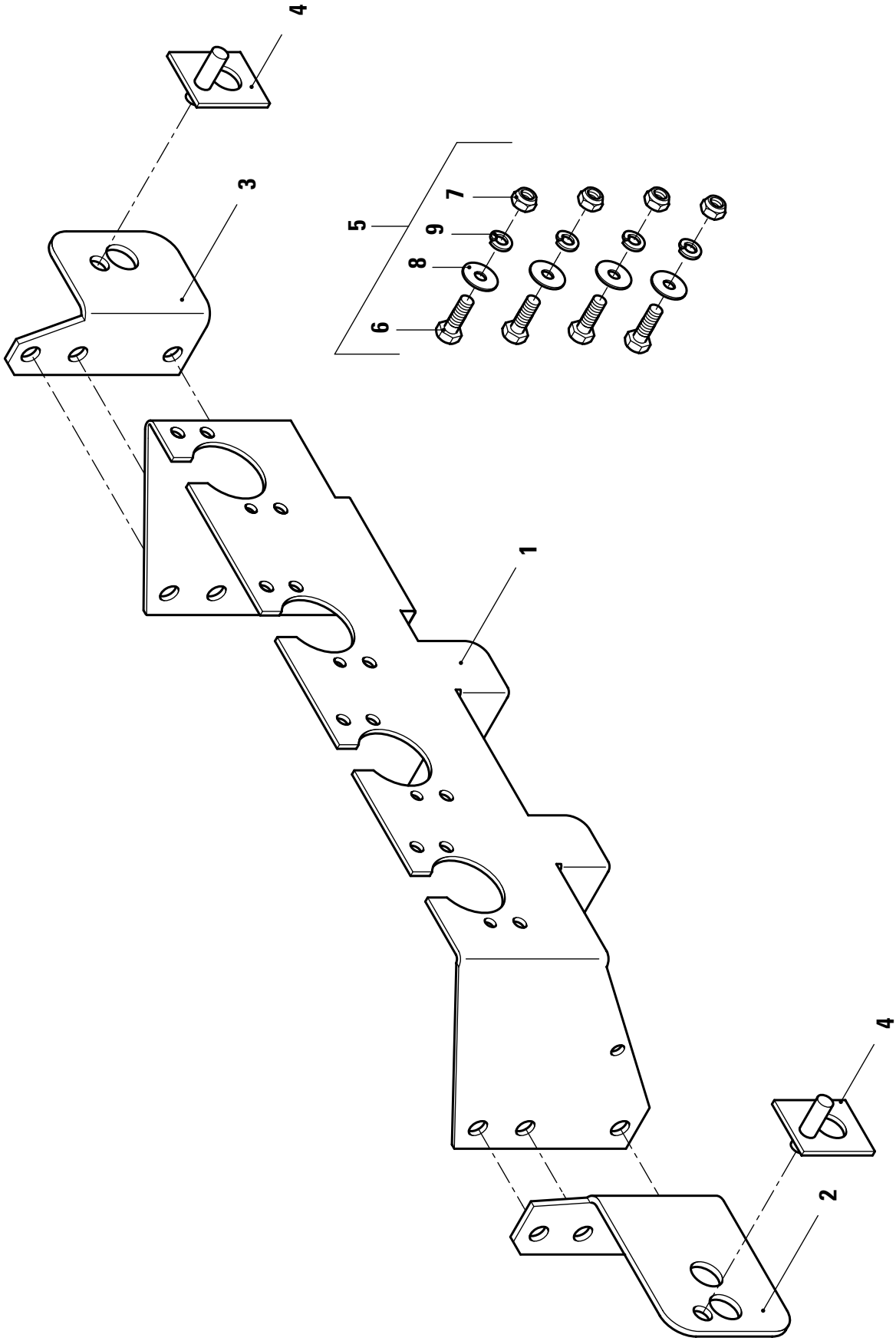

KÖGEL Fahrzeugwerke AG

Ersatzteilliste

HALTER F.LUFT-UND LICHTANSCHLUSS

AUS IDENT-NR.569902

Ident-Nr.: 800809
TOS-Nr.: 8989
Erstell-Datum: 06.04.2000

Pos.	Var.	Ident-Nr.	Menge	ME	Bezeichnung
1	0	433946	1	STCK	HALTER F. LUFT-LICHTANSCHLUSS EBS
2	0	435249	1	STCK	HALTER FÜR KUPPLUNGSKOPF|DUOMATIK
3	0	435300	1	STCK	HALTER FÜR KUPPLUNGSKOPF
4	0	563966	2	STCK	BOLZENVERRIEGELUNG "S1"
5	0	569901	1	STCK	BEFESTIGUNGSSATZ FÜR HALTER inclusive Positionen:6,7,8 + 9
6	0	73022	4	STCK	SECHSKANTSCHRAUBE DIN 933 -M 12X 40-8.8 -A3P
7	0	73302	4	STCK	SECHSKANTMUTTER DIN 934 -M 12- 8 -A3P
8	0	73338	8	STCK	SCHEIBE DIN 125 -A13,0-ST-A3P
9	0	73362	4	STCK	FEDERRING A12-GALZNBK

Ersatzteilliste
Halter für Luft- und Lichtanschluß
aus Ident-Nr. 568163

801108 / 8989

Stand: 07.00
F / 4 Seite 55

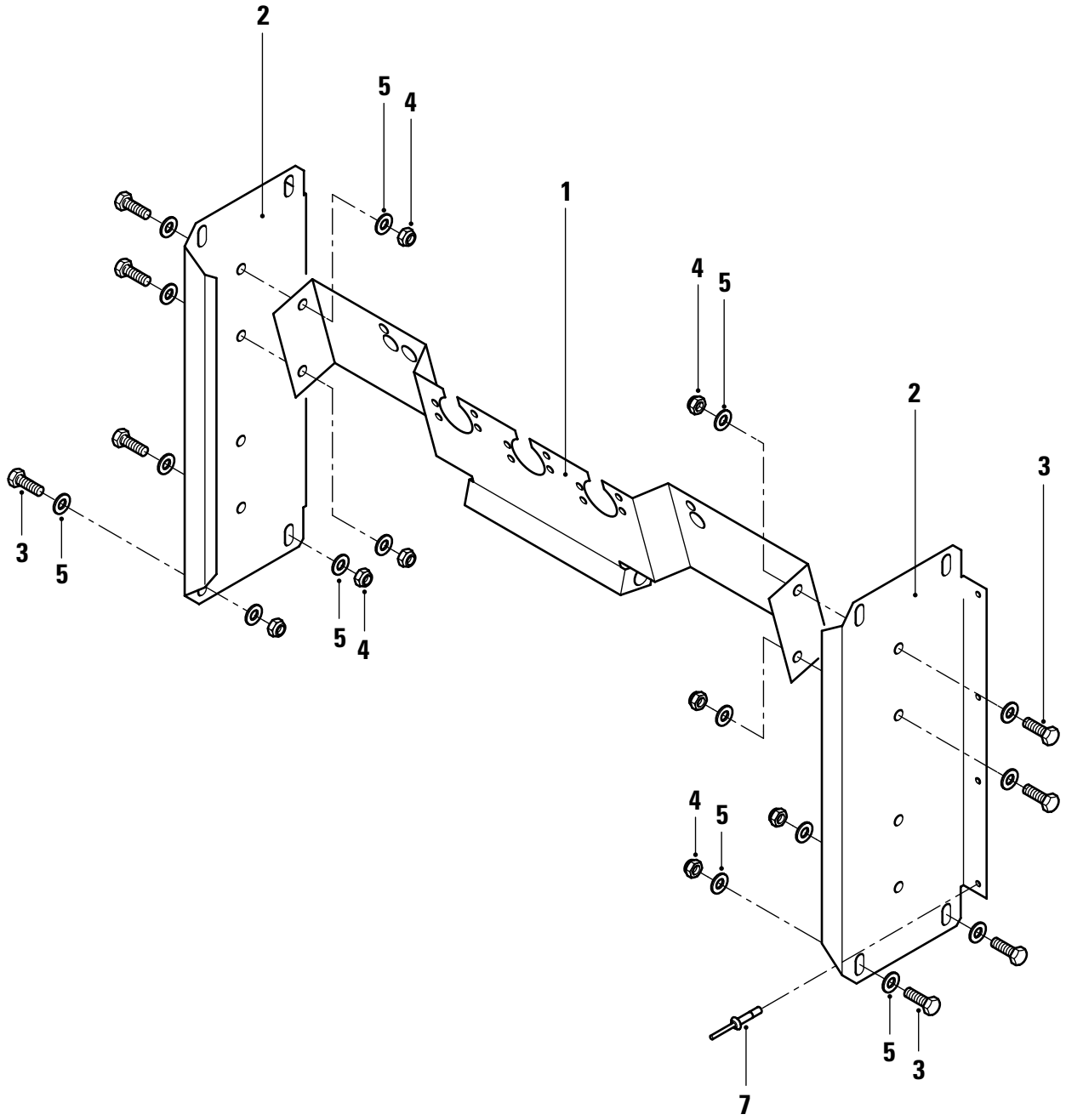

KÖGEL Fahrzeugwerke AG

Ersatzteilliste

HALTER F.LUFT- UND LICHTANSCHLUSS

AUS IDENT-NR.568163

Ident-Nr.: 801108
TOS-Nr.: 8989
Erstell-Datum: 16.02.2001

Pos.	Var.	Ident-Nr.	Menge	ME	Bezeichnung
1	0	433913	1	STCK	FORMPROFIL F.LUFT UND LICHTANSCHL
2	0	432814	2	STCK	FORMPROFIL L= 573mm
3	0	307564	8	STCK	SECHSKANTSCHRAUBE DIN 933 -M 12X 30-10.9-DAC
4	0	313712	8	STCK	SECHSKANTMUTTER SELBSTSICHERND DIN 980 -V M 12X -10 -DAC
5	0	73338	16	STCK	SCHEIBE DIN 125 -A13,0-ST-DAC
7	0	338977	10	STCK	BLINDNIET FLACHKOPF 6,5X 16,3-ST -ST - 4,8-6,8

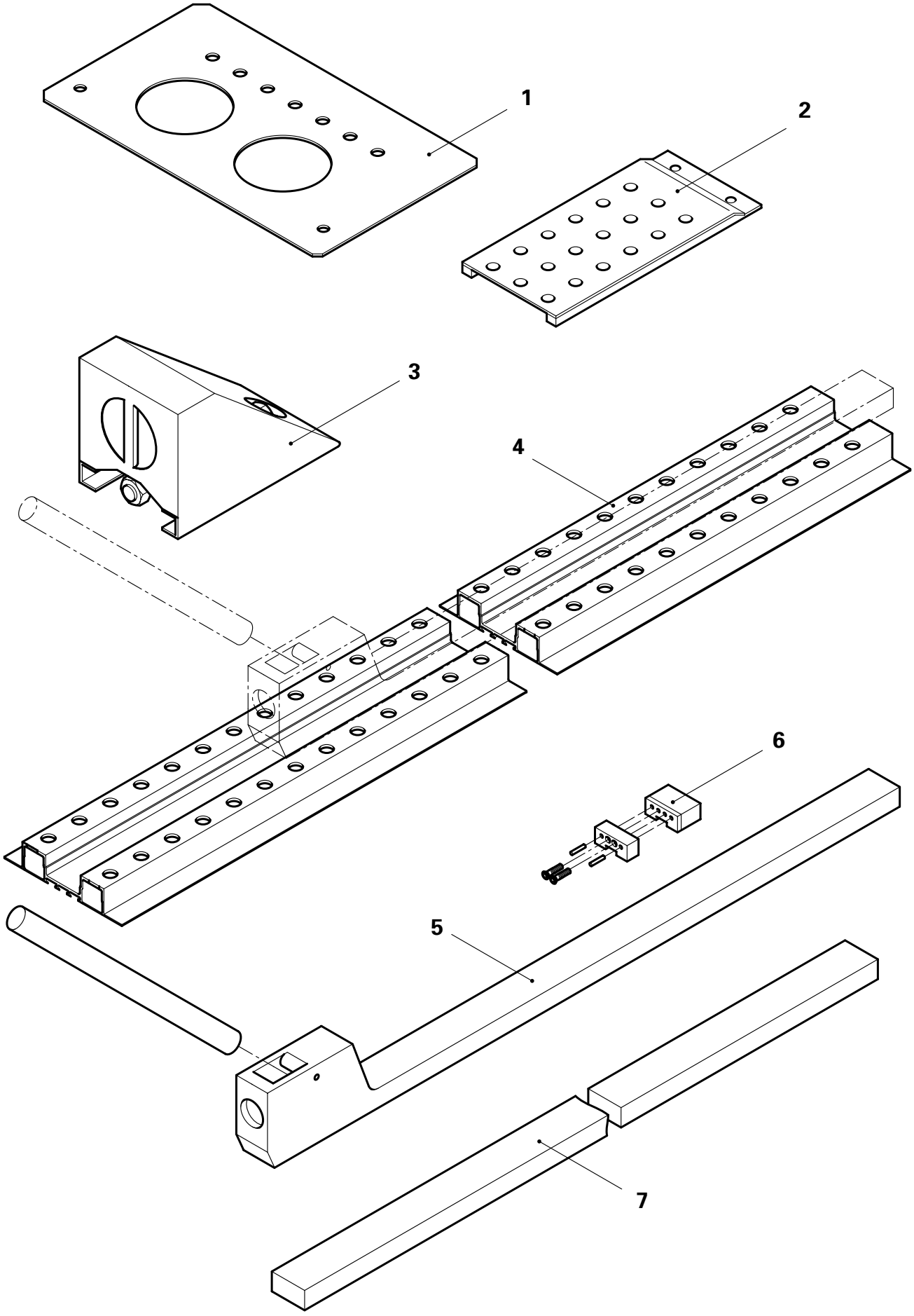
1
2
3
4
5
6
7

KÖGEL Fahrzeugwerke AG

Ersatzteilliste

PAPIERROLLENTRANSPORT-ELEMENTE

Ident-Nr.: 800803
TOS-Nr.: 8989
Erstell-Datum: 06.04.2000

Pos.	Var.	Ident-Nr.	Menge	ME	Bezeichnung
1	0	566992	1	STCK	ADAPTER FÜR SICHERUNGSKEILE Neue Ausführung
2	0	566962	1	STCK	ADAPTER FÜR SICHERUNGSKEILE Alte Ausführung
3	0	572497	1	STCK	SICHERUNGSKEIL Neue Ausführung (Alte Ausführung Seite 66 in F/4)
4	0	338735	1	STCK	ALU-LAUFSCHIENE Länge=13.503mm
5	0	340875	1	STCK	PALETTENROLLER JOLODA SK-HD 120
5	1	341320	1	STCK	PALETTENROLLER 2,5 TO LÄNGE 1200
6	0	340758	1	STCK	UPGRADESET FÜR 2 STÜCK für Joloda-Palettenroller
6	1	341421	1	STCK	UPGRADESET FÜR 2 STÜCK für Tasko Hydraroll Palettenroll.
7	0	264288	1	STCK	ABDECKLEISTE F. JOLODA-SCHIENE Länge=2000mm

KÖGEL
Fahrzeugwerke AG

Fahrgestell

Kapitel 6

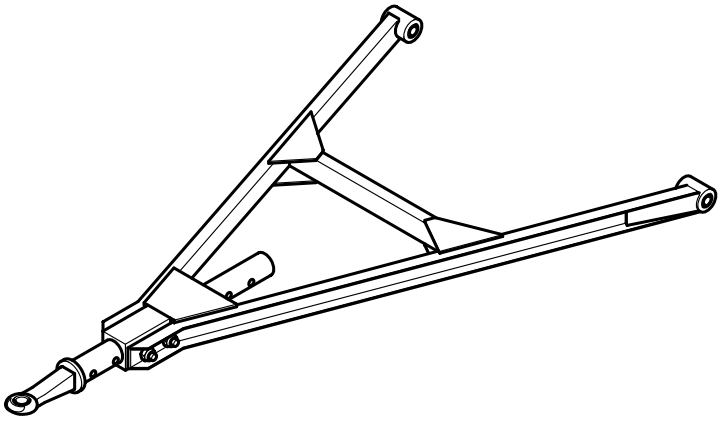

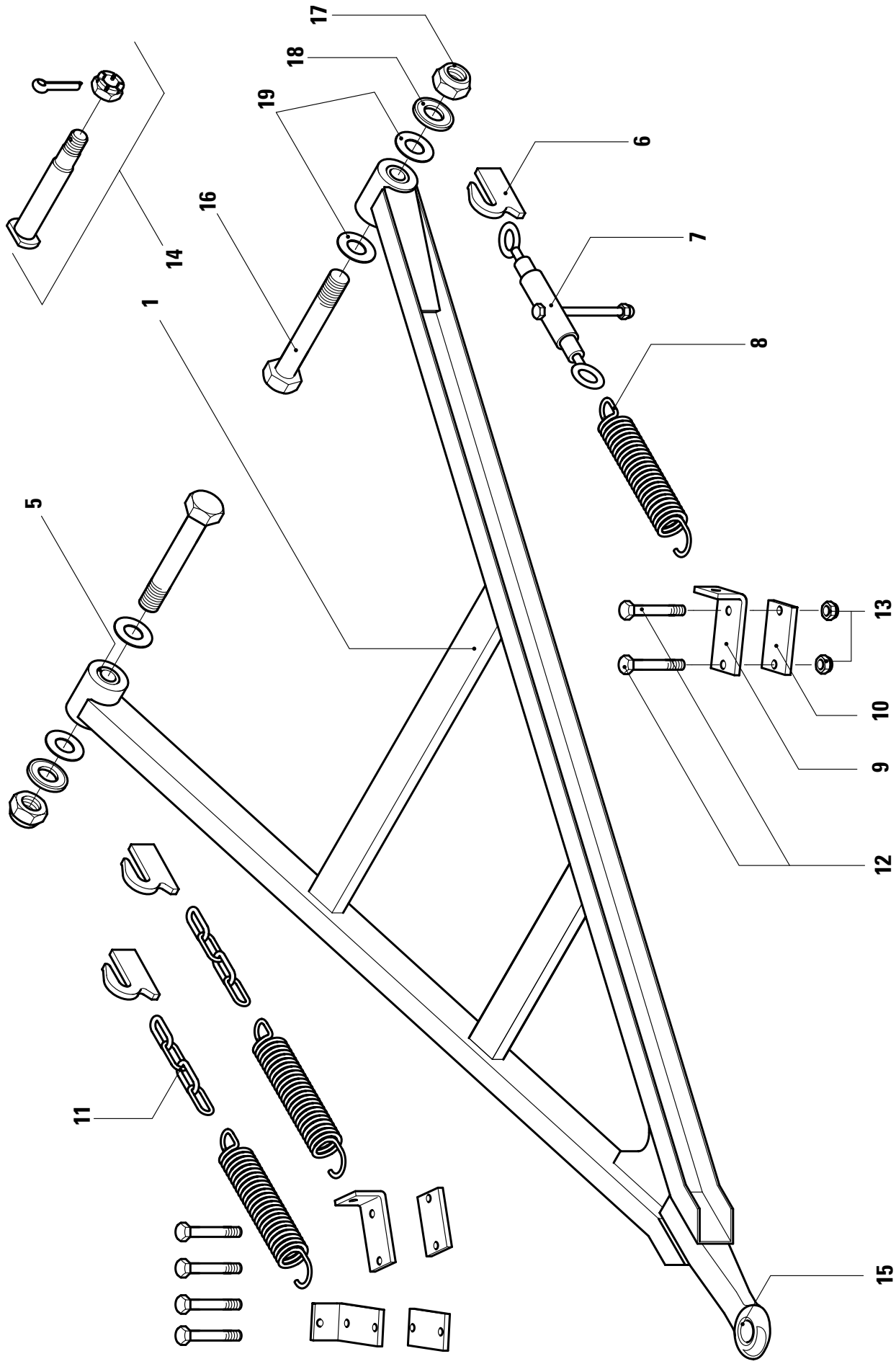
17
18
19
6
16
7
14
1
8
5
13
10
9
12
11
15

KÖGEL Fahrzeugwerke AG

Ersatzteilliste

ZUGGABEL STARR

TYP GNZ 26

Ident-Nr.: 82862
TOS-Nr.: 8989
Erstell-Datum: 25.01.1999

Pos.	Var.	Ident-Nr.	Menge	ME	Bezeichnung
1	0	175255	1	STCK	ZUGGABEL STARR 26,0 t GES.GEW 1800x1200x100/30
1	1	175248	1	STCK	ZUGGABEL STARR 26,0 t GES.GEW 1800x1300x100/30
1	2	175249	1	STCK	ZUGGABEL STARR 27,0 t GES.GEW 1900x1300x100/30
1	3	175250	1	STCK	ZUGGABEL STARR 26,0 t GES.GEW 2000x1200x100/30
1	4	175251	1	STCK	ZUGGABEL STARR 26,0 t GES.GEW 2000x1300x100/30
1	5	313631	1	STCK	ZUGGABEL STARR 26,0 t GES.GEW 2100x1200x100/30
1	6	317155	1	STCK	ZUGGABEL STARR 27,0 t GES.GEW 2100x1300x100/30
1	7	175252	1	STCK	ZUGGABEL STARR 26,0 t GES.GEW 2200x1200x100/30
1	8	175721	1	STCK	ZUGGABEL STARR 26,0 t GES.GEW 2200x1300x100/30
1	9	317511	1	STCK	ZUGGABEL STARR 26,0 t GES.GEW 2300x1200x100/30
1	10	316960	1	STCK	ZUGGABEL STARR 26,0 t GES.GEW 2300x1300x100/30
1	11	317330	1	STCK	ZUGGABEL STARR 26,0 t GES.GEW 2400x1200x100/30
1	12	175253	1	STCK	ZUGGABEL STARR 27,0 t GES.GEW 2400x1300x100/30
1	13	323581	1	STCK	ZUGGABEL STARR 27,0 t GES.GEW 2450x1300x100/30
1	14	317512	1	STCK	ZUGGABEL STARR 26,0 t GES.GEW 2500x1200x100/30
1	15	175719	1	STCK	ZUGGABEL STARR 26,0 t GES.GEW 2500x1300x100/30
1	16	317513	1	STCK	ZUGGABEL STARR 26,0 t GES.GEW 2600x1200x100/30
1	17	175720	1	STCK	ZUGGABEL STARR 26,0 t GES.GEW 2600x1300x100/30
5	0	87986	2	STCK	BUCHSE
6	0	166095	1	STCK	HAKEN
7	0	238063	1	STCK	SPANNSCHLOSS KPL.
8	0	78748	1	STCK	ZUGFEDER ADM: 58,0MM, L0: 285,0MM
9	0	405555	1	STCK	WINKEL
10	0	405554	1	STCK	PLATTE
11	0	82861	1	STCK	KETTE 5 KETTENGLIEDER nach Bedarf kürzen

KÖGEL Fahrzeugwerke AG

Ersatzteilliste

ZUGGABEL STARR

TYP GNZ 26

Ident-Nr.: 82862
TOS-Nr.: 8989
Erstell-Datum: 25.01.1999

Pos.	Var.	Ident-Nr.	Menge	ME	Bezeichnung
12	0	73051	2	STCK	SECHSKANTSCHRAUBE DIN 931 -M 10X100-8.8 -A3P
13	0	73320	2	STCK	SECHSKANTMUTTER SELBSTSICHERND DIN 980 -V M 10 -8 -A3P
14	0	77706	2	STCK	EINHTS.FEDERBOLZEN KPL WN 6-65200 Variante zu Pos.16,17+18
15	0	85223	1	STCK	ERSATZBUCHSE F.ZUGÖSE 40 Außen-ø=48 mm
15	1	85238	1	STCK	ÜBERMASSBUCHSE F.ZUGÖSE 40 Außen-ø=48,5mm
15	2	85239	1	STCK	ÜBERMASSBUCHSE F.ZUGÖSE 40 Außen-ø=49 mm
15	3	85240	1	STCK	ÜBERMASSBUCHSE F.ZUGÖSE 40 Außen-ø=49,5mm
16	0	429834	2	STCK	SECHSKANTSCHRAUBE ISO 4014 -M 30X200-8.8-GEW.LG 46
17	0	73663	2	STCK	SECHSKANTMUTTER SELBSTSICHERND DIN 980 -V M 30 -8 -A4P
18	0	73342	2	STCK	SCHEIBE DIN 125 -B31,0-ST-A4P
19	0	74062	2	STCK	AUSGLEICHSSCHEIBE 30X 60X 0,5 - A4P
19	1	74062	4	STCK	AUSGLEICHSSCHEIBE 30X 60X 0,5 - A4P
19	2	74063	2	STCK	AUSGLEICHSSCHEIBE 30X 60X 1,0 - A4P
19	3	74063	4	STCK	AUSGLEICHSSCHEIBE 30X 60X 1,0 - A4P
19	4	74064	2	STCK	AUSGLEICHSSCHEIBE 30X 60X 2,0 - A4P
19	5	74064	4	STCK	AUSGLEICHSSCHEIBE 30X 60X 2,0 - A4P

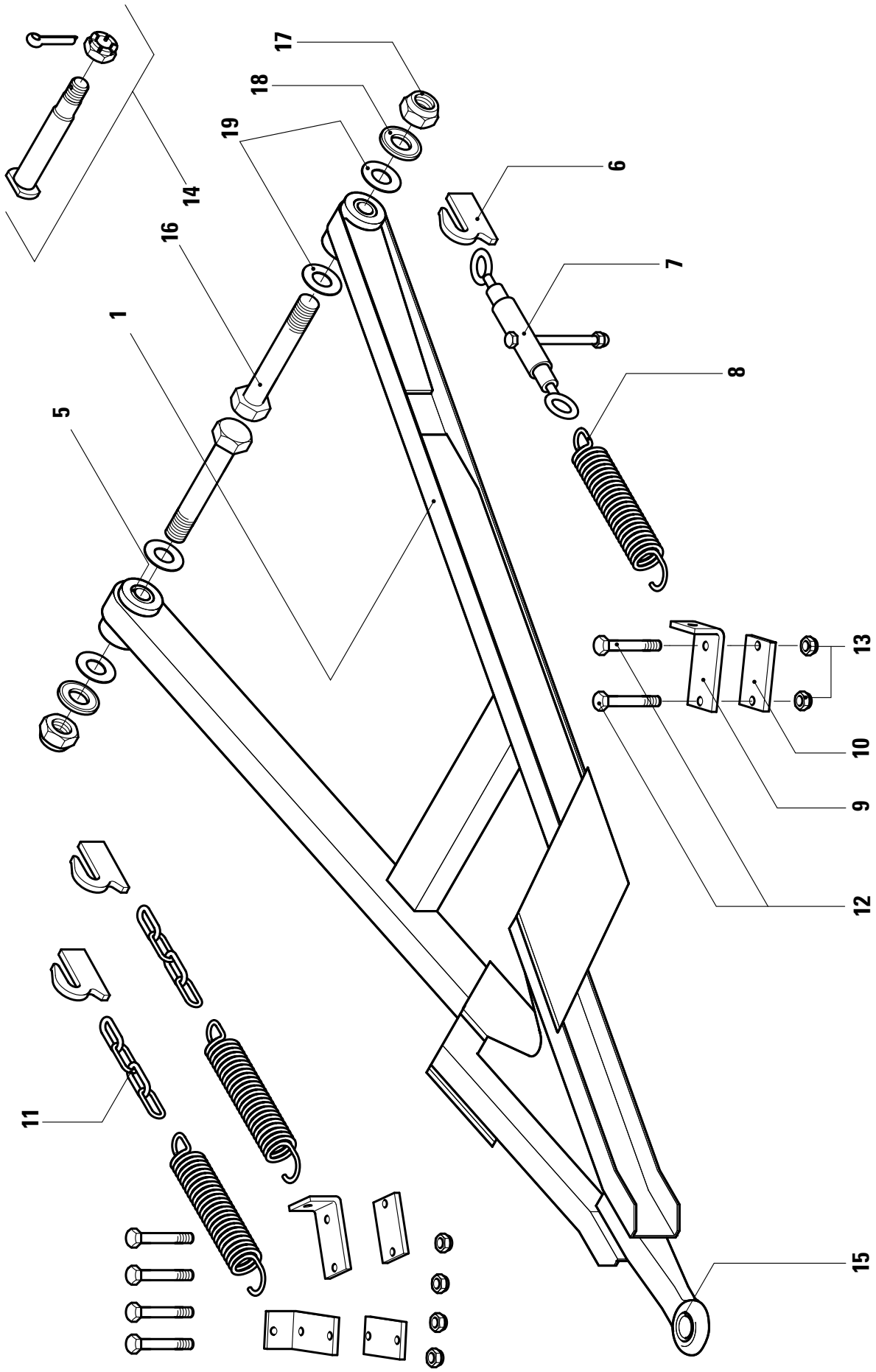
17
18
19
14
16
1
5
6
7
8
13
10
9
12
11
15

KÖGEL Fahrzeugwerke AG

Ersatzteilliste

ZUGGABEL GEKRÖPFT

TYP GZA 26

Ident-Nr.: 82863
TOS-Nr.: 8989
Erstell-Datum: 25.01.1999

Pos.	Var.	Ident-Nr.	Menge	ME	Bezeichnung
1	0	323345	1	STCK	ZUGGABEL GEKRÖPFT 26,0 t GES.GEW 1600x980x100/30
1	1	325135	1	STCK	ZUGGABEL GEKRÖPFT 24,0 t GES.GEW 1800x980x100/30
1	2	323779	1	STCK	ZUGGABEL GEKRÖPFT 26,0 t GES.GEW 1900x980x100/30
1	3	322903	1	STCK	ZUGGABEL GEKRÖPFT 26,0 t GES.GEW 2000x980x100/30
1	4	323153	1	STCK	ZUGGABEL GEKRÖPFT 26,0 t GES.GEW 2100x980x100/30
1	5	317540	1	STCK	ZUGGABEL GEKRÖPFT 26,0 t GES.GEW 2200x980x100/30
1	6	322635	1	STCK	ZUGGABEL GEKRÖPFT 150MM 2300x980x100/30
1	7	322806	1	STCK	ZUGGABEL GEKRÖPFT 26,0 t GES.GEW 2400x980x100/30
1	8	323331	1	STCK	ZUGGABEL GEKRÖPFT 26,0 T GES.GEW 2500x980x100/300
1	9	318220	1	STCK	ZUGGABEL GEKRÖPFT 26,0 t GES.GEW 2550x980x100/30
5	0	87986	2	STCK	BUCHSE
6	0	166095	1	STCK	HAKEN
7	0	238063	1	STCK	SPANNSCHLOSS KPL.
8	0	78748	1	STCK	ZUGFEDER ADM: 58,0MM, L0: 285,0MM
9	0	405555	1	STCK	WINKEL
10	0	405554	1	STCK	PLATTE
11	0	82861	1	STCK	KETTE 5 KETTENGLIEDER
12	0	73051	2	STCK	SECHSKANTSCHRAUBE DIN 931 -M 10X100-8.8 -A3P
13	0	73320	2	STCK	SECHSKANTMUTTER SELBSTSICHERND DIN 980 -V M 10 -8 -A3P
14	0	77706	2	STCK	EINHTS.FEDERBOLZEN KPL WN 6-65200 Variante zu Pos.16,17+18
15	0	85223	1	STCK	ERSATZBUCHSE F.ZUGÖSE 40 Außendurchmesser=48 mm
16	0	429834	2	STCK	SECHSKANTSCHRAUBE ISO 4014 -M 30X200-8.8-GEW.LG 46
17	0	73663	2	STCK	SECHSKANTMUTTER SELBSTSICHERND DIN 980 -V M 30 -8 -A4P
18	0	73342	2	STCK	SCHEIBE DIN 125 -B31,0-ST-A4P
19	0	74063	4	STCK	AUSGLEICHSSCHEIBE 30X 60X 1,0 - A4P

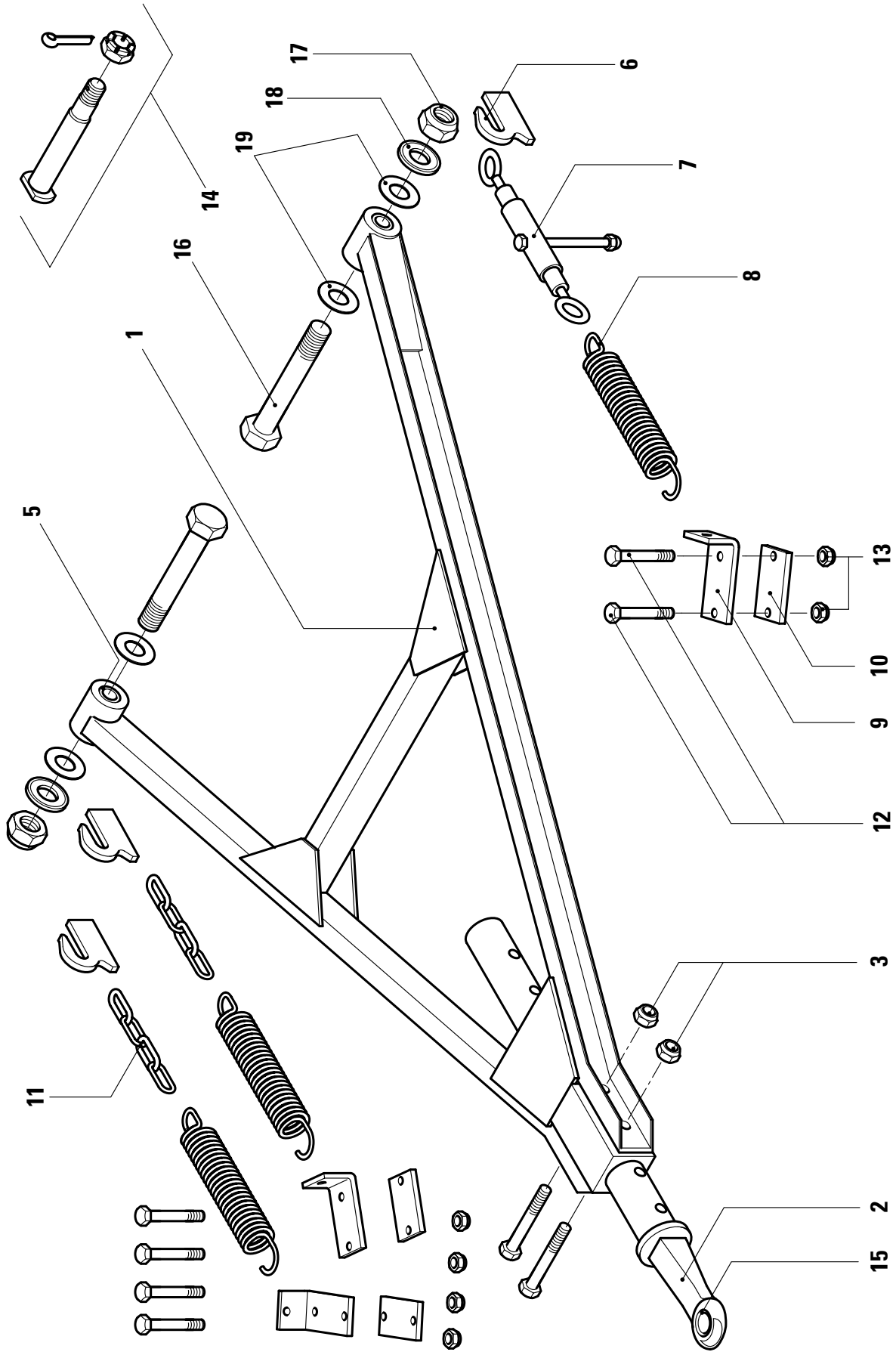
17
18
19
14
16
1
5
11
6
7
8
13
10
9
12
3
2
15

KÖGEL Fahrzeugwerke AG

Ersatzteilliste

ZUGGABEL LÄNGENVERSTELLBAR

TYP GZU 27

Ident-Nr.: 82860
TOS-Nr.: 8989
Erstell-Datum: 25.01.1999

Pos.	Var.	Ident-Nr.	Menge	ME	Bezeichnung
1	0	334725	1	STCK	ZUGGABEL VERSTELLB 27,0 T GES.GEW 1700x1300x100/30
1	1	334726	1	STCK	ZUGGABEL VERSTELLB 27,0 T GES.GEW 2000x1300x100/30
1	2	334950	1	STCK	ZUGGABEL VERSTELLB 27,0 T GES.GEW 2050x1300x100/30
1	3	334727	1	STCK	ZUGGABEL VERSTELLB 27,0 T GES.GEW 2100x1300x100/30
2	0	335917	1	STCK	ZUGSTANGENROHR VERSTELLB. 6 X 100
2	1	335918	1	STCK	ZUGSTANGENROHR VERSTELLB. 6 X 100 CH-Ausführung
3	0	82859	1	STCK	SCHRAUBENSATZ FÜR ZUGSTANGENROHR
5	0	87986	2	STCK	BUCHSE
6	0	166095	1	STCK	HAKEN
7	0	238063	1	STCK	SPANNSCHLOSS KPL.
8	0	78748	1	STCK	ZUGFEDER ADM: 58,0MM, L0: 285,0MM
9	0	405555	1	STCK	WINKEL
10	0	405554	1	STCK	PLATTE
11	0	82861	1	STCK	KETTE 5 KETTENGLIEDER nach Bedarf kürzen
12	0	73051	2	STCK	SECHSKANTSCHRAUBE DIN 931 -M 10X100-8.8 -A3P
13	0	73320	2	STCK	SECHSKANTMUTTER SELBSTSICHERND DIN 980 -V M 10 -8 -A3P
14	0	77706	2	STCK	EINHTS.FEDERBOLZEN KPL WN 6-65200 Variante zu Pos.16,17+18
15	0	85223	1	STCK	ERSATZBUCHSE F.ZUGÖSE 40 Außendurchmesser=48 mm
15	1	85238	1	STCK	ÜBERMASSBUCHSE F.ZUGÖSE 40 Außendurchmesser=48,5mm
15	2	85239	1	STCK	ÜBERMASSBUCHSE F.ZUGÖSE 40 Außendurchmesser=49 mm
15	3	85240	1	STCK	ÜBERMASSBUCHSE F.ZUGÖSE 40 Außendurchmesser=49,5mm
16	0	429834	2	STCK	SECHSKANTSCHRAUBE ISO 4014 -M 30X200-8.8-GEW.LG 46
17	0	73663	2	STCK	SECHSKANTMUTTER SELBSTSICHERND DIN 980 -V M 30 -8 -A4P
18	0	73342	2	STCK	SCHEIBE DIN 125 -B31,0-ST-A4P
19	0	74063	4	STCK	AUSGLEICHSSCHEIBE 30X 60X 1,0 - A4P

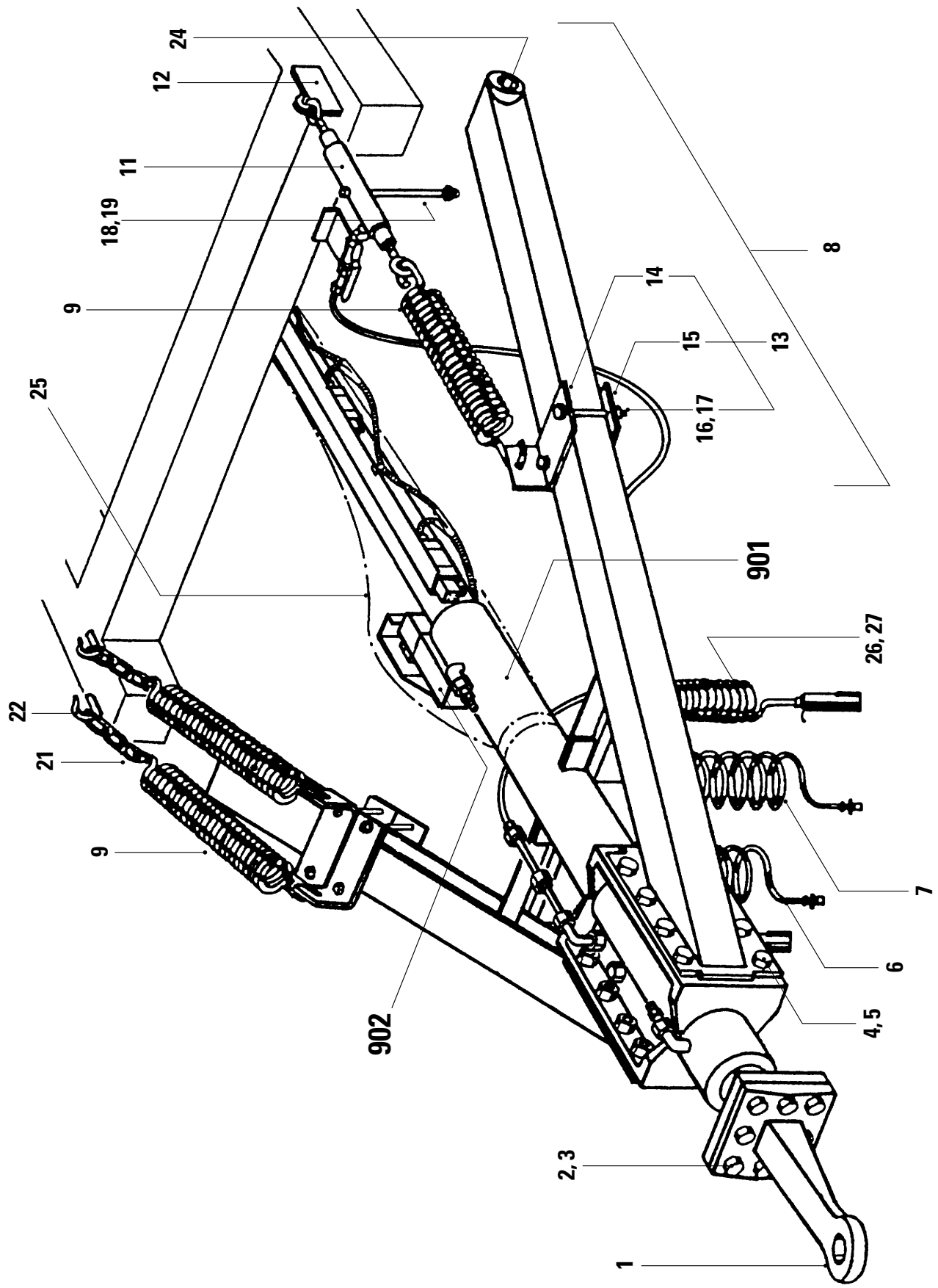
24
12
11
18,19
9
25
22
21
9
902
2,3
1
4,5
6
7
26,27
901
16,17
15
14
13
8

KÖGEL Fahrzeugwerke AG

Ersatzteilliste

ZUGGABEL ZGH 600/800

Ident-Nr.: 186485
TOS-Nr.: 8989
Erstell-Datum: 15.06.1998

Pos.	Var.	Ident-Nr.	Menge	ME	Bezeichnung	Bemerkung
1	0	75563	1	STCK	ZUGOESE 40	
2	0	73028	8	STCK	SECHSKANTSCHRAUBE ISO 4017 -M 16X 50-8.8 -A3P	
3	0	73364	8	STCK	FEDERRING A16-GALZNBK	
4	0	73027	16	STCK	SECHSKANTSCHRAUBE ISO 4017 -M 16X 40-8.8 -A3P	
5	0	73324	16	STCK	SECHSKANTMUTTER SELBSTSICHERND DIN 980 -V M 16 -8 -A3P	
6	0	75941	1	STCK	ROHRWENDEL ROT	
7	0	75942	1	STCK	ROHRWENDEL GELB	
8	0	186415	1	STCK	HÖHENEINSTELLEINRICHTUNG KPL. bestehend aus Pos.9,10,12 u.13	
9	0	78748	3	STCK	ZUGFEDER ADM: 58,0MM, L0: 285,0MM	
10	0	238063	1	STCK	SPANNSCHLOSS KPL. bestehend aus Pos.11,18,19	
11	0	305089	1	STCK	SPANNSCHLOSS DIN 1478-M16-MIT 2 OESEN	
12	0	166095	1	STCK	HAKEN	
13	0	227613	3	STCK	FEDERHALTER KPL. bestehend aus Pos. 14-17	
14	0	405555	1	STCK	WINKEL	
15	0	405554	1	STCK	PLATTE	
16	0	73052	2	STCK	SECHSKANTSCHRAUBE DIN 931 -M 10X120-8.8 -A3P	
16	1	73051	2	STCK	SECHSKANTSCHRAUBE DIN 931 -M 10X100-8.8 -A3P	
16	2	73053	2	STCK	SECHSKANTSCHRAUBE DIN 931 -M 10X130-8.8 -A3P	
17	0	73320	2	STCK	SECHSKANTMUTTER SELBSTSICHERND DIN 980 -V M 10 -8 -A3P	
18	0	73130	1	STCK	ZYLINDERSCHRAUBE M. INNENSKT DIN 912 -M 10X140-8.8 -A3P	
19	0	73666	1	STCK	HUTMUTTER DIN 1587 -M 10- 6 -A3P	
21	0	79597	2	STCK	KETTE 3 Glieder	
22	0	78244	2	STCK	KETTENHAKEN	
24	0	77711	2	STCK	FEDERBUCHSE	
25	0	266594	1	STCK	SCHUTZHÜLLE FÜR ZGH 600	
25	1	266593	1	STCK	SCHUTZHÜLLE FÜR ZGH 800	
26	1	79374	1	STCK	SPIRALKABEL KONFEKT.	

KÖGEL Fahrzeugwerke AG

Ersatzteilliste

ZUGGABEL ZGH 600/800

Ident-Nr.: 186485
TOS-Nr.: 8989
Erstell-Datum: 15.06.1998

Pos.	Var.	Ident-Nr.	Menge	ME	Bezeichnung	Bemerkung
27	1	76941	1	STCK	STECKDOSE 7-POL	
901	0	186486	1	STCK	ZGH-GLEICHLAUFZYLINDER 600/800	
902	0	186477	1	STCK	ELEKTRO-HYDRAULIK-ANLAGE ZGH	

KÖGEL
Fahrzeugwerke AG

Ersatzteilliste
ZGH-Gleichlaufzylinder 600 / 800
Ident-Nr. 307351 / 307144

186486 / 8989

Stand: 06.98
F / 6 Seite 14

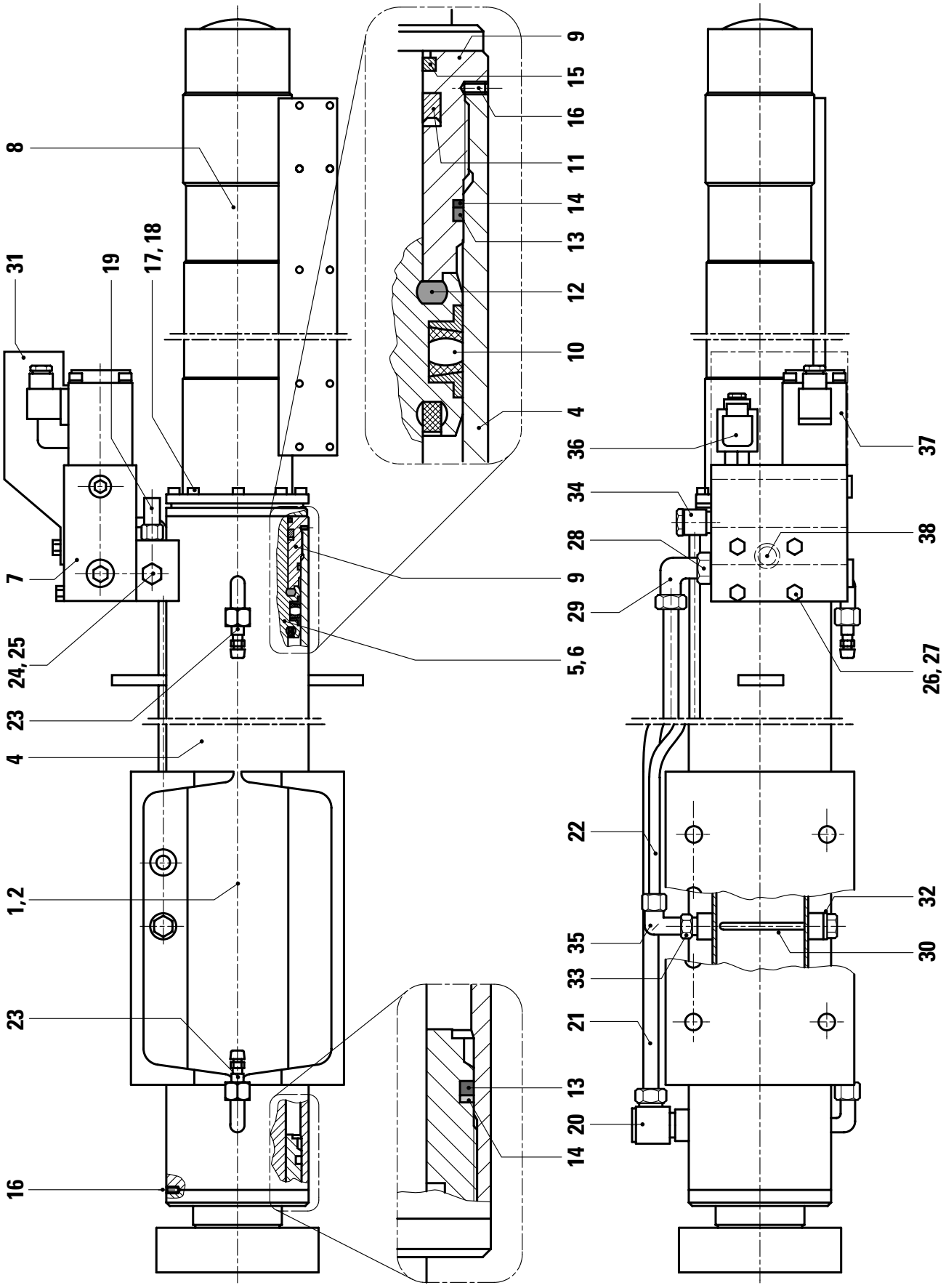

KÖGEL Fahrzeugwerke AG

Ersatzteilliste

ZGH-GLEICHLAUFZYLINDER 600/800

ID-NR.307351 / 307144

Ident-Nr.: 186486
TOS-Nr.: 8989
Erstell-Datum: 15.06.1998

Pos.	Var.	Ident-Nr.	Menge	ME	Bezeichnung	Bemerkung
1	0	307351	1	STCK	GLEICHLAUF-ZYLINDER KPL. Hub 600mm	
1	1	307144	1	STCK	GLEICHLAUF-ZYLINDER KPL. Hub 800mm	
2	0	186056	1	STCK	VERSCHLEISSTEILE-SATZ KPL. bestehend aus Pos. 10-16,18,25 27 und 28	
4	0	186500	1	STCK	ZYLINDER-MANTEL KPL.(HUB 600)	
4	1	186139	1	STCK	ZYLINDER-MANTEL KPL.(HUB 800)	
5	0	186508	1	STCK	ZYLINDER-KOLBEN KPL.(HUB 600) bestehend aus Pos. 6,10,12-14	
5	1	186480	1	STCK	ZYLINDER-KOLBEN KPL.(HUB 800) bestehend aus Pos. 6,10,12-14	
6	0	186506	1	STCK	KOLBENSTANGE KPL.(HUB 600)	
6	1	186481	1	STCK	KOLBENSTANGE KPL.(HUB 800)	
7	0	337134	1	STCK	VENTILBLOCK KPL.	
8	0	305341	1	STCK	SCHUTZROHR (HUB 600)	
8	1	186482	1	STCK	SCHUTZROHR (HUB 800)	
9	0	305343	1	STCK	INNENFÜHRUNGSVERSCHR.M.GEW.	
10	0	186044	1	STCK	KOLBEN-DICHTSATZ	
11	0	186043	1	STCK	NUTRING	
12	0	186045	2	STCK	NUTRING	
13	0	185507	2	STCK	O-RING	
14	0	186042	2	STCK	BACK-RING	
15	0	186046	1	STCK	ABSTREIFER	
16	0	186047	2	STCK	SICHERUNGSROHR	
17	0	73115	8	STCK	ZYLINDERSCHRAUBE M. INNENSKT DIN 912 -M 6X 25-8.8 -A2P	
18	0	186048	8	STCK	ZAHNSCHEIBE	
19	0	182917	1	STCK	MESSANSCHLUSS M.SCHRAUBKP	
20	0	186049	1	STCK	SCHWENK-VERSCHRAUBUNG	
21	0	186507	1	STCK	ROHRLEITUNG (HUB 600)	
21	1	186483	1	STCK	ROHRLEITUNG (HUB 800)	
22	0	186501	1	STCK	ROHRLEITUNG (HUB 600)	
22	1	186484	1	STCK	ROHRLEITUNG (HUB 800)	
23	0	186067	2	STCK	ENTLÜFTUNGS-VENTIL,KPL.	
24	0	186051	1	STCK	VERSCHLUßSCHRAUBE	
25	0	79982	1	STCK	DICHTRING	

KÖGEL Fahrzeugwerke AG

Ersatzteilliste

ZGH-GLEICHLAUFZYLINDER 600/800

ID-NR.307351 / 307144

Ident-Nr.: 186486
TOS-Nr.: 8989
Erstell-Datum: 15.06.1998

Pos.	Var.	Ident-Nr.	Menge	ME	Bezeichnung	Bemerkung
26	0	186479	4	STCK	SECHSKANTSCHRAUBE ISO 4014 -M 8X 75-8.8 -A2P	
27	0	302354	4	STCK	ZAHNSCHEIBE A 8,4-GALZNBK	
28	0	186060	1	STCK	EINSCHRAUB-VERSCHRAUBUNG	
29	0	186061	1	STCK	WINKEL-VERSCHRAUBUNG	
30	0	186502	1	STCK	ÖLMESS-STAB	
31	0	186459	1	STCK	SCHUTZBLECH	
32	0	79990	1	STCK	DICHTRING	
33	0	186503	1	STCK	VERSCHRAUBUNG	
34	0	186504	1	STCK	SCHWENK-VERSCHRAUBUNG	
35	0	186505	1	STCK	WINKEL-VERSCHRAUBUNG	
36	0	186414	1	STCK	ELEKTRO-MAGNET NG 6	
37	0	186379	1	STCK	ELEKTRO-MAGNET NG 10	
38	0	186052	2	STCK	O-RING	

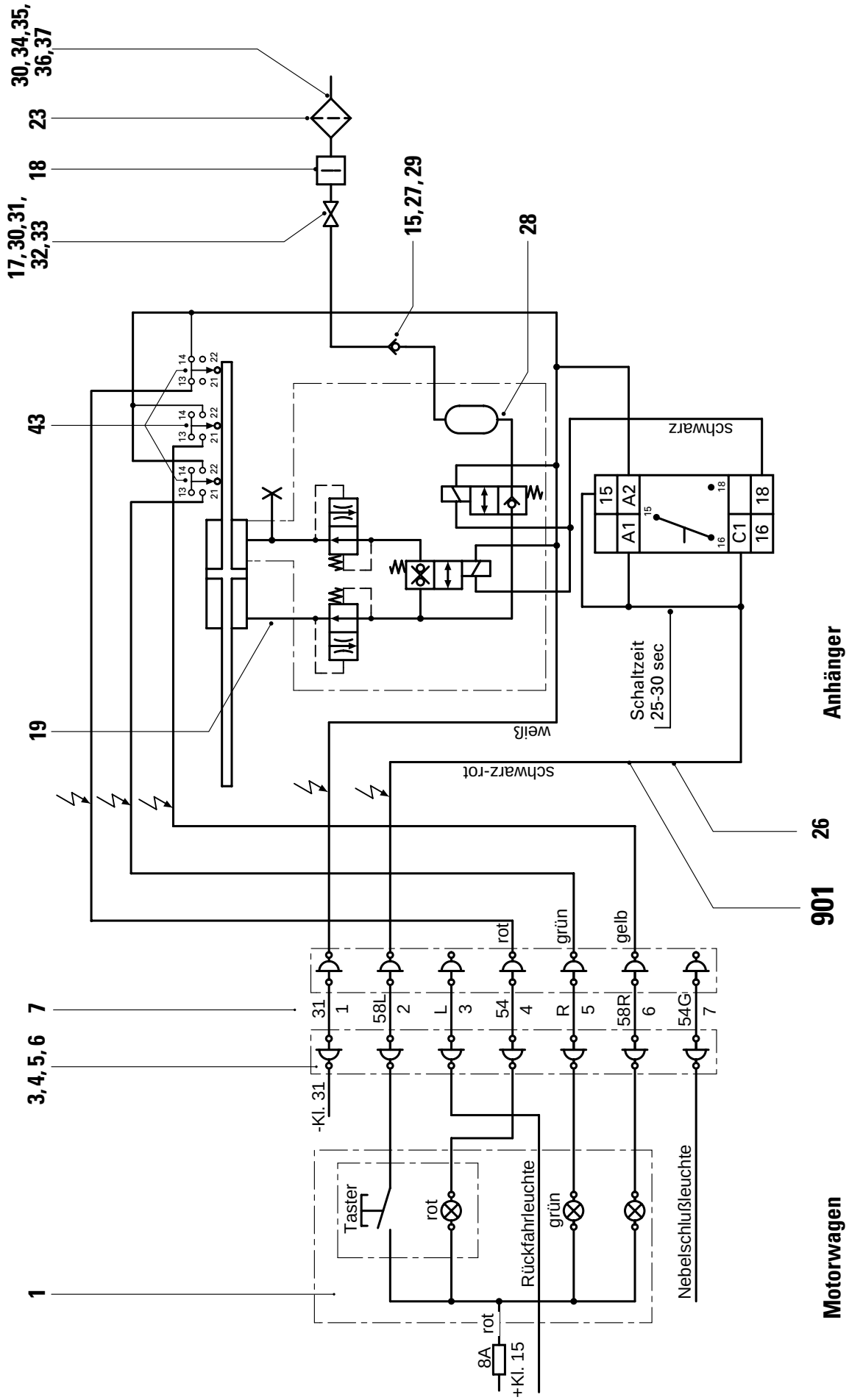
30, 34, 35, 36, 37
23
18
17, 30, 31, 32, 33
15, 27, 29
28
43
19
26
901
7
3, 4, 5, 6
1
schwarz
weiß
schwarz-rot
Schaltzeit 25-30 sec
A1
A2
C1
15
16
18
Anhänger
31
1
58L
2
L
3
54
4
R
5
58R
6
54G
7
rot
grün
gelb
-Kl. 31
Taster
rot
Rückfahrleuchte
grün
Nebelschlußleuchte
8A
+Kl. 15
Motorwagen

KÖGEL Fahrzeugwerke AG

Ersatzteilliste

ELEKTRO-HYDRAULIK-ANLAGE ZGH

ID-NR. 238480

Ident-Nr.: 186477
TOS-Nr.: 8989
Erstell-Datum: 06.04.2000

Pos.	Var.	Ident-Nr.	Menge	ME	Bezeichnung
1	0	221698	1	STCK	BEDIENEINHEIT F. ZGH
3	0	82858	1	STCK	MITTL.KUNSTSTOFFLEITUNG 1400LG
4	0	158519	1	STCK	STECKDOSENHALTER
5	0	75851	1	STCK	SCHUTZKAPPE FÜR 7POL.STECKDOSE
6	0	76942	1	STCK	STECKDOSE 7-POL
7	0	144949	1	STCK	SPIRALKABEL KPL
15	0	76035	1	STCK	RUECKSCHLAGVENTIL 1 bar
17	0	78911	1	STCK	ABSPERRHAHN M.ENTLÜFTUNG
18	0	77394	1	STCK	ÜBERSTRÖMVENT.O.R.- 6 BAR
19	0	70281	0.00	MTR	RUNDROHR DIN 2391C- 16,0 x 2,00
23	0	79632	1	STCK	ROHRLEITUNGSFILTER
26	0	77995	1	STCK	KABELVERSCHRAUBUNG
27	0	77003	2	STCK	GERADE EINSCHR.VERSCHRBG.
28	0	77019	1	STCK	WINKEL-SCHWENKVERSCHRAUBUNG
29	0	78595	1	STCK	GERADER REDUZIERSTUTZEN
30	0	77450	5	STCK	GERADER STUTZEN
31	0	77451	4	STCK	UEBERWURFMUTTER
32	0	77172	4	STCK	EINKANTEN-SCHNEIDRING
33	0	77195	4	STCK	VERSTÄRKUNGSHUELSE
34	0	75101	1	STCK	WINKEL-EINSCHR.VERSCHRBG.
35	0	77189	1	STCK	SECHSKANTMUTTER
36	0	77180	2	STCK	DRUCKRING F.GEW.ABDICHT
37	0	77184	2	STCK	O-RING
901	0	186476	1	STCK	KABELBAUM FÜR ZUGGABEL ZGH600/800

KÖGEL
Fahrzeugwerke AG

Ersatzteilliste
Kabelbaum für Zuggabel ZGH 600 / 800
Ident-Nr. 250166

186476 / 8989

Stand: 04.99
F / 6 Seite 20

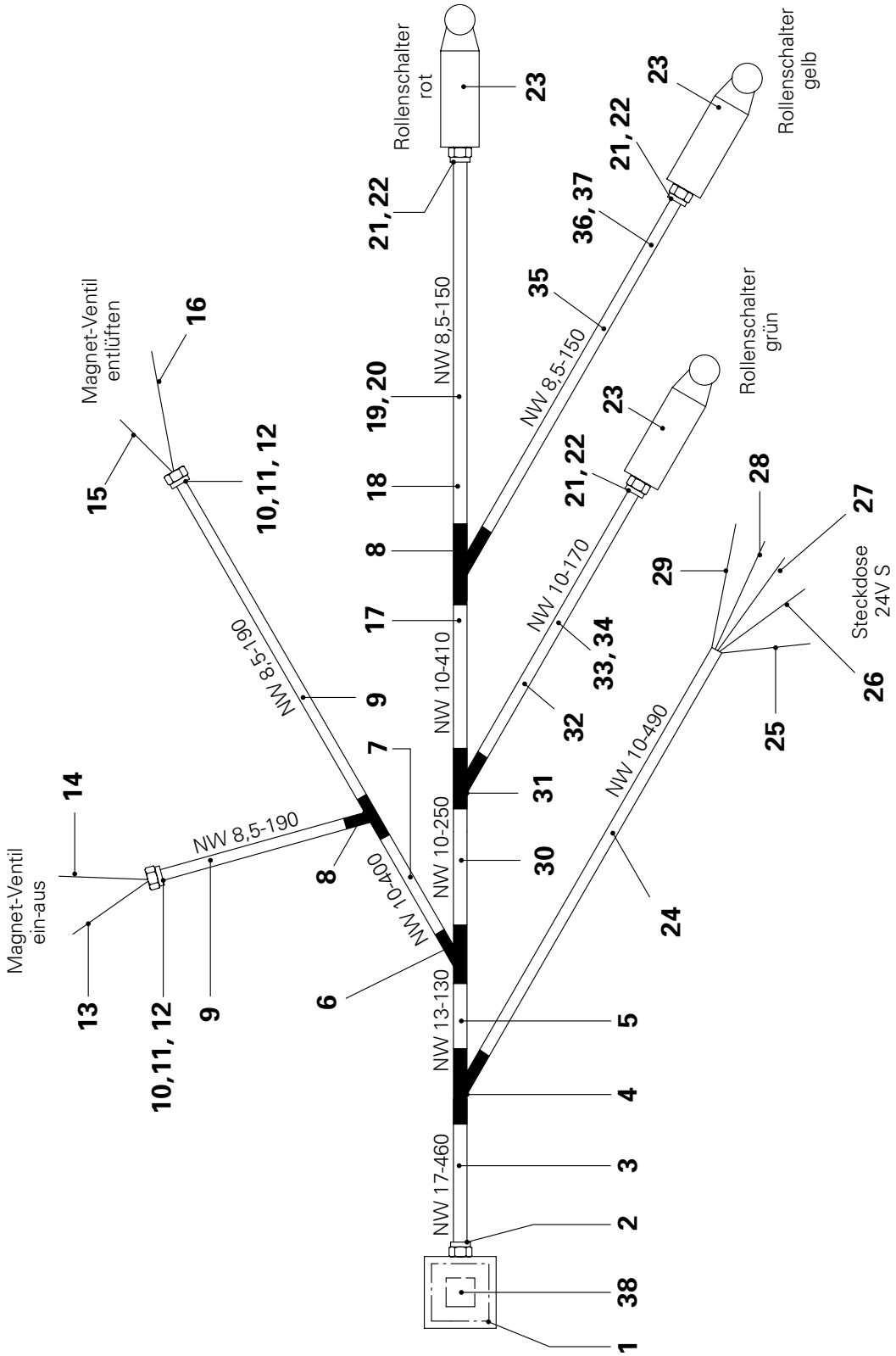

KÖGEL Fahrzeugwerke AG

Ersatzteilliste

KABELBAUM FÜR ZUGGABEL ZGH600/800

IDENT-NR.250166

Ident-Nr.: 186476
TOS-Nr.: 8989
Erstell-Datum: 06.04.2000

Pos.	Var.	Ident-Nr.	Menge	ME	Bezeichnung
1	0	311549	1	STCK	KLEMMKASTEN
2	0	75286	1	STCK	VERSCHRAUBUNG DN 17
3	0	75667	0.46	MTR	WELLROHR NW17
4	0	75669	1	STCK	VERTEILERSTUECK 17-13-10
5	0	75666	0.13	MTR	WELLROHR DN 13
6	0	75785	1	STCK	VERTEILERSTUECK 13-10-10
7	0	75665	0.40	MTR	WELLROHR NW10
8	0	76254	2	STCK	VERTEILERSTUECK 10-8,5-8,5
9	0	75664	0.38	MTR	WELLROHR DN 8,5
10	0	75671	2	STCK	SCHLAUCHVERSCHRAUBUNG NW 8,5
11	0	77181	2	STCK	O-RING
12	0	77182	2	STCK	O-RING
13	0	79005	1.45	MTR	KUNSTSTOFFADERLEITUNG
14	0	77712	1.45	MTR	KUNSTSTOFFADERLEITUNG 1x1MM²
15	0	79005	1.45	MTR	KUNSTSTOFFADERLEITUNG
16	0	77712	1.45	MTR	KUNSTSTOFFADERLEITUNG 1x1MM²
17	0	75665	0.41	MTR	WELLROHR NW10
18	0	75664	0.16	MTR	WELLROHR DN 8,5
19	0	79005	1.80	MTR	KUNSTSTOFFADERLEITUNG
20	0	79003	1.80	MTR	KUNSTSTOFFADERLEITUNG
21	0	77995	3	STCK	KABELVERSCHRAUBUNG
22	0	77183	3	STCK	O-RING
23	0	76894	3	STCK	ENDSCHALTER M.ROLLENHEBEL
24	0	75665	0.49	MTR	WELLROHR NW10
25	0	79005	1.27	MTR	KUNSTSTOFFADERLEITUNG
26	0	76278	1.47	MTR	KUNSTSTOFFADERLEITUNG
27	0	79000	1.27	MTR	KUNSTSTOFFADERLEITUNG
28	0	79003	1.27	MTR	KUNSTSTOFFADERLEITUNG
29	0	76301	1.27	MTR	KUNSTSTOFFADERLEITUNG
30	0	75665	0.24	MTR	WELLROHR NW10
31	0	75280	1	STCK	VERTEILERSTUECK 10-10-10
32	0	75665	0.17	MTR	WELLROHR NW10
33	0	79005	1.45	MTR	KUNSTSTOFFADERLEITUNG
34	0	76278	1.45	MTR	KUNSTSTOFFADERLEITUNG
35	0	75664	0.16	MTR	WELLROHR DN 8,5

KÖGEL Fahrzeugwerke AG

Ersatzteilliste

KABELBAUM FÜR ZUGGABEL ZGH600/800

IDENT-NR.250166

Ident-Nr.: 186476
TOS-Nr.: 8989
Erstell-Datum: 06.04.2000

Pos.	Var.	Ident-Nr.	Menge	ME	Bezeichnung
36	0	79005	1.80	MTR	KUNSTSTOFFADERLEITUNG
37	0	79000	1.80	MTR	KUNSTSTOFFADERLEITUNG
38	0	76757	1	STCK	ZEITRELAIS 24 V

Ersatzteilliste
Zugdeichsel 4x100 mm ausziehbar
Ident-Nr. 515138

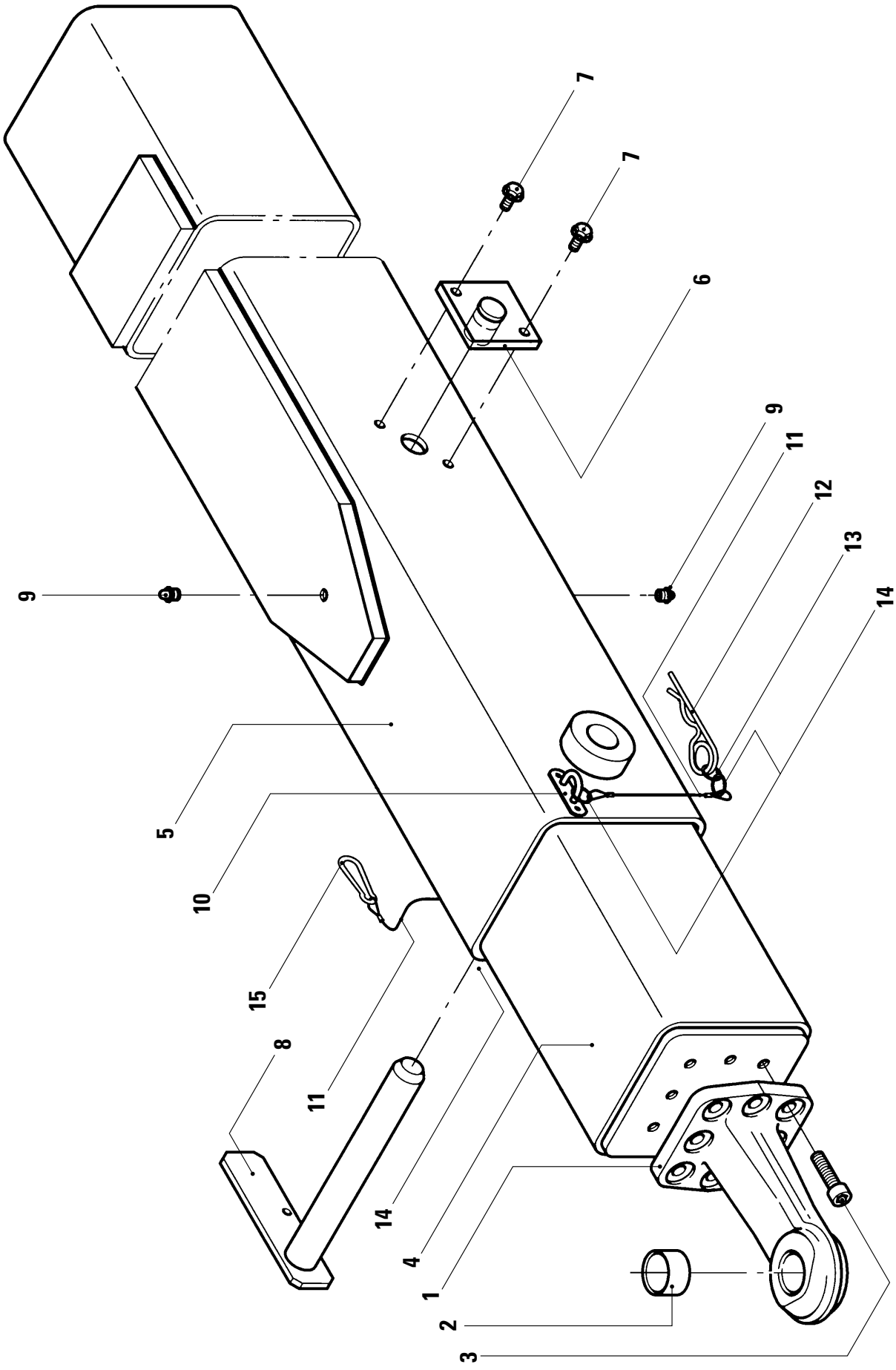

KÖGEL Fahrzeugwerke AG

Ersatzteilliste

ZUGDEICHSEL 4X100 AUSZIEHBAR

IDENT-NR.515138

Ident-Nr.: 82864
TOS-Nr.: 8989
Erstell-Datum: 15.06.1998

Pos.	Var.	Ident-Nr.	Menge	ME	Bezeichnung	Bemerkung
1	0	314858	1	STCK	ZUGÖSE 50 KOMPL. BEST.NR.10995337	
1	1	314417	1	STCK	ZUGÖSE 50 KOMPL.	
2	0	187204	1	STCK	ZUGOESENBUCHSE D:50 DIN74053	
3	0	187205	8	STCK	ZYL.SCHRAUBE MIT INNENSKT M16X 50-VERZINKT M16x 50 VERZINKT 10.9 DIN 912	
4	0	515058	1	STCK	ZUGROHR VORN KPL	
5	0	515051	1	STCK	ZUGROHR HINTEN KPL für 1t Zugöse;3200 mm lg.	
5	1	515052	1	STCK	ZUGROHR HINTEN KPL für 1t Zugöse;3200 mm lg.	
5	2	515053	1	STCK	ZUGROHR HINTEN KPL für 1t Zugöse;3200 mm lg.	
5	3	515054	1	STCK	ZUGROHR HINTEN KPL für 1t Zugöse;3200 mm lg.	
5	4	515055	1	STCK	ZUGROHR HINTEN KPL für 1t Zugöse;3200 mm lg.	
5	5	515056	1	STCK	ZUGROHR HINTEN KPL für 1t Zugöse;3200 mm lg.	
6	0	272782	1	STCK	ANSCHLAG	
7	0	77561	2	STCK	SICHERUNGSSCHRAUBE TENSILOCK W151.12 -M 12X 20-100	
8	0	272787	1	STCK	STECKER, KPL.	
9	0	77883	2	STCK	SCHMIERNIPPEL H1/11 DIN71412	
10	0	79753	2	STCK	BÜGELKRAMPE VERZINKT (ALT 842/20)	
11	0	272907	2	STCK	SICHERUNGSSEIL, KPL.	
12	0	321565	1	STCK	FEDERSTECKER DIN 11024-d: 7,0 L:130-ST -A3P	
13	0	78113	1	STCK	RING UNGESCHWEISST VZKT	
14	0	78702	3	STCK	SCHLUESSELRING	
15	0	302408	1	STCK	KARABINERHAKEN DIN 5299	

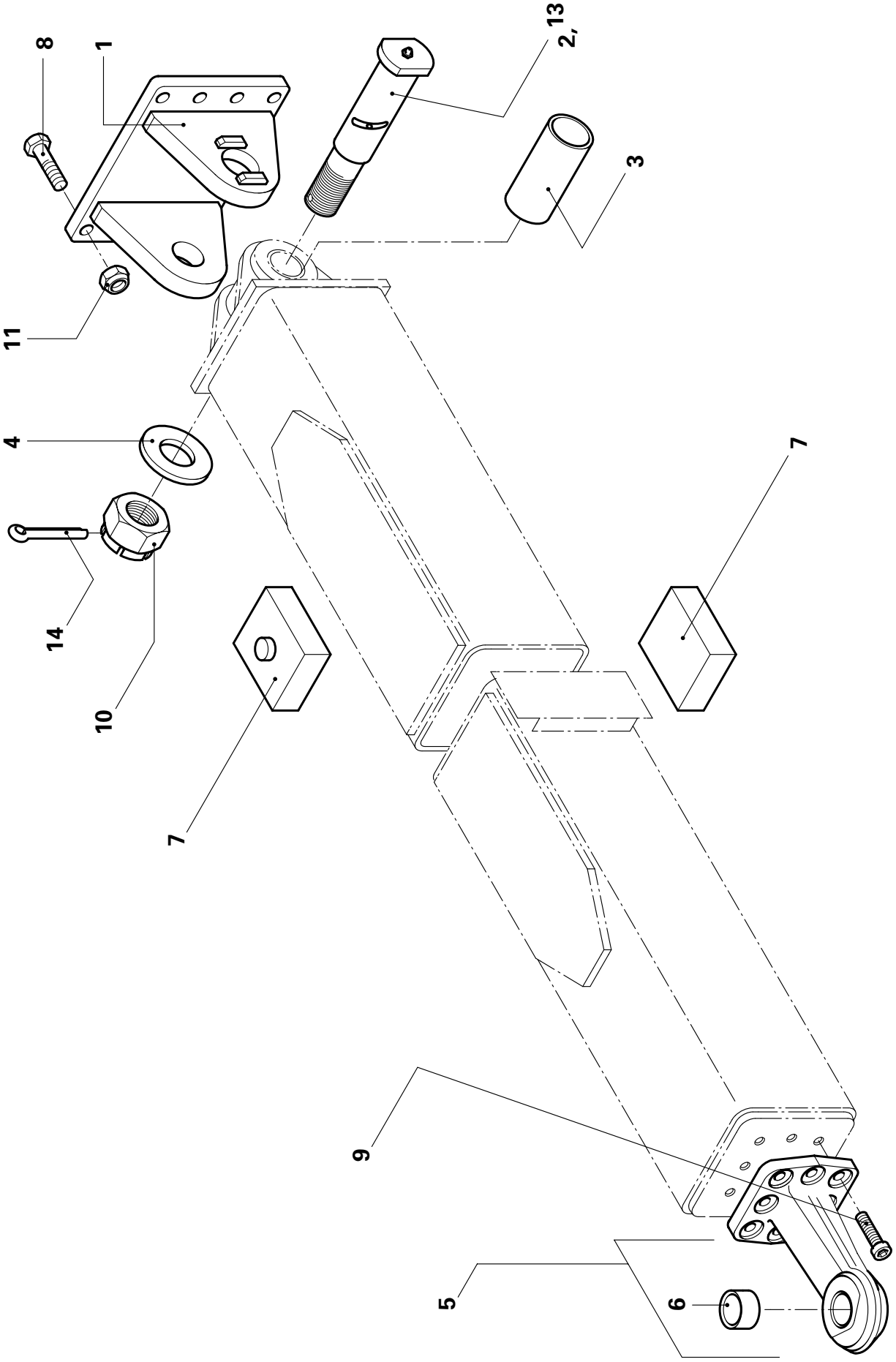
8
1
2, 13
3
11
4
7
14
10
7
9
5
6

KÖGEL Fahrzeugwerke AG

Ersatzteilliste

TANDEMKIPPER-ZUGDEICHSELTEILE

Ident-Nr.: 800447
TOS-Nr.: 8989
Erstell-Datum: 06.04.2000

Pos.	Var.	Ident-Nr.	Menge	ME	Bezeichnung
1	0	293111	1	STCK	HALTER FÜR ZUGDEICHSEL
2	0	158390	1	STCK	FEDERBOLZEN D:70X262
3	0	403215	1	STCK	BUCHSE
4	0	403232	1	STCK	RUND (SCHEIBE)
5	0	314858	1	STCK	ZUGÖSE 50 KOMPL. Typ:Ringfeder,inclusive Pos.6
5	1	314417	1	STCK	ZUGÖSE 50 KOMPL. Typ:Rockinger,inclusive Pos.6
6	0	89173	1	STCK	BUCHSE D:50
6	1	331224	1	STCK	BUCHSE D:50 (1.ÜBERGRÖßE)
6	2	331225	1	STCK	BUCHSE D:50 (2.ÜBERGRÖßE)
7	0	79603	2	STCK	GUMMIPUFFER
8	0	329436	8	STCK	SECHSKANTSCHRAUBE ISO 4014 -M 16X 65-10.9
9	0	187205	8	STCK	ZYL.SCHRAUBE MIT INNENSKT M16X 50-VERZINKT bei Typ:Ringfeder
9	1	187253	1	STCK	SCHRAUBENSATZ KPL bei Typ:Rockinger
10	0	73713	1	STCK	KRONENMUTTER DIN 935 -M 42X2,00- 8
11	0	72590	8	STCK	SECHSKANTMUTTER SELBSTSICHERND DIN 980 -V M 16 -10
13	0	77883	1	STCK	SCHMIERNIPPEL
14	0	73428	1	STCK	SPLINT DIN 94 - 8,0 X 80-ST -A3P

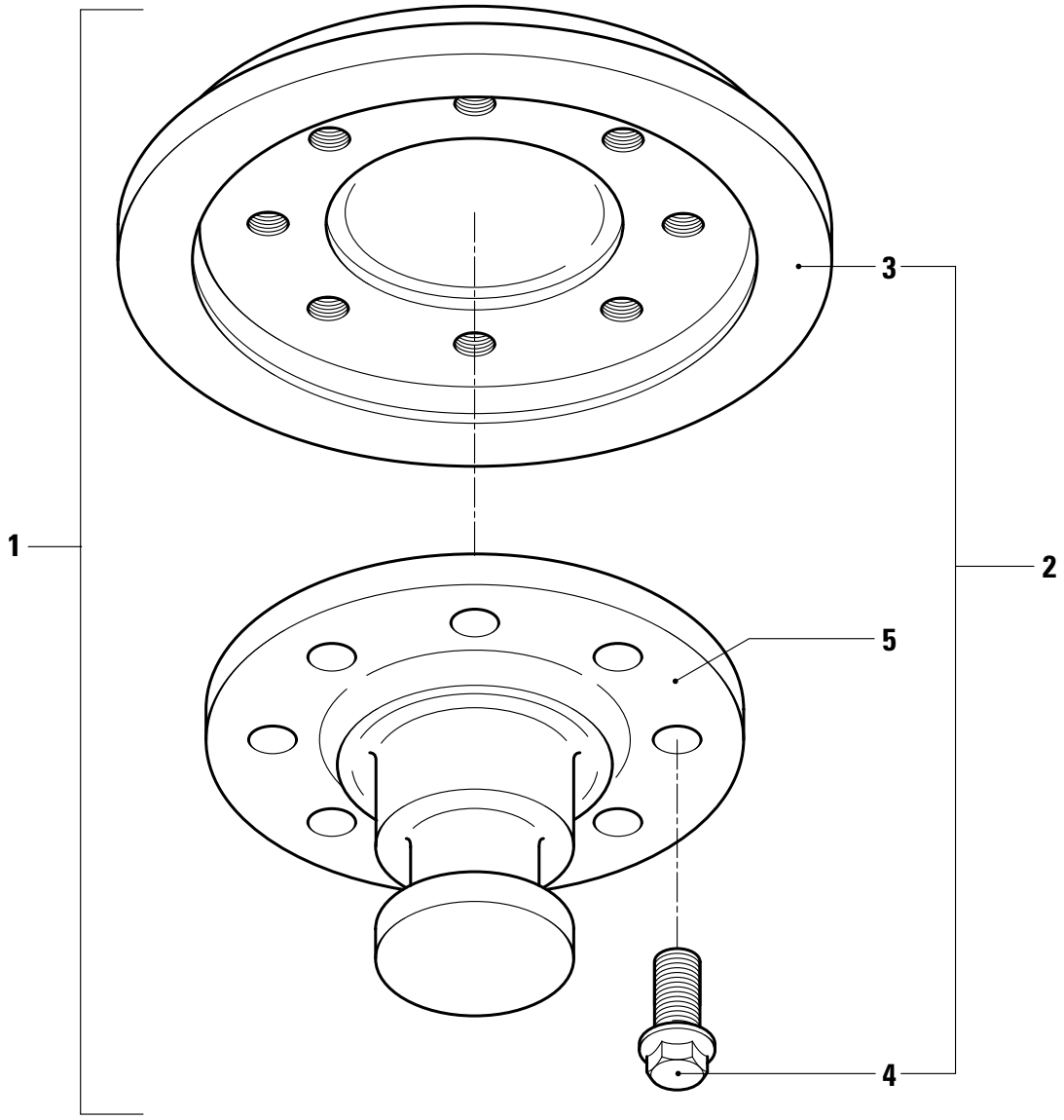
1
2
3
4
5

KÖGEL Fahrzeugwerke AG

Ersatzteilliste

ZUGSATTELZAPFEN 50 JOST

ID-NR.305311 U. 325293

Ident-Nr.: 83539
TOS-Nr.: 8989
Erstell-Datum: 15.06.1998

Pos.	Var.	Ident-Nr.	Menge	ME	Bezeichnung	Bemerkung
1	0	305311	1	STCK	ZUGSATTELZAPFEN 50 für Blechdicke 10mm	
1	1	325293	1	STCK	ZUGSATTELZAPFEN 50 für Blechdicke 8mm	
2	0	306003	1	STCK	AUFNAHMETELLER M.SCHRAUBEN KPL. für Blechdicke 10mm	
2	1	82785	1	STCK	AUFNAHMETELLER M.SCHRAUBEN KPL. für Blechdicke 8mm	
3	0	187122	1	STCK	AUFNAHMETELLER für Blechdicke 10mm	
3	1	335319	1	STCK	AUFNAHMETELLER für Blechdicke 8mm	
4	0	89876	8	STCK	SICHERUNGS-SCHRAUBE	
5	0	84604	1	STCK	ZUGSATTELZAPFEN 50	

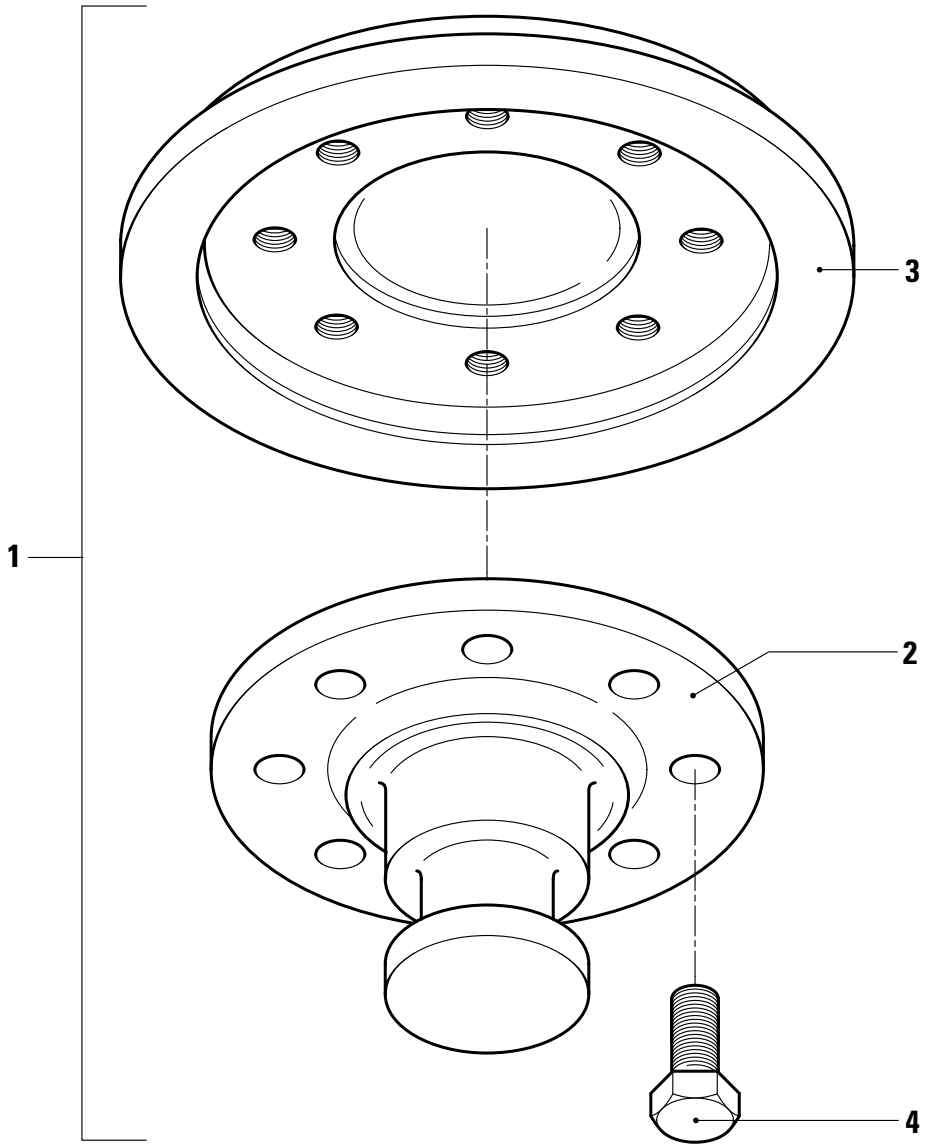
1
2
3
4

KÖGEL Fahrzeugwerke AG

Ersatzteilliste

ZUGSATTELZAPFEN 50 GF

ID-NR.184227 U.325292

Ident-Nr.: 83529
TOS-Nr.: 8989
Erstell-Datum: 15.06.1998

Pos.	Var.	Ident-Nr.	Menge	ME	Bezeichnung	Bemerkung
1	0	184227	1	STCK	ZUGSATTELZAPFEN 50 KPL. für Blechdicke 10mm	
1	1	325292	1	STCK	ZUGSATTELZAPFEN 50 KPL. für Blechdicke 8mm	
2	0	89000	1	STCK	ZUGSATTELZAPFEN 50	
3	0	184228	1	STCK	AUFNAHMETELLER für Blechdicke 10mm	
3	1	335708	1	STCK	AUFNAHMETELLER für Blechdicke 8mm	
4	0	186099	8	STCK	SECHSKANTSCHRAUBE	

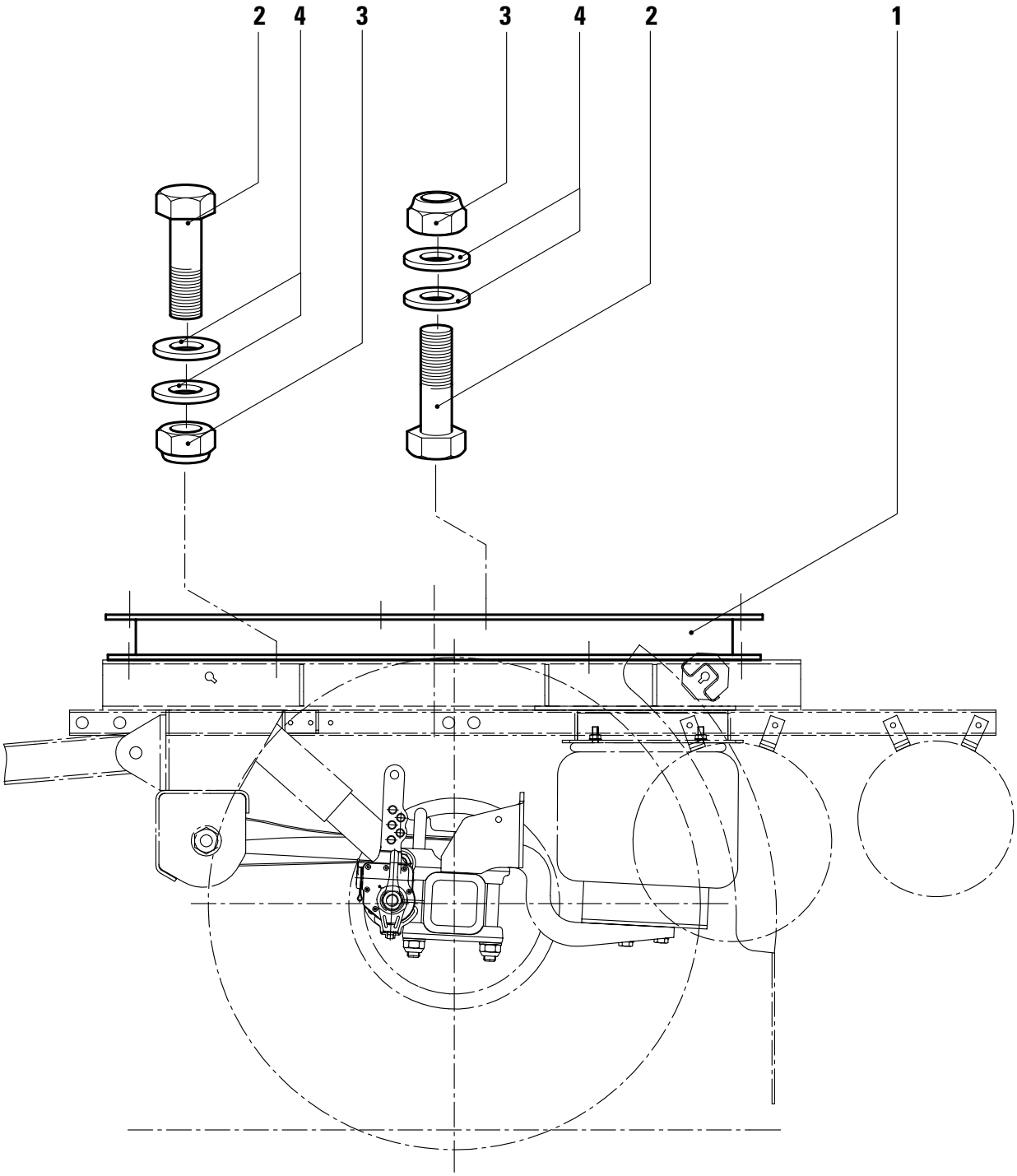
2
4
3
3
4
2
1

KÖGEL Fahrzeugwerke AG

Ersatzteilliste

DREHRING-BEFESTIGUNG AN,AW,AK,JN

IDENT-NR.254539 UND 254168

Ident-Nr.: 82865
TOS-Nr.: 8989
Erstell-Datum: 15.06.1998

Pos.	Var.	Ident-Nr.	Menge	ME	Bezeichnung	Bemerkung
1	0	323325	1	STCK	KUGELDREHLAGER WARTG.ARM für AN,AW und AK	
1	1	323575	1	STCK	KUGELDREHLAGER WARTG.-ARM für JN	
1	2	325172	1	STCK	KUGELDREHLAGER für JN	
2	0	328452	16	STCK	SECHSKANTSCHRAUBE M. FEINGEWINDE EN 28765-M 16X1,50X 55-10.9-A3P	
3	0	73908	16	STCK	SECHSKANTMUTTER SELBSTSICHERND DIN 980 -V M 16X1,50-10 -A3P	
4	0	328463	32	STCK	SCHEIBE DIN 125 -A17,0-ST -A3P 300 HV VERGÜTET	

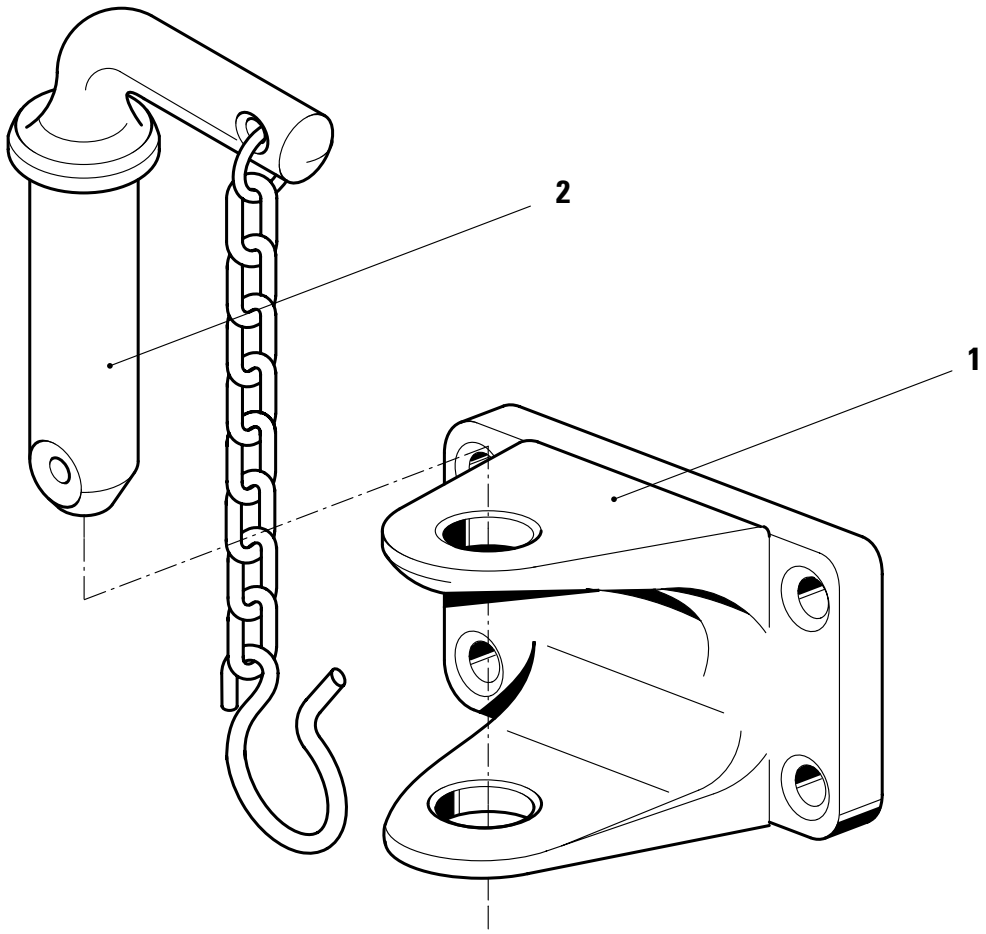
2
1

KÖGEL Fahrzeugwerke AG

Ersatzteilliste

RANGIER- UND ABSCHLEPPKUPPLUNG

IDENT-NR. 175641

Ident-Nr.: 800066
TOS-Nr.: 8989
Erstell-Datum: 25.01.1999

Pos.	Var.	Ident-Nr.	Menge	ME	Bezeichnung
1	0	175641	1	STCK	ABSCHLEPPKUPPLUNG einschl.Pos.2
2	0	800067	1	STCK	STECKBOLZEN

KÖGEL
Fahrzeugwerke AG

Fahrgestell

Kapitel 7

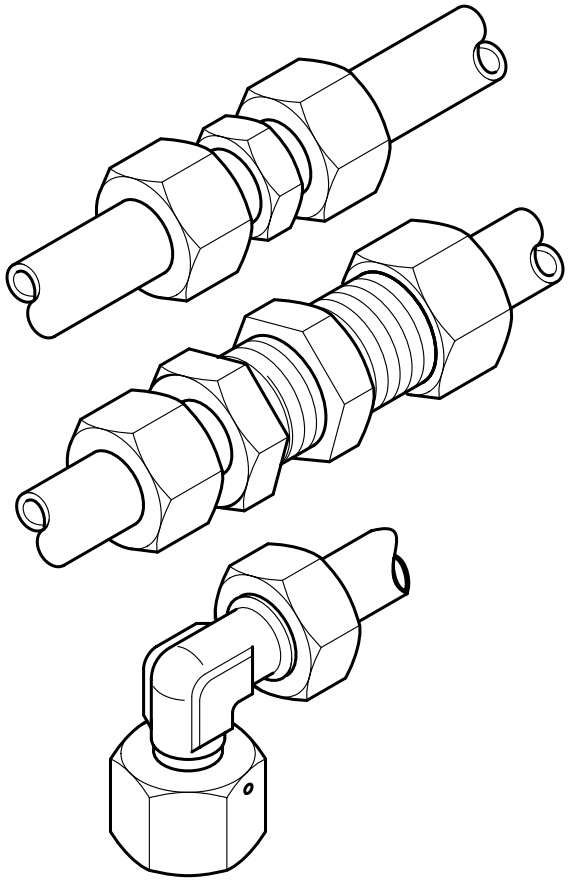

KÖGEL Fahrzeugwerke AG	*Ersatzteilliste* *Halter für Ventile* *Ident-Nr. 408895 / 413367*	82846 / 8989 Stand: 06.98 F / 7 Seite 2

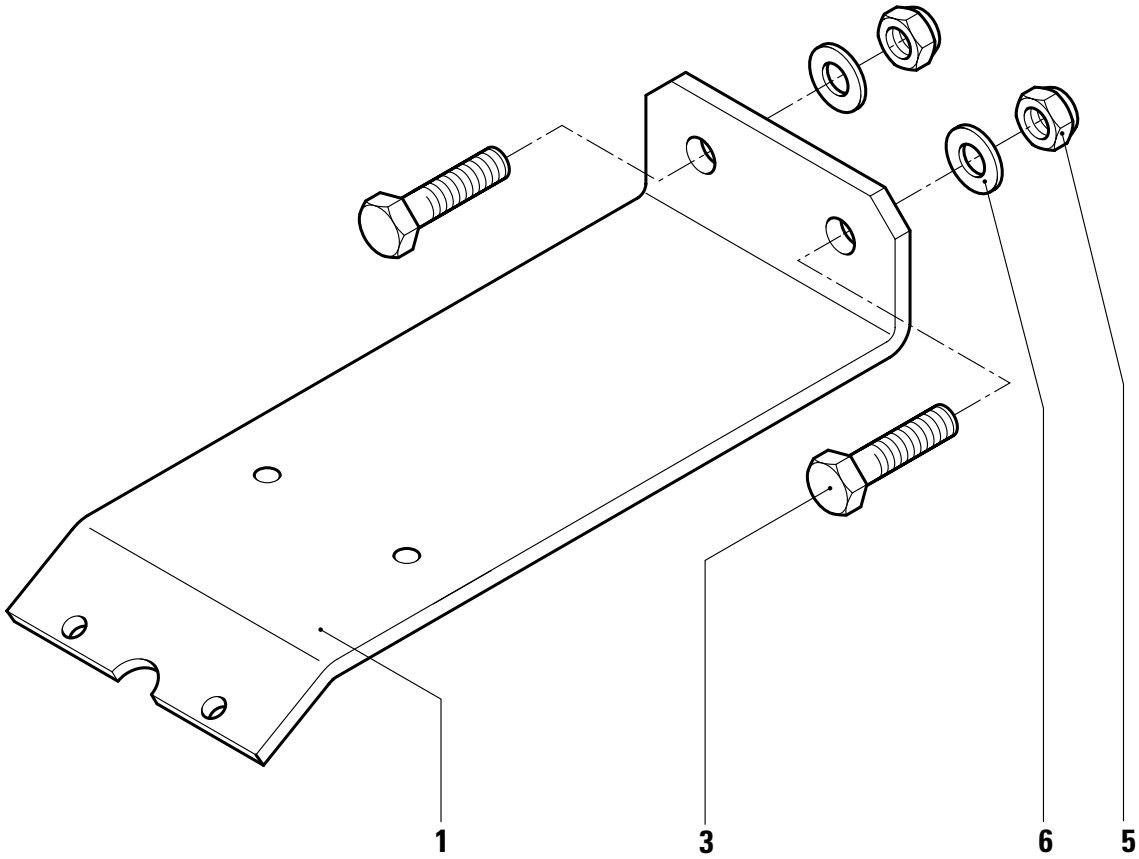

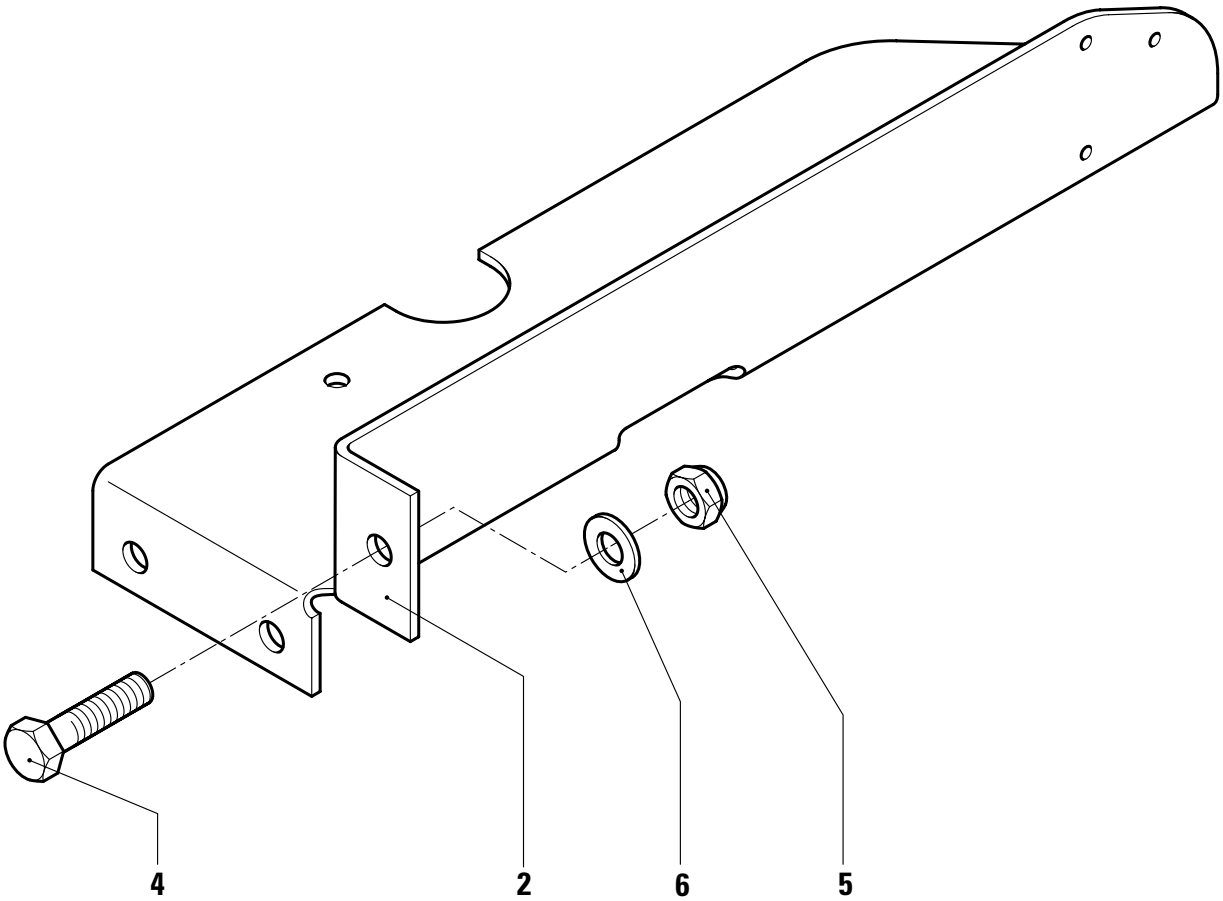

KÖGEL Fahrzeugwerke AG

Ersatzteilliste

HALTER FÜR VENTILE

ID.-NR.408895 / 413367

Ident-Nr.: 82846
TOS-Nr.: 8989
Erstell-Datum: 15.06.1998

Pos.	Var.	Ident-Nr.	Menge	ME	Bezeichnung	Bemerkung
1	0	408895	1	STCK	Z-PROFIL KONSOLE F.DREHSCHIEBERV.	
2	0	413367	1	STCK	FLACHTEIL GEF. HALTER F.VENTILE	
3	0	73021	2	STCK	SECHSKANTSCHRAUBE DIN 933 -M 12X 35-8.8 -A3P	
4	0	73020	3	STCK	SECHSKANTSCHRAUBE DIN 933 -M 12X 30-8.8 -A3P	
5	0	73321	5	STCK	SECHSKANTMUTTER SELBSTSICHERND DIN 980 -V M 12 -8 -A3P	
6	0	73338	5	STCK	SCHEIBE DIN 125 -A13,0-ST-A3P	

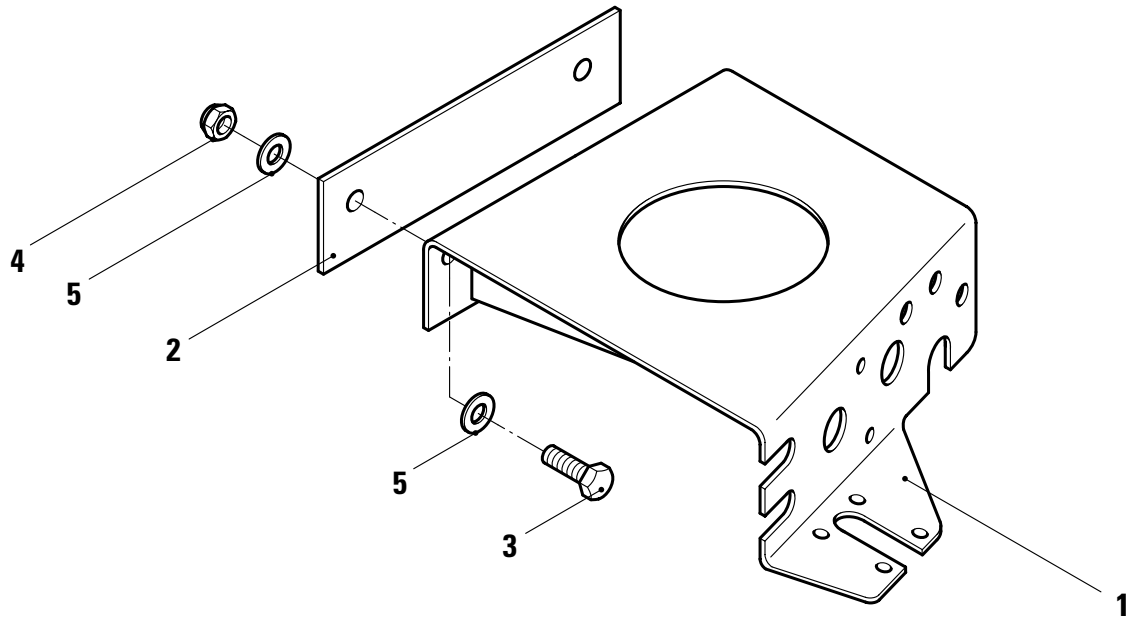
4
5
2
5
3
1

KÖGEL Fahrzeugwerke AG

Ersatzteilliste

HALTER FÜR VENTILE

AUS IDENT-NR.568781

Ident-Nr.: 801110
TOS-Nr.: 8989
Erstell-Datum: 10.04.2001

Pos.	Var.	Ident-Nr.	Menge	ME	Bezeichnung
1	0	569422	1	STCK	HALTER FÜR VENTILE
2	0	434370	1	STCK	FLACHTEIL GELOCHT
3	0	346533	2	STCK	SECHSKANTSCHRAUBE DIN 933 -M 12X 40-10.9-DAC
4	0	313712	2	STCK	SECHSKANTMUTTER SELBSTSICHERND DIN 980 -V M 12X -10 -DAC
5	0	346509	4	STCK	SCHEIBE DIN 125 -A13,0-300HV-DAC

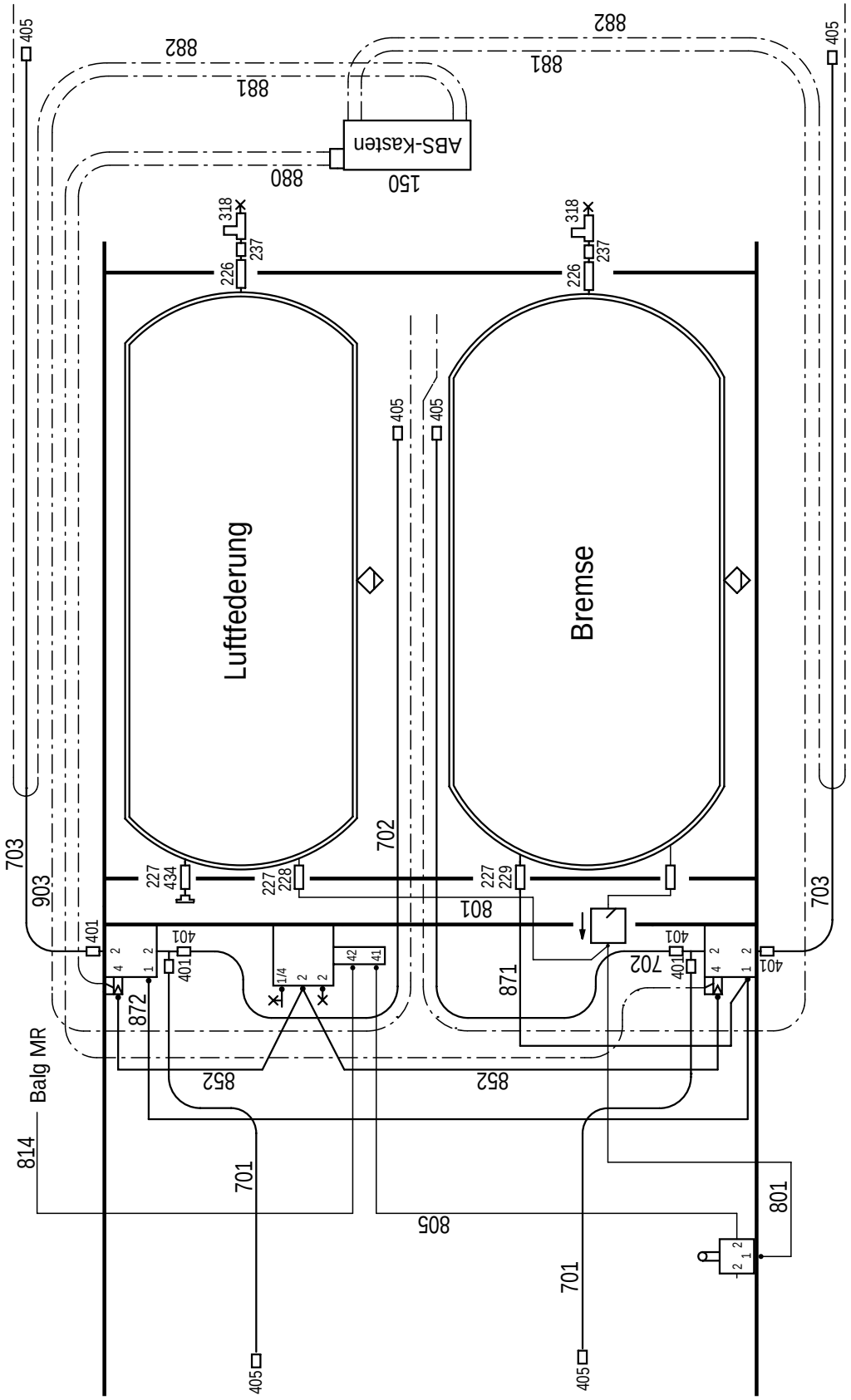
Luftfederung
Bremse
ABS-Kasten
Balg MR
405
882
881
880
150
318
237
226
227
434
228
229
702
703
903
801
401
871
872
852
814
701
805

KÖGEL Fahrzeugwerke AG

Ersatzteilliste

BREMSMODUL FÜR SATTELANHÄNGER

IDENT-NR. 521061

Ident-Nr.: 80583
TOS-Nr.: 8989
Erstell-Datum: 15.06.1998

Pos.	Var.	Ident-Nr.	Menge	ME	Bezeichnung	Bemerkung
59	0	329805	1	STCK	ÜBERSTRÖMVENTIL M.BEGR. RÜCKSTRÖM	
150	0	330145	1	STCK	ABS-ELEKTRONIK VCS 4S/2M	
226	0	323966	2	STCK	SCHOTTSTUTZEN M22X1,5, D=22 84 lg	
227	0	324448	3	STCK	SCHOTTSTUTZEN	
228	0	316638	1	STCK	GERAD.EINSCHRAUBVERBINDER	
229	0	316655	1	STCK	GERAD.EINSCHRAUBVERBINDER	
237	0	316677	2	STCK	EINSCHRAUB-FITTING MIT P4 f.Rohr ab 10mm;M16x1,5	
318	0	316709	2	STCK	L-STÜCK 1xSTECK/2xGEWINDE PR./12/P4	
401	0	316726	6	STCK	SCHLAUCHSTUTZEN M. O-RING Rohr-D:11, M16x1,5	
405	0	316733	6	STCK	SCHLAUCHSTUTZEN MIT Rohr-D:11, P4	
434	0	316681	1	STCK	STOPFEN MIT O-RING	
660	0	76131	24	STCK	KABELBINDER 204x4,7	
662	0	175063	12	STCK	SCHLAUCHSCHELLE	
681	0	73042	2	STCK	SECHSKANTSCHRAUBE ISO 4014 -M 8X 60-8.8 -A2P	
687	0	73298	8	STCK	SECHSKANTMUTTER ISO 4032 -M 8- 8 -A2P	
689	0	73360	8	STCK	FEDERRING DIN 127-A8-A3C	
695	0	73010	4	STCK	SECHSKANTSCHRAUBE ISO 4017 -M 6X 20-8.8 -A2P	
696	0	73297	4	STCK	SECHSKANTMUTTER ISO 4032 -M 6- 8 -A2P	
697	0	73359	4	STCK	FEDERRING A 6-GALZNBK	
701	0	78805	2	MTR	BREMSSCHLAUCH - 11,0X 3,50	
702	0	78805	2	MTR	BREMSSCHLAUCH - 11,0X 3,50	
703	0	78805	2	MTR	BREMSSCHLAUCH - 11,0X 3,50	
801	0	71478	2	MTR	ROHR DIN 73378- 8,0X 1,00	
805	0	71480	1	MTR	ROHR DIN 73378- 8,0X 1,00	
814	0	71439	1	MTR	ROHR DIN 74324- 8,0X 1,00	
852	0	317888	2	MTR	ROHR DIN 74324- 12,0X 1,50	
871	0	71442	1	MTR	ROHR DIN 74324- 15,0X 1,50	
872	0	71442	1	MTR	ROHR DIN 74324- 15,0X 1,50	
880	0	330415	1	STCK	MRV-Y-KABEL VCS L1:2,0/L2B:2,0 m	

KÖGEL Fahrzeugwerke AG

Ersatzteilliste

BREMSMODUL FÜR SATTELANHÄNGER

IDENT-NR. 521061

Ident-Nr.: 80583
TOS-Nr.: 8989
Erstell-Datum: 15.06.1998

Pos.	Var.	Ident-Nr.	Menge	ME	Bezeichnung	Bemerkung
881	0	330417	2	STCK	SENSORVERLÄNGERUNG VCS 4m	
882	0	330418	2	STCK	SENSORVERLÄNGERUNG VCS 3,5m	

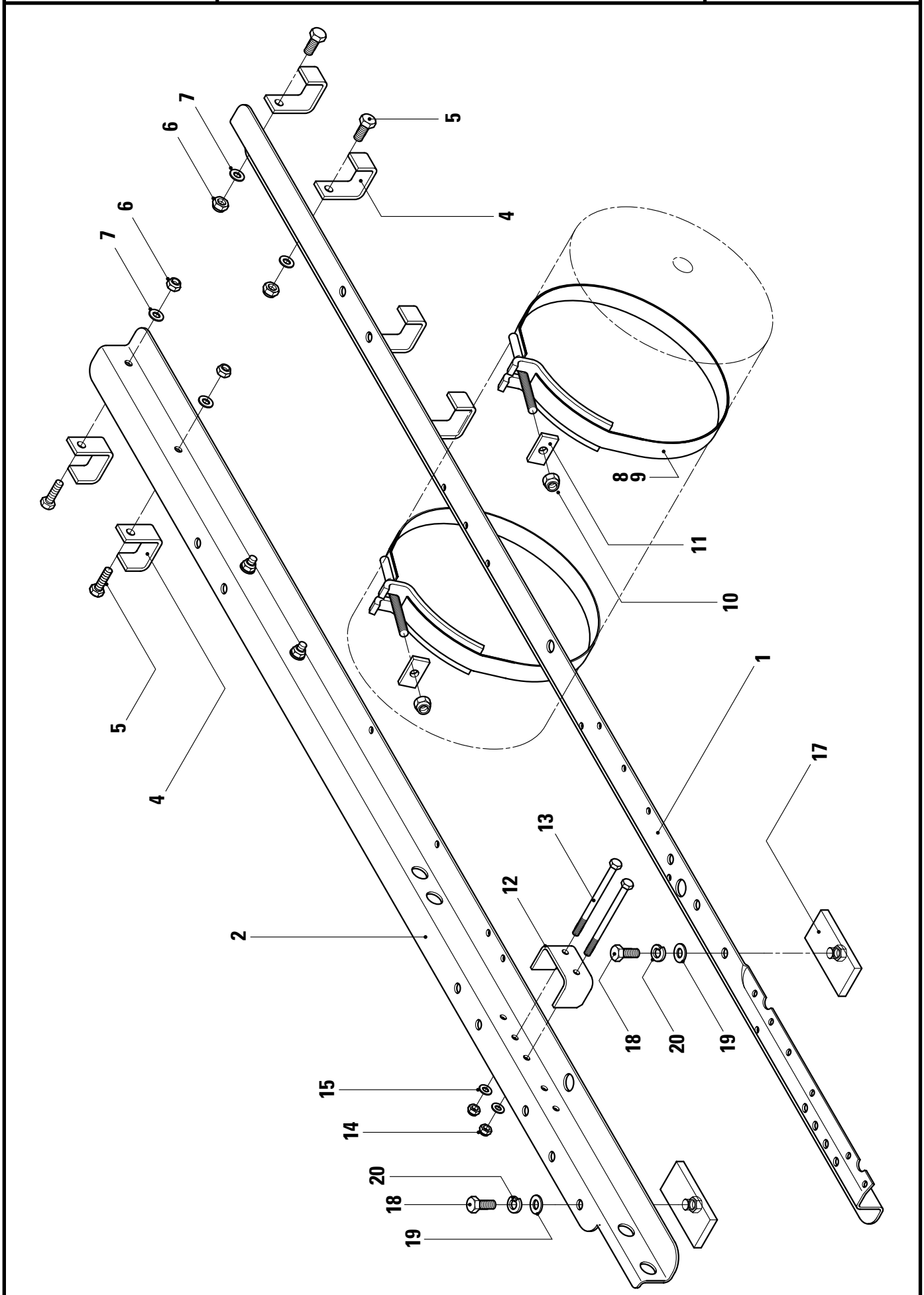
7
6
5
4
7
6
5
4
8
9
11
10
1
17
13
12
2
18
20
19
15
14
20
18
19

KÖGEL Fahrzeugwerke AG

Ersatzteilliste

BREMSMODUL F.ANHÄNGERDREHGESTELL

IDENT-NR. 271649

Ident-Nr.: 82964
TOS-Nr.: 8989
Erstell-Datum: 15.06.1998

Pos.	Var.	Ident-Nr.	Menge	ME	Bezeichnung	Bemerkung
1	0	407744	1	STCK	MODULHALTER	
2	0	407745	1	STCK	MODULHALTER	
4	0	407761	8	STCK	HALTER FÜR LUFTBEHÄLTER	
5	0	73017	8	STCK	SECHSKANTSCHRAUBE DIN 933 -M 10X 25-8.8 -A3P	
6	0	73320	8	STCK	SECHSKANTMUTTER SELBSTSICHERND DIN 980 -V M 10 -8 -A3P	
7	0	73337	8	STCK	SCHEIBE DIN 125 -A10,5-ST-A3P	
8	0	561948	2	STCK	SPANNBAND D:310 einschl. Pos.10 + 11	
9	0	561947	2	STCK	SPANNBAND D:396 einschl. Pos.10 + 11	
10	0	73321	2	STCK	SECHSKANTMUTTER SELBSTSICHERND DIN 980 -V M 12 -8 -A3P	
11	0	402216	2	STCK	PLATTE	
12	0	407760	1	STCK	DISTANZSTÜCK	
13	0	73567	2	STCK	SECHSKANTSCHRAUBE ISO 4014 -M 8X120-8.8 -A2P	
14	0	73319	2	STCK	SECHSKANTMUTTER SELBSTSICHERND DIN 980 -V M 8 -8 -A2P	
15	0	73569	2	STCK	SCHEIBE DIN 125 -A 8,4-ST -A3C	
17	0	264865	4	STCK	SPANNPLATTE M 12	
18	0	73559	4	STCK	SECHSKANTSCHRAUBE DIN 933 -M 12X 45-8.8 -A3P	
19	0	73338	4	STCK	SCHEIBE DIN 125 -A13,0-ST-A3P	
20	0	73362	4	STCK	FEDERRING A12-GALZNBK	

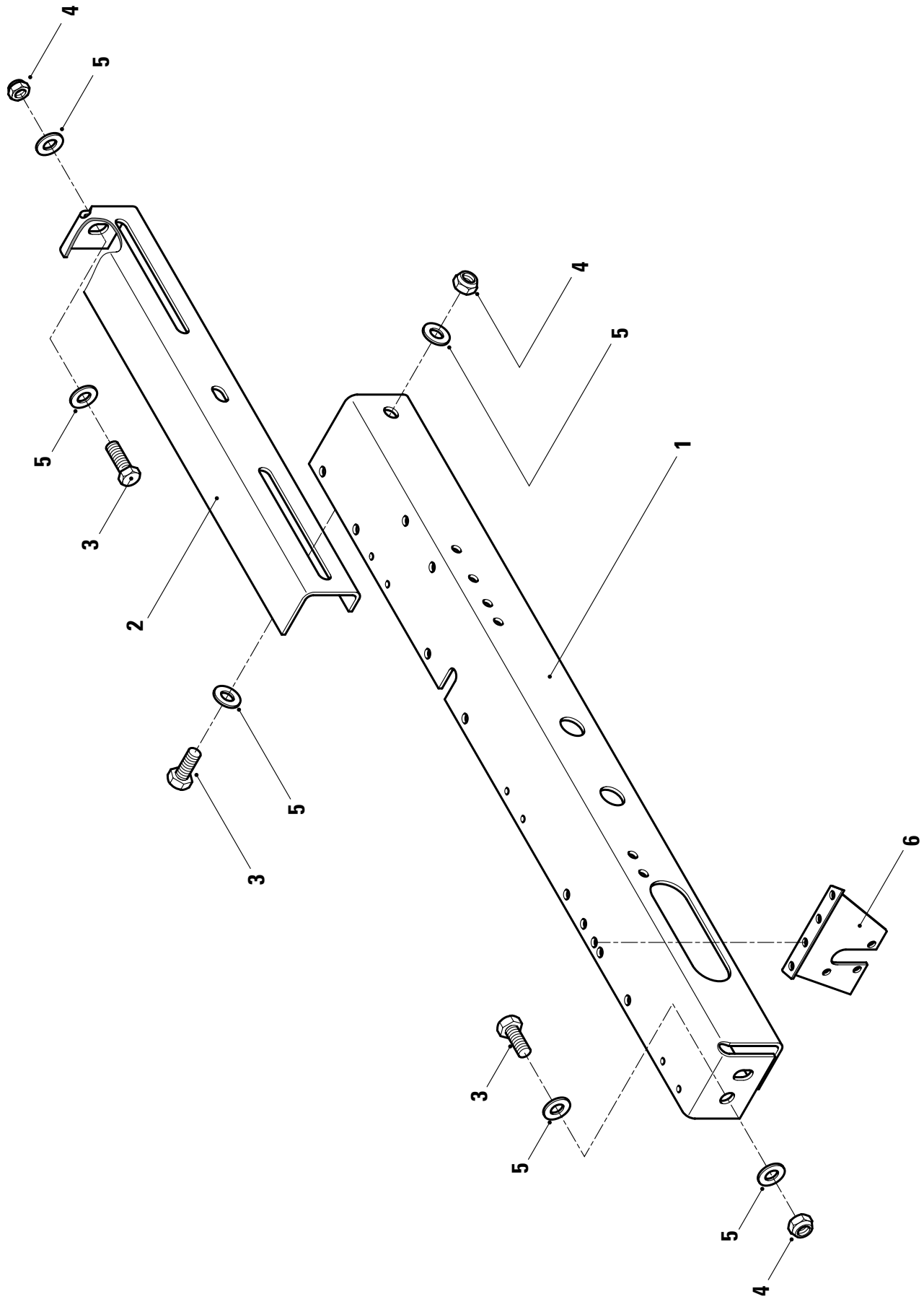
4
5
5
3
2
4
5
1
5
3
6
3
5
5
4

KÖGEL Fahrzeugwerke AG

Ersatzteilliste

BREMSMODUL AUSZIEHBAR

IDENT-NR. 271458

Ident-Nr.: 82965
TOS-Nr.: 8989
Erstell-Datum: 15.06.1998

Pos.	Var.	Ident-Nr.	Menge	ME	Bezeichnung	Bemerkung
1	0	407596	1	STCK	HALTER FÜR VENTILE	
2	0	407597	1	STCK	HALTER FÜR VENTILE	
3	0	73020	3	STCK	SECHSKANTSCHRAUBE DIN 933 -M 12X 30-8.8 -A3P 8.8 DIN 933	
4	0	73321	3	STCK	SECHSKANTMUTTER SELBSTSICHERND DIN 980 -V M 12 -8 -A3P "V 3" 8 DIN 980	
5	0	73338	6	STCK	SCHEIBE DIN 125 -A13,0-ST-A3P ST DIN 125	
6	0	407729	1	STCK	HALTER FÜR LUFTFEDERVENTIL	

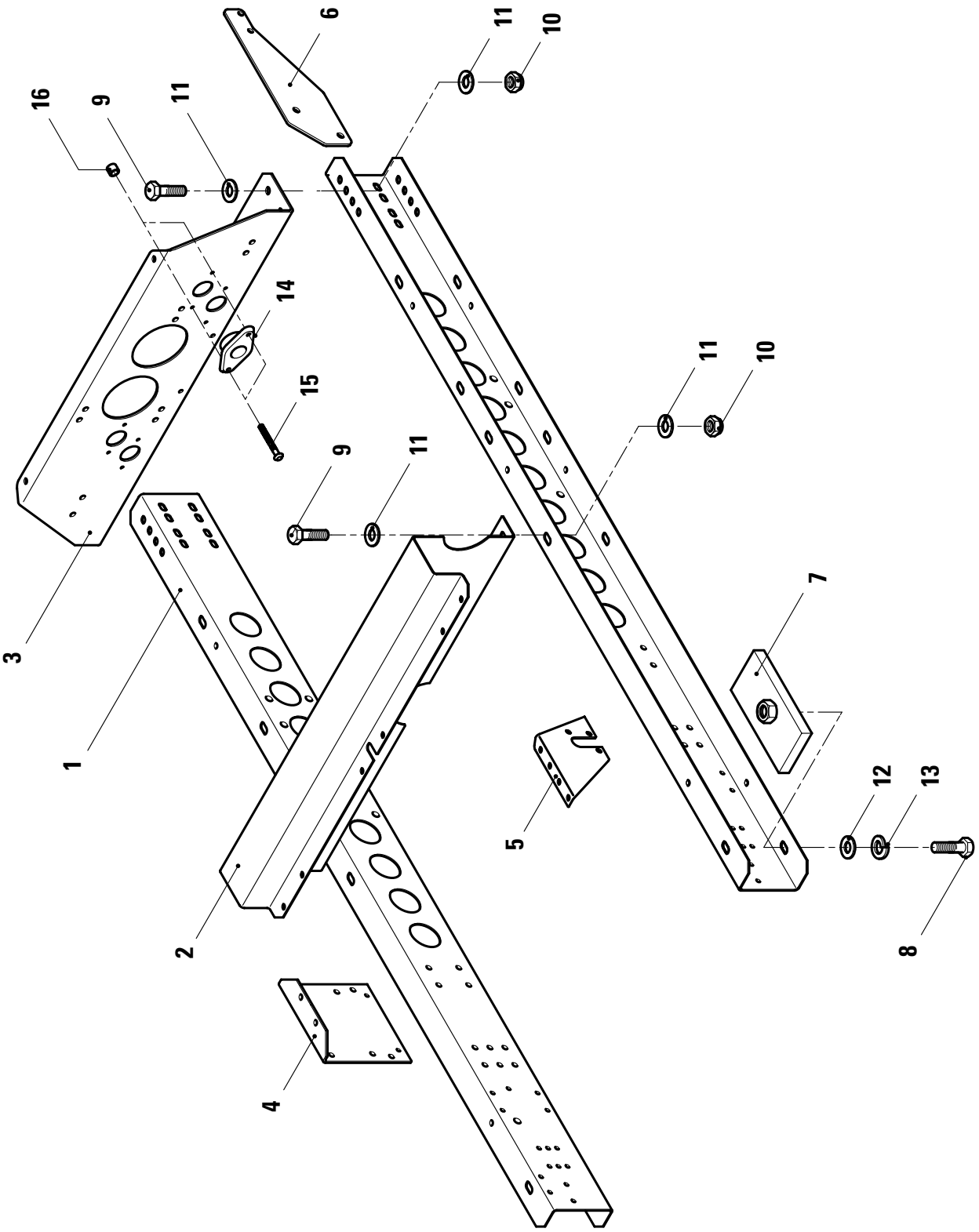
16
9
11
6
11
10
14
15
9
11
11
10
3
1
7
5
12
13
2
8
4

KÖGEL Fahrzeugwerke AG

Ersatzteilliste

MODUL SATTELANHÄNGER N2001

Ident-Nr.: 801072
TOS-Nr.: 8989
Erstell-Datum: 06.04.2000

Pos.	Var.	Ident-Nr.	Menge	ME	Bezeichnung
1	0	408066	2	STCK	U-PROFIL LÄNGSPROFIL
2	0	408072	1	STCK	HUTPROFIL MODULHALTER VORN
3	0	418590	1	STCK	U-PROFIL MODULHALTER HINTEN
4	0	418817	1	STCK	WINKEL
5	0	407729	1	STCK	HALTER FÜR LUFTFEDERVENTIL
6	0	421689	1	STCK	HALTER FÜR
7	0	264865	4	STCK	SPANNPLATTE M 12
8	0	73559	4	STCK	SECHSKANTSCHRAUBE DIN 933 -M 12X 45-8.8 -A3P
9	0	73017	6	STCK	SECHSKANTSCHRAUBE DIN 933 -M 10X 25-8.8 -A3P
10	0	73320	6	STCK	SECHSKANTMUTTER SELBSTSICHERND DIN 980 -V M 10 -8 -A3P
11	0	73354	12	STCK	SCHEIBE DIN 9021 -A10,5-ST -A3P
12	0	73338	4	STCK	SCHEIBE DIN 125 -A13,0-ST-A3P
13	0	73362	4	STCK	FEDERRING A12-GALZNBK
14	0	408247	2	STCK	KUNSTSTOFFBUCHSE
15	0	334239	4	STCK	SCHERZUGNIET FLACHRUNDKOPF 5,0X 45,5-ALMG5
16	0	325341	4	STCK	SCHLIESSRING 5,0X 6,0-AL

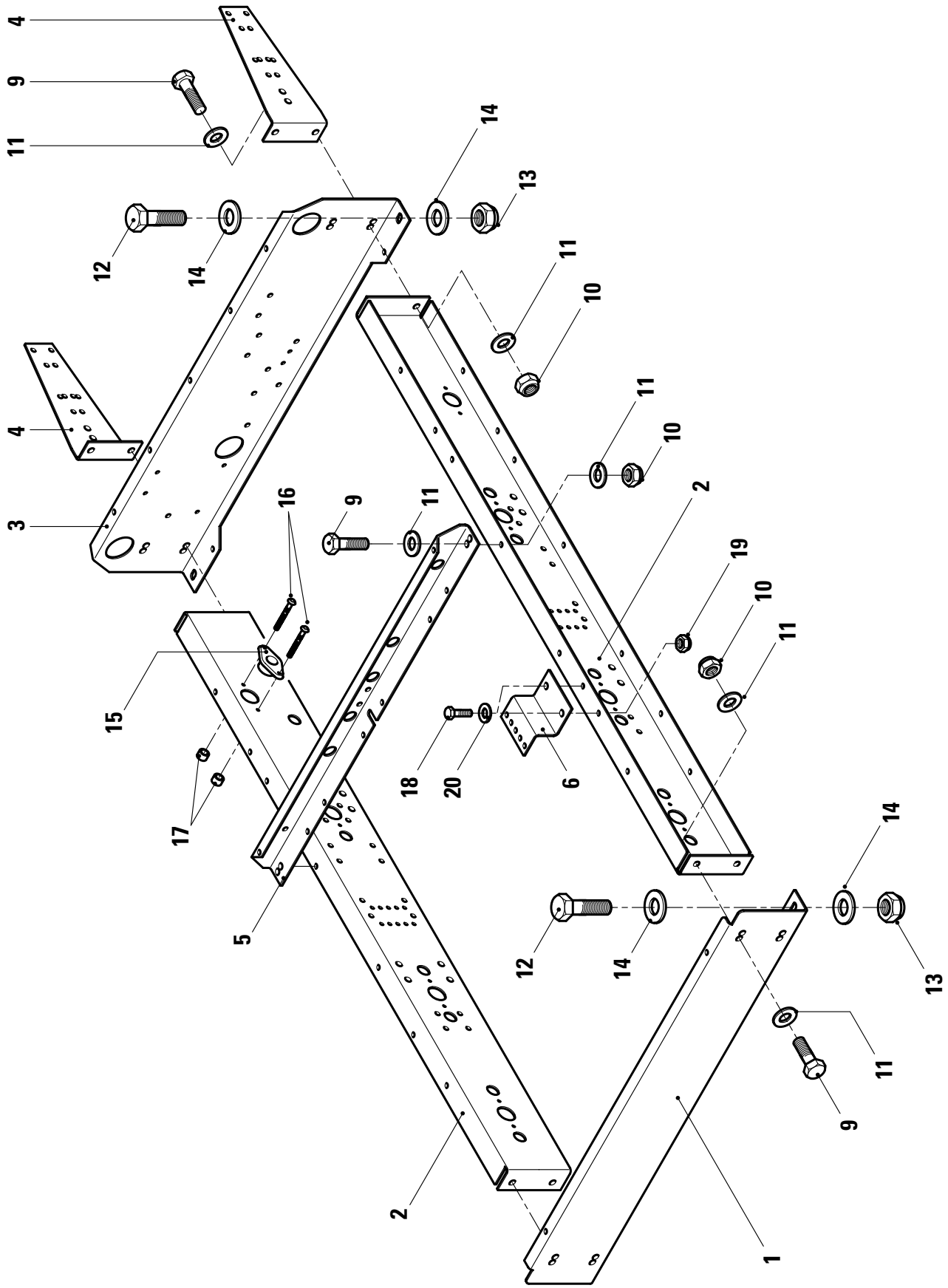
4
9
11
14
13
12
14
11
10
4
11
10
3
16
9
11
2
19
10
11
15
18
20
6
17
14
5
12
14
13
11
9
2
1

KÖGEL Fahrzeugwerke AG

Ersatzteilliste

MODUL SATTELANHÄNGER N3000

Ident-Nr.: 801073
TOS-Nr.: 8989
Erstell-Datum: 06.04.2000

Pos.	Var.	Ident-Nr.	Menge	ME	Bezeichnung
1	0	423438	1	STCK	QUERTRÄGER VORNE
2	0	423433	2	STCK	LÄNGSTRÄGER FÜR LUFTBEHÄLTER
3	0	423439	1	STCK	QUERTRÄGER HINTEN
4	0	423419	1	STCK	HALTER FÜR LUFTFEDERVENTIL
4	1	423419	2	STCK	HALTER FÜR LUFTFEDERVENTIL bei Bahnbeladung
5	0	423429	1	STCK	HALTER FÜR ALB-REGLER
5	1	429042	1	STCK	TRÄGER FÜR EBS
6	0	423432	1	STCK	HALTER FÜR HUBBEGRENZUNG
9	0	73018	10	STCK	SECHSKANTSCHRAUBE DIN 933 -M 10X 30-8.8 -A3P
9	1	73018	16	STCK	SECHSKANTSCHRAUBE DIN 933 -M 10X 30-8.8 -A3P bei EBS
10	0	73320	10	STCK	SECHSKANTMUTTER SELBSTSICHERND DIN 980 -V M 10 -8 -A3P
10	1	73320	16	STCK	SECHSKANTMUTTER SELBSTSICHERND DIN 980 -V M 10 -8 -A3P bei EBS
11	0	73337	20	STCK	SCHEIBE DIN 125 -A10,5-ST-A3P
11	1	73337	32	STCK	SCHEIBE DIN 125 -A10,5-ST-A3P bei EBS
12	0	73021	4	STCK	SECHSKANTSCHRAUBE DIN 933 -M 12X 35-8.8 -A3P
13	0	73321	4	STCK	SECHSKANTMUTTER SELBSTSICHERND DIN 980 -V M 12 -8 -A3P
14	0	73355	8	STCK	SCHEIBE DIN 9021 -A13,0-ST -A3P
15	0	408247	2	STCK	KUNSTSTOFFBUCHSE
16	0	334239	4	STCK	SCHERZUGNIET FLACHRUNDKOPF 5,0X 45,5-ALMG5
17	0	325341	4	STCK	SCHLIESSRING 5,0X 6,0-AL
18	0	73012	2	STCK	SECHSKANTSCHRAUBE ISO 4017 -M 8X 16-8.8 -A2P
19	0	73319	2	STCK	SECHSKANTMUTTER SELBSTSICHERND DIN 980 -V M 8 -8 -A2P
20	0	73569	2	STCK	SCHEIBE DIN 125 -A 8,4-ST -A3C

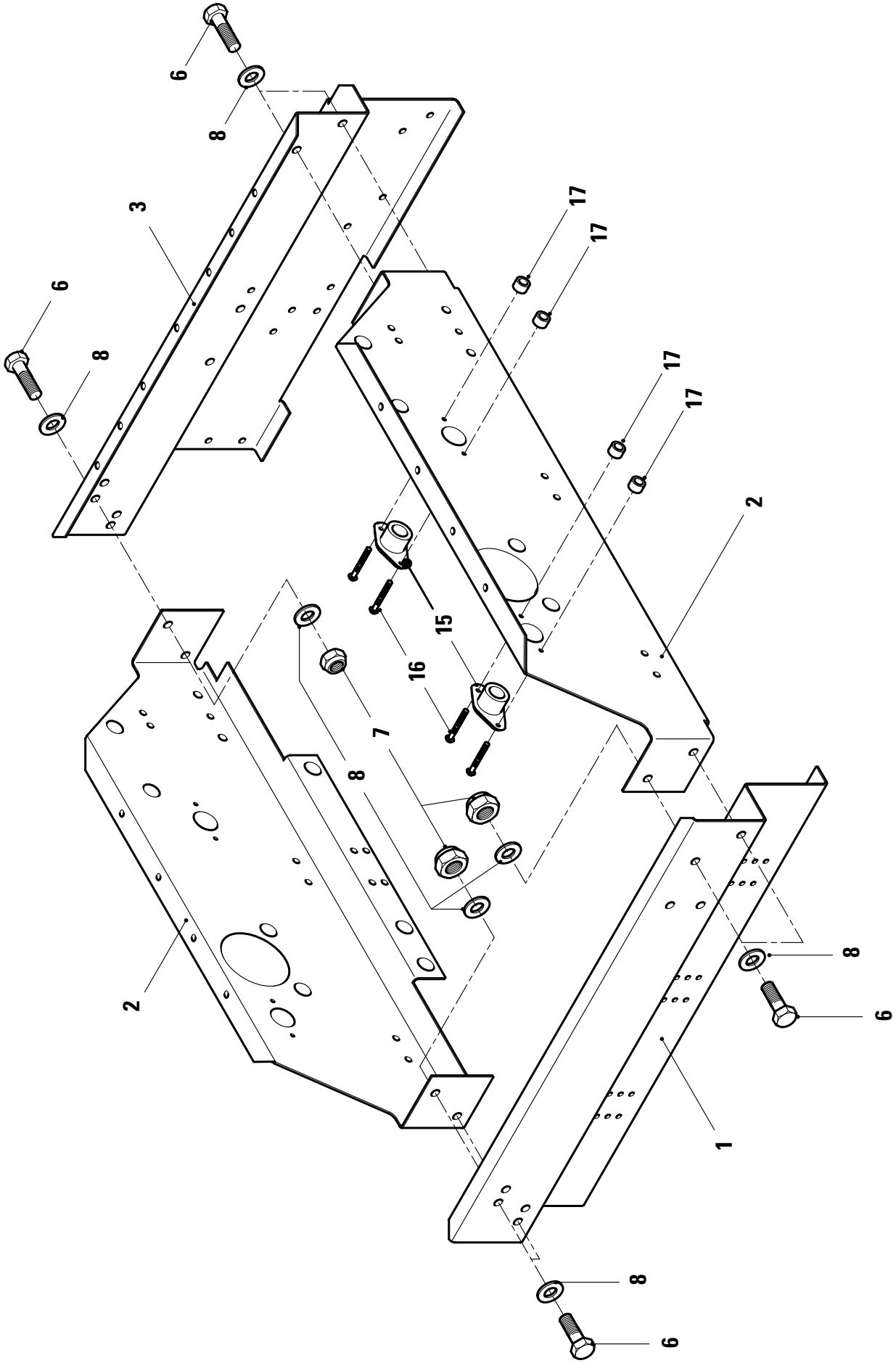
6
8
3
6
8
17
17
17
17
2
15
16
7
8
2
8
6
1
8
6

KÖGEL Fahrzeugwerke AG

Ersatzteilliste

MODUL KIPPSATTELANHÄNGER MIT ABS

Ident-Nr.: 801074
TOS-Nr.: 8989
Erstell-Datum: 06.04.2000

Pos.	Var.	Ident-Nr.	Menge	ME	Bezeichnung
1	0	409498	1	STCK	QUERPROFIL VORNE
2	0	412930	2	STCK	BEHÄLTERLAGERUNG ROH
2	1	418138	2	STCK	BEHÄLTERLAGERUNG ROH Aluminium-Ausführung
3	0	409497	1	STCK	QUERPROFIL HINTEN
6	0	73018	8	STCK	SECHSKANTSCHRAUBE DIN 933 -M 10X 30-8.8 -A3P
7	0	73320	8	STCK	SECHSKANTMUTTER SELBSTSICHERND DIN 980 -V M 10 -8 -A3P
8	0	73337	16	STCK	SCHEIBE DIN 125 -A10,5-ST-A3P
15	0	408247	2	STCK	KUNSTSTOFFBUCHSE
16	0	334239	4	STCK	SCHERZUGNIET FLACHRUNDKOPF 5,0X 45,5-ALMG5
17	0	325341	4	STCK	SCHLIESSRING 5,0X 6,0-AL

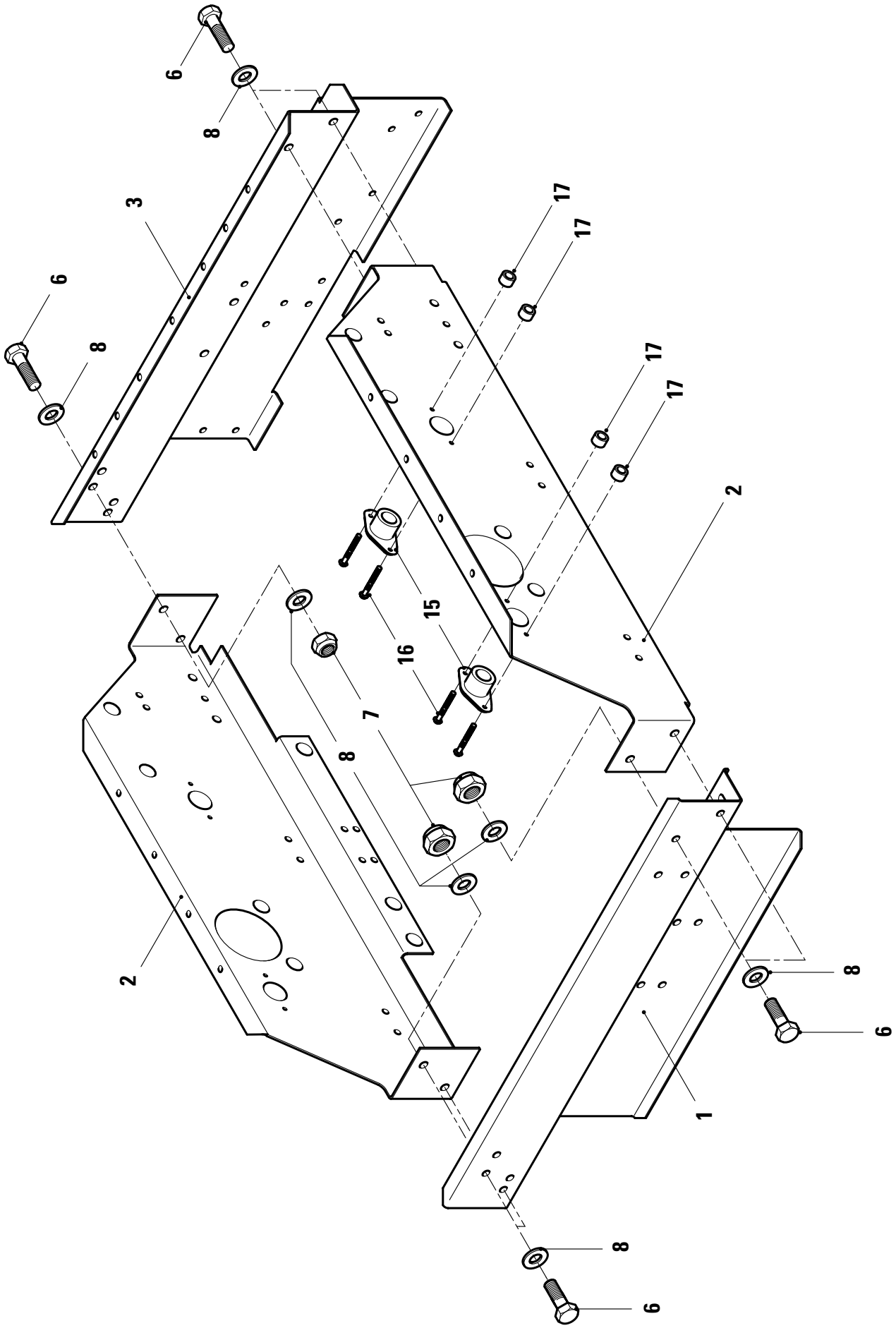
6
8
3
6
8
17
17
17
17
2
15
16
7
8
2
8
6
1
8
6

KÖGEL Fahrzeugwerke AG

Ersatzteilliste

MODUL KIPPSATTELANHÄNGER MIT EBS

Ident-Nr.: 801075
TOS-Nr.: 8989
Erstell-Datum: 06.04.2000

Pos.	Var.	Ident-Nr.	Menge	ME	Bezeichnung
1	0	434728	1	STCK	QUERPROFIL VORNE
2	0	412930	2	STCK	BEHÄLTERLAGERUNG ROH
2	1	418138	2	STCK	BEHÄLTERLAGERUNG ROH Aluminium-Ausführung
3	0	409497	1	STCK	QUERPROFIL HINTEN
6	0	73018	8	STCK	SECHSKANTSCHRAUBE DIN 933 -M 10X 30-8.8 -A3P
7	0	73320	8	STCK	SECHSKANTMUTTER SELBSTSICHERND DIN 980 -V M 10 -8 -A3P
8	0	73337	16	STCK	SCHEIBE DIN 125 -A10,5-ST-A3P
15	0	408247	2	STCK	KUNSTSTOFFBUCHSE
16	0	334239	4	STCK	SCHERZUGNIET FLACHRUNDKOPF 5,0X 45,5-ALMG5
17	0	325341	4	STCK	SCHLIESSRING 5,0X 6,0-AL

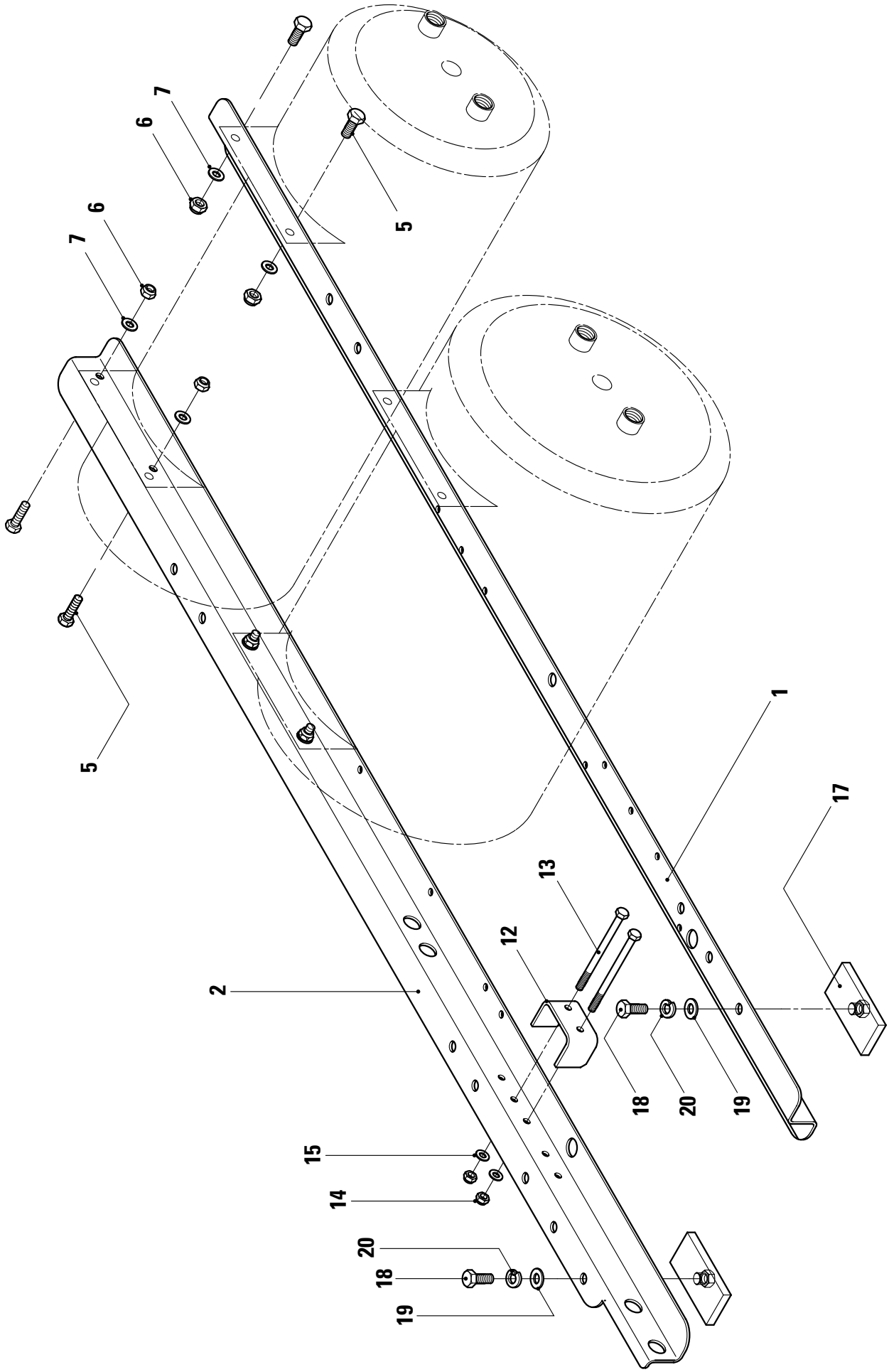
7
6
7
6
5
5
1
17
13
12
2
18
20
19
15
14
20
18
19

KÖGEL Fahrzeugwerke AG

Ersatzteilliste

MODUL KURZ F. ANHÄNGERDREHGESTELL

Ident-Nr.: 801076
TOS-Nr.: 8989
Erstell-Datum: 08.02.2001

Pos.	Var.	Ident-Nr.	Menge	ME	Bezeichnung
1	0	534412	1	STCK	WINKEL FÜR MODUL KTL 9005
2	0	552772	1	STCK	MODULHALTER KTL-BESCHICHTET
5	0	325233	8	STCK	SECHSKANTSCHRAUBE DIN 933 -M 10X 25-10.9-DAC
6	0	73320	8	STCK	SECHSKANTMUTTER SELBSTSICHERND DIN 980 -V M 10 -8 -DAC
7	0	73337	8	STCK	SCHEIBE DIN 125 -A10,5-ST-DAC
12	0	407760	1	STCK	DISTANZSTÜCK
13	0	73567	2	STCK	SECHSKANTSCHRAUBE ISO 4014 -M 8X120-8.8 -DAC
14	0	340561	2	STCK	SECHSKANTMUTTER SELBSTSICHERND DIN 980 -V M 8X1,25-10 -DAC
15	0	73569	2	STCK	SCHEIBE DIN 125 - 8,4-ST -DAC
17	0	264865	4	STCK	SPANNPLATTE M 12
18	0	73559	4	STCK	SECHSKANTSCHRAUBE DIN 933 -M 12X 45-8.8 -DAC
19	0	73338	4	STCK	SCHEIBE DIN 125 -A13,0-ST-DAC
20	0	73362	4	STCK	FEDERRING A12-GALZNBK

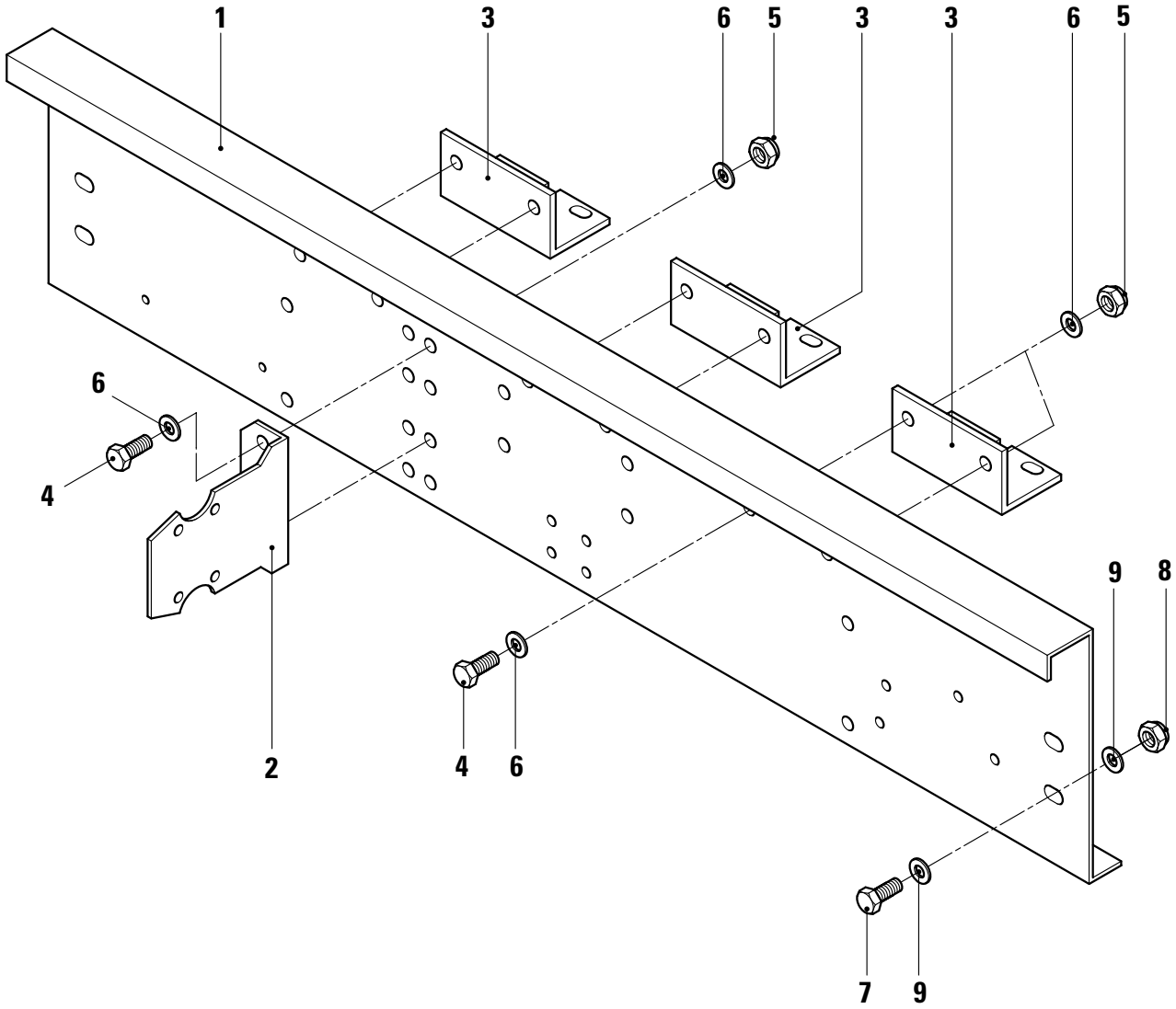
1
3
6
5
3
3
6
5
6
4
2
4
6
9
8
7
9

KÖGEL Fahrzeugwerke AG

Ersatzteilliste

MODUL F.ANHÄNGER AN D.HINTERACHSE

TYP:AN/AW/AK

Ident-Nr.: 801077
TOS-Nr.: 8989
Erstell-Datum: 08.02.2001

Pos.	Var.	Ident-Nr.	Menge	ME	Bezeichnung
1	0	552797	1	STCK	MODULBLECH FÜR EBS KTL-BESCHICHT.
2	0	552798	1	STCK	HALTER FÜR KTL-BESCHICHTET
3	0	418181	3	STCK	HALTER FÜR ALB-VENTIL ROH nur bei ABS-Bestückung
4	0	325233	8	STCK	SECHSKANTSCHRAUBE DIN 933 -M 10X 25-10.9-DAC
5	0	346506	8	STCK	SECHSKANTMUTTER SELBSTSICHERND DIN 980 -V M 10 -8 -DAC
6	0	73337	16	STCK	SCHEIBE DIN 125 -A10,5-ST-DAC
7	0	73528	4	STCK	SECHSKANTSCHRAUBE DIN 933 -M 12X 25-8.8 -DAC
8	0	346507	4	STCK	SECHSKANTMUTTER SELBSTSICHERND DIN 980 -V M 12X -10 -DAC
9	0	346512	8	STCK	SCHEIBE DIN 9021 -A13,0-ST -DAC

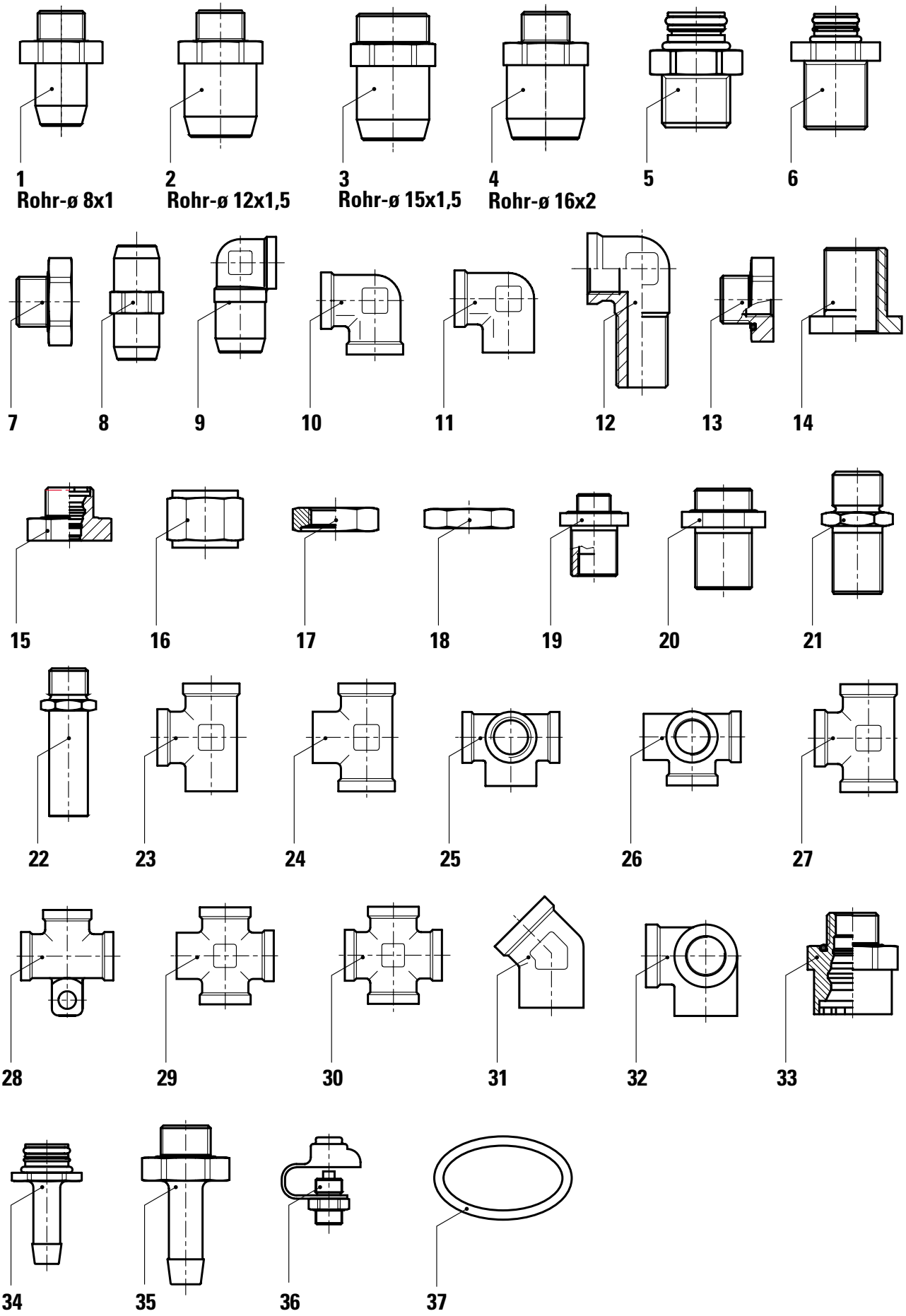
1
Rohr-ø 8x1
2
Rohr-ø 12x1,5
3
Rohr-ø 15x1,5
4
Rohr-ø 16x2
5
6
7
8
9
10
11
12
13
14
15
16
17
18
19
20
21
22
23
24
25
26
27
28
29
30
31
32
33
34
35
36
37

KÖGEL Fahrzeugwerke AG

Ersatzteilliste

LÖTFREIE ROHRVERBINDUNGEN

EINSCHRAUB-,STECK-,SCHOTTVERBIND.

Ident-Nr.: 82797
TOS-Nr.: 8989
Erstell-Datum: 15.06.1998

Pos.	Var.	Ident-Nr.	Menge	ME	Bezeichnung	Bemerkung
1	0	316635	1	STCK	GERAD.EINSCHRAUBVERBINDER M 10x1,0	
1	1	316636	1	STCK	GERAD.EINSCHRAUBVERBINDER M 12x1,5	
1	2	316637	1	STCK	GERAD.EINSCHRAUBVERBINDER M 14x1,5	
1	3	316638	1	STCK	GERAD.EINSCHRAUBVERBINDER M 16x1,5	
1	4	316639	1	STCK	GERAD.EINSCHRAUBVERBINDER M 22x1,5	
2	0	316649	1	STCK	GERAD.EINSCHRAUBVERBINDER M 10x1,0	
2	1	316650	1	STCK	GERAD.EINSCHRAUBVERBINDER M 12x1,5	
2	2	316651	1	STCK	GERAD.EINSCHRAUBVERBINDER M 14x1,5	
2	3	316652	1	STCK	GERAD.EINSCHRAUBVERBINDER M 16x1,5	
2	4	316653	1	STCK	GERAD.EINSCHRAUBVERBINDER M 22x1,5	
3	0	316654	1	STCK	GERAD.EINSCHRAUBVERBINDER M 14x1,5	
3	1	316655	1	STCK	GERAD.EINSCHRAUBVERBINDER M 16x1,5	
3	2	316656	1	STCK	GERAD.EINSCHRAUBVERBINDER M 22x1,5	
4	0	316658	1	STCK	GERAD.EINSCHRAUBVERBINDER M 14x1,5	
4	1	316659	1	STCK	GERAD.EINSCHRAUBVERBINDER M 16x1,5	
4	2	316660	1	STCK	GERAD.EINSCHRAUBVERBINDER M 22x1,5	
5	0	335224	1	STCK	SCHNELLANSCHLUß-STUTZEN M 10x1,0	
5	1	335250	1	STCK	SCHNELLANSCHLUß-STUTZEN M 12x1,5	
5	2	335251	1	STCK	SCHNELLANSCHLUß-STUTZEN M 14x1,5	
5	3	335252	1	STCK	SCHNELLANSCHLUß-STUTZEN M 16x1,5	
5	4	335253	1	STCK	SCHNELLANSCHLUß-STUTZEN M 22x1,5	
5	5	335220	1	STCK	SCHNELLANSCHLUß-STUTZEN 1/8"	
5	6	335221	1	STCK	SCHNELLANSCHLUß-STUTZEN 1/4"	

KÖGEL Fahrzeugwerke AG

Ersatzteilliste

LÖTFREIE ROHRVERBINDUNGEN

EINSCHRAUB-,STECK-,SCHOTTVERBIND.

Ident-Nr.: 82797
TOS-Nr.: 8989
Erstell-Datum: 15.06.1998

Pos.	Var.	Ident-Nr.	Menge	ME	Bezeichnung	Bemerkung
5	7	335222	1	STCK	SCHNELLANSCHLUß-STUTZEN 3/8"	
5	8	335223	1	STCK	SCHNELLANSCHLUß-STUTZEN 1/2"	
6	0	335254	1	STCK	SCHNELLANSCHLUß MIT SCHOTTSTUTZEN 3/8"-18 NPTF/M 16x1,5	
6	1	335255	1	STCK	SCHNELLANSCHLUß MIT SCHOTTSTUTZEN M 22x1,5/M 16x1,5	
7	0	316680	1	STCK	STOPFEN MIT O-RING M 12x1,5	
7	1	335300	1	STCK	STOPFEN MIT O-RING M 14x1,5	
7	2	316681	1	STCK	STOPFEN MIT O-RING M 16x1,5	
7	3	316682	1	STCK	STOPFEN MIT O-RING M 22x1,5	
8	0	322365	1	STCK	ROHR-STECKVERBINDER 6x1,0 / 6x1,0	
8	1	316664	1	STCK	ROHR-STECKVERBINDER 8x1,0 / 8x1,0	
8	2	316666	1	STCK	ROHR-STECKVERBINDER 12x1,5 / 12x1,5	
8	3	322366	1	STCK	ROHR-STECKVERBINDER 15x1,5 / 15x1,5	
8	4	335219	1	STCK	ROHR-STECKVERBINDER 16x2,0 / 16x2,0	
9	0	335258	1	STCK	90°-STECKVERBINDER 8x1,0	
9	1	335259	1	STCK	90°-STECKVERBINDER 12x1,5	
9	2	335261	1	STCK	90°-STECKVERBINDER 16x2,0	
10	0	316703	1	STCK	90°-BOGEN GEWINDE/GEWINDE M 12/M 12	
10	1	316704	1	STCK	90°-BOGEN GEWINDE/GEWINDE M 16/M 16	
10	2	316705	1	STCK	90°-BOGEN GEWINDE/GEWINDE M 22/M 22	
11	0	335263	1	STCK	90°-BOGEN MIT SCHNELLANSCHLUß M 12x1,5	
11	1	335264	1	STCK	90°-BOGEN MIT SCHNELLANSCHLUß M 16x1,5	
12	0	335277	1	STCK	90°-WINKEL-SCHOTTSTUTZEN M 12x1,5/M 12x1,5	
12	1	316706	1	STCK	90°-WINKEL-SCHOTTSTUTZEN M 16x1,5/M 16x1,5	

KÖGEL Fahrzeugwerke AG

Ersatzteilliste

LÖTFREIE ROHRVERBINDUNGEN

EINSCHRAUB-,STECK-,SCHOTTVERBIND.

Ident-Nr.: 82797
TOS-Nr.: 8989
Erstell-Datum: 15.06.1998

Pos.	Var.	Ident-Nr.	Menge	ME	Bezeichnung	Bemerkung
12	2	322736	1	STCK	90°-WINKEL-SCHOTTSTUTZEN M 22x1,5/M 16x1,5	
13	0	316683	1	STCK	GEWINDE-REDUZIERSTÜCK M 16/M 12	
13	1	316684	1	STCK	GEWINDE-REDUZIERSTÜCK M 22/M 12	
13	2	316685	1	STCK	GEWINDE-REDUZIERSTÜCK M 22/M 16	
13	3	334017	1	STCK	GEWINDE-REDUZIERSTÜCK R 1/4"/M 10	
14	0	316687	1	STCK	SCHOTTSTUTZEN M 10/M 16/M 10	
14	1	322369	1	STCK	SCHOTTSTUTZEN M 10/M 16/M10	
14	2	316688	1	STCK	SCHOTTSTUTZEN M 16/M 22/M 16	
15	0	335299	1	STCK	ADAPTER FÜR SCHNELLANSCHLUß M 22x1,5	
16	0	316691	1	STCK	GEWINDE-MUFFE M 12x1,5	
16	1	316692	1	STCK	GEWINDE-MUFFE M 16x1,5	
16	2	322370	1	STCK	GEWINDE-MUFFE M 22x1,5	
17	0	335287	1	STCK	KONTERMUTTER MIT O-RING M 12x1,5	
17	1	316693	1	STCK	KONTERMUTTER MIT O-RING M 16x1,5	
17	2	316694	1	STCK	KONTERMUTTER MIT O-RING M 22x1,5	
18	0	316695	1	STCK	KONTERMUTTER M 16x1,5	
18	1	335290	1	STCK	KONTERMUTTER M 18x1,5	
18	2	316696	1	STCK	KONTERMUTTER M 22x1,5	
19	0	316689	1	STCK	SCHOTTSTUTZEN MIT O-RING M 22/M 22/M 16	
19	1	316690	1	STCK	SCHOTTSTUTZEN MIT O-RING M 16/M 22/M 16	
19	2	335623	1	STCK	SCHOTTSTUTZEN MIT O-RING M 22/M 16/M 16	
20	0	335273	1	STCK	SCHOTTSTUTZEN M 12/M 12	
20	1	316686	1	STCK	SCHOTTSTUTZEN M 16/M 16/L=24mm	

KÖGEL Fahrzeugwerke AG

Ersatzteilliste

LÖTFREIE ROHRVERBINDUNGEN

EINSCHRAUB-,STECK-,SCHOTTVERBIND.

Ident-Nr.: 82797
TOS-Nr.: 8989
Erstell-Datum: 15.06.1998

Pos.	Var.	Ident-Nr.	Menge	ME	Bezeichnung	Bemerkung
20	2	335274	1	STCK	SCHOTTSTUTZEN M 16/M 16/L=35mm	
20	3	335622	1	STCK	SCHOTTSTUTZEN M 22/M 16	
21	0	324448	1	STCK	SCHOTTSTUTZEN a.M 22x1,5/M 22x1,5/i.M 16x1,5	
22	0	323966	1	STCK	SCHOTTSTUTZEN a.M 22x1,5/i.M 16x1,5	
23	0	335265	1	STCK	L-STÜCK MIT SCHNELLANSCHLUß M 12/M 12	
23	1	335266	1	STCK	L-STÜCK MIT SCHNELLANSCHLUß M 16/M 16	
24	0	335267	1	STCK	T-STÜCK MIT SCHNELLANSCHLUß M 12/M 12	
24	1	335268	1	STCK	T-STÜCK MIT SCHNELLANSCHLUß M 16/M 16	
25	0	335272	1	STCK	4-WEG WINKELBLOCK T-FORM M 16/M 16/M 16	
26	0	335271	1	STCK	4-WEG WINKELBLOCK L-FORM M 16/M 16/M 16	
27	0	316712	1	STCK	T-STÜCK 3xGEWINDE M 12/M 12/M 12	
27	1	316713	1	STCK	T-STÜCK 3xGEWINDE M 16/M 16/M 16	
27	2	316714	1	STCK	T-STÜCK 3xGEWINDE M 22/M 22/M 22	
28	0	316715	1	STCK	T-STÜCK MIT BEFESTIGUNG M 16/M 16/M 16	
29	0	335270	1	STCK	KREUZBLOCK MIT SCHNELLANSCHLUß M 16/M 16/M 16	
30	0	316720	1	STCK	KREUZBLOCK M 12/M 12/M 12/M 12	
30	1	316721	1	STCK	KREUZBLOCK M 16/M 16/M 16/M 16	
31	0	335262	1	STCK	45°-BOGEN MIT SCHNELLANSCHLUß M 16x1,5	
32	0	335269	1	STCK	3-WEG WINKELBLOCK M 16/M 16	
33	0	335306	1	STCK	U-STÜCK M 16x1,5	
33	1	335307	1	STCK	U-STÜCK M 22x1,5	
34	0	335304	1	STCK	SCHLAUCHSTUTZEN D=11mm	
34	1	335305	1	STCK	SCHLAUCHSTUTZEN D=13mm	

KÖGEL Fahrzeugwerke AG

Ersatzteilliste

LÖTFREIE ROHRVERBINDUNGEN

EINSCHRAUB-,STECK-,SCHOTTVERBIND.

Ident-Nr.: 82797
TOS-Nr.: 8989
Erstell-Datum: 15.06.1998

Pos.	Var.	Ident-Nr.	Menge	ME	Bezeichnung	Bemerkung
35	0	316726	1	STCK	SCHLAUCHSTUTZEN M. O-RING M 16x1,5/D=11mm	
35	1	316727	1	STCK	SCHLAUCHSTUTZEN M. O-RING M 16x1,5/D=13mm	
35	2	316731	1	STCK	SCHLAUCHSTUTZEN M. O-RING M 22x1,5/D=13mm	
35	3	316732	1	STCK	SCHLAUCHSTUTZEN M. O-RING M 22x1,5/D=11mm	
36	0	316699	1	STCK	PRÜFVENTIL M. SCHUTZKAPPE M 16/M 16	
36	1	316700	1	STCK	PRÜFVENTIL M. SCHUTZKAPPE M 16/M 22	
36	2	335301	2	STCK	PRÜFVENTIL M. SCHUTZKAPPE M 16/M 18/M 12	
37	0	187855	1	STCK	O-RING 10,1x1,6	
37	1	187856	1	STCK	O-RING 11,0x2,0	
37	2	187857	1	STCK	O-RING 13,0x2,0	
37	3	187858	1	STCK	O-RING 15,0x2,0	
37	4	187859	1	STCK	O-RING 20,5x2,5	

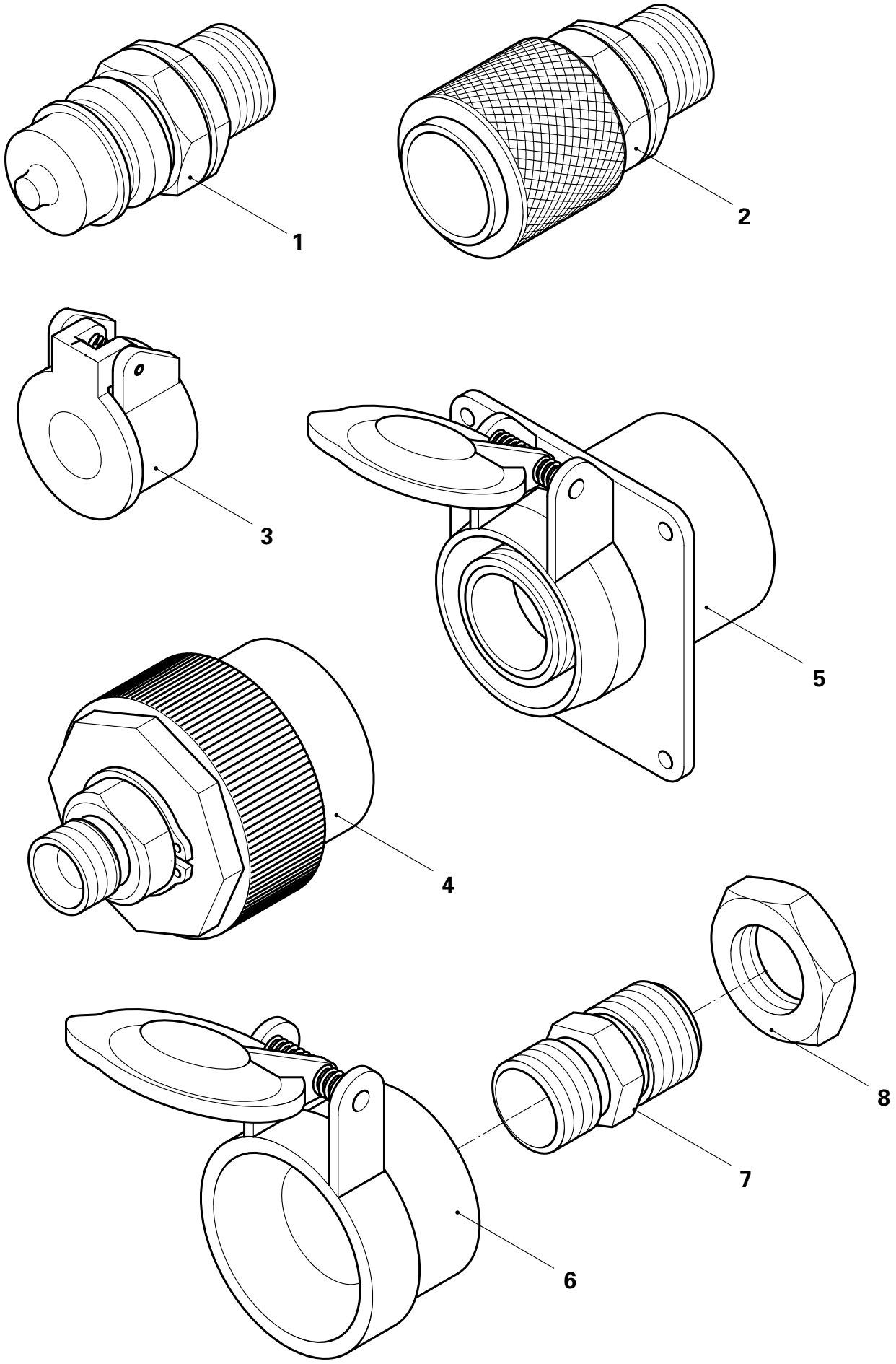
1
2
3
4
5
6
7
8

KÖGEL Fahrzeugwerke AG

Ersatzteilliste

HYDRAULIK-KUPPLUNGEN

KIPPANHÄNGER/MOTORWAGEN

Ident-Nr.: 800459
TOS-Nr.: 8989
Erstell-Datum: 25.01.1999

Pos.	Var.	Ident-Nr.	Menge	ME	Bezeichnung
1	0	79327	1	STCK	SCHNELLVERSCHL.-KUPPLUNG für Zentralachs-und Kippanhänger
2	0	79326	1	STCK	SCHNELLVERSCHL.-KUPPLUNG für Motorwagen
3	0	79329	1	STCK	STAUBSCHUTZ passend zu Position 1
4	0	77262	1	STCK	ABREISSKUPPLUNG LOSH. NW10, für Zentralachs-und Kipp- anhänger
4	1	77263	1	STCK	ABREISSKUPPLUNG LOSH. NW13, für Zentralachs-und Kipp- anhänger
5	0	77260	1	STCK	ABREISSKUPPLUNG FESTH. NW10, für Motorwagen
5	1	78722	1	STCK	ABREISSKUPPLUNG,FESTH. NW13, für Motorwagen
6	0	77269	1	STCK	STAUBSCHUTZ NW10, passend zu Position 4
6	1	77270	1	STCK	STAUBSCHUTZ NW13, passend zu Position 4
7	0	77271	1	STCK	BLINDSTUTZEN NW10
7	1	77272	1	STCK	BLINDSTUTZEN NW13
8	0	77273	1	STCK	SECHSKANTMUTTER NW10
8	1	77274	1	STCK	SECHSKANTMUTTER NW13

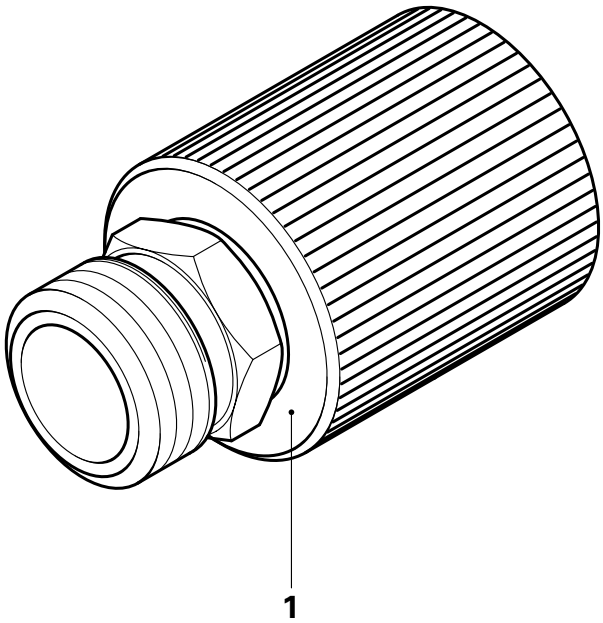
1

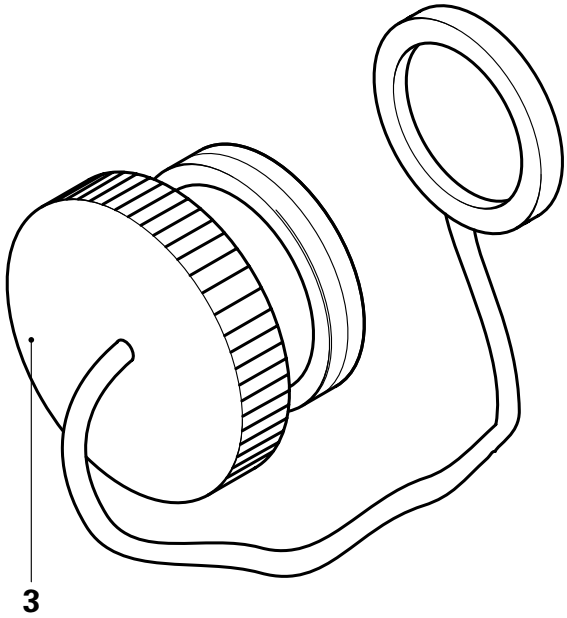
3

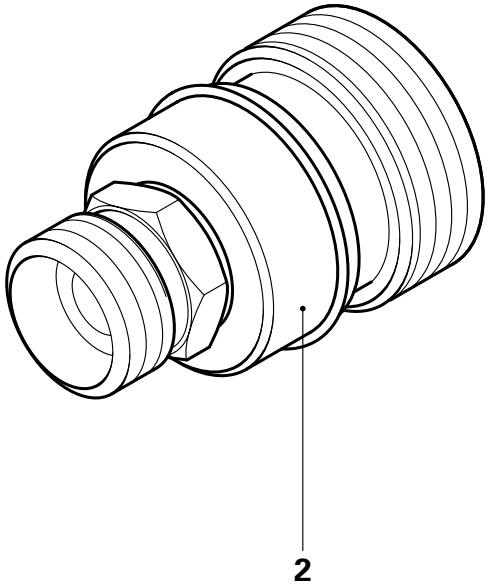
2

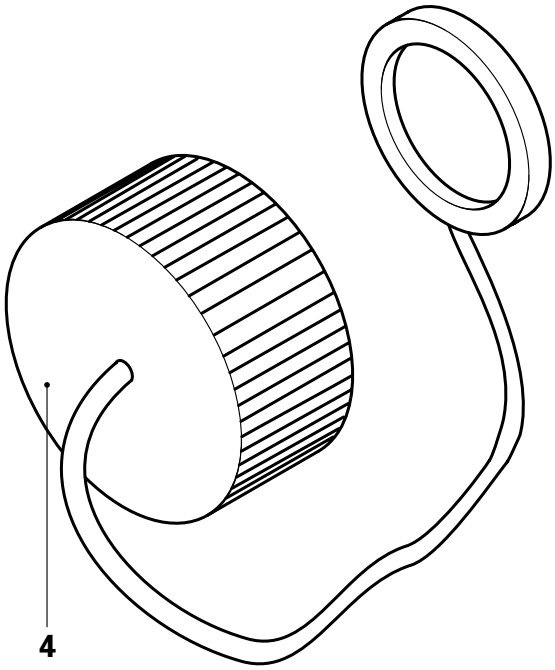
4

KÖGEL Fahrzeugwerke AG

Ersatzteilliste

HYDRAULIK-KUPPLUNGEN

KIPPSATTELANHÄNGER/ZUGMASCHINE

Ident-Nr.: 800458
TOS-Nr.: 8989
Erstell-Datum: 25.01.1999

Pos.	Var.	Ident-Nr.	Menge	ME	Bezeichnung
1	0	77251	1	STCK	HOCHDRUCK-KUPPLUNG LOSH. für Kippsattelanhänger
2	0	78569	1	STCK	HOCHDR.KUPPLUNG FESTH. für Sattelzugmaschine
3	0	77267	1	STCK	STAUBSTECKER passend zu Position 1
4	0	77265	1	STCK	STAUBMUFFE passend zu Position 2

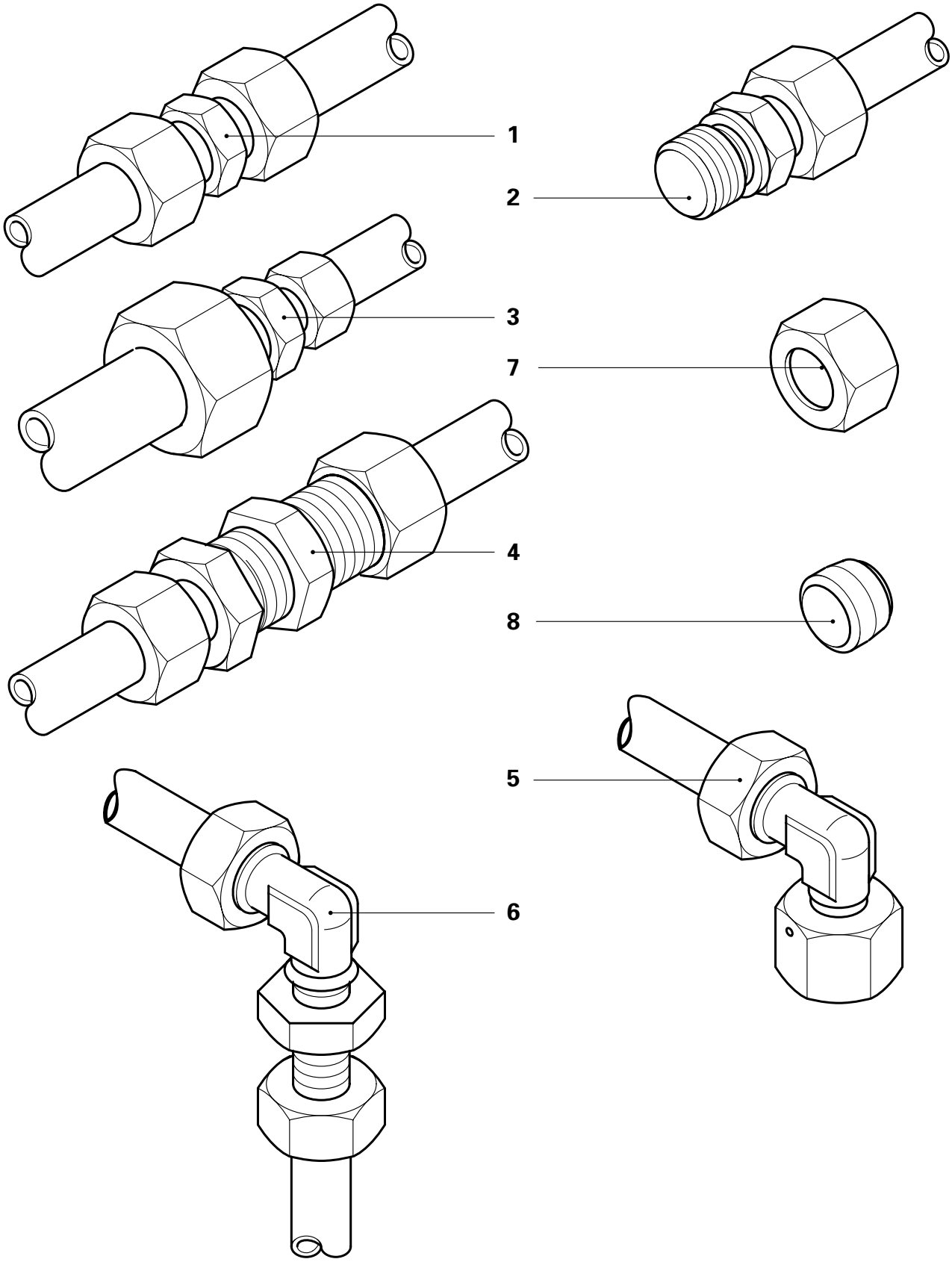
1
2
3
7
4
8
5
6

KÖGEL Fahrzeugwerke AG

Ersatzteilliste

KIPPERHYDRAULIK-VERSCHRAUBUNGEN

Ident-Nr.: 800460
TOS-Nr.: 8989
Erstell-Datum: 25.01.1999

Pos.	Var.	Ident-Nr.	Menge	ME	Bezeichnung
1	0	77031	1	STCK	GERADE VERSCHRAUBUNG 15-10/S 16
1	1	77032	1	STCK	GERADE VERSCHRAUBUNG 15-10/s 20
1	2	77033	1	STCK	GERADE VERSCHRAUBUNG 15-10/S 25
2	0	324180	1	STCK	GERADE EINSCHRAUBVERSCHRAUBUNG 15-01/L 22 MD
2	1	305576	1	STCK	GERADE EINSCHRAUBVERSCHRAUBUNG 15-01/L 35 MD
2	2	321783	1	STCK	GERADE EINSCHRAUBVERSCHRAUBUNG 15-01/S 25 MD
2	3	321784	1	STCK	GERADE EINSCHRAUBVERSCHRAUBUNG 15-01/L 10 RD
2	4	321786	1	STCK	GERADE EINSCHRAUBVERSCHRAUBUNG 15-01/S 10 RD
2	5	321789	1	STCK	GERADE EINSCHRAUBVERSCHRAUBUNG 15-01/S 20 RD
2	6	321790	1	STCK	GERADE EINSCHRAUBVERSCHRAUBUNG 15-01/S 25 RD
2	7	321791	1	STCK	GERADE EINSCHRAUBVERSCHRAUBUNG 15-01/S 30 RD
3	0	76737	1	STCK	GERADE REDUZIER-VERSCHRAUBUNG 15-14/S 20-16
4	0	77057	1	STCK	GERADE SCHOTTVERSCHRAUBUNG 15-22/L 10
4	1	337711	1	STCK	GERADE SCHOTTVERSCHRAUBUNG 15-22/L 35
4	2	77059	1	STCK	GERADE SCHOTTVERSCHRAUBUNG 15-22/S 16
4	3	77060	1	STCK	GERADE SCHOTTVERSCHRAUBUNG 15-22/S 20
4	4	77061	1	STCK	GERADE SCHOTTVERSCHRAUBUNG 15-22/S 25
4	5	79833	1	STCK	GERADE SCHOTTVERSCHRAUBG 15-22/S 30
5	0	175286	1	STCK	WINKELVERSCHRAUBUNG EINSTELLBAR 14/1-29/S 16
5	1	175287	1	STCK	WINKELVERSCHRAUBUNG EINSTELLBAR 14/1-29/S 20
5	2	75044	1	STCK	WINKELVERSCHRAUBUNG EINSTELLBAR 14/1-29/S 25
6	0	77065	1	STCK	WINKEL-SCHOTTVERSCHRAUBUNG 15/1-22/S 16
6	1	324225	1	STCK	WINKEL-SCHOTTVERSCHRAUBUNG 15/1-22/S 20

KÖGEL Fahrzeugwerke AG

Ersatzteilliste

KIPPERHYDRAULIK-VERSCHRAUBUNGEN

Ident-Nr.: 800460
TOS-Nr.: 8989
Erstell-Datum: 25.01.1999

Pos.	Var.	Ident-Nr.	Menge	ME	Bezeichnung
6	2	77067	1	STCK	WINKEL-SCHOTTVERSCHRAUBUNG 15/1-22/S 25
7	0	77112	1	STCK	UEBERWURFMUTTER, VERZINKT 15-30/S 16
7	1	77114	1	STCK	UEBERWURFMUTTER 15-30/S 25
8	0	77119	1	STCK	DOPPELKANTEN-SCHNEIDRING 15-31/L 12
8	1	77121	1	STCK	DOPPELKANTEN-SCHNEIDRING 15-31/S 16
8	2	77123	1	STCK	DOPPELKANTEN-SCHNEIDRING 07-31/S 25

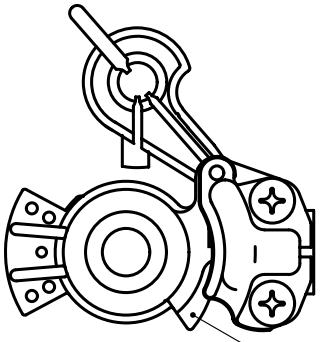

1,2

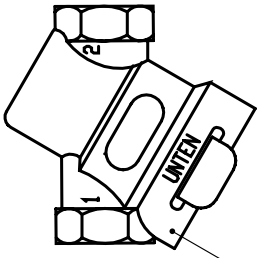

3

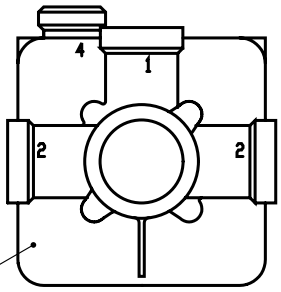

4

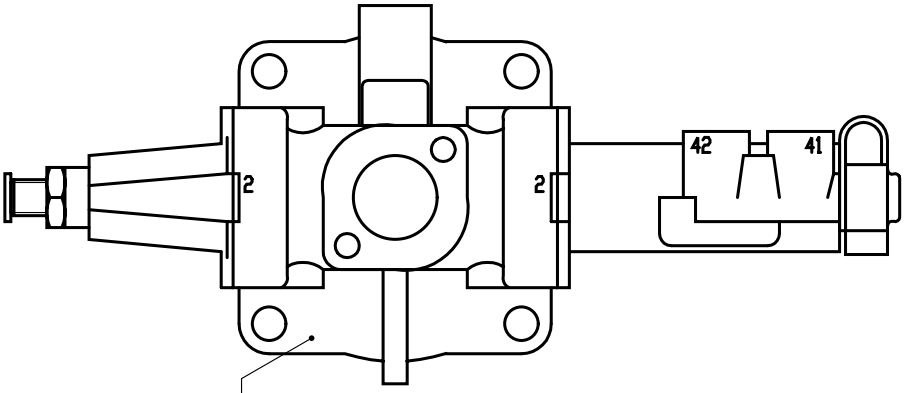

6 5

7

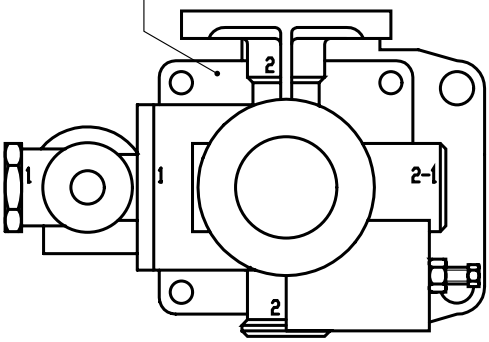

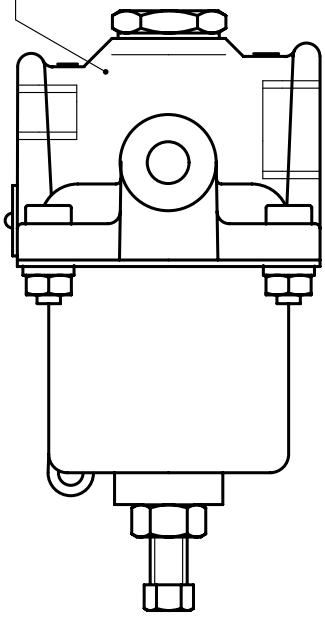

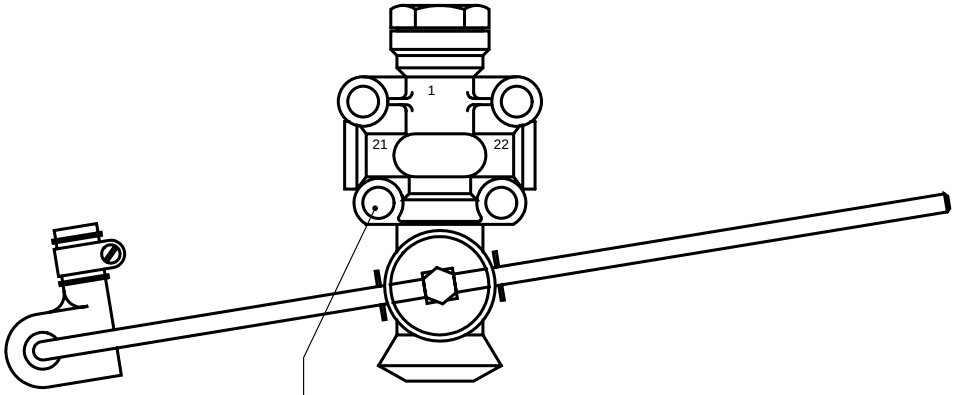

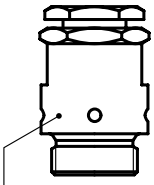

8

9

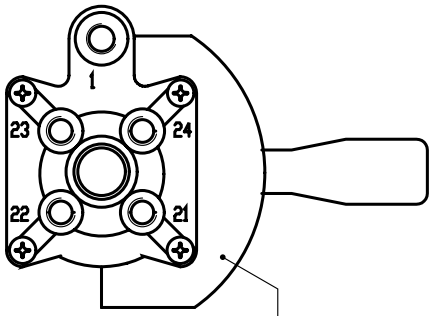

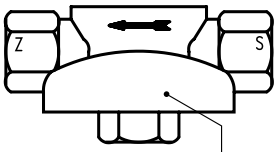

12

10

13

11

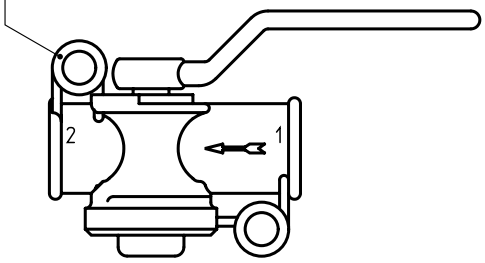

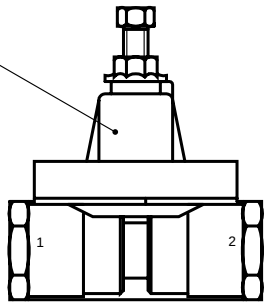

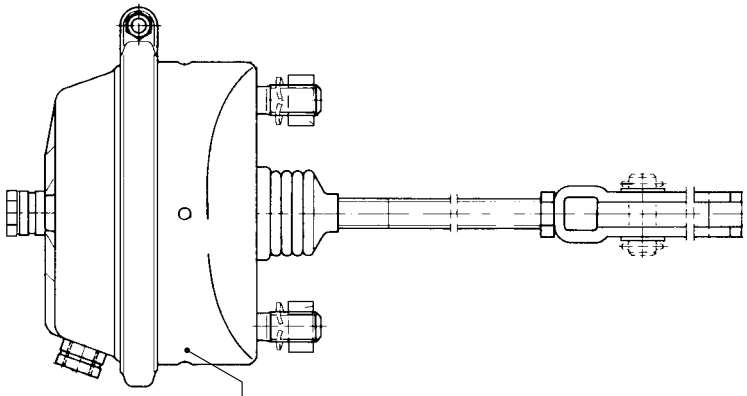

14

15

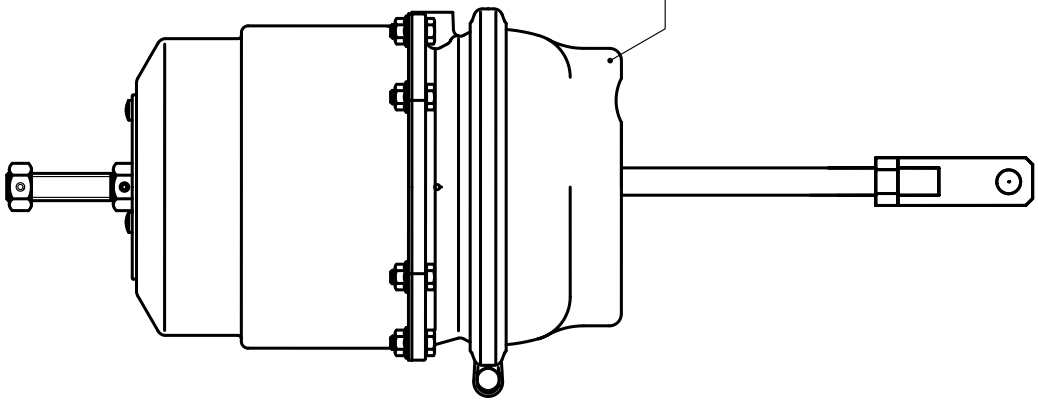

16

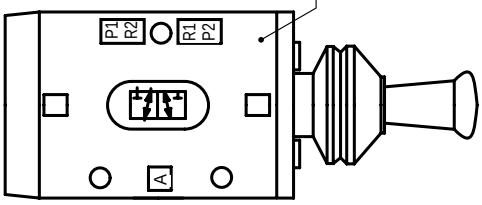

17

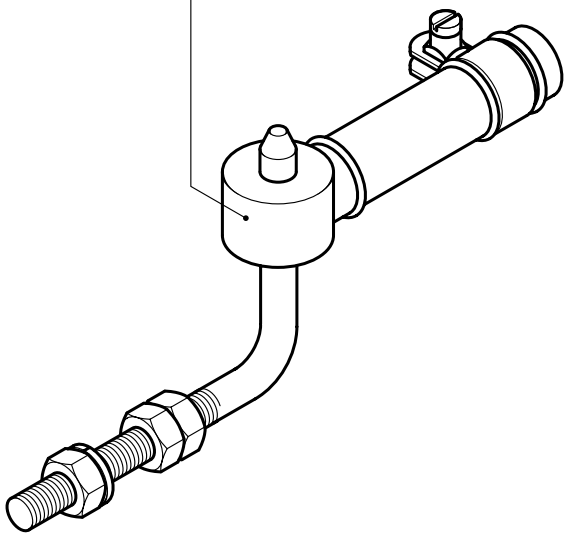

KÖGEL Fahrzeugwerke AG

Ersatzteilliste

PNEUMATIKTEILE

(BREMSE, LUFTFEDERUNG)

Ident-Nr.: 82733
TOS-Nr.: 8989
Erstell-Datum: 15.06.1998

Pos.	Var.	Ident-Nr.	Menge	ME	Bezeichnung	Bemerkung
1	0	79639	1	STCK	KUPPLUNGSKOPF VORRAT	
2	0	79640	1	STCK	KUPPLUNGSKOPF BREMSE	
3	0	79632	1	STCK	ROHRLEITUNGSFILTER	
4	0	175308	1	STCK	ABS-RELAISVENTIL	
5	0	76934	1	STCK	AUTOM.-BREMSKRAFTREGLER	
6	0	77876	1	STCK	ANH-BREMSVENT.M.LÖSEVENT.	
6	1	79312	1	STCK	ANH.-BREMSVENTIL M.LÖSEVENTIL	
7	0	314142	1	STCK	DRUCKBEGRENZUNGSVENTIL	
8	0	312470	1	STCK	LUFTFEDERVENTIL	
8	1	315823	1	STCK	LUFTFEDERVENTIL	
9	0	319746	1	STCK	SICHERHEITSVENTIL	
10	0	77414	1	STCK	DREHSCHIEBERVENTIL	
11	0	76319	1	STCK	SCHNELLÖSEVENTIL	
12	0	78911	1	STCK	ABSPERRHAHN M.ENTLÜFTUNG	
12	1	84498	1	STCK	ABSPERRHAHN M.ENTLÜFTUNG	
13	0	329511	1	STCK	ÜBERSTRÖMVENTIL M.BEGR.RÜCKSTRÖM	
13	1	329804	1	STCK	ÜBERSTRÖMVENTIL M.BEGR.RÜCKSTRÖM	
14	0	333871	1	STCK	MEMBRANZYLINDER TYP 12	
14	1	333872	1	STCK	MEMBRANZYLINDER TYP 16	
14	2	333873	1	STCK	MEMBRANZYLINDER TYP 20	
14	3	333874	1	STCK	MEMBRANZYLINDER TYP 24	
14	4	333875	1	STCK	MEMBRANZYLINDER TYP 30	
15	0	306657	1	STCK	MEMBRANFEDERSPEICHER-ZYLINDER	
15	1	306658	1	STCK	MEMBRANFEDERSPEICHER-ZYLINDER	
15	2	306659	1	STCK	MEMBRANFEDERSPEICHER-ZYL.	
16	0	302021	1	STCK	3/2-WEGEVENTIL	
17	0	77416	1	STCK	ANLENKUNG	

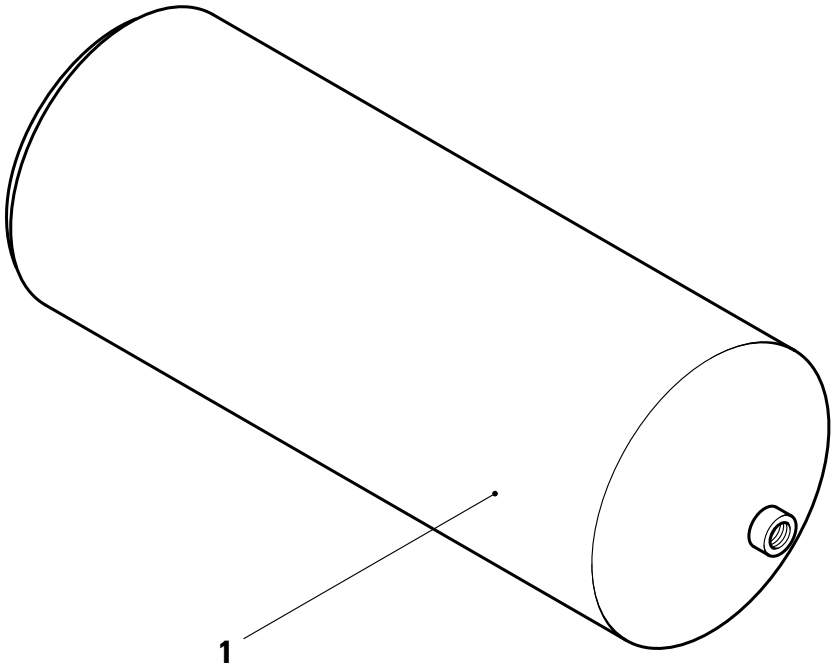
1

KÖGEL Fahrzeugwerke AG

Ersatzteilliste

DRUCKLUFTBEHÄLTER

-AUSWAHL-

Ident-Nr.: 800275
TOS-Nr.: 8989
Erstell-Datum: 16.06.1998

Pos.	Var.	Ident-Nr.	Menge	ME	Bezeichnung	Bemerkung
1	0	317940	1	STCK	DRUCKLUFTBEHÄLTER A 10L 206x355-12,5 BAR	
1	1	317941	1	STCK	DRUCKLUFTBEHÄLTER A 20L 206x660-12,5 BAR	
1	2	317942	1	STCK	DRUCKLUFTBEHÄLTER A 30L 246X 700-12,5BAR	
1	3	317943	1	STCK	DRUCKLUFTBEHÄLTER A 40L 276x745-12,5 BAR	
1	4	317944	1	STCK	DRUCKLUFTBEHÄLTER A 60L 310x880-12,5 BAR	
1	5	317945	1	STCK	DRUCKLUFTBEHÄLTER A 60L 396x565-12,5 BAR	
1	6	317946	1	STCK	DRUCKLUFTBEHÄLTER A 80L 396x730-12,5 BAR	
1	7	317947	1	STCK	DRUCKLUFTBEHÄLTER A 100L 396x900-12,5 BAR	
1	8	175760	1	STCK	DRUCKLUFTBEHÄLTER ALU B 20L 206X 694-10BAR	
1	9	175761	1	STCK	DRUCKLUFTBEHÄLTER ALU B 30L 246X 720-10BAR	
1	10	175762	1	STCK	DRUCKLUFTBEHÄLTER ALU B 40L 276X 766-10BAR	
1	11	175763	1	STCK	DRUCKLUFTBEHÄLTER ALU B 60L 310X 907-10BAR	
1	12	175764	1	STCK	DRUCKLUFTBEHÄLTER ALU B 60L 396X 590-10BAR	
1	13	175765	1	STCK	DRUCKLUFTBEHÄLTER ALU B 80L 396X 761-10BAR	

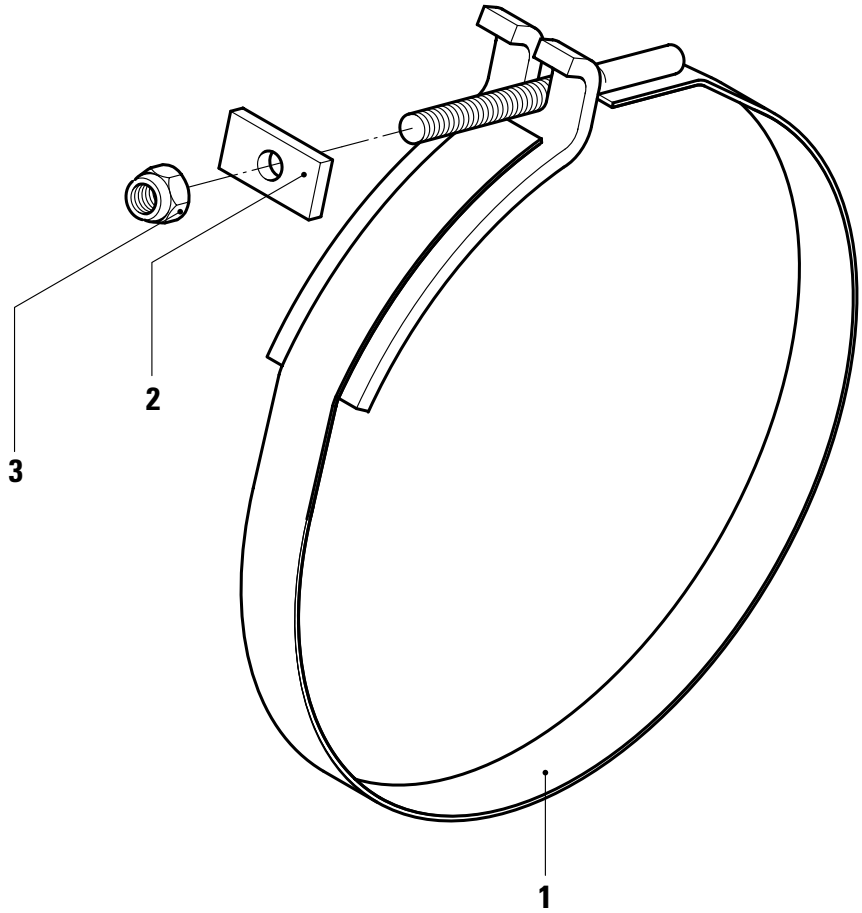
3
2
1

KÖGEL Fahrzeugwerke AG

Ersatzteilliste

SPANNBAND FÜR DRUCKLUFTBEHÄLTER

-AUSWAHL-

Ident-Nr.: 800276
TOS-Nr.: 8989
Erstell-Datum: 25.01.1999

Pos.	Var.	Ident-Nr.	Menge	ME	Bezeichnung
1	0	561950	1	STCK	SPANNBAND einschl.Pos.2 und 3
1	1	561949	1	STCK	SPANNBAND einschl.Pos.2 und 3
1	2	561948	1	STCK	SPANNBAND einschl.Pos.2 und 3
1	3	561947	1	STCK	SPANNBAND einschl.Pos.2 und 3
1	4	561953	1	STCK	SPANNBAND einschl.Pos.2 und 3
1	5	561952	1	STCK	SPANNBAND einschl.Pos.2 und 3
1	6	561951	1	STCK	SPANNBAND einschl.Pos.2 und 3
2	0	402216	1	STCK	PLATTE
3	0	73321	1	STCK	SECHSKANTMUTTER SELBSTSICHERND DIN 980 -V M 12 -8 -A3P

KÖGEL
Fahrzeugwerke AG

Fahrgestell

Kapitel 8

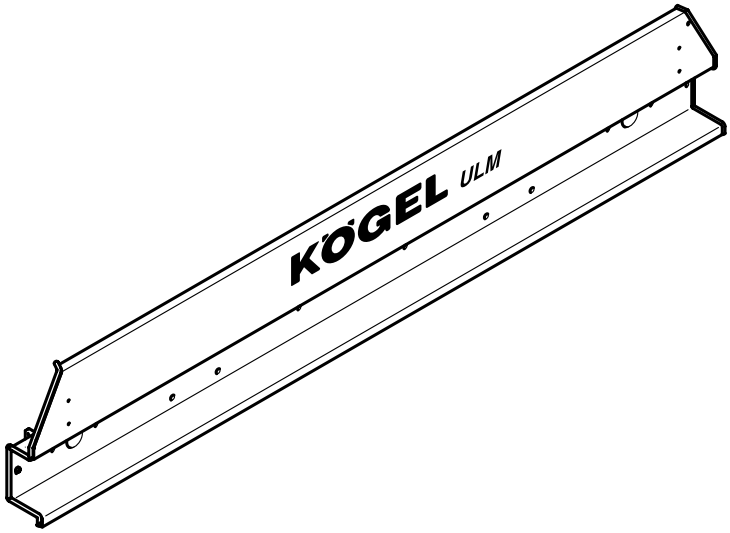

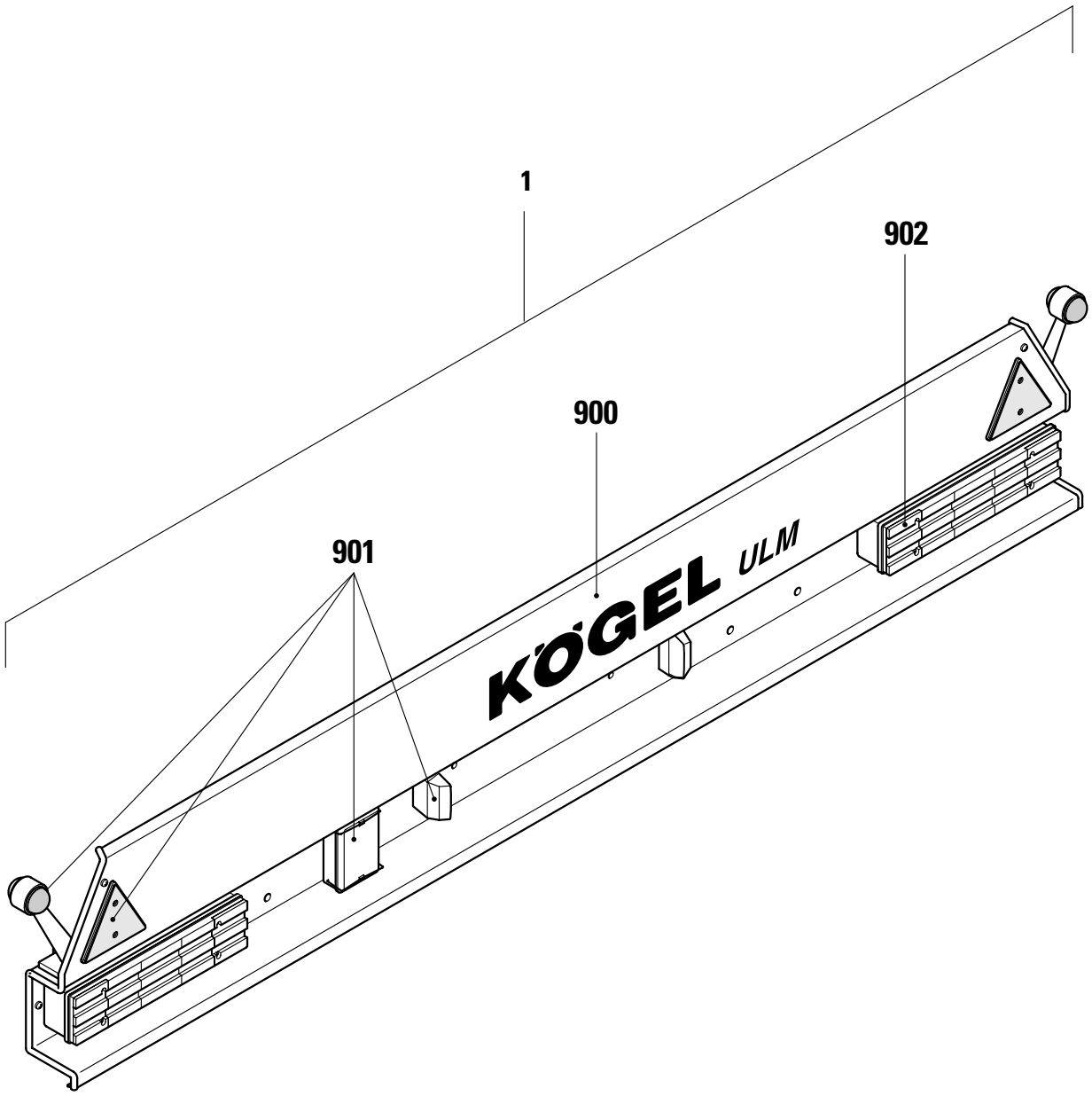
1
902
900
901
KÖGEL ULM

KÖGEL Fahrzeugwerke AG

Ersatzteilliste

EG-UNTERFAHRSCHUTZ

MIT BELEUCHTUNG

Ident-Nr.: 801243
TOS-Nr.: 8989
Erstell-Datum: 31.01.2001

Pos.	Var.	Ident-Nr.	Menge	ME	Bezeichnung
1	0	344979	1	STCK	EG-UNTERFAHRSCHUTZ KPL. VERPACKT weiß lackiert
900	0	80538	1	STCK	EG-UNTERFAHRSCHUTZ KPL. ohne Elektroteile
901	0	82799	1	STCK	ELEKTRIK-U.BELEUCHTUNGS-TEILE
902	0	82751	1	STCK	SECHSKAMMERLEUCHTE O.LEITUNG

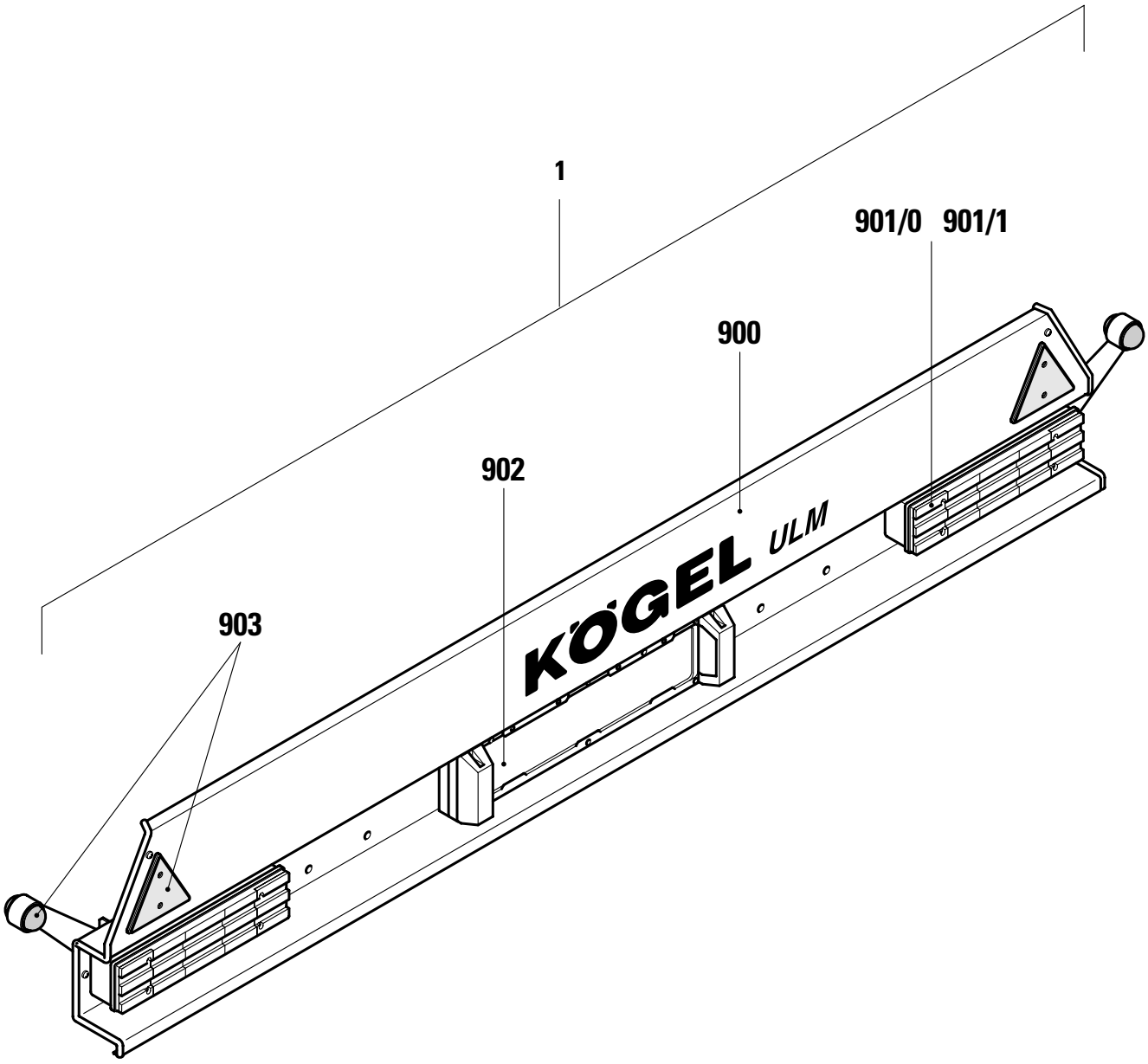
1
901/0
901/1
900
902
903
KÖGEL ULM

KÖGEL Fahrzeugwerke AG

Ersatzteilliste

EG-UNTERFAHRSCHUTZ

MIT BELEUCHTUNG

Ident-Nr.: 801244
TOS-Nr.: 8989
Erstell-Datum: 31.01.2001

Pos.	Var.	Ident-Nr.	Menge	ME	Bezeichnung
1	0	344091	1	STCK	EG-UNTERFAHRSCHUTZ KPL. VERPACKT mit Standard-Kombiverteiler weiß lackiert
900	0	82754	1	STCK	EG-UNTERFAHRSCHUTZ O.ELEKTROTEILE
901	0	80998	1	STCK	SIEBENKAMMERLEUCHTE M.LEITUNG
901	1	80999	1	STCK	SIEBENKAMMERLEUCHTE M.LEITUNG für GGVS
902	0	82753	1	STCK	KOMBIVERTEILER
903	0	82799	1	STCK	ELEKTRIK-U.BELEUCHTUNGS-TEILE

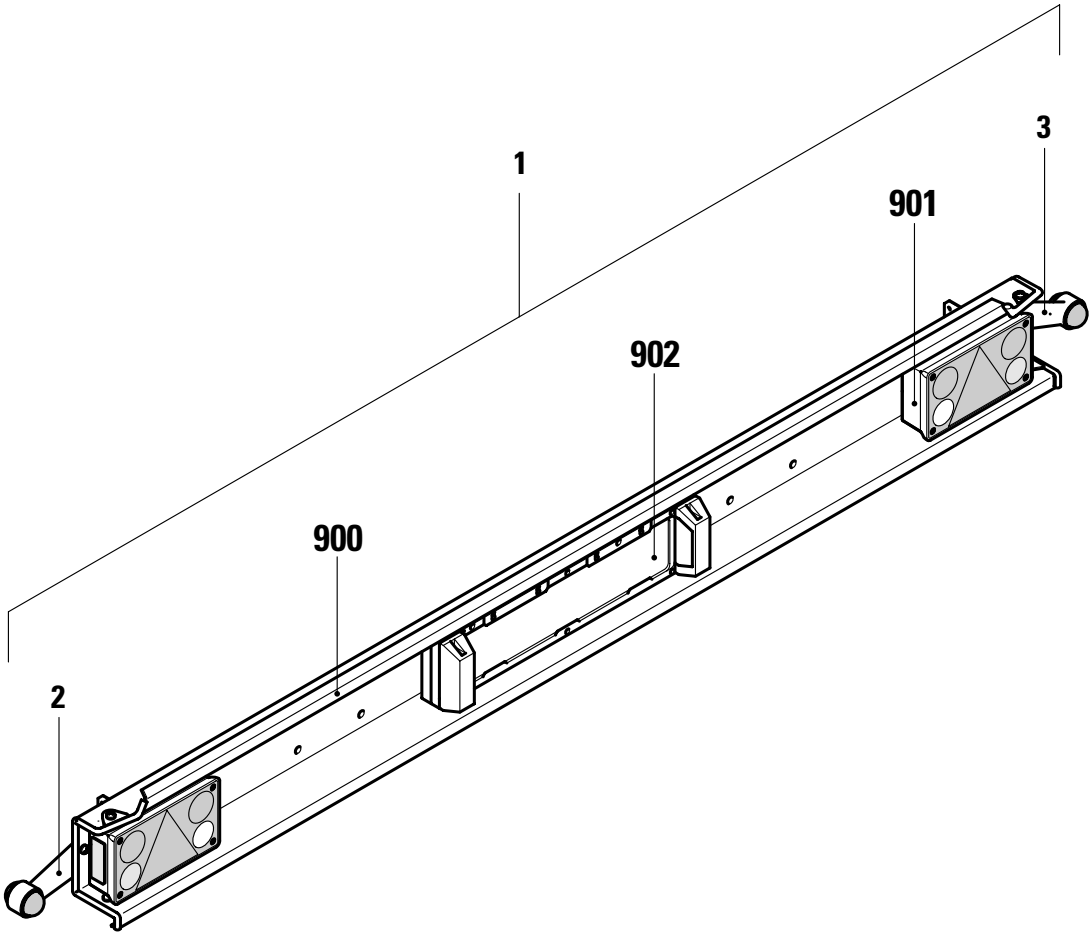
1
3
901
902
900
2

KÖGEL Fahrzeugwerke AG

Ersatzteilliste

EG-UNTERFAHRSCHUTZ KPL.

MIT BELEUCHTUNG

Ident-Nr.: 801246
TOS-Nr.: 8989
Erstell-Datum: 01.02.2001

Pos.	Var.	Ident-Nr.	Menge	ME	Bezeichnung
1	0	345476	1	STCK	EG-UNTERFAHRSCHUTZ KPL. VERPACKT mit Standard-Kombiverteiler weiß lackiert
2	0	333419	1	STCK	BRITAX-LEUCHTE LINKS F.U-SCHUTZ
3	0	333420	1	STCK	BRITAX-LEUCHTE RECHTS F.U-SCHUTZ
900	0	801245	1	STCK	EG-UNTERFAHRSCHUTZ KPL. ohne Beleuchtung
901	0	800464	1	STCK	VIERKAMMERLEUCHTE MIT LEITUNG
902	0	82753	1	STCK	KOMBIVERTEILER

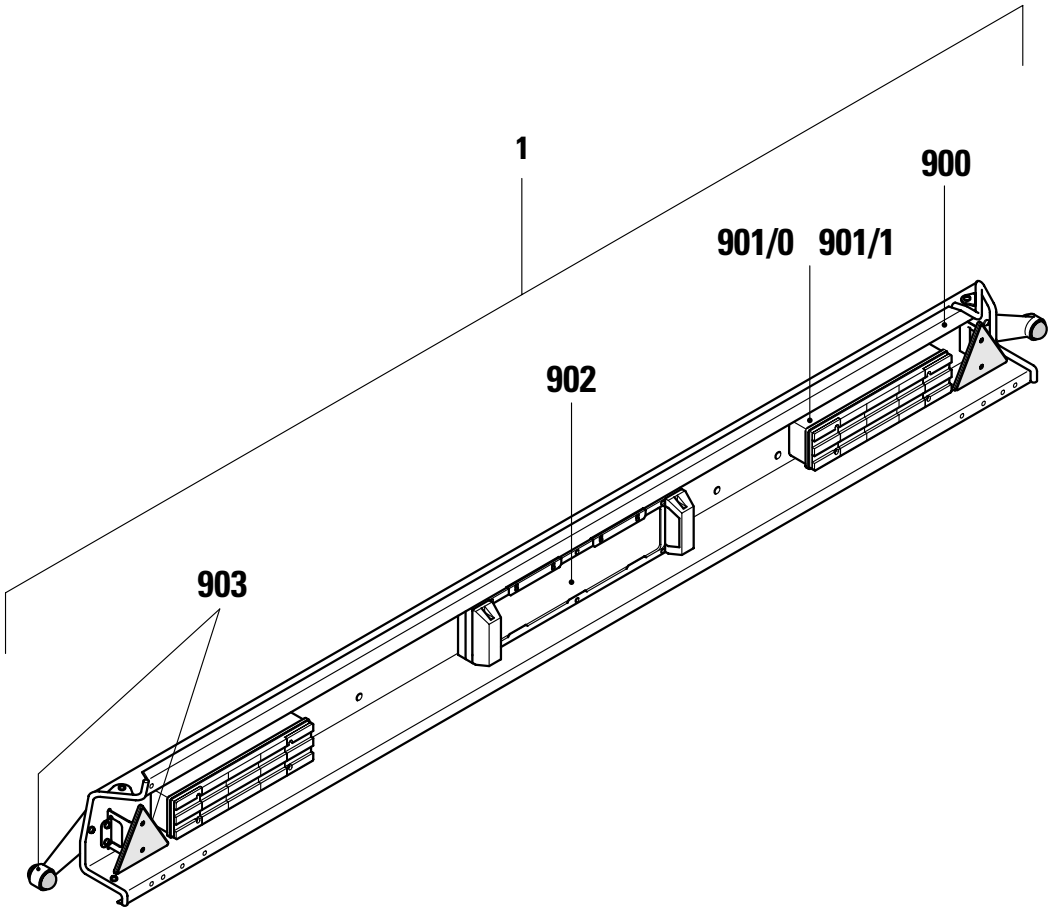
1
900
901/0
901/1
902
903

KÖGEL Fahrzeugwerke AG

Ersatzteilliste

EG-UNTERFAHRSCHUTZ KPL.

MIT BELEUCHTUNG

Ident-Nr.: 801248
TOS-Nr.: 8989
Erstell-Datum: 05.02.2001

Pos.	Var.	Ident-Nr.	Menge	ME	Bezeichnung
1	0	344980	1	STCK	EG-UNTERFAHRSCHUTZ KPL. VERPACKT weiß lackiert, mit Standard-Kombiverteiler
900	0	801247	1	STCK	EG-UNTERFAHRSCHUTZ ohne Beleuchtung
901	0	80998	1	STCK	SIEBENKAMMERLEUCHTE M.LEITUNG
901	1	80999	1	STCK	SIEBENKAMMERLEUCHTE M.LEITUNG für GGVS
902	0	82753	1	STCK	KOMBIVERTEILER
903	0	82799	1	STCK	ELEKTRIK-U.BELEUCHTUNGS-TEILE

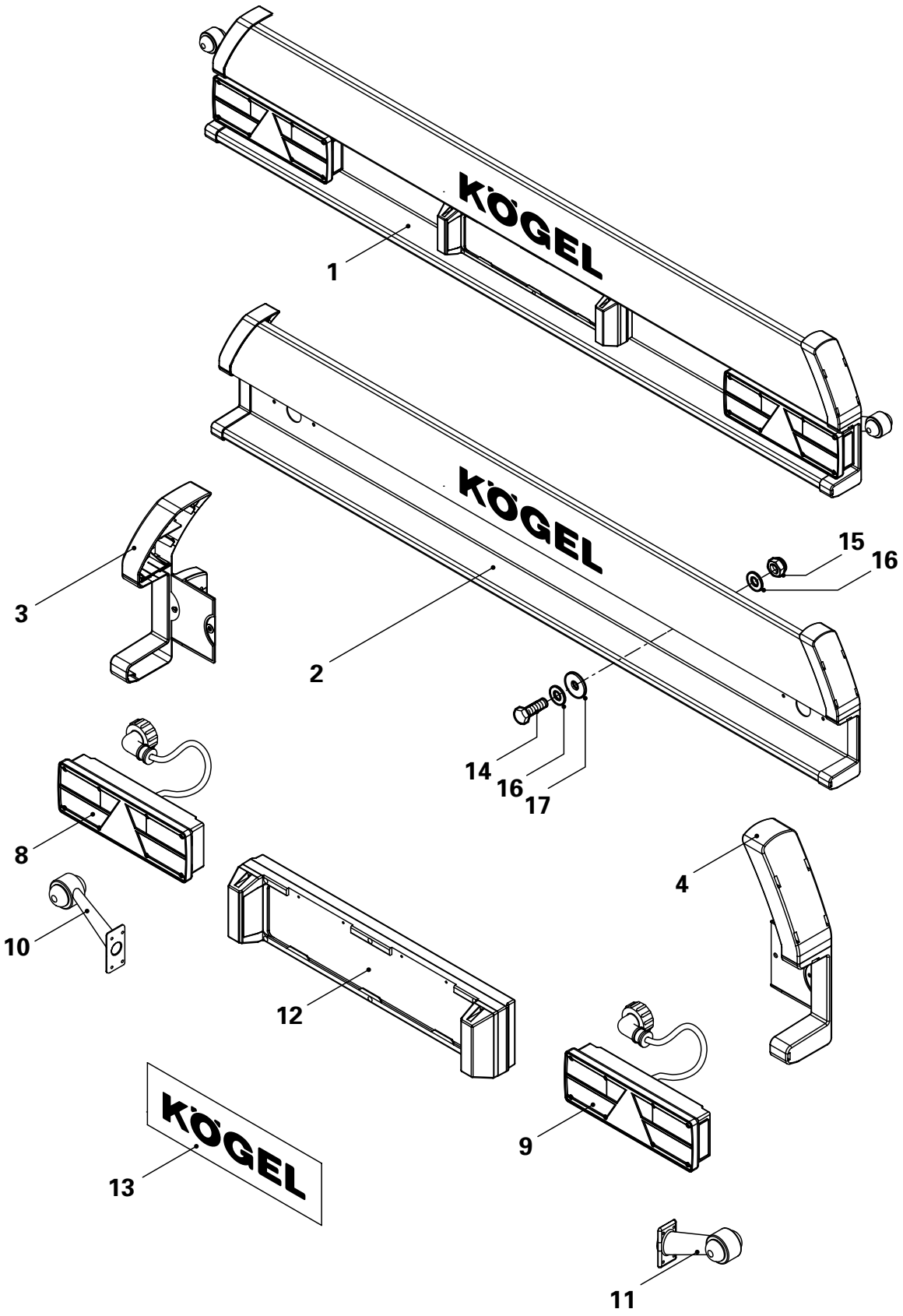
1
2
3
4
8
9
10
11
12
13
14
15
16
16
17
KÖGEL
KÖGEL
KÖGEL

KÖGEL Fahrzeugwerke AG

Ersatzteilliste

EG-UNTERFAHRSCHUTZ

MIT ELEKTROTEILE

Ident-Nr.: 801122
TOS-Nr.: 8989
Erstell-Datum: 02.03.2001

Pos.	Var.	Ident-Nr.	Menge	ME	Bezeichnung
1	0	69163	1	STCK	TCE UNTERFAHRSCHUTZ KPL. 2550 BR. weiss lackiert und inclusive Positionen 2 bis 13
1	1	69164	1	STCK	TCE UNTERFAHRSCHUTZ KPL. 2550 BR. Edelstahl und inclusive Positionen 2 bis 13
2	0	69165	1	STCK	UNTERFAHRSCHUTZ+KUNSTST-EINFASSNG weiss lackiert und inclusive Positionen 3,4 und 13
2	1	69166	1	STCK	UNTERFAHRSCHUTZ+KUNSTST-EINFASSNG Edelstahl und inclusive Positionen 3,4 und 13
3	0	69161	1	STCK	KUNSTSTOFF-EINFASSUNG KPL. LINKS
4	0	69162	1	STCK	KUNSTSTOFF-EINFASSUNG KPL. RECHTS
8	0	69064	1	STCK	7-KAMMERLEUCHTE M.DREIECKRSTR.LI.
9	0	69063	1	STCK	7-KAMMERLEUCHTE M.DREIECKRSTR.RE.
10	0	333419	1	STCK	BRITAX-LEUCHTE LINKS F.U-SCHUTZ
11	0	333420	1	STCK	BRITAX-LEUCHTE RECHTS F.U-SCHUTZ
12	0	250875	1	STCK	KOMBIVERTEILER FÜR TCE-ANLAGE
13	0	338354	1	STCK	FIRMENSCHILD
14	0	333146	4	STCK	SECHSKANTSCHRAUBE DIN 933 -M 12X 40-70 -A2-EDELS
15	0	305070	4	STCK	SECHSKANTMUTTER SELBSTSICHERND DIN 980 -V M 12 -70-A2-EDELS
16	0	333147	8	STCK	SCHEIBE DIN 9021 -A13,0 -A2-70
17	0	74122	4	STCK	KUNSTSTOFF-DISTANZSCHEIBE 40x13,0 HÖHE:3mm

KÖGEL
Fahrzeugwerke AG

Ersatzteilliste
EG-Unterfahrschutz ohne Elektroteile
aus Id.-Nr. 512219/20, 560759/60, 561074

82754 / 8989

Stand: 01.99
F / 8 Seite 2

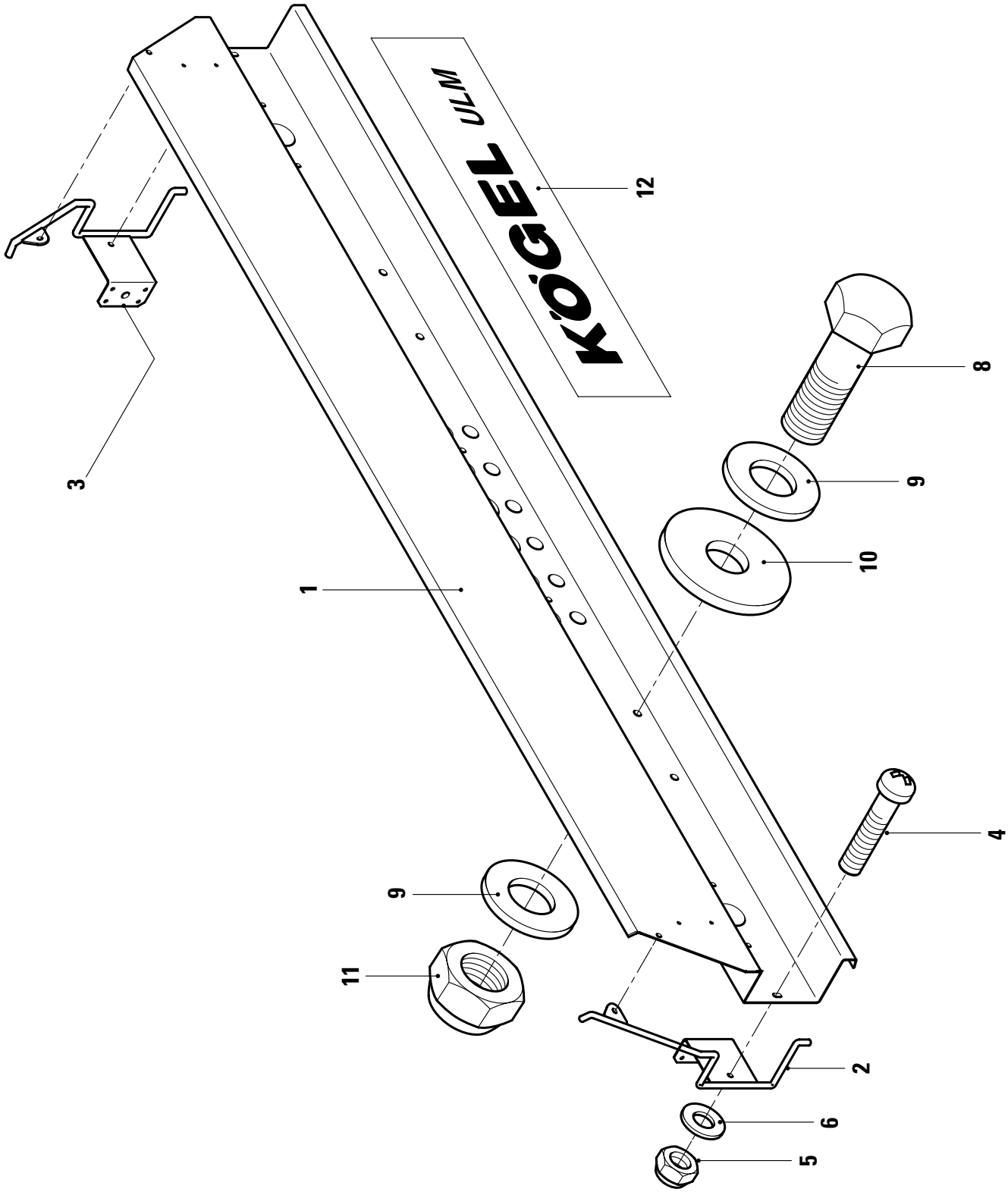

KÖGEL Fahrzeugwerke AG

Ersatzteilliste

EG-Unterfahrschutz o.Elektroteile

aus 512219/20,560759/60,561074

Ident-Nr.: 82754
TOS-Nr.: 8989
Erstell-Datum: 25.01.1999

Pos.	Var.	Ident-Nr.	Menge	ME	Bezeichnung
1	0	42135301	1	STCK	EG-UNTERFAHRSCHUTZPROFIL VERPACKT einschl.Pos. 2,3,4,5,6 und 12 Stahl, weiß lackiert
1	1	336858	1	STCK	EG-UNTERFAHRSCHUTZPROFIL VERPACKT einschl.Pos. 2,3,4,5,6 und 12 Edelstahl, geschliffen
1	2	336859	1	STCK	EG-UNTERFAHRSCHUTZPROFIL VERPACKT einschl.Pos. 2,3,4,5,6 und 12 Aluminium, weiß lackiert
1	3	336860	1	STCK	EG-UNTERFAHRSCHUTZ F. P10/P10V incl.Pos.:2,3,4,5,6 und 12 Edelstahl, geschliffen
1	4	337136	1	STCK	EG-UNTERFAHRSCHUTZ F. P10/P10V einschl.Pos. 2,3,4,5,6 und 12 Stahl, weiß lackiert
2	0	512216	1	STCK	SCHUTZBÜGEL KPL.FÜR UFE LINKS Stahl, weiß lackiert
2	1	562459	1	STCK	SCHUTZBÜGEL KPL.FÜR UFE LINKS Edelstahl
3	0	512217	1	STCK	SCHUTZBÜGEL KPL.FÜR UFE RECHTS Stahl, weiß lackiert
3	1	562460	1	STCK	SCHUTZBÜGEL KPL.FÜR UFE RECHTS Edelstahl
4	0	326622	6	STCK	LINSENSCHRAUBE MIT KREUZSCHLITZ DIN 7985 -M 6X 20-A2-EDELSTAHL
5	0	326623	6	STCK	SECHSKANTMUTTER SELBSTSICHERND DIN 980 -V M 6 -A2 EDELST
6	0	74069	12	STCK	SCHEIBE DIN 9021 -A 6,4 -A2-70
8	0	333146	4	STCK	SECHSKANTSCHRAUBE DIN 933-M12X 40-8.8 -A2-EDELSTAHL
9	0	333147	8	STCK	SCHEIBE DIN 9021 -A13,0 -A2-70
10	0	74122	4	STCK	KUNSTSTOFF-DISTANZSCHEIBE 40x13,0 HÖHE:3mm
11	0	305070	4	STCK	SECHSKANTMUTTER SELBSTSICHERND DIN 980 -V M 12 -A2 EDELST
12	0	175701	1	STCK	SCHRIFTZUG "KÖGEL ULM"

KÖGEL
Fahrzeugwerke AG

Ersatzteilliste
EG-Unterfahrschutz komplett ohne Elektroteile

80538 / 8989

Stand: 01.99
F / 8 Seite 4

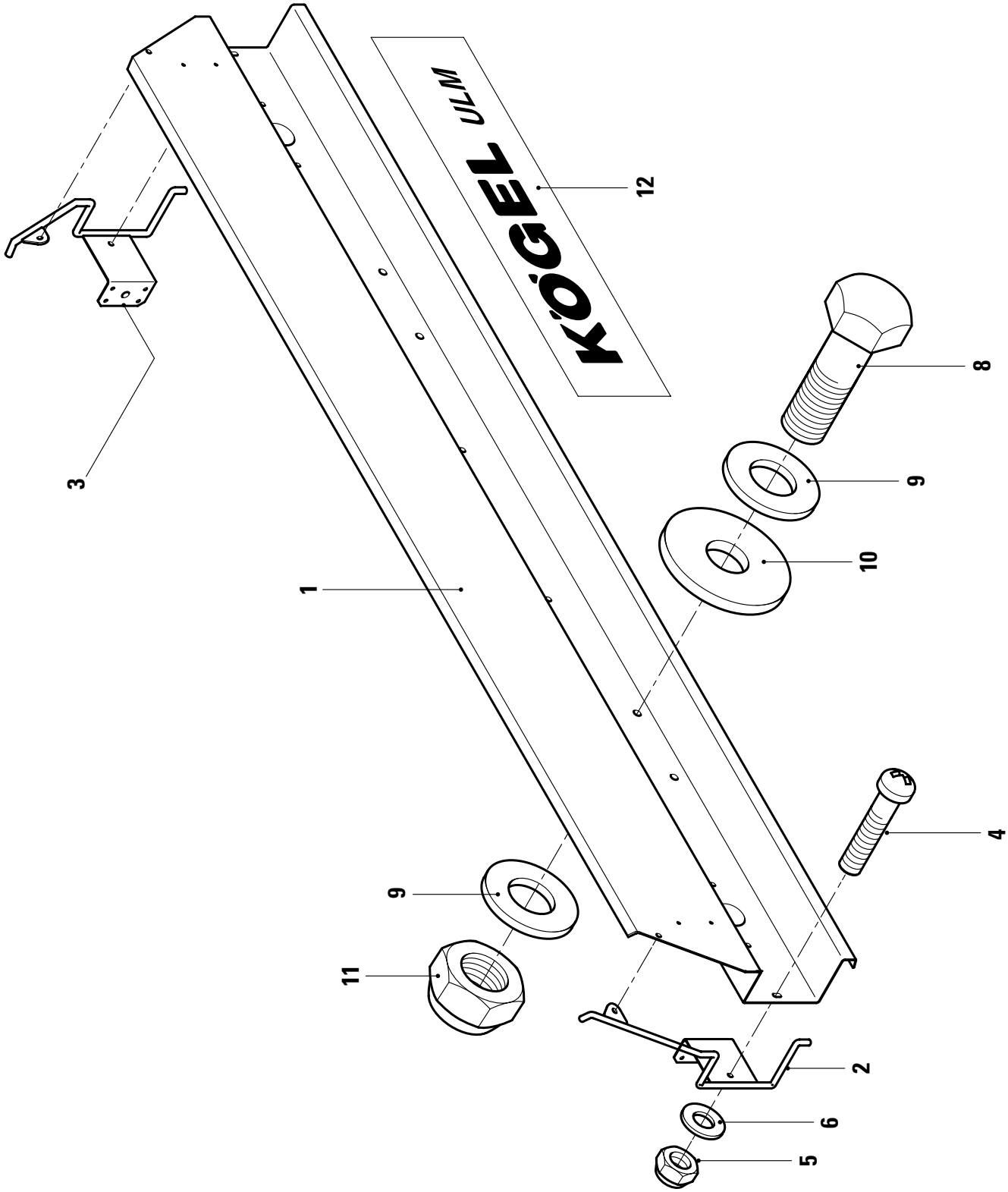

KÖGEL Fahrzeugwerke AG

Ersatzteilliste

EG-UNTERFAHRSCHUTZ KPL.

OHNE ELEKTROTEILE

Ident-Nr.: 80538
TOS-Nr.: 8989
Erstell-Datum: 25.01.1999

Pos.	Var.	Ident-Nr.	Menge	ME	Bezeichnung
1	0	26355101	1	STCK	EG-UNTERFAHRSCHUTZPROFIL VERPACKT einschl.Pos. 2,3,4,5,6 und 12 Stahl, weiß lackiert
1	1	337135	1	STCK	EG-UNTERFAHRSCHUTZPROFIL VERPACKT einschl.Pos. 2,3,4,5,6 und 12 Edelstahl, geschliffen
2	0	253041	1	STCK	BÜGEL KPL.LINKS SERIE
2	1	82787	1	STCK	BÜGEL KPL.LINKS EDELSTAHL
3	0	253042	1	STCK	BÜGEL KPL.RECHTS
3	1	82788	1	STCK	BÜGEL KPL.RECHTS EDELSTAHL
4	0	326622	6	STCK	LINSENSCHRAUBE MIT KREUZSCHLITZ DIN 7985 -M 6X 20-A2-EDELSTAHL
5	0	326623	6	STCK	SECHSKANTMUTTER SELBSTSICHERND DIN 980 -V M 6 -A2 EDELST
6	0	74069	12	STCK	SCHEIBE DIN 9021 -A 6,4 -A2-70
8	0	333146	4	STCK	SECHSKANTSCHRAUBE DIN 933-M12X 40-8.8 -A2-EDELSTAHL 6/12/16/3
9	0	333147	8	STCK	SCHEIBE DIN 9021 -A13,0 -A2-70
10	0	74122	4	STCK	KUNSTSTOFF-DISTANZSCHEIBE 40x13,0 HÖHE:3mm RÜCKPLATTE: SCHWARZ
11	0	305070	4	STCK	SECHSKANTMUTTER SELBSTSICHERND DIN 980 -V M 12 -A2 EDELST
12	0	175701	1	STCK	SCHRIFTZUG "KÖGEL ULM"

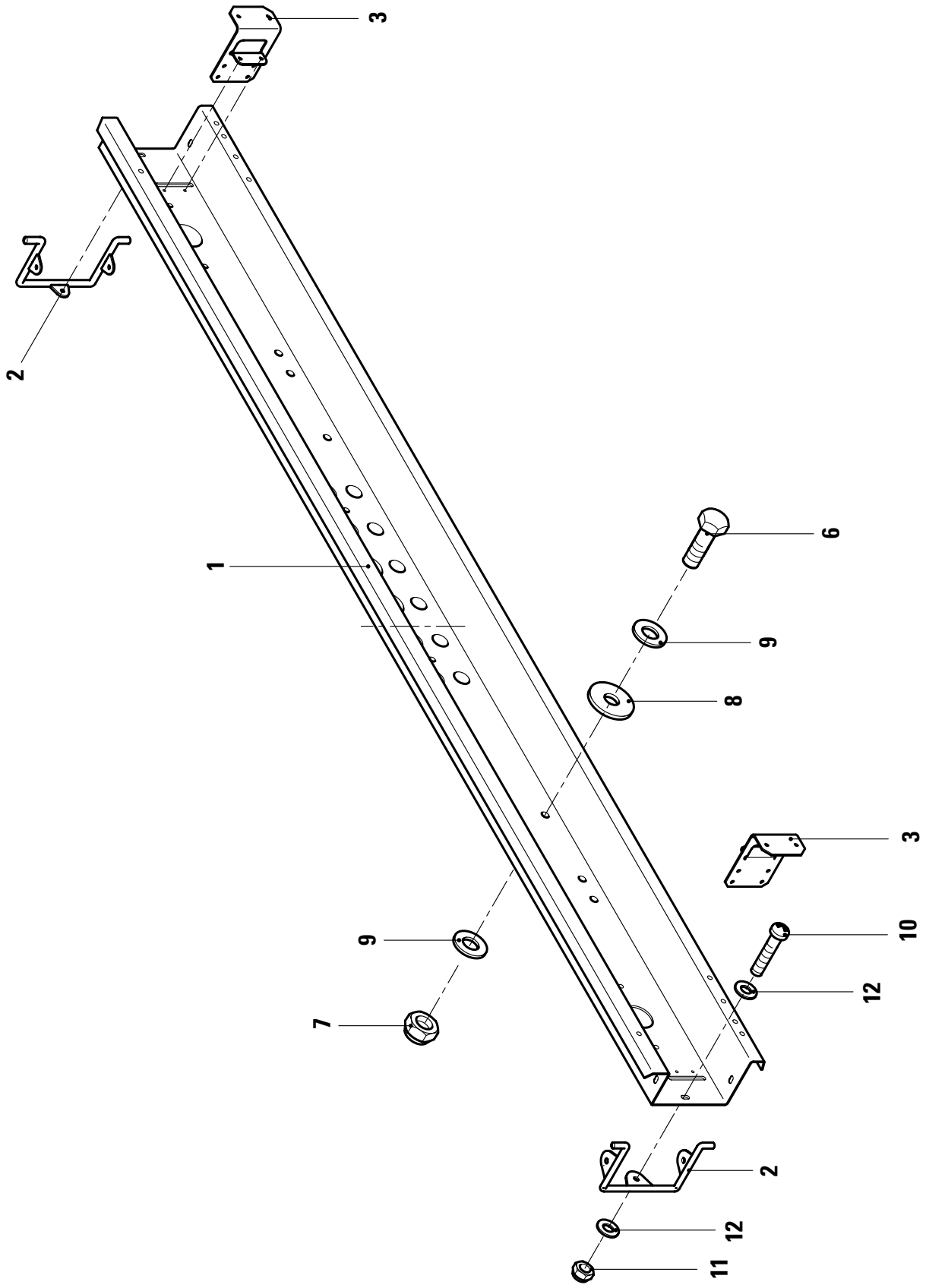
3
2
1
9
7
6
9
8
3
10
12
2
12
11

KÖGEL Fahrzeugwerke AG

Ersatzteilliste

EG-UNTERFAHRSCHUTZ O.ELEKTROTEILE

AUS IDNR.514599

Ident-Nr.: 800254
TOS-Nr.: 8989
Erstell-Datum: 15.06.1998

Pos.	Var.	Ident-Nr.	Menge	ME	Bezeichnung	Bemerkung
1	0	423591	1	STCK	EG-UNTERFAHRSCHUTZPROFIL 2420LG.	
2	0	514596	2	STCK	RAMM-ANFAHRSCHUTZ	
3	0	414442	2	STCK	Z-PROFIL HALTER	
6	0	333146	4	STCK	SECHSKANTSCHRAUBE DIN 933-M12X 40-8.8 -A2-EDELSTAHL	
7	0	305070	4	STCK	SECHSKANTMUTTER SELBSTSICHERND DIN 980 -V M 12 -A2 EDELST	
8	0	74122	4	STCK	KUNSTSTOFF-DISTANZSCHEIBE 40x13,0 HÖHE:3mm	
10	0	326622	6	STCK	LINSENSCHRAUBE MIT KREUZSCHLITZ DIN 7985 -M 6X 20-A2-EDELSTAHL	
11	0	326623	6	STCK	SECHSKANTMUTTER SELBSTSICHERND DIN 980 -V M 6 -A2 EDELST	
12	0	74069	12	STCK	SCHEIBE DIN 9021 -A 6,4 -A2-70	

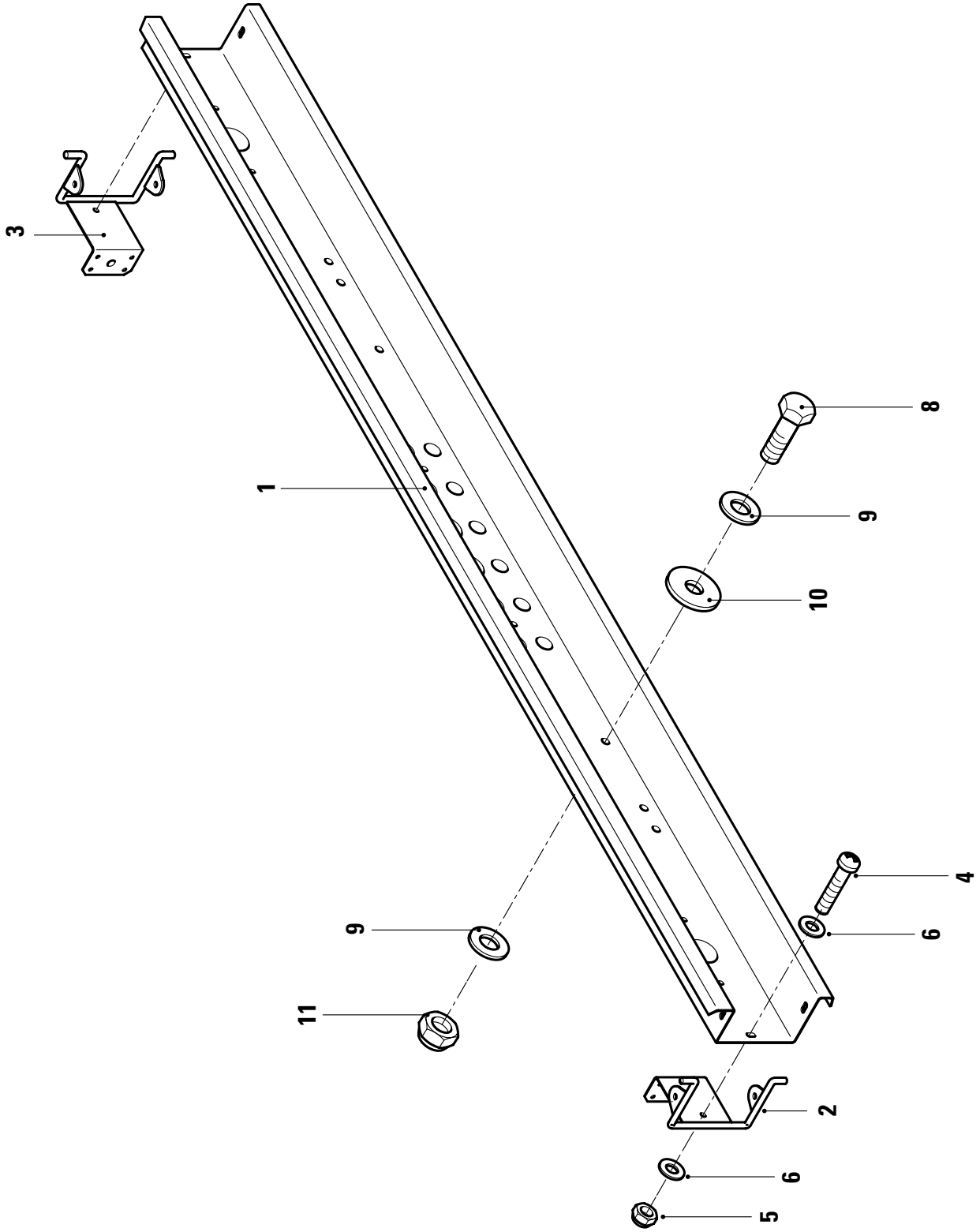
3
1
9
11
2
6
5
8
9
10
4
6

KÖGEL Fahrzeugwerke AG

Ersatzteilliste

EG-UNTERFAHRSCHUTZ O.ELEKTROTEILE

IDNR.532131 AUSFÜHRUNG-ESTERER

Ident-Nr.: 800255
TOS-Nr.: 8989
Erstell-Datum: 06.04.2000

Pos.	Var.	Ident-Nr.	Menge	ME	Bezeichnung
1	0	104793	1	STCK	EG-UNTERFAHRSCHUTZPROFIL 2420LG.
2	0	532128	1	STCK	SCHUTZBÜGEL KPL. links
3	0	532129	1	STCK	SCHUTZBÜGEL KPL. rechts
4	0	326622	6	STCK	LINSENSCHRAUBE MIT KREUZSCHLITZ DIN 7985 -M 6X 20-A2-EDELSTAHL
5	0	326623	6	STCK	SECHSKANTMUTTER SELBSTSICHERND DIN 980 -V M 6X -70-A2-EDELS
6	0	74069	12	STCK	SCHEIBE DIN 9021 -A 6,4 -A2-70
8	0	333146	4	STCK	SECHSKANTSCHRAUBE DIN 933 -M 12X 40-70 -A2-EDELS
9	0	333147	8	STCK	SCHEIBE DIN 9021 -A13,0 -A2-70
10	0	74122	4	STCK	KUNSTSTOFF-DISTANZSCHEIBE 40x13,0 HÖHE:3mm
11	0	305070	4	STCK	SECHSKANTMUTTER SELBSTSICHERND DIN 980 -V M 12 -70-A2-EDELS

KÖGEL Fahrzeugwerke AG

Ersatzteilliste
EG-Unterfahrschutz ohne Beleuchtung

801245 / 8989

Stand: 01.01
F / 8 Seite 10

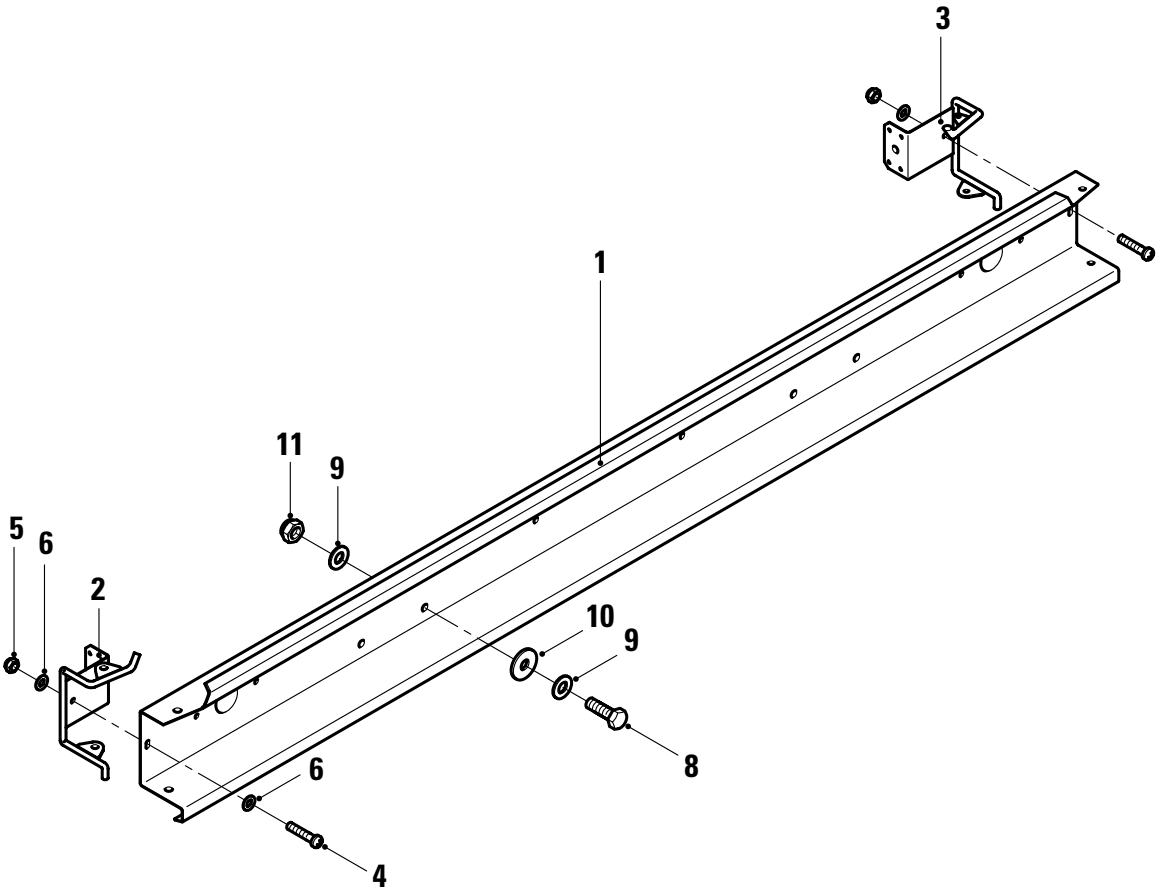

KÖGEL Fahrzeugwerke AG

Ersatzteilliste

EG-UNTERFAHRSCHUTZ KPL.

OHNE BELEUCHTUNG

Ident-Nr.: 801245
TOS-Nr.: 8989
Erstell-Datum: 01.02.2001

Pos.	Var.	Ident-Nr.	Menge	ME	Bezeichnung
1	0	345477	1	STCK	EG-UNTERFAHRSCHUTZPROFIL VERPACKT einschl.Pos. 2,3,4,5 und 6 Stahl, weiß lackiert
2	0	573896	1	STCK	RAMM-ANFAHRSCHUTZ LI.
3	0	573897	1	STCK	RAMM-ANFAHRSCHUTZ RE.
4	0	326622	6	STCK	LINSENSCHRAUBE MIT KREUZSCHLITZ DIN 7985 -M 6X 20-A2-EDELSTAHL
5	0	326623	6	STCK	SECHSKANTMUTTER SELBSTSICHERND DIN 980 -V M 6X -70-A2-EDELS
6	0	74069	12	STCK	SCHEIBE DIN 9021 -A 6,4 -A2-70
8	0	333146	4	STCK	SECHSKANTSCHRAUBE DIN 933 -M 12X 40-70 -A2-EDELS 6/12/16/3
9	0	333147	8	STCK	SCHEIBE DIN 9021 -A13,0 -A2-70
10	0	74122	4	STCK	KUNSTSTOFF-DISTANZSCHEIBE 40x13,0 HÖHE:3mm RÜCKPLATTE: SCHWARZ
11	0	305070	4	STCK	SECHSKANTMUTTER SELBSTSICHERND DIN 980 -V M 12 -70-A2-EDELS

KÖGEL Fahrzeugwerke AG

Ersatzteilliste
EG-Unterfahrschutz ohne Beleuchtung

801247 / 8989

Stand: 01.01
F / 8 Seite 12

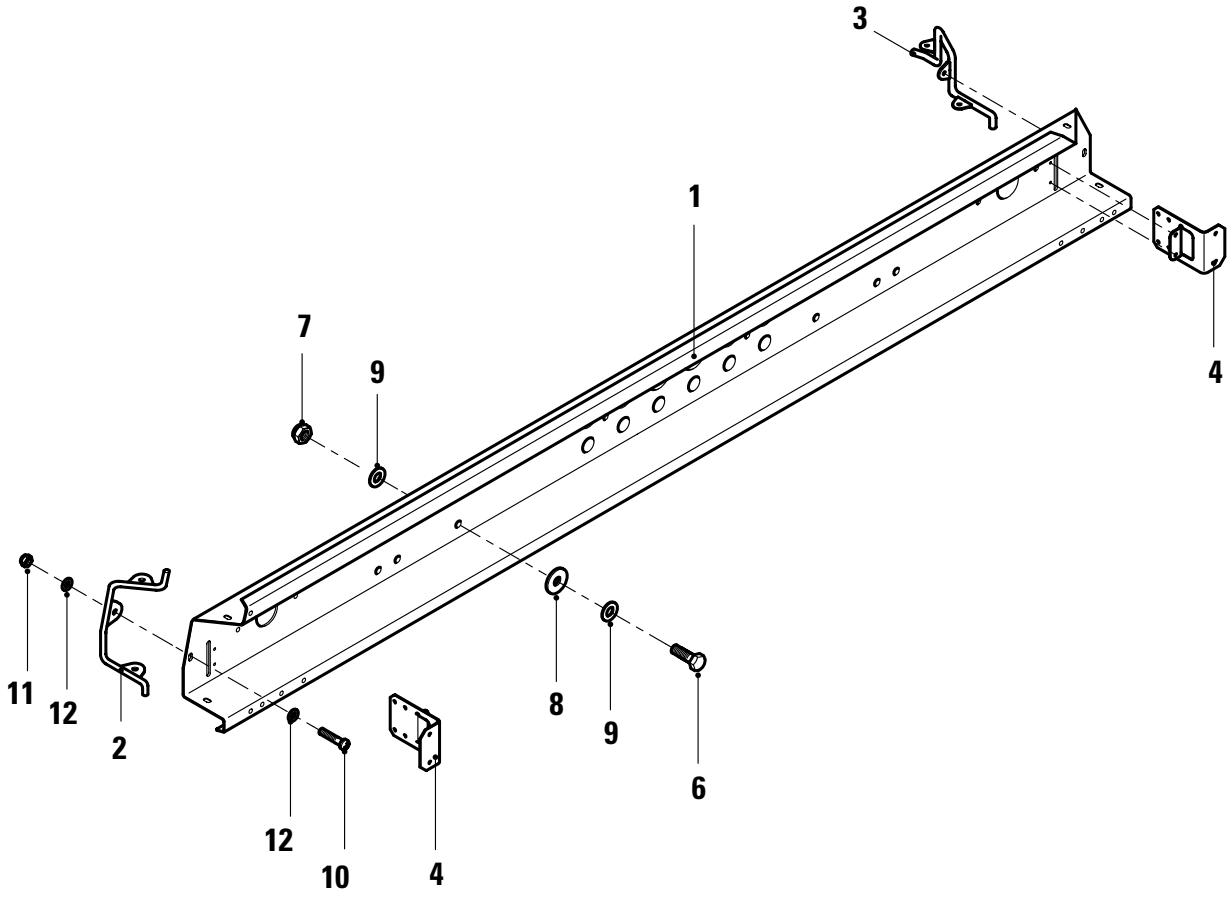

KÖGEL Fahrzeugwerke AG

Ersatzteilliste

EG-UNTERFAHRSCHUTZ

OHNE BELEUCHTUNG

Ident-Nr.: 801247
TOS-Nr.: 8989
Erstell-Datum: 05.02.2001

Pos.	Var.	Ident-Nr.	Menge	ME	Bezeichnung
1	0	344981	1	STCK	EG-UNTERFAHRSCHUTZPROFIL VERPACKT inclusive Pos.2,3,10,11 und 12 Stahl, weiß lackiert
2	0	566312	1	STCK	RAMM-ANFAHRSCHUTZ
3	0	566313	1	STCK	RAMM-ANFAHRSCHUTZ
4	0	414442	2	STCK	Z-PROFIL HALTER
6	0	333146	4	STCK	SECHSKANTSCHRAUBE DIN 933 -M 12X 40-70 -A2-EDELS
7	0	305070	4	STCK	SECHSKANTMUTTER SELBSTSICHERND DIN 980 -V M 12 -70-A2-EDELS
8	0	74122	4	STCK	KUNSTSTOFF-DISTANZSCHEIBE 40x13,0 HÖHE:3mm
9	0	333147	8	STCK	SCHEIBE DIN 9021 -A13,0 -A2-70
10	0	326622	6	STCK	LINSENSCHRAUBE MIT KREUZSCHLITZ DIN 7985 -M 6X 20-A2-EDELSTAHL
11	0	326623	6	STCK	SECHSKANTMUTTER SELBSTSICHERND DIN 980 -V M 6X -70-A2-EDELS
12	0	74069	12	STCK	SCHEIBE DIN 9021 -A 6,4 -A2-70

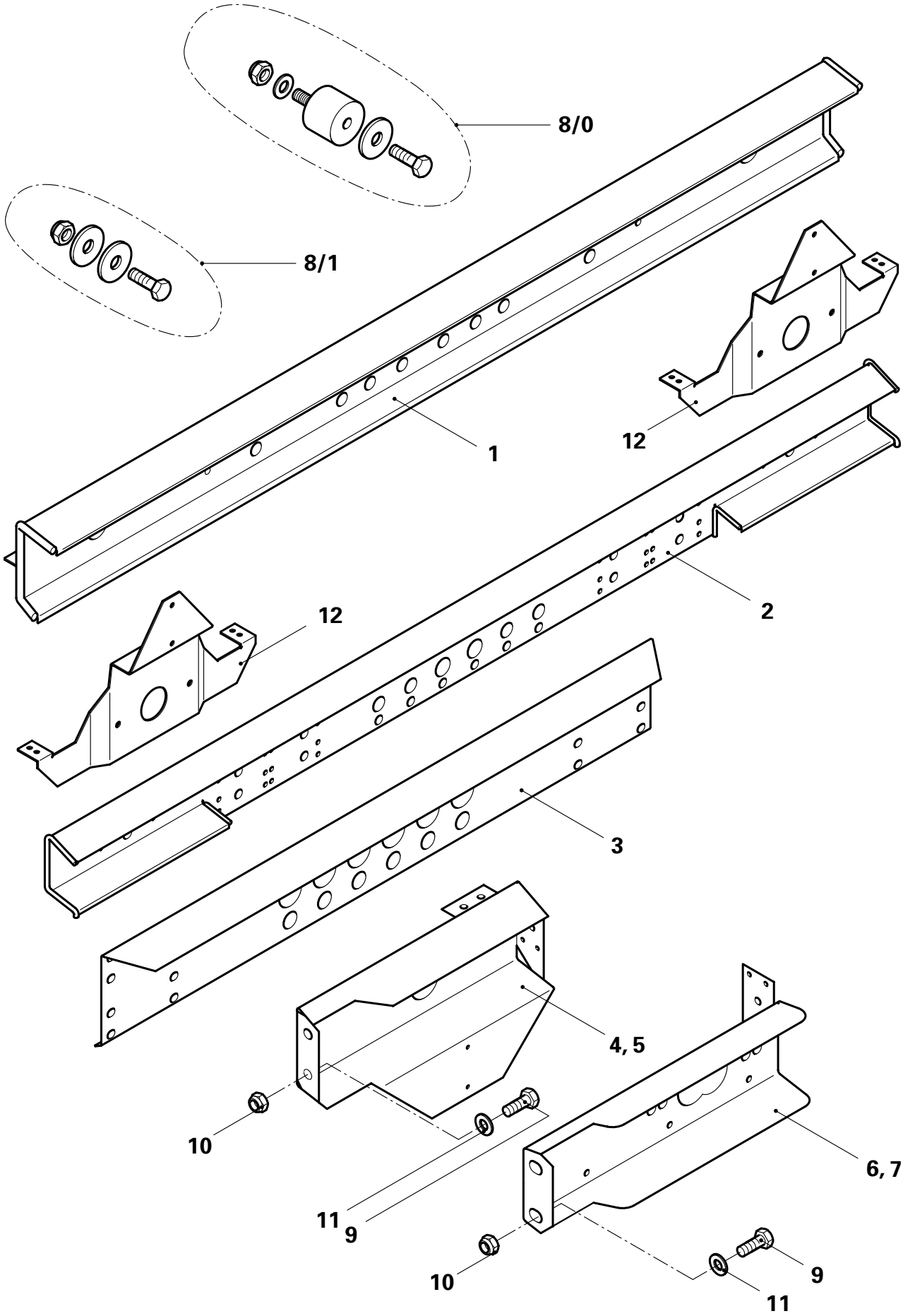
8/0
8/1
1
12
2
12
3
4, 5
10
11
9
6, 7
10
9
11

KÖGEL Fahrzeugwerke AG

Ersatzteilliste

BELEUCHTUNGSTRÄGER, KIPPER

Ident-Nr.: 800452
TOS-Nr.: 8989
Erstell-Datum: 06.04.2000

Pos.	Var.	Ident-Nr.	Menge	ME	Bezeichnung
1	0	513775	1	STCK	HALTER BELEUCHTSTRÄGER KPL. für Zentralachs- und 2/3-achs Kippanhänger
2	0	514542	1	STCK	ABSCHLUSSTRÄGER für Kippsattelanhänger
3	0	428630	1	STCK	Z-PROFIL ABSCHLUSSTRÄGER Mittelstück f. Kippsattelanhänger
4	0	560997	1	STCK	HALTER FÜR BELEUCHTUNG SK|SKM für Kippsattelanhänger, in Fahrtrichtung rechts
5	0	560998	1	STCK	HALTER FÜR BELEUCHTUNG SK|SKM für Kippsattelanhänger, in Fahrtrichtung links
6	0	564634	1	STCK	HALTER FÜR BELEUCHTUNG FÜR SK|SKM für Kippsattelanhänger, in Fahrtrichtung rechts
6	1	569421	1	STCK	HALTER FÜR BELEUCHTUNG SK|SKM für Kippsattelanhänger, in Fahrtrichtung rechts, Doppelbohrbild f.Leuchtenaufnahme
7	0	564633	1	STCK	HALTER FÜR BELEUCHTUNG FÜR SK|SKM für Kippsattelanhänger, in Fahrtrichtung links
7	1	569420	1	STCK	HALTER FÜR BELEUCHTUNG SK|SKM für Kippsattelanhänger, in Fahrtrichtung links, Doppelbohrbild f.Leuchtenaufnahme
8	0	293101	1	STCK	BEFEST.-SATZ GESCHRAUBT ELASTISCH für Tandemkippanhänger
8	1	512129	1	STCK	BEFEST.-SATZ GESCHRAUBT STARR für 2/3-Achs Kippanhänger
9	0	73022	2	STCK	SECHSKANTSCHRAUBE DIN 933 -M 12X 40-8.8 -A3P
10	0	73321	2	STCK	SECHSKANTMUTTER SELBSTSICHERND DIN 980 -V M 12 -8 -A3P
11	0	73338	2	STCK	SCHEIBE DIN 125 -A13,0-ST-A3P
12	0	418593	2	STCK	FLACHTEIL GEFORMT FÜR BELEUCHTUNG

KÖGEL
Fahrzeugwerke AG

Fahrgestell

Kapitel 9

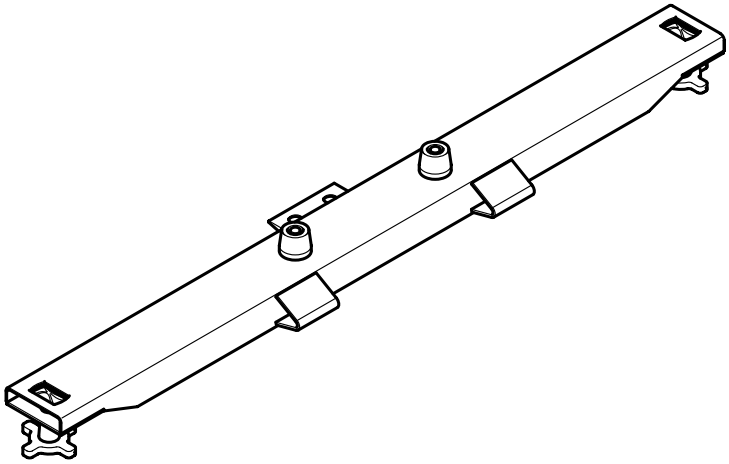

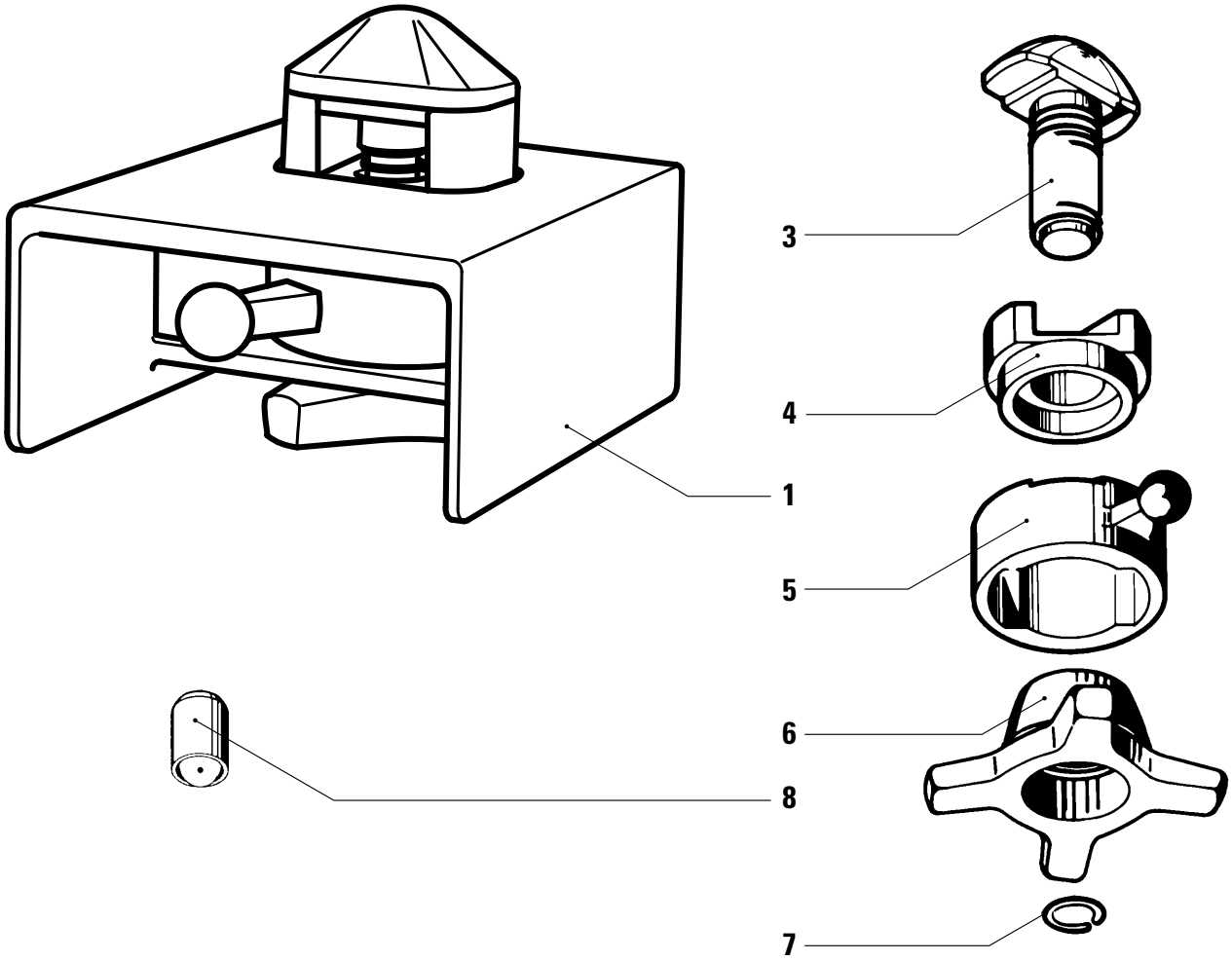
3
4
1
5
6
8
7

KÖGEL Fahrzeugwerke AG

Ersatzteilliste

CONTAINER-VERRIEGELUNG

IDENT-NR. 335155

Ident-Nr.: 82793
TOS-Nr.: 8989
Erstell-Datum: 25.10.2000

Pos.	Var.	Ident-Nr.	Menge	ME	Bezeichnung
1	0	335155	1	STCK	CONTAINER-VERRIEGELUNG TYP R 305 VAP
3	0	435178	1	STCK	DREHZAPFEN
4	0	435175	1	STCK	FÜHRUNGSBUCHSE
5	0	435176	1	STCK	NUTENBUCHSE
6	0	435177	1	STCK	SPANNMUTTER
7	0	436279	1	STCK	SICHERUNGSRING DRAHTDURCHMESSER D:4,5MM
8	0	186016	1	STCK	KUGELSICHERUNG

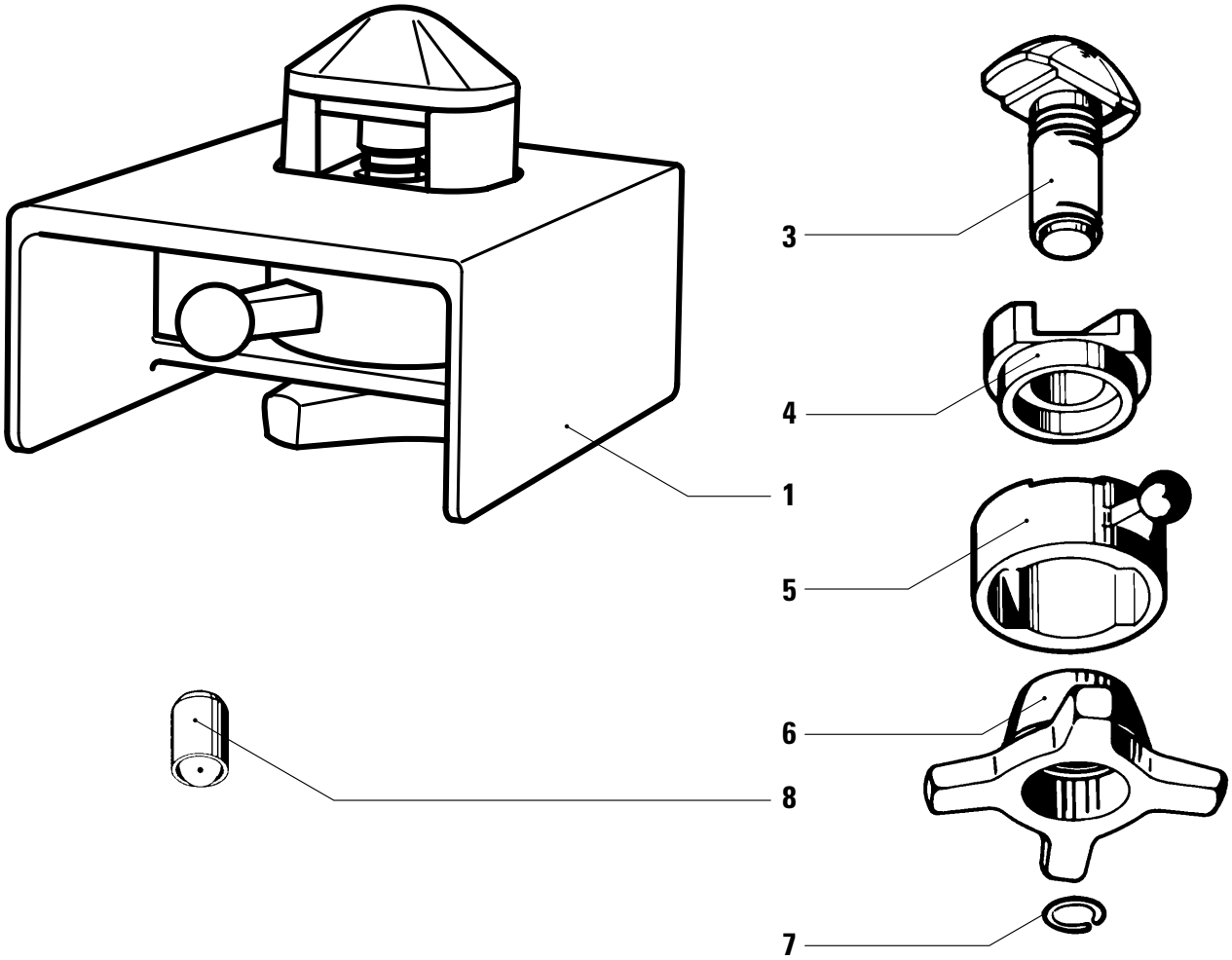
3
4
1
5
6
8
7

KÖGEL Fahrzeugwerke AG

Ersatzteilliste

CONTAINER-VERRIEGELUNG

IDENT-NR. 304756

Ident-Nr.: 186489
TOS-Nr.: 8989
Erstell-Datum: 15.06.1998

Pos.	Var.	Ident-Nr.	Menge	ME	Bezeichnung	Bemerkung
1	0	304756	1	STCK	CONTAINER-VERRIEGELUNG TYP R 316 VAP	
3	0	86264	1	STCK	DREHZAPFEN	
4	0	182754	1	STCK	FUEHRUNGSBUCHSE	
5	0	182755	1	STCK	NUTENBUCHSE	
6	0	86265	1	STCK	SPANNMUTTER	
7	0	86268	1	STCK	SICHERUNGSRING	
8	0	186016	1	STCK	KUGELSICHERUNG	

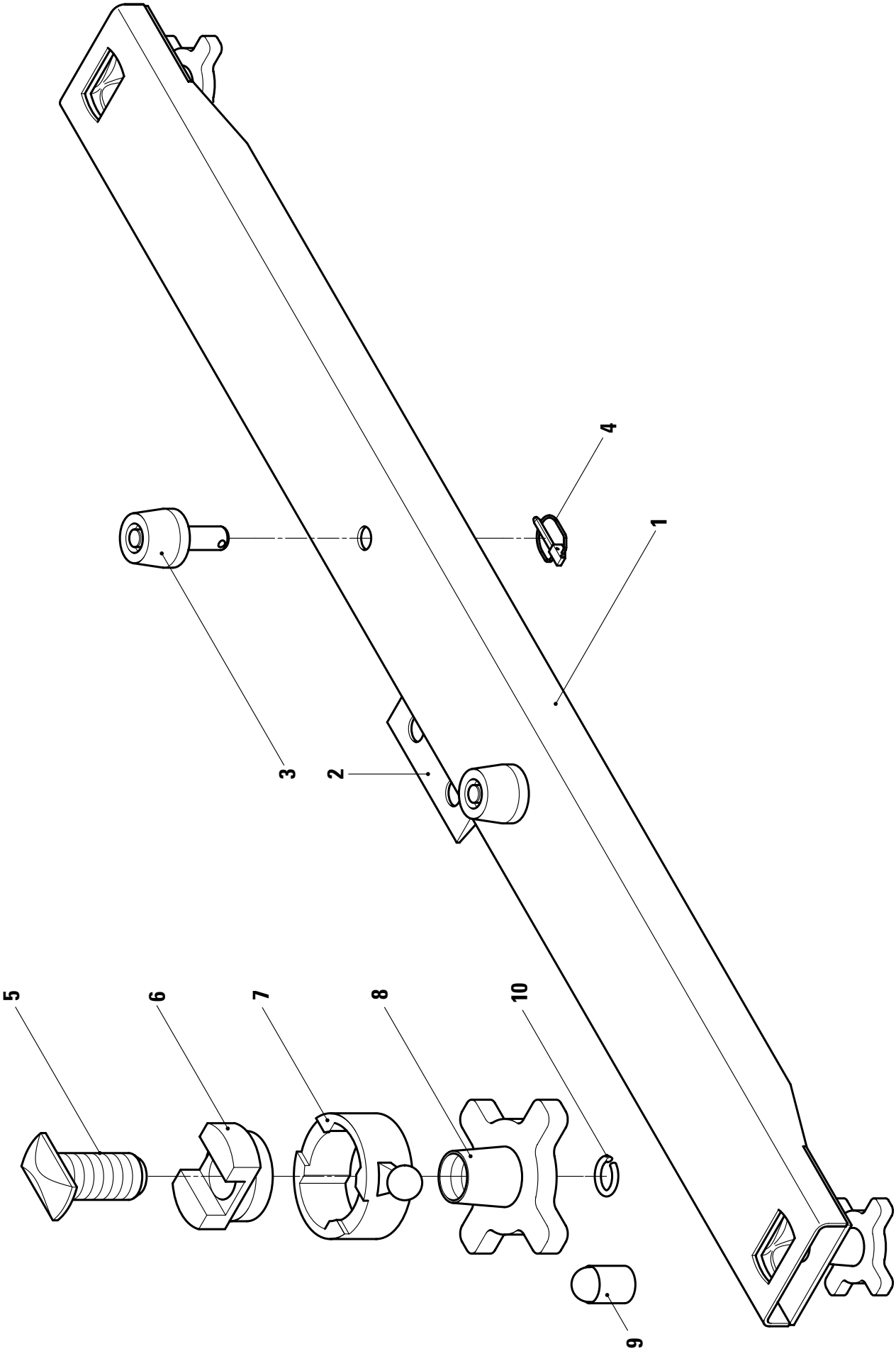
1
2
3
4
5
6
7
8
9
10

KÖGEL Fahrzeugwerke AG

Ersatzteilliste

CONTAINER-QUERTRÄGER BH:85MM

MIT EINWEISROLLEN

Ident-Nr.: 82970
TOS-Nr.: 8989
Erstell-Datum: 12.04.2001

Pos.	Var.	Ident-Nr.	Menge	ME	Bezeichnung
1	0	340609	1	STCK	CONT.-QUERTRÄGER O. BOHR. FÜR SML einschl.Pos. 2-10
2	0	329354	1	STCK	LEERHALTER FÜR EINWEISROLLEN
3	0	329350	2	STCK	EINWEISROLLE ER 85 ST
4	0	342804	2	STCK	KLAPPSTECKER DIN 11023 O. ÄHNLICH 12X55MM GELB VERZINKT
5	0	435178	2	STCK	DREHZAPFEN F.CONT.-VERRIEGELUNG
6	0	435175	2	STCK	FÜHRUNGSBUCHSE F.CONT.-VERRIEGEL.
7	0	435176	2	STCK	NUTENBUCHSE F.CONT.-VERRIEGELUNG
8	0	435177	2	STCK	SPANNMUTTER F.CONT.-VERRIEGELUNG
9	0	186016	2	STCK	KUGELSICHERUNG
10	0	436279	2	STCK	SICHERUNGSRING D:4,5MM 905.000.187 - SCHNEIDER

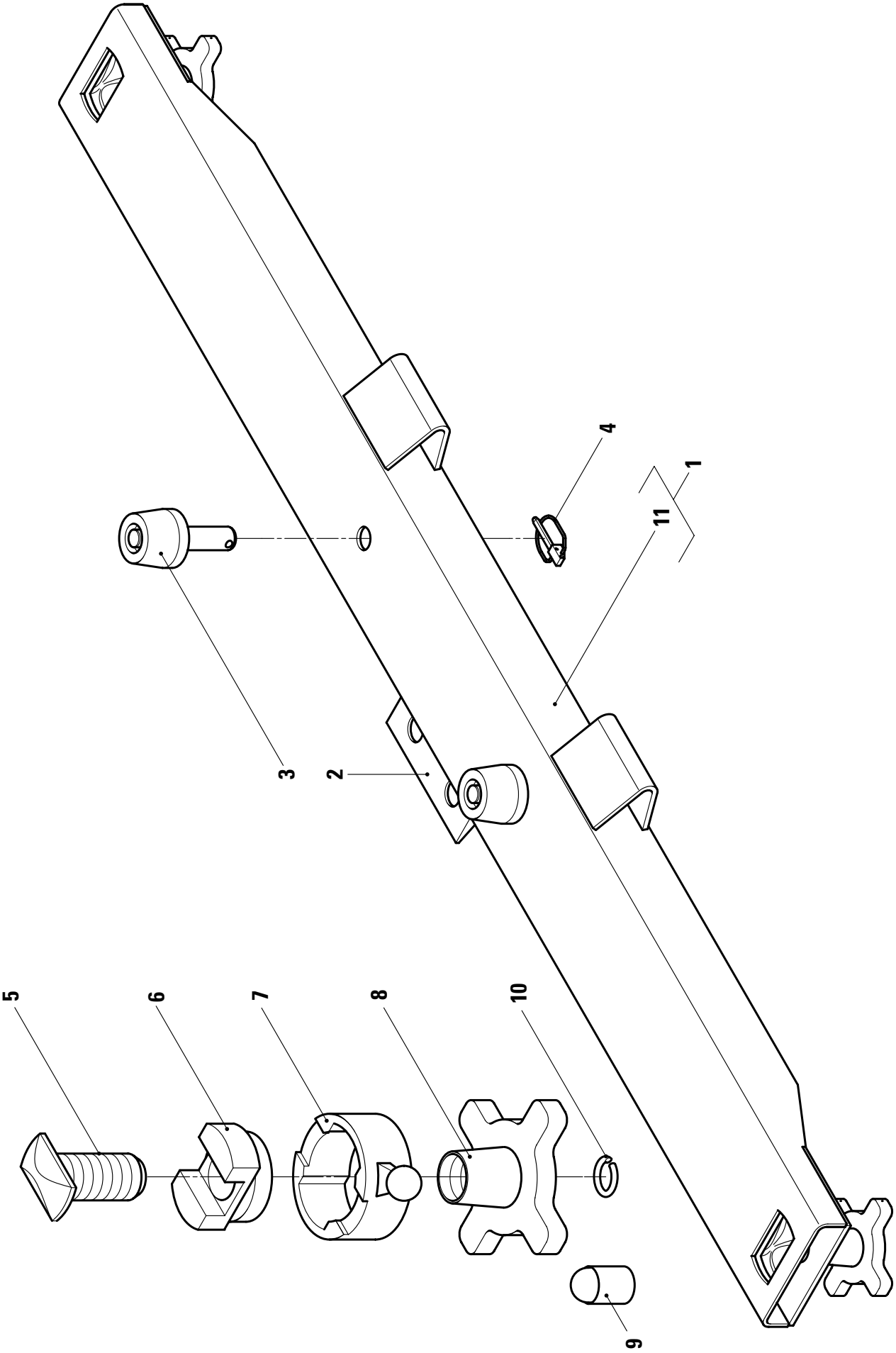
1
2
3
4
5
6
7
8
9
10
11

KÖGEL Fahrzeugwerke AG

Ersatzteilliste

CONTAINER-QUERTRÄGER BH:100MM

MIT EINWEISROLLEN

Ident-Nr.: 82948
TOS-Nr.: 8989
Erstell-Datum: 12.04.2001

Pos.	Var.	Ident-Nr.	Menge	ME	Bezeichnung
1	0	327536	1	STCK	CONTAINERHOLM MIT EINWEISROLLEN einschl.Pos. 2-11
2	0	329354	1	STCK	LEERHALTER FÜR EINWEISROLLEN
3	0	571498	2	STCK	EINWEISROLLE
4	0	342804	2	STCK	KLAPPSTECKER DIN 11023 O. ÄHNLICH 12X55MM GELB VERZINKT
5	0	435178	2	STCK	DREHZAPFEN F.CONT.-VERRIEGELUNG
6	0	435175	2	STCK	FÜHRUNGSBUCHSE F.CONT.-VERRIEGEL.
7	0	435176	2	STCK	NUTENBUCHSE F.CONT.-VERRIEGELUNG
8	0	435177	2	STCK	SPANNMUTTER F.CONT.-VERRIEGELUNG
9	0	186016	2	STCK	KUGELSICHERUNG
10	0	436279	2	STCK	SICHERUNGSRING D:4,5MM 905.000.187 - SCHNEIDER
11	0	801304	1	STCK	CONTAINER QUERTRÄGER

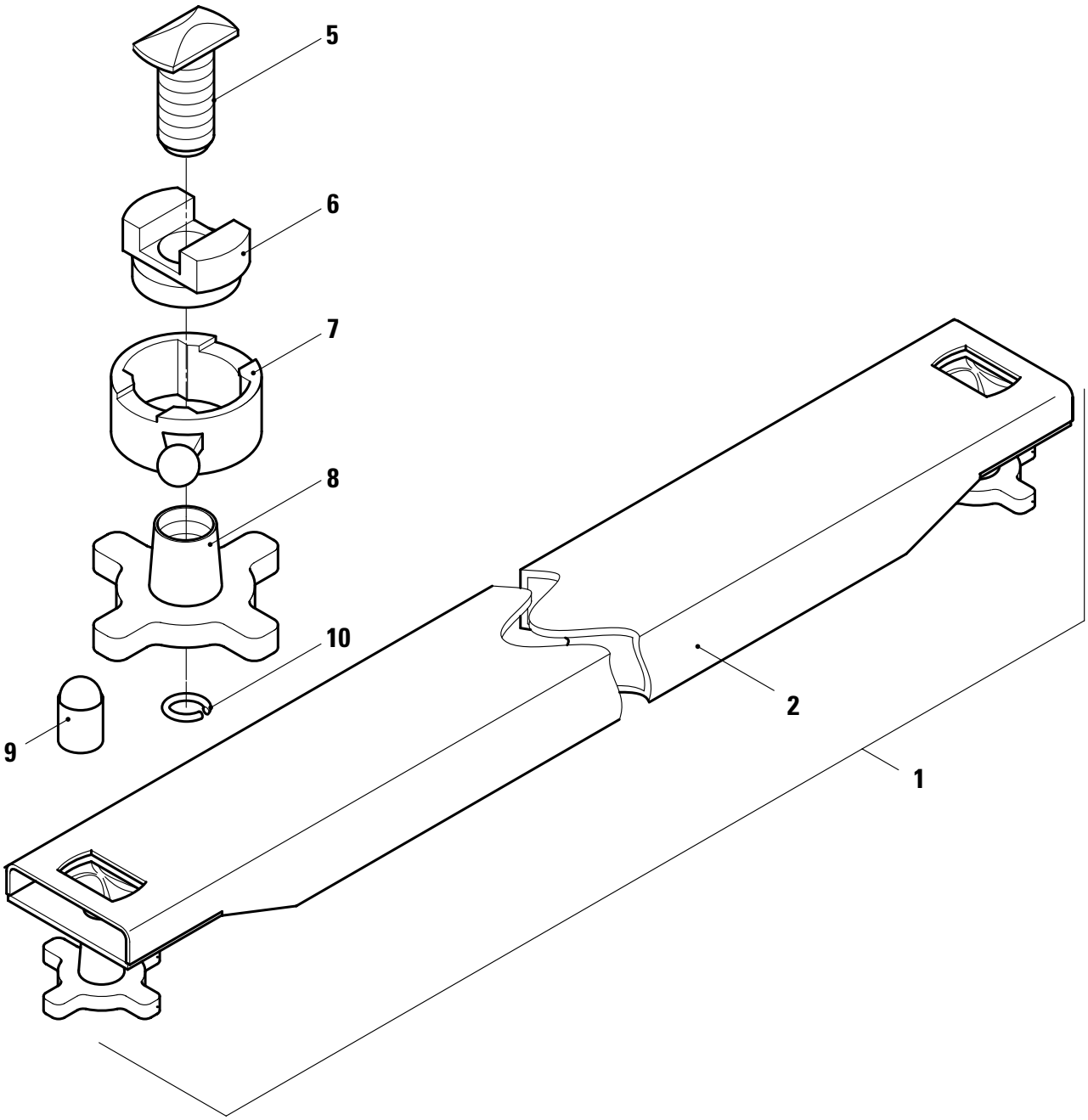
5
6
7
8
10
9
2
1

KÖGEL Fahrzeugwerke AG

Ersatzteilliste

CONTAINER-QUERTRÄGER BH:100MM

Ident-Nr.: 801305
TOS-Nr.: 8989
Erstell-Datum: 12.04.2001

Pos.	Var.	Ident-Nr.	Menge	ME	Bezeichnung
1	0	310743	1	STCK	CONT.-QUERTRÄGER O. BOHR.FÜR SMRL inclusive Pos.:2,5,6,7,8,9 und 10
2	0	801306	1	STCK	CONTAINER QUERTRÄGER
5	0	435178	2	STCK	DREHZAPFEN F.CONT.-VERRIEGELUNG
6	0	435175	2	STCK	FÜHRUNGSBUCHSE F.CONT.-VERRIEGEL.
7	0	435176	2	STCK	NUTENBUCHSE F.CONT.-VERRIEGELUNG
8	0	435177	2	STCK	SPANNMUTTER F.CONT.-VERRIEGELUNG
9	0	186016	2	STCK	KUGELSICHERUNG
10	0	436279	2	STCK	SICHERUNGSRING D:4,5MM 905.000.187 - SCHNEIDER

Ersatzteilliste
Endanschlag verstellbar für AWE
Ident-Nr. 560585

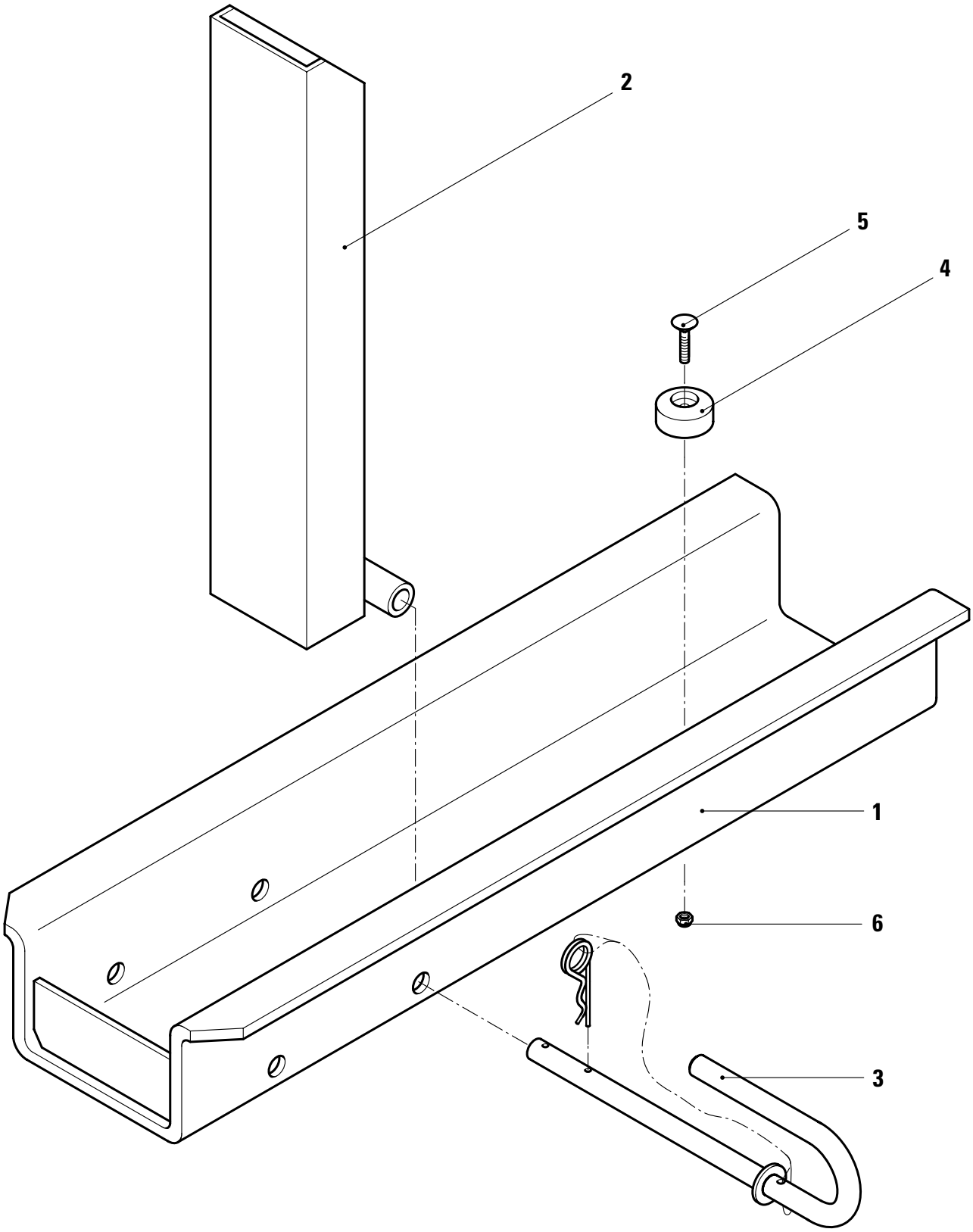

KÖGEL Fahrzeugwerke AG

Ersatzteilliste

ENDANSCHLAG VERSTELLBAR FÜR AWE

IDENT-NR.560585

Ident-Nr.: 82988
TOS-Nr.: 8989
Erstell-Datum: 15.06.1998

Pos.	Var.	Ident-Nr.	Menge	ME	Bezeichnung	Bemerkung
1	0	560584	1	STCK	HALTER FÜR ENDANSCHLAG	
2	0	291619	1	STCK	ANSCHLAG	
3	0	512162	1	STCK	BOLZEN	
4	0	79098	1	STCK	RUNDPUFFER	
5	0	73920	1	STCK	FLACHRUNDSCHRAUBE M. 4KT-ANSATZ DIN 603 -M 5X 25-4.6 -A2P	
6	0	73317	1	STCK	SECHSKANTMUTTER SELBSTSICHERND DIN 980 -V M 5 -8 -A2P	

KÖGEL
Fahrzeugwerke AG

Fahrgestell

Kapitel 10

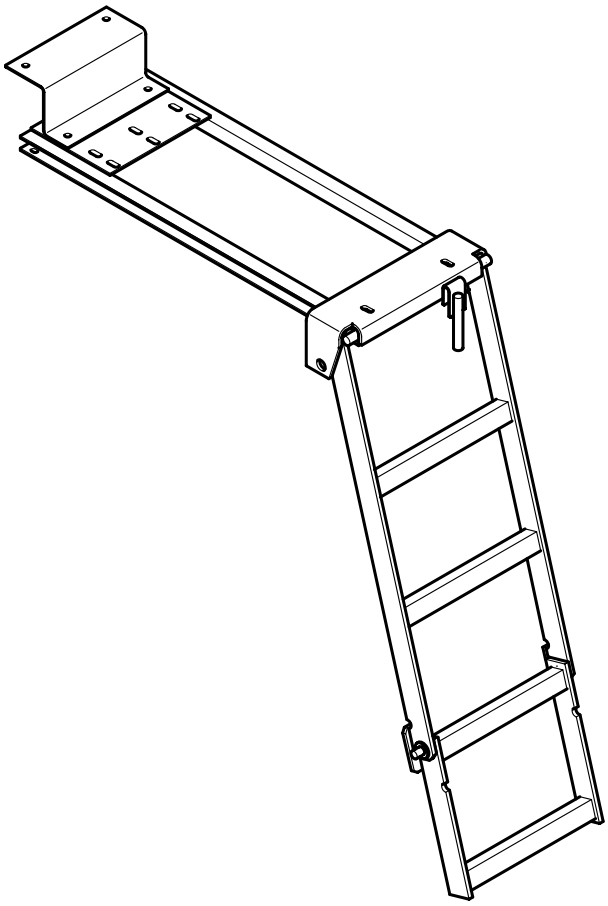

1
3

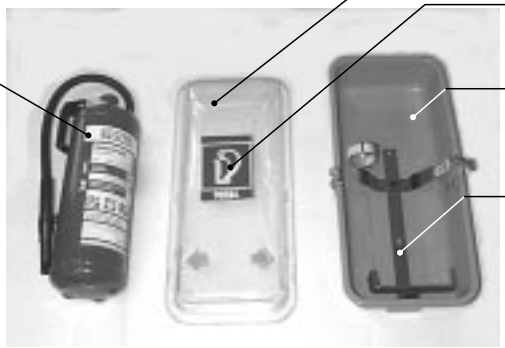
6
4
2
7
5

KÖGEL
Fahrzeugwerke AG

Ersatzteilliste

FEUERLÖSCHER

IDENT-NR.302918

Ident-Nr.: 82734
TOS-Nr.: 8989
Erstell-Datum: 06.04.2000

Pos.	Var.	Ident-Nr.	Menge	ME	Bezeichnung
1	0	302918	1	GARN	FEUERLÖSCHER-GARNITUR KPL. bestehend aus den Positionen 2,3,4 und 5.
2	0	302907	1	STCK	FEUERLÖSCHER
3	0	302909	1	STCK	HAUBE AVUS 02 bestehend aus den Positionen 6 und 7
4	0	302910	1	STCK	F-SCHILD
5	0	302908	1	STCK	KFZ.-AUFHÄNGER
6	0	185824	1	STCK	ERSATZOBERTEIL F. AVUS 02
7	0	800352	1	STCK	UNTERTEIL FÜR AVUS 02

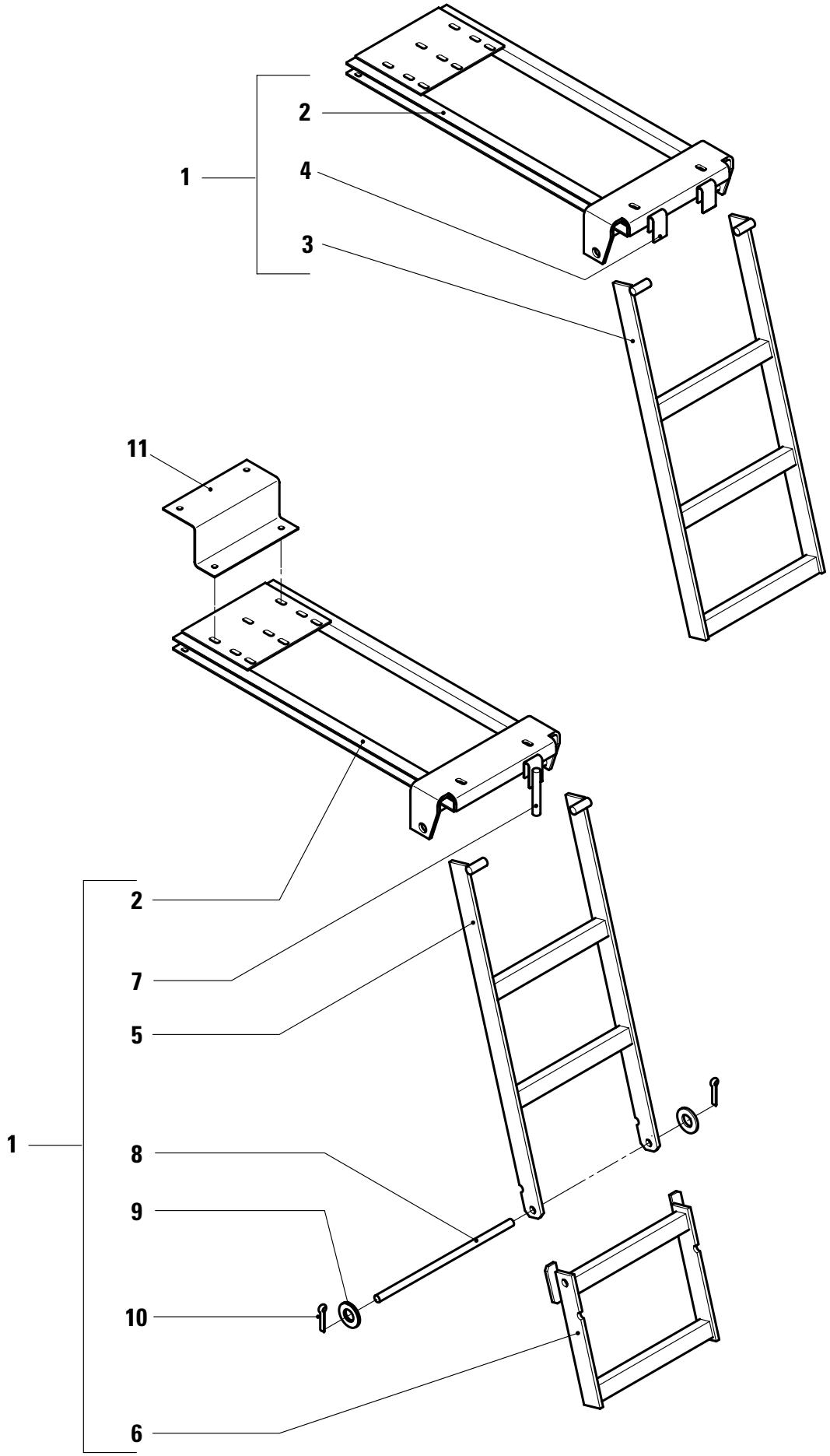
1
2
4
3
11
2
7
5
1
8
9
10
6

KÖGEL Fahrzeugwerke AG

Ersatzteilliste

AUFSTIEGSLEITER AUSZIEHBAR

Ident-Nr.: 82848
TOS-Nr.: 8989
Erstell-Datum: 26.01.2001

Pos.	Var.	Ident-Nr.	Menge	ME	Bezeichnung
1	0	513230	1	STCK	AUFSTIEGSLEITER, KPL. Anbau nur hinten möglich 670mm, ausziehbar incl.Pos.2, 3 und 4
1	1	513456	1	STCK	AUFSTIEGSLEITER, KPL. Anbau nur hinten möglich, 670mm, ausziehbar, mit Klappteil incl.Pos.2,5,6,7,8,9 und 10
1	2	513442	1	STCK	AUFSTIEGSLEITER, KPL. Anbau seitlich und hinten möglich 570mm,ausziehbar incl.Pos.2,3 und 4
2	0	513247	1	STCK	LAGERUNG FÜR AUSZIEHLEITER 670MM
2	1	513443	1	STCK	LAGERUNG FÜR AUSZIEHLEITER 570MM
3	0	513416	1	STCK	AUFSTIEGSLEITER 670MM
3	1	513444	1	STCK	AUFSTIEGSLEITER 570MM
4	0	517838	1	STCK	DREHRIEGEL-VERSCHLUSS KPL.
5	0	513459	1	STCK	AUFSTIEGSLEITER-OBERTEIL
6	0	513460	1	STCK	AUFSTIEGSLEITER-KLAPPTEIL
7	0	566607	1	STCK	DREHRIEGEL-VERSCHLUSS KPL.
8	0	423296	1	STCK	RUND, BOLZEN FEUERVERZINKT
9	0	73337	1	STCK	SCHEIBE DIN 125 -A10,5-ST-DAC
10	0	183267	1	STCK	SPLINT DIN 94 - 8,0 X 100-ST -A3P
11	0	533640	1	STCK	KONSOLE

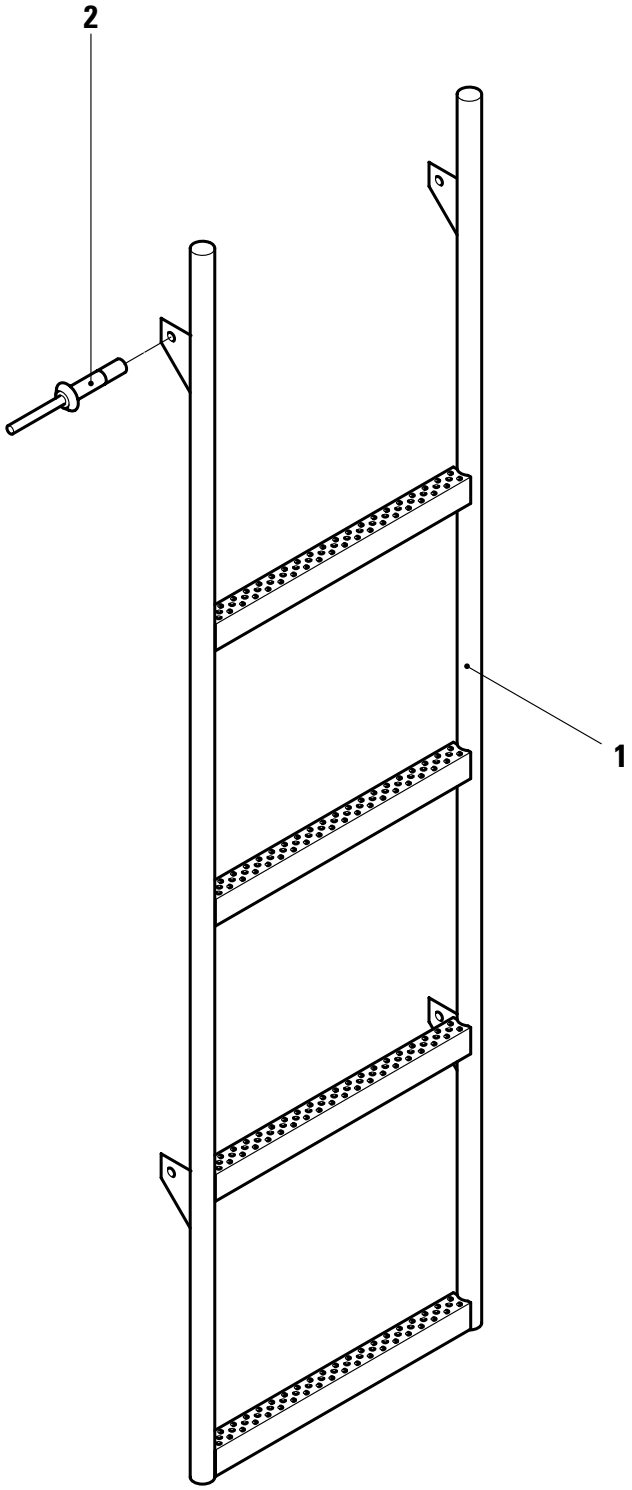
2
1

KÖGEL Fahrzeugwerke AG

Ersatzteilliste

AUFSTIEGSLEITER 3-S-KIPPSATTELANH

IDENT-NR. 517605

Ident-Nr.: 800380
TOS-Nr.: 8989
Erstell-Datum: 06.04.2000

Pos.	Var.	Ident-Nr.	Menge	ME	Bezeichnung
1	0	517605	1	STCK	AUFSTIEGSLEITER
2	0	315588	4	STCK	BLINDNIET FLACHKOPF "MAGNA LOK" 9,8X 21,2-AL -AL - 3,0-14,2

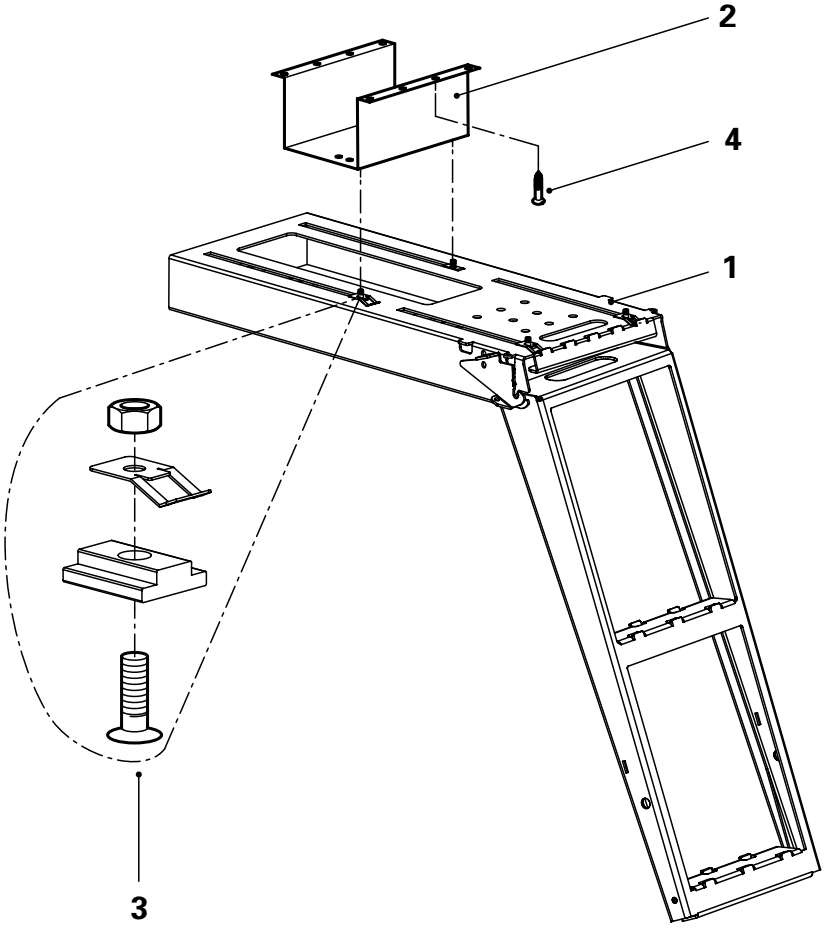
2
4
1
3

KÖGEL Fahrzeugwerke AG

Ersatzteilliste

AUFSTIEGSLEITER 2000

AUS IDENT-NR.572441

Ident-Nr.: 801120
TOS-Nr.: 8989
Erstell-Datum: 10.04.2001

Pos.	Var.	Ident-Nr.	Menge	ME	Bezeichnung
1	0	572436	1	STCK	AUFSTIEGSLEITER 2000 KURZ
2	0	438972	1	STCK	HUTPROFIL FÜR LEITEREINBAU
3	0	572440	1	STCK	BEFESTIGUNGSSATZ FÜR LEITER 2000
4	0	73817	4	STCK	SPANPLATTENSCHRAUBE SENKKOPF 6 X 40-Z3-ST -A2P

Ersatzteilliste
Laufsteg für Kippsattelanhänger
Typ SK 18/24

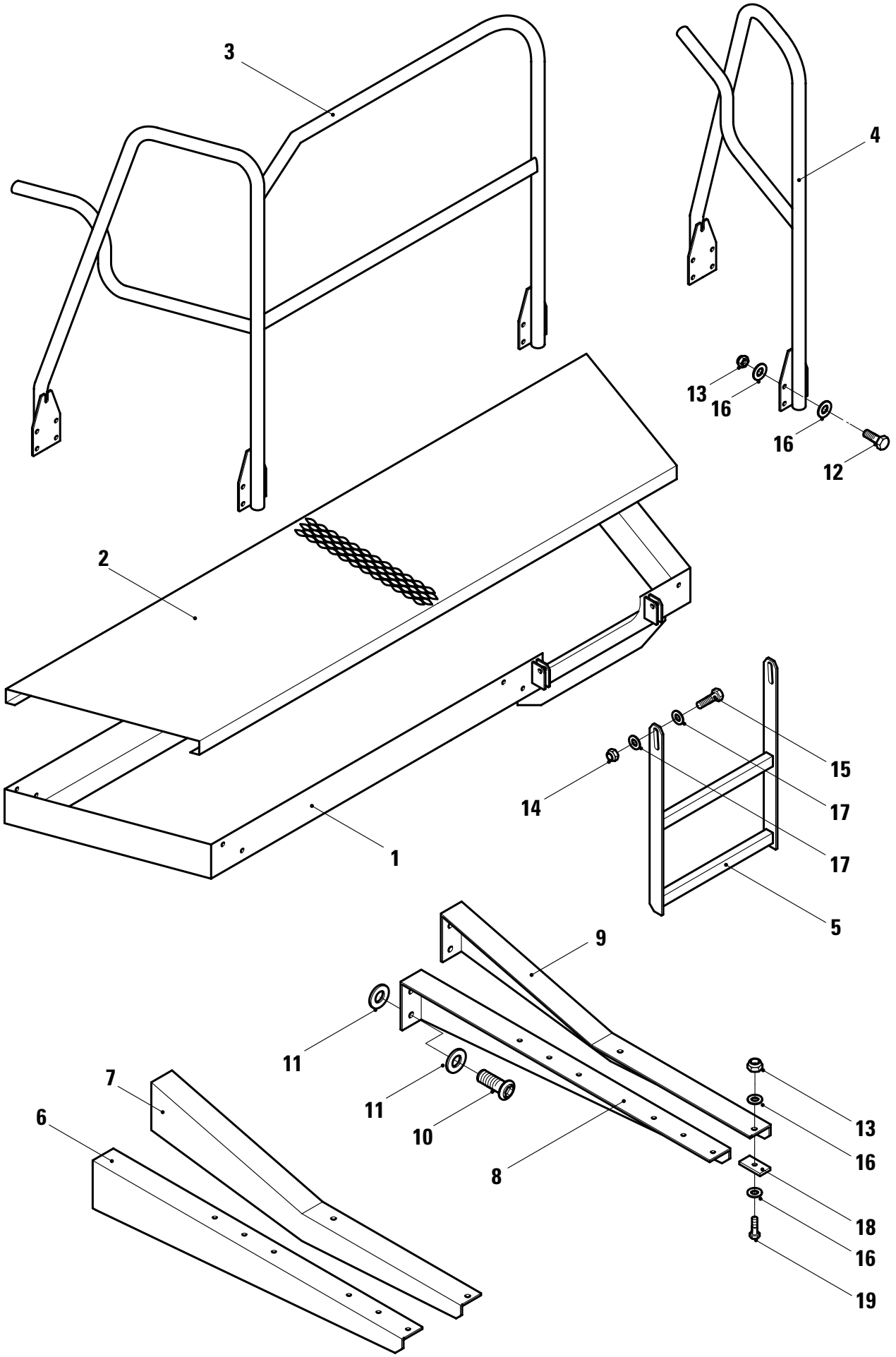

KÖGEL Fahrzeugwerke AG

Ersatzteilliste

LAUFSTEG FÜR KIPPSATTELANHÄNGER

TYP SK 18/24

Ident-Nr.: 800568
TOS-Nr.: 8989
Erstell-Datum: 06.04.2000

Pos.	Var.	Ident-Nr.	Menge	ME	Bezeichnung
1	0	293248	1	STCK	RAHMEN
2	0	329162	1	STCK	GITTERROST
3	0	293251	1	STCK	GELÄNDER RE entfällt bei E-Radlagerung
4	0	293250	1	STCK	GELÄNDER LI
5	0	293249	1	STCK	AUFSTIEGSTRITT
6	0	293597	1	STCK	KONSOLE-RECHTS ohne E-Radlagerung
7	0	293478	1	STCK	KONSOLE RE mit E-Radlagerung
8	0	293596	1	STCK	KONSOLE LINKS ohne E-Radlagerung
9	0	293477	1	STCK	KONSOLE LI mit E-Radlagerung
10	0	322118	4	STCK	LINSENSCHRAUBE MIT INNENSKT ISO 7380 -M 12X 30-10.9-A3C
11	0	73355	6	STCK	SCHEIBE DIN 9021 -A13,0-ST -A3P
12	0	73018	10	STCK	SECHSKANTSCHRAUBE DIN 933 -M 10X 30-8.8 -A3P
13	0	73320	14	STCK	SECHSKANTMUTTER SELBSTSICHERND DIN 980 -V M 10 -8 -A3P
14	0	73321	2	STCK	SECHSKANTMUTTER SELBSTSICHERND DIN 980 -V M 12 -8 -A3P
15	0	73559	2	STCK	SECHSKANTSCHRAUBE DIN 933 -M 12X 45-8.8 -A3P
16	0	73337	28	STCK	SCHEIBE DIN 125 -A10,5-ST-A3P
17	0	73338	4	STCK	SCHEIBE DIN 125 -A13,0-ST-A3P
18	0	404411	4	STCK	FLACHTEIL GELOCHT
19	0	73046	4	STCK	SECHSKANTSCHRAUBE DIN 931 -M 10X 40-8.8 -A3P

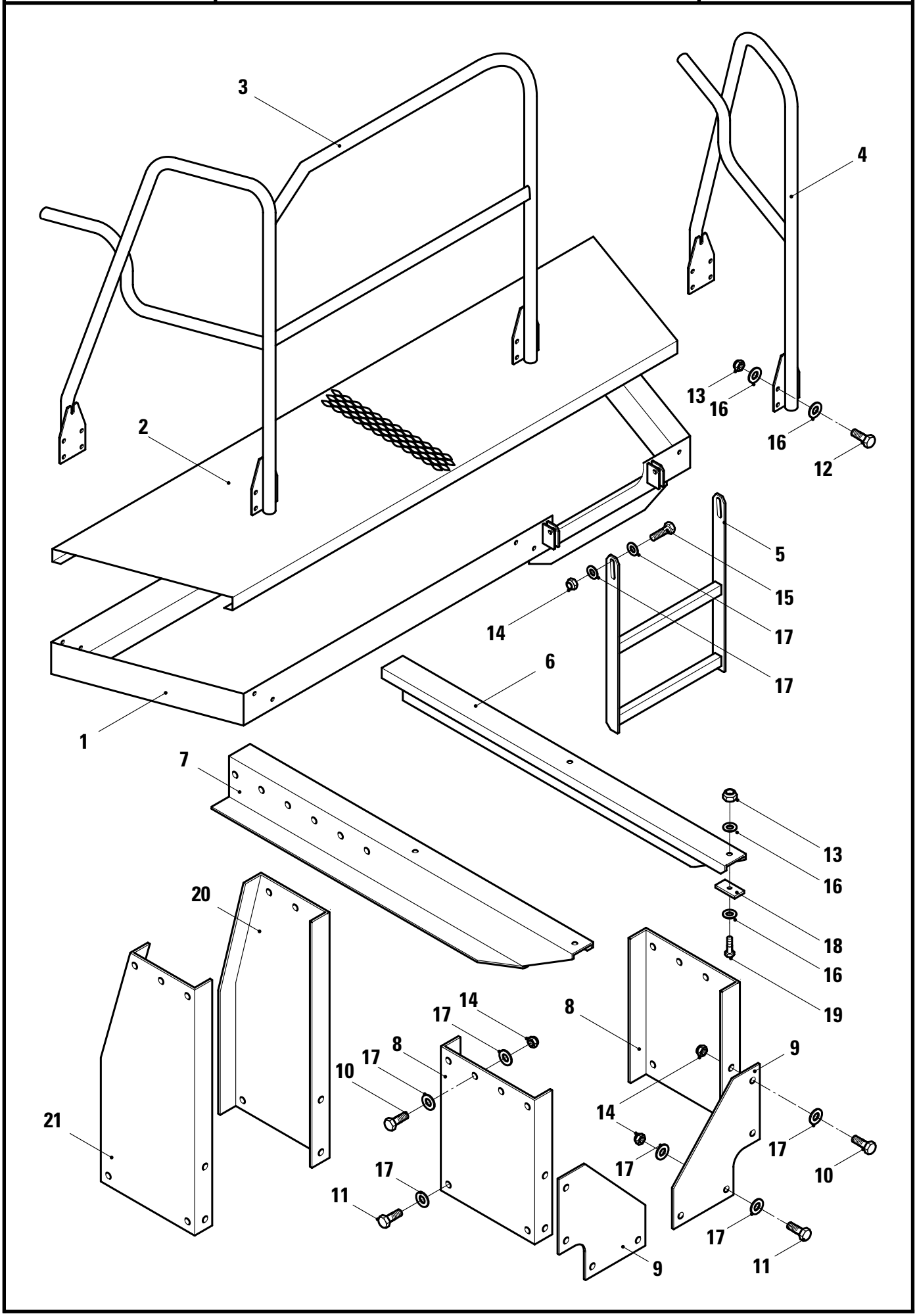
3
4
13
16
16
12
2
5
15
17
14
17
6
1
7
13
16
20
18
16
19
14
17
8
8
9
10
14
21
17
17
10
17
11
17
9
11

KÖGEL Fahrzeugwerke AG

Ersatzteilliste

LAUFSTEG FÜR KIPPSATTELANHÄNGER

TYP SKM 18/24

Ident-Nr.: 800804
TOS-Nr.: 8989
Erstell-Datum: 06.04.2000

Pos.	Var.	Ident-Nr.	Menge	ME	Bezeichnung
1	0	293248	1	STCK	RAHMEN
2	0	329162	1	STCK	GITTERROST
3	0	293251	1	STCK	GELÄNDER RE
4	0	293250	1	STCK	GELÄNDER LI
5	0	293249	1	STCK	AUFSTIEGSTRITT
6	0	421076	1	STCK	FORMPROFIL für Muldenhöhen:1300 bis 2000mm Profillänge=976mm, links
6	1	426765	1	STCK	FORMPROFIL für Muldenhöhen:1300 bis 2000mm Profillänge=826mm, links
7	0	421075	1	STCK	FORMPROFIL für Muldenhöhen:1300 bis 2000mm Profillänge=976mm, rechts
7	1	426764	1	STCK	FORMPROFIL für Muldenhöhen:1300 bis 2000mm Profillänge=826mm, rechts
8	0	418200	2	STCK	U-PROFIL für Muldenhöhen:1300 bis 1500mm
9	0	418202	2	STCK	FLACHTEIL GELOCHT
10	0	73020	8	STCK	SECHSKANTSCHRAUBE DIN 933 -M 12X 30-8.8 -A3P
11	0	73021	6	STCK	SECHSKANTSCHRAUBE DIN 933 -M 12X 35-8.8 -A3P
12	0	73018	10	STCK	SECHSKANTSCHRAUBE DIN 933 -M 10X 30-8.8 -A3P
13	0	73320	14	STCK	SECHSKANTMUTTER SELBSTSICHERND DIN 980 -V M 10 -8 -A3P
14	0	73321	16	STCK	SECHSKANTMUTTER SELBSTSICHERND DIN 980 -V M 12 -8 -A3P
15	0	73559	2	STCK	SECHSKANTSCHRAUBE DIN 933 -M 12X 45-8.8 -A3P
16	0	73337	28	STCK	SCHEIBE DIN 125 -A10,5-ST-A3P
17	0	73338	32	STCK	SCHEIBE DIN 125 -A13,0-ST-A3P
18	0	404411	4	STCK	FLACHTEIL GELOCHT
19	0	73046	4	STCK	SECHSKANTSCHRAUBE DIN 931 -M 10X 40-8.8 -A3P
20	0	426748	1	STCK	FLACHTEIL GEFORMT KONSOLE LINKS für Muldenhöhen:1600 bis 2000mm
21	0	426749	1	STCK	FLACHTEIL GEFORMT KONSOLE RECHTS für Muldenhöhen:1600 bis 2000mm

KÖGEL
Fahrzeugwerke AG

Aufbau

Kapitel 1

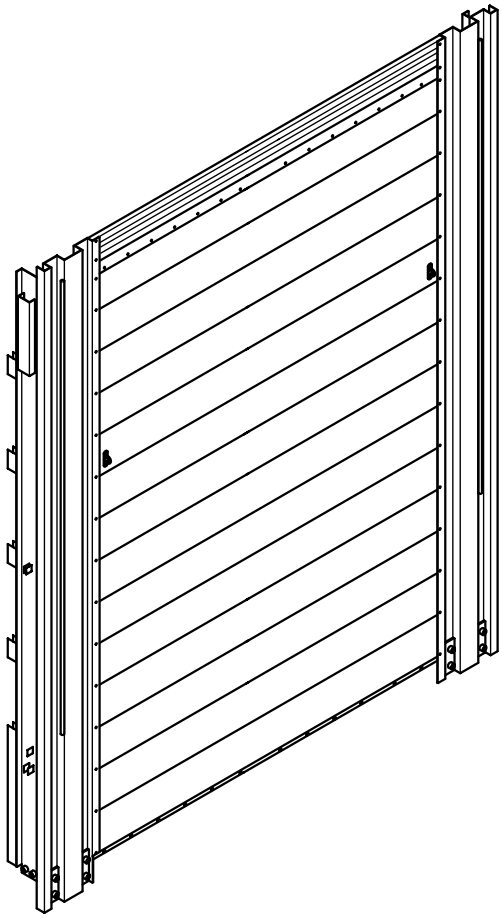

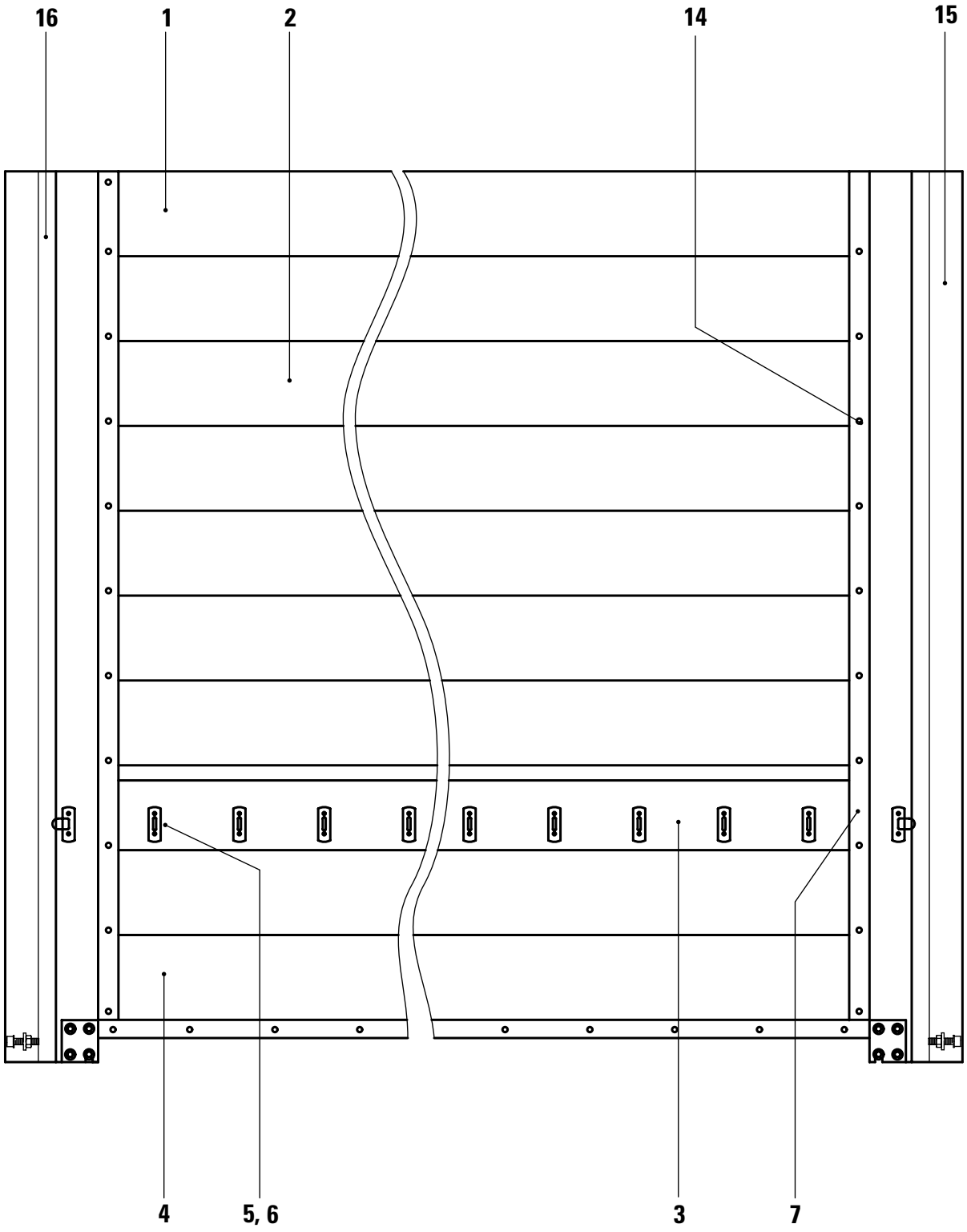
16
1
2
14
15
4
5, 6
3
7

KÖGEL Fahrzeugwerke AG

Ersatzteilliste

VORDERWAND H:2000 HOCH (2440I.L.)

ID.-NR.288784/288785 F.BWH800/600

Ident-Nr.: 80630
TOS-Nr.: 8989
Erstell-Datum: 15.06.1998

Pos.	Var.	Ident-Nr.	Menge	ME	Bezeichnung	Bemerkung
1	0	30958504	1	STCK	ALU-RANDPROFIL OBEN 200 DECKBR. L = 2044mm	
2	0	30958404	7	STCK	ALU-ZWISCHENPROFIL 200 DECKBR. L = 2044mm	
3	0	30958804	1	STCK	ALU-PLANKRAMPENPROFIL 200 DECKBR. L = 2044mm	
4	0	415850	1	STCK	ABSCHLUßPROFIL UNTEN	
5	0	78070	10	STCK	BÜGELKRAMPE	
6	0	73942	20	STCK	HALBRUNDNIET DIN 124 - 14,0 X 60,0-ST	
7	0	414061	2	STCK	FLACHTEIL BEILAGE	
14	0	326480	30	STCK	BLINDNIET FLACHKOPF DIN 7337 A 6,0X 12,0-ST -ST	
15	0	288787	1	STCK	RUNGE FEST VE (2440) LI. BW:800MM	
15	1	288789	1	STCK	RUNGE FEST VE (2440) LI. BW:600MM	
16	0	288788	1	STCK	RUNGE FEST VE (2440) RE. BW:800MM	
16	1	288790	1	STCK	RUNGE FEST VE (2440) RE. BW:600MM	

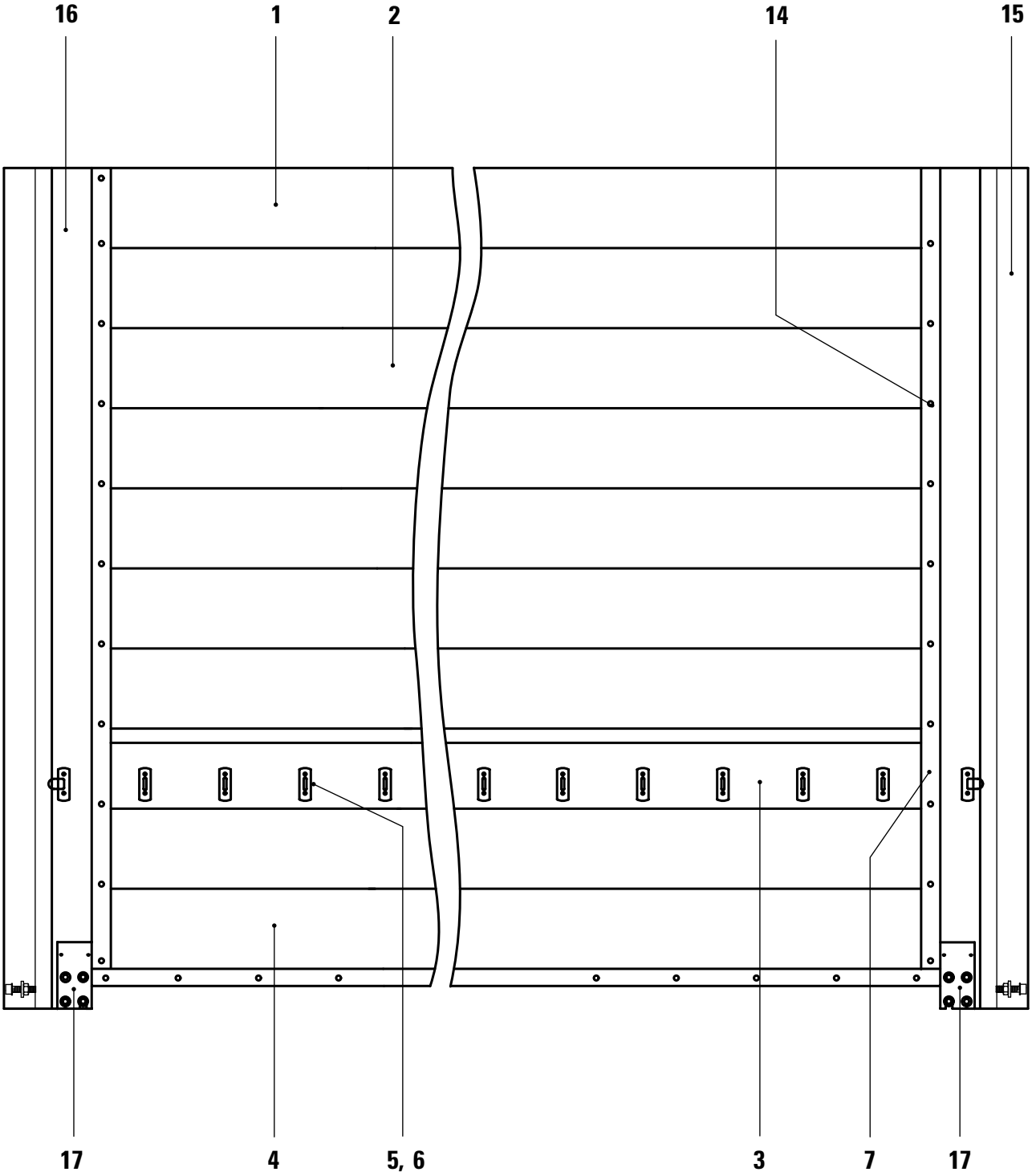
16
1
2
14
15
17
4
5, 6
3
7
17

KÖGEL Fahrzeugwerke AG

Ersatzteilliste

VORDERWAND 2000 HOCH (2480 I.L.)

ID.-NR.288736/288737 F.BWH800/600

Ident-Nr.: 82758
TOS-Nr.: 8989
Erstell-Datum: 15.06.1998

Pos.	Var.	Ident-Nr.	Menge	ME	Bezeichnung	Bemerkung
1	0	30958502	1	STCK	ALU-RANDPROFIL OBEN 200 DECKBR. L = 2084mm	
2	0	30958402	1	STCK	ALU-ZWISCHENPROFIL 200 DECKBR. L = 2084mm	
3	0	30958802	1	STCK	ALU-PLANKRAMPENPROFIL 200 DECKBR. L = 2084mm	
4	0	414007	1	STCK	ABSCHLUßPROFIL UNTEN	
5	0	78070	10	STCK	BÜGELKRAMPE	
6	0	73942	20	STCK	HALBRUNDNIET DIN 124 - 14,0 X 60,0-ST	
7	0	414061	2	STCK	FLACHTEIL BEILAGE	
14	0	309904	26	STCK	BLINDNIET FLACHKOPF "HEMLOK" 6,5X 16,3-ST -ST - 4,8-6,8	
15	0	288702	1	STCK	RUNGE FEST VE (2480) LI. BW:800MM	
15	1	288704	1	STCK	RUNGE FEST VE (2480) LI. BW:600MM	
16	0	288703	1	STCK	RUNGE FEST VE (2480) RE. BW:800MM	
16	1	288705	1	STCK	RUNGE FEST VE (2480) RE. BW:600MM	
17	0	288734	1	STCK	HALTER F. ANSCHRAUBTEIL	

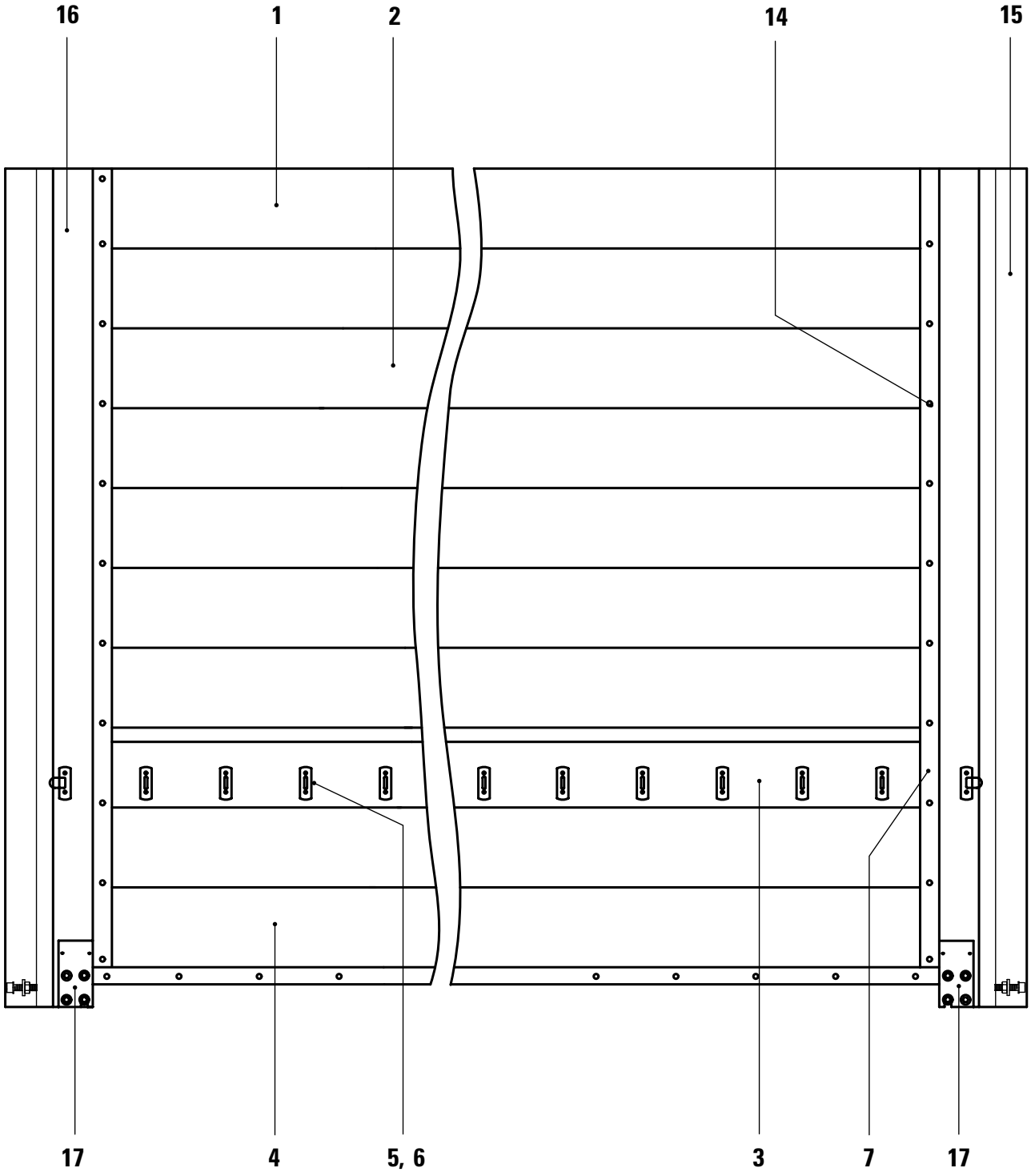
16
1
2
14
15
17
4
5, 6
3
7
17

KÖGEL Fahrzeugwerke AG

Ersatzteilliste

VORDERWAND 2000 HOCH,N3000

IDENT-NR.253609 U. 516224

Ident-Nr.: 82867
TOS-Nr.: 8989
Erstell-Datum: 15.06.1998

Pos.	Var.	Ident-Nr.	Menge	ME	Bezeichnung	Bemerkung
1	0	30958508	1	STCK	ALU-RANDPROFIL OBEN 200 DECKBR. L = 2064mm	
2	0	30958408	7	STCK	ALU-ZWISCHENPROFIL 200 DECKBR. L = 2064mm	
3	0	30958802	1	STCK	ALU-PLANKRAMPENPROFIL 200 DECKBR. L = 2084mm	
4	0	414007	1	STCK	ABSCHLUßPROFIL UNTEN	
5	0	78070	10	STCK	BÜGELKRAMPE	
6	0	73942	20	STCK	HALBRUNDNIET DIN 124 - 14,0 X 60,0-ST	
7	0	414061	2	STCK	FLACHTEIL BEILAGE	
14	0	309904	26	STCK	BLINDNIET FLACHKOPF "HEMLOK" 6,5X 16,3-ST -ST - 4,8-6,8	
15	0	253575	1	STCK	RUNGE FEST QE LI. (1985) BWH:800	
15	1	530494	1	STCK	RUNGE FEST QE LI. (1985) BWH:600	
16	0	253576	1	STCK	RUNGE FEST QE RE. (1985) BWH:800	
16	1	530495	1	STCK	RUNGE FEST QE RE. (1985) BWH:600	
17	0	254320	1	STCK	HALTER FÜR ANSCHRAUB. TEIL	

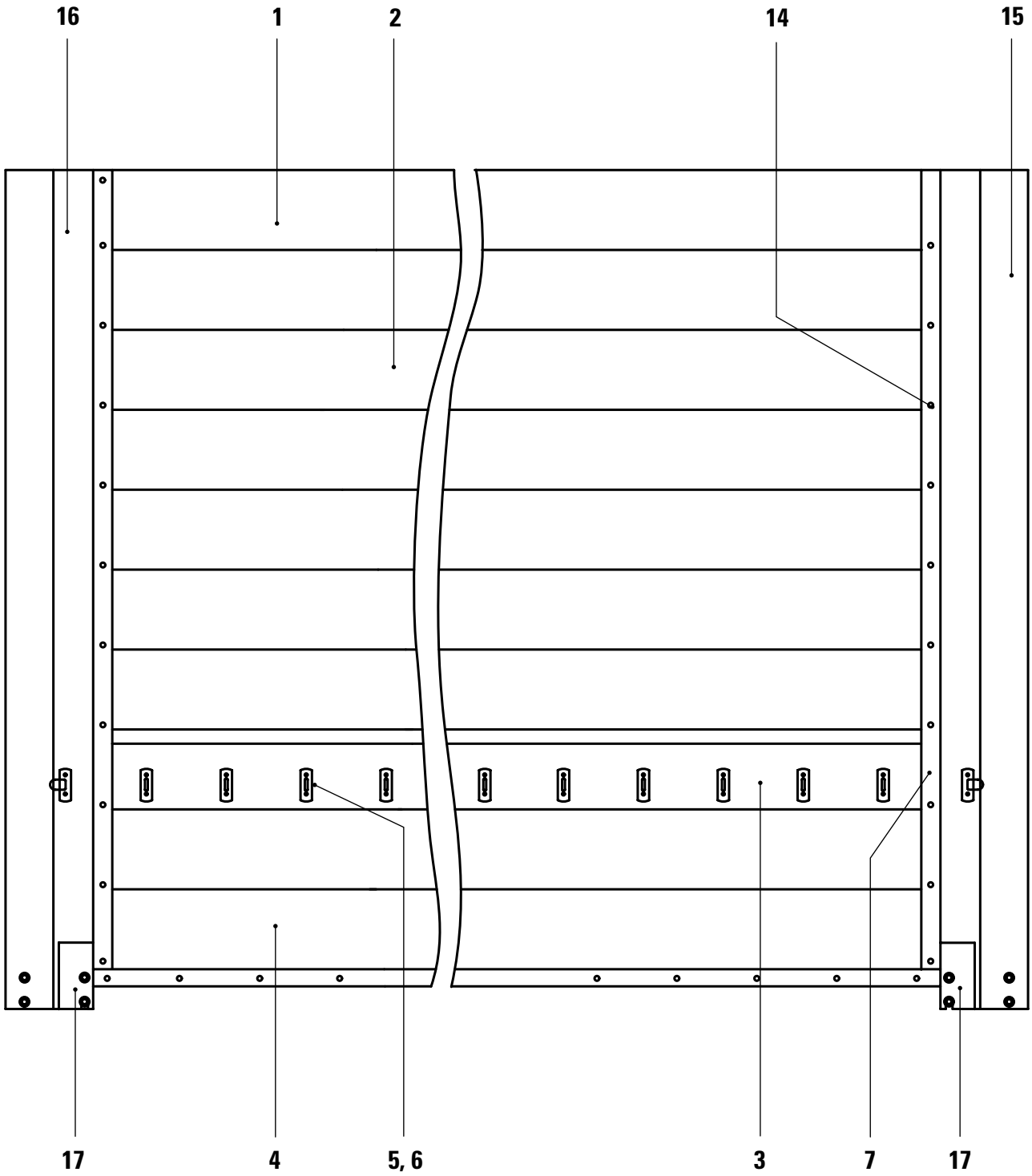
16
1
2
14
15
17
4
5, 6
3
7
17

KÖGEL Fahrzeugwerke AG

Ersatzteilliste

VORDERWAND 2600 HOCH,N3000

IDENT-NR.279466 M.Q-ECKRUNGE

Ident-Nr.: 82978
TOS-Nr.: 8989
Erstell-Datum: 25.01.1999

Pos.	Var.	Ident-Nr.	Menge	ME	Bezeichnung
1	0	30958502	1	STCK	ALU-RANDPROFIL OBEN 200 DECKBR. L=2084mm
2	0	30958402	10	STCK	ALU-ZWISCHENPROFIL 200 DECKBR. L=2084mm
3	0	30958802	1	STCK	ALU-PLANKRAMPENPROFIL 200 DECKBR. L=2084mm
4	0	431013	1	STCK	RANDPROFIL UNTEN(VW) 185X 25,0
5	0	78070	10	STCK	BÜGELKRAMPE
6	0	73942	20	STCK	HALBRUNDNIET DIN 124 - 14,0 X 60,0-ST
7	0	414061	2	STCK	FLACHTEIL BEILAGE
14	0	309904	26	STCK	BLINDNIET FLACHKOPF "HEMLOK" 6,5X 16,3-ST -ST - 4,8-6,8
15	0	279467	1	STCK	RUNGE FEST QE LI. (2585) BWH:600
16	0	279468	1	STCK	RUNGE FEST QE RE. (2585) BWH:600
17	0	279199	1	STCK	HALTER FÜR ANSCHRAUBTEILE

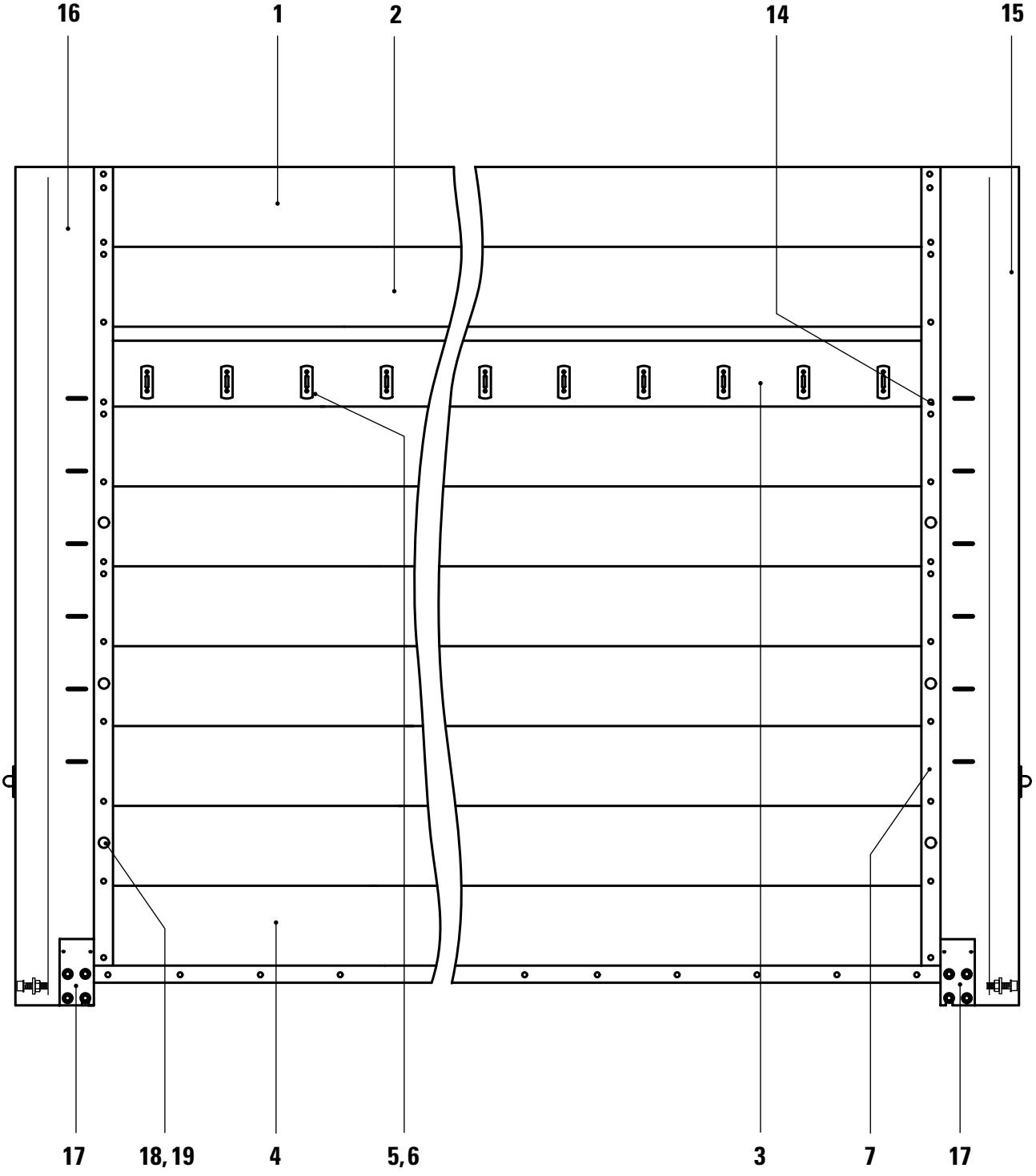
16
1
2
14
15
17
18, 19
4
5, 6
3
7
17

KÖGEL Fahrzeugwerke AG

Ersatzteilliste

VORDERWAND N3000 "S1" 2000 HOCH

ID.-NR.563427/563428 F.BWH800/600

Ident-Nr.: 800467
TOS-Nr.: 8989
Erstell-Datum: 02.02.1999

Pos.	Var.	Ident-Nr.	Menge	ME	Bezeichnung
1	0	30958508	1	STCK	ALU-RANDPROFIL OBEN 200 DECKBR. L=2064mm
2	0	30958408	7	STCK	ALU-ZWISCHENPROFIL 200 DECKBR. L=2064mm
3	0	30958802	1	STCK	ALU-PLANKRAMPENPROFIL 200 DECKBR. L=2084mm
4	0	431013	1	STCK	RANDPROFIL UNTEN(VW) 185X 25,0 L=2084mm
5	0	78070	10	STCK	BÜGELKRAMPE
6	0	73942	20	STCK	HALBRUNDNIET DIN 124 - 14,0 X 60,0-ST
7	0	414061	2	STCK	FLACHTEIL BEILAGE
14	0	309904	28	STCK	BLINDNIET FLACHKOPF "HEMLOK" 6,5X 16,3-ST -ST - 4,8-6,8
15	0	531692	1	STCK	V-ECKRUNGE LINKS "S1" BWH600
15	1	531822	1	STCK	V-ECKRUNGE LINKS "S1" BWH800
16	0	531693	1	STCK	V-ECKRUNGE RECHTS "S1" BWH600
16	1	531823	1	STCK	V-ECKRUNGE RECHTS "S1" BWH800
17	0	566567	1	STCK	HALTER F. ANSCHRAUBTEIL VE "S1"
18	0	303488	6	STCK	AVTAINER-BOLZEN 10,0X 75,2-ST -KLEMML:27,0-30,2
19	0	73918	6	STCK	AVTAINER-HÜLSE 10,0 - ST

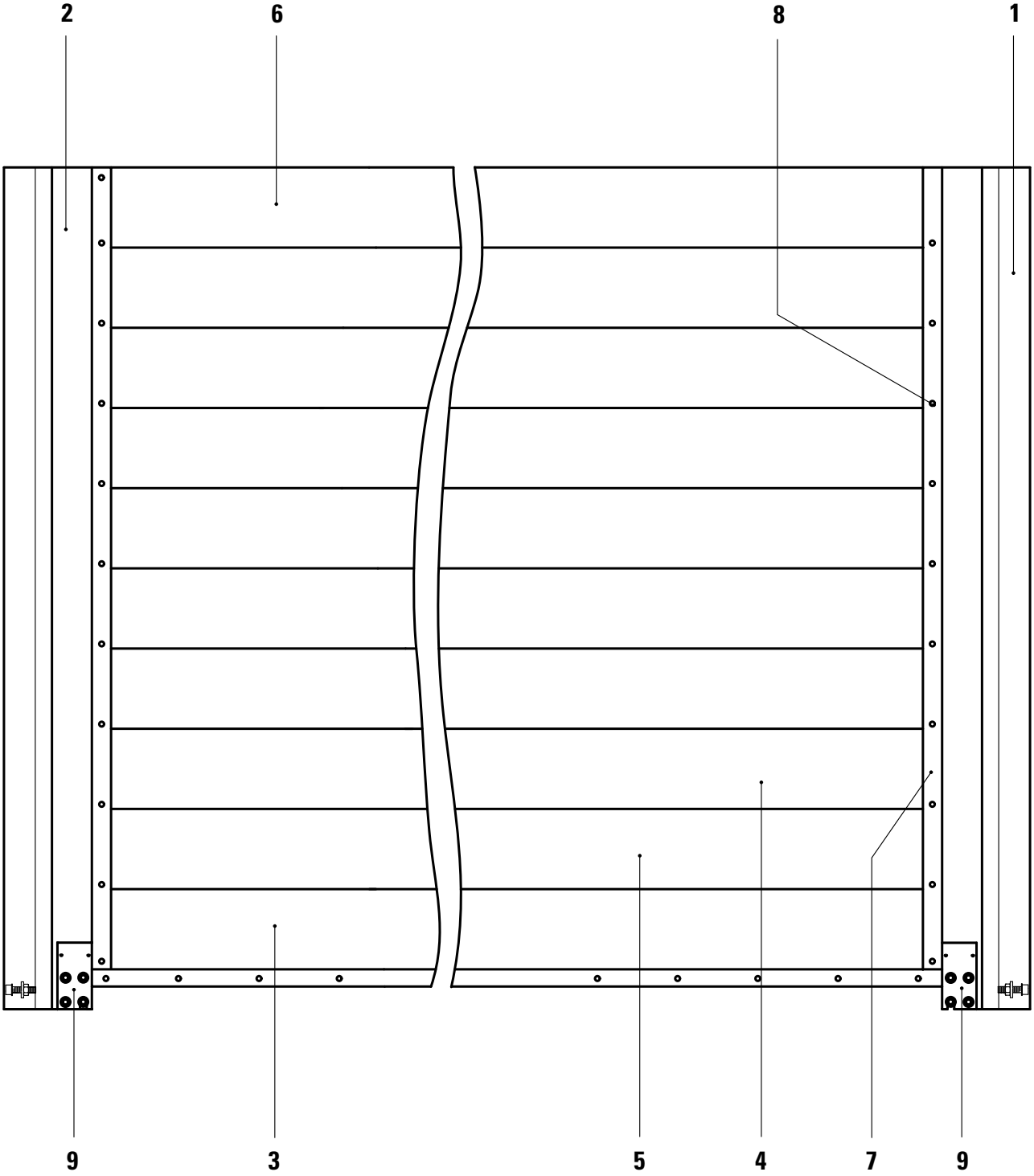
2
6
8
1
9
3
5
4
7
9

KÖGEL Fahrzeugwerke AG

Ersatzteilliste

VORDERWAND 2680 HOCH,CO3000

IDENT-NR.562495

Ident-Nr.: 82868
TOS-Nr.: 8989
Erstell-Datum: 25.01.1999

Pos.	Var.	Ident-Nr.	Menge	ME	Bezeichnung
1	0	531526	1	STCK	V-RUNGE FEST CO 2680 I. LI MIT LS
2	0	531527	1	STCK	V-RUNGE FEST CO 2680 I. LI MIT LS
3	0	431013	1	STCK	RANDPROFIL UNTEN(VW) 185X 25,0
4	0	30958402	11	STCK	ALU-ZWISCHENPROFIL 200 DECKBR. L=2084mm
5	0	7124005	1	STCK	ALU-ZWISCHENPROFIL 150 DECKBR. L=2084mm
6	0	30958502	1	STCK	ALU-RANDPROFIL OBEN 200 DECKBR. L=2084mm
8	0	309904	32	STCK	BLINDNIET FLACHKOPF "HEMLOK" 6,5X 16,3-ST -ST - 4,8-6,8
9	0	288734	1	STCK	HALTER F. ANSCHRAUBTEIL

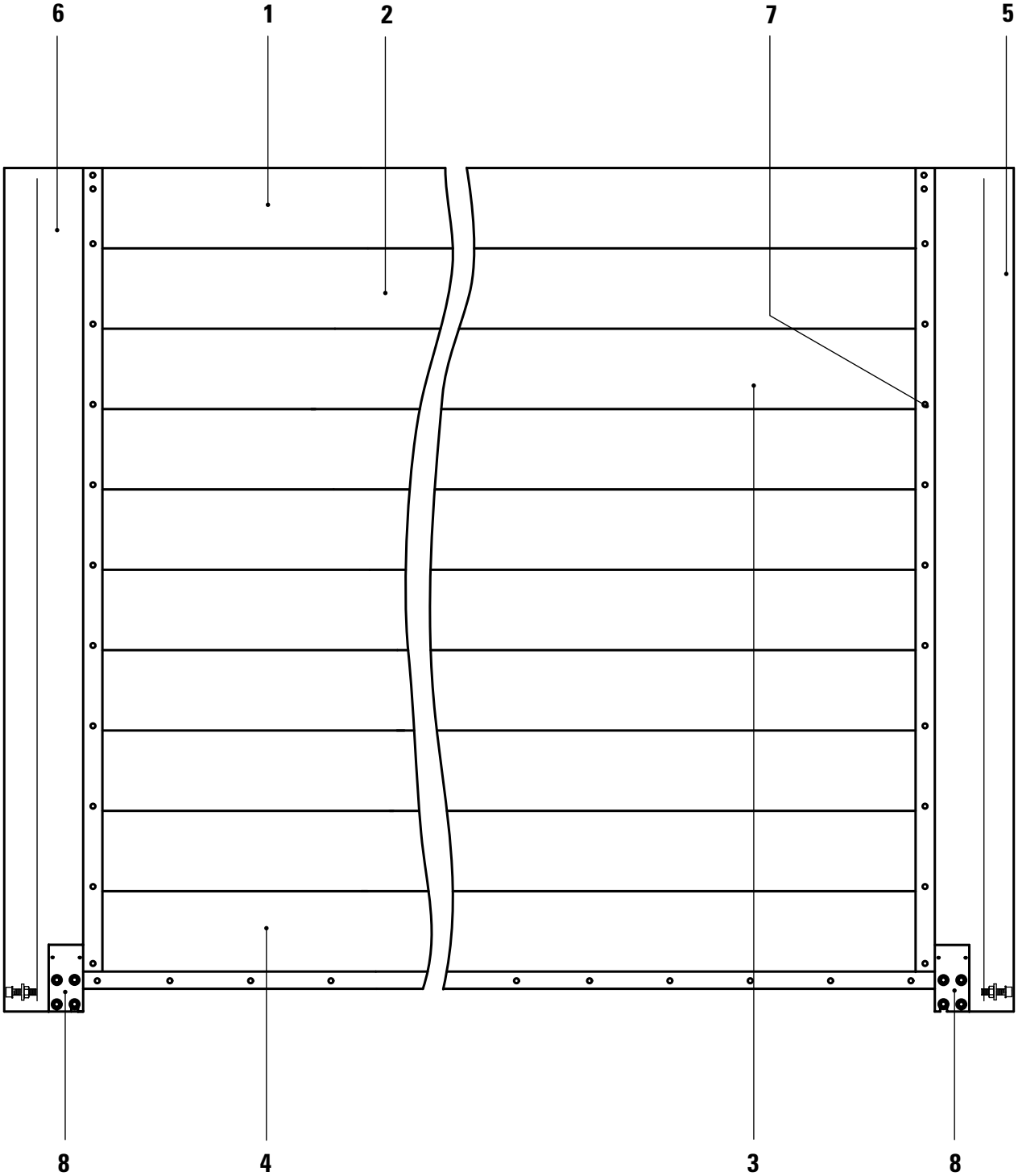
6
1
2
7
5
8
4
3
8

KÖGEL Fahrzeugwerke AG

Ersatzteilliste

VORDERWAND-AUSWAHL CO 3000"S1"

MIT VOLUMENECKRUNGE;(P100)

Ident-Nr.: 800470
TOS-Nr.: 8989
Erstell-Datum: 02.02.1999

Pos.	Var.	Ident-Nr.	Menge	ME	Bezeichnung
1	0	30958508	1	STCK	ALU-RANDPROFIL OBEN 200 DECKBR. L=2064mm
2	0	30958408	9	STCK	ALU-ZWISCHENPROFIL 200 DECKBR. L=2064mm bei VW-Höhe=2580mm
2	1	30958408	10	STCK	ALU-ZWISCHENPROFIL 200 DECKBR. L=2064mm bei VW-Höhe=2630mm;2780mm
2	2	30958408	11	STCK	ALU-ZWISCHENPROFIL 200 DECKBR. L=2064mm bei VW-Höhe=2530mm;2680mm;2830mm
2	3	30958408	12	STCK	ALU-ZWISCHENPROFIL 200 DECKBR. L=2064mm bei VW-Höhe=2730mm
2	4	30958408	13	STCK	ALU-ZWISCHENPROFIL 200 DECKBR. L=2064mm bei VW-Höhe=2930mm
3	0	71240	2.17	MTR	ZWISCHENPROFIL 150X 25,0 L=2064mm bei VW-Höhe=2680mm
3	1	71240	4.33	MTR	ZWISCHENPROFIL 150X 25,0 L=2064mm bei VW-Höhe=2630mm;2830mm
3	2	71240	6.50	MTR	ZWISCHENPROFIL 150X 25,0 L=2064mm bei VW-Höhe=2580mm;2780mm
4	0	431013	1	STCK	RANDPROFIL UNTEN(VW) 185X 25,0 L=2084mm
5	0	531772	1	STCK	ECKRUNGE LINKS VE CO"S1" 2530I.L mit Ladungssicherung
5	1	533075	1	STCK	ECKRUNGE LI. VE CO "S1"BAHNVERL. Höhe i.L.=2530mm mit Ladungssicherung Spanngetriebe vorn
5	2	533067	1	STCK	ECKRUNGE LINKS VE CO"S1" 2530I.L mit BWH=600mm u. 4-Reihen Taschen
5	3	531774	1	STCK	ECKRUNGE LINKS VE CO"S1" 2580I.L mit Ladungssicherung
5	4	533077	1	STCK	ECKRUNGE LI. VE CO "S1"BAHNVERL. Höhe i.L.=2580mm mit Ladungssicherung Spanngetriebe vorn
5	5	533069	1	STCK	ECKRUNGE LINKS VE CO"S1" 2580I.L mit BWH=600mm u.4-Reihen Taschen
5	6	531776	1	STCK	ECKRUNGE LINKS VE CO"S1" 2630I.L mit Ladungssicherung
5	7	533041	1	STCK	ECKRUNGE LI. VE CO "S1"BAHNVERL. Höhe i.L.=2630mm mit Ladungssicherung Spanngetriebe vorn
5	8	533071	1	STCK	ECKRUNGE LINKS VE CO"S1" 2630I.L

KÖGEL Fahrzeugwerke AG

Ersatzteilliste

VORDERWAND-AUSWAHL CO 3000"S1"

MIT VOLUMENECKRUNGE;(P100)

Ident-Nr.: 800470
TOS-Nr.: 8989
Erstell-Datum: 02.02.1999

Pos.	Var.	Ident-Nr.	Menge	ME	Bezeichnung
					mit BWH=600mm u.4-Reihen Taschen
5	9	533019	1	STCK	V-RUNGE FEST CO 2630 I. LI. "S1" links, mit Hubvorrichtung
5	10	531778	1	STCK	ECKRUNGE LINKS VE CO"S1" 2680I.L mit Ladungssicherung
5	11	533043	1	STCK	ECKRUNGE LI. VE CO "S1"BAHNVERL. Höhe i.L.=2680mm mit Ladungssicherung Spanngetriebe vorn
5	12	533073	1	STCK	ECKRUNGE LINKS VE CO"S1" 2680I.L mit BWH=600mm u.4-Reihen Taschen
5	13	533021	1	STCK	V-RUNGE FEST CO 2680 I. LI. "S1" links, mit Hubvorrichtung
5	14	531780	1	STCK	ECKRUNGE LINKS VE CO"S1" 2730I.L mit Ladungssicherung
5	15	533023	1	STCK	V-RUNGE FEST CO 2730 I. LI. "S1" links, mit Hubvorrichtung
5	16	531782	1	STCK	ECKRUNGE LINKS VE CO"S1" 2780I.L mit Ladungssicherung
5	17	533025	1	STCK	V-RUNGE FEST CO 2780 I. LI. "S1" links, mit Hubvorrichtung
5	18	531784	1	STCK	ECKRUNGE LINKS VE CO"S1" 2830I.L mit Ladungssicherung
5	19	533027	1	STCK	V-RUNGE FEST CO 2830 I. LI. "S1" links, mit Hubvorrichtung
5	20	531786	1	STCK	ECKRUNGE LINKS VE CO"S1" 2930I.L mit Ladungssicherung
6	0	531773	1	STCK	ECKRUNGE RECHTS VE CO"S1" 2530I.L mit Ladungssicherung
6	1	533076	1	STCK	ECKRUNGE RE. VE CO "S1"BAHNVERL. Höhe i.L.=2530mm mit Ladungssicherung Spanngetriebe vorn
6	2	533068	1	STCK	ECKRUNGE RECHTS VE CO"S1" 2530I.L mit BWH=600mm u.4-Reihen Taschen
6	3	531775	1	STCK	ECKRUNGE RECHTS VE CO"S1" 2580I.L mit Ladungssicherung
6	4	533078	1	STCK	ECKRUNGE RE. VE CO "S1"BAHNVERL. Höhe i.L.=2580mm mit Ladungssicherung Spanngetriebe vorn
6	5	533070	1	STCK	ECKRUNGE RECHTS VE CO"S1" 2580I.L mit BWH=600mm u.4-Reihen Taschen
6	6	531777	1	STCK	ECKRUNGE RECHTS VE CO"S1" 2630I.L mit Ladungssicherung
6	7	533042	1	STCK	ECKRUNGE RE. VE CO "S1"BAHNVERL. Höhe i.L.=2630mm mit Ladungssicherung Spanngetriebe vorn

KÖGEL Fahrzeugwerke AG

Ersatzteilliste

VORDERWAND-AUSWAHL CO 3000"S1"

MIT VOLUMENECKRUNGE;(P100)

Ident-Nr.: 800470
TOS-Nr.: 8989
Erstell-Datum: 02.02.1999

Pos.	Var.	Ident-Nr.	Menge	ME	Bezeichnung
6	8	533072	1	STCK	ECKRUNGE RECHTS VE CO"S1" 2630I.L mit BWH=600mm u.4-Reihen Taschen
6	9	533020	1	STCK	V-RUNGE FEST CO 2630 I. LI. "S1" rechts, mit Hubvorrichtung
6	10	531779	1	STCK	ECKRUNGE RECHTS VE CO"S1" 2680I.L mit Ladungssicherung
6	11	533044	1	STCK	ECKRUNGE RE. VE CO "S1"BAHNVERL. Höhe i.L.=2680mm mit Ladungssicherung Spanngetriebe vorn
6	12	533074	1	STCK	ECKRUNGE RECHTS VE CO"S1" 2680I.L mit BWH=600mm u.4-Reihen Taschen
6	13	533022	1	STCK	V-RUNGE FEST CO 2680 I. LI. "S1" rechts, mit Hubvorrichtung
6	14	531781	1	STCK	ECKRUNGE RECHTS VE CO"S1" 2730I.L mit Ladungssicherung
6	15	533024	1	STCK	V-RUNGE FEST CO 2730 I. LI. "S1" rechts, mit Hubvorrichtung
6	16	531783	1	STCK	ECKRUNGE RECHTS VE CO"S1" 2780I.L mit Ladungssicherung
6	17	533026	1	STCK	V-RUNGE FEST CO 2780 I. LI. "S1" rechts, mit Hubvorrichtung
6	18	531785	1	STCK	ECKRUNGE RECHTS VE CO"S1" 2830I.L mit Ladungssicherung
6	19	533028	1	STCK	V-RUNGE FEST CO 2830 I. LI. "S1" rechts, mit Hubvorrichtung
6	20	531787	1	STCK	ECKRUNGE RECHTS VE CO"S1" 2930I.L mit Ladungssicherung
7	0	309904	34	STCK	BLINDNIET FLACHKOPF "HEMLOK" 6,5X 16,3-ST -ST - 4,8-6,8
8	0	566567	1	STCK	HALTER F. ANSCHRAUBTEIL VE "S1"

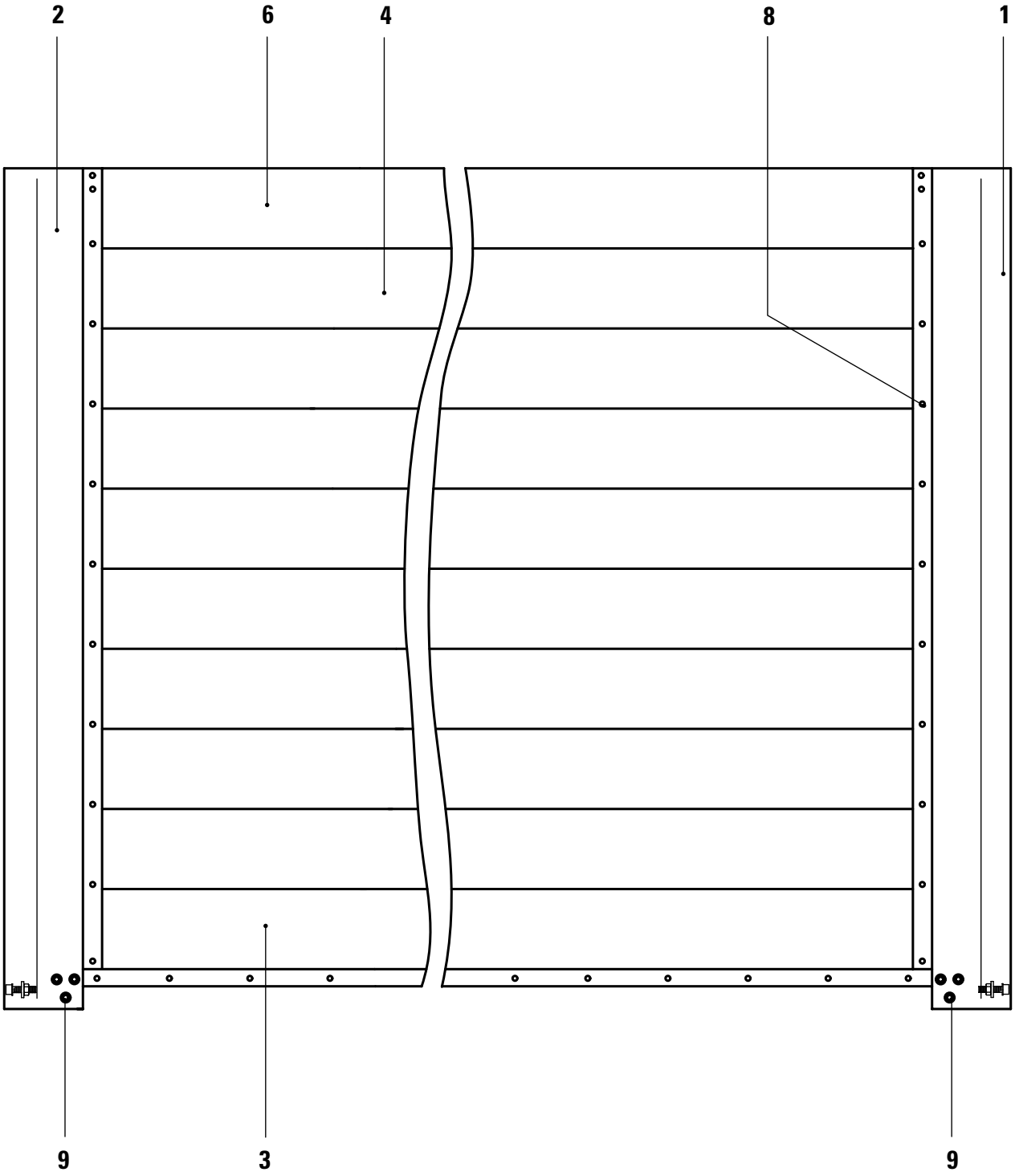
2
6
4
8
1
9
3
9

KÖGEL Fahrzeugwerke AG

Ersatzteilliste

VORDERWAND CO 3000 "S1" (P75)

MIT VOLUMENECKRUNGE;ID.-NR.563921

Ident-Nr.: 800563
TOS-Nr.: 8989
Erstell-Datum: 18.02.1999

Pos.	Var.	Ident-Nr.	Menge	ME	Bezeichnung
1	0	531828	1	STCK	ECKRUNGE VE "S1" CO (P75) LINKS 2930mm i.L.;ohne Ladungssicherung
2	0	531829	1	STCK	ECKRUNGE VE "S1" CO (P75) RECHTS 2930mm i.L.;ohne Ladungssicherung
3	0	429410	1	STCK	ABSCHLUßPROFIL UNTEN
4	0	30958408	13	STCK	ALU-ZWISCHENPROFIL 200 DECKBR.
6	0	30958508	1	STCK	ALU-RANDPROFIL OBEN 200 DECKBR.
8	0	309904	34	STCK	BLINDNIET FLACHKOPF "HEMLOK" 6,5X 16,3-ST -ST - 4,8-6,8
9	0	566609	1	STCK	BEFESTIGUNGSSATZ VE "S1" (P75)

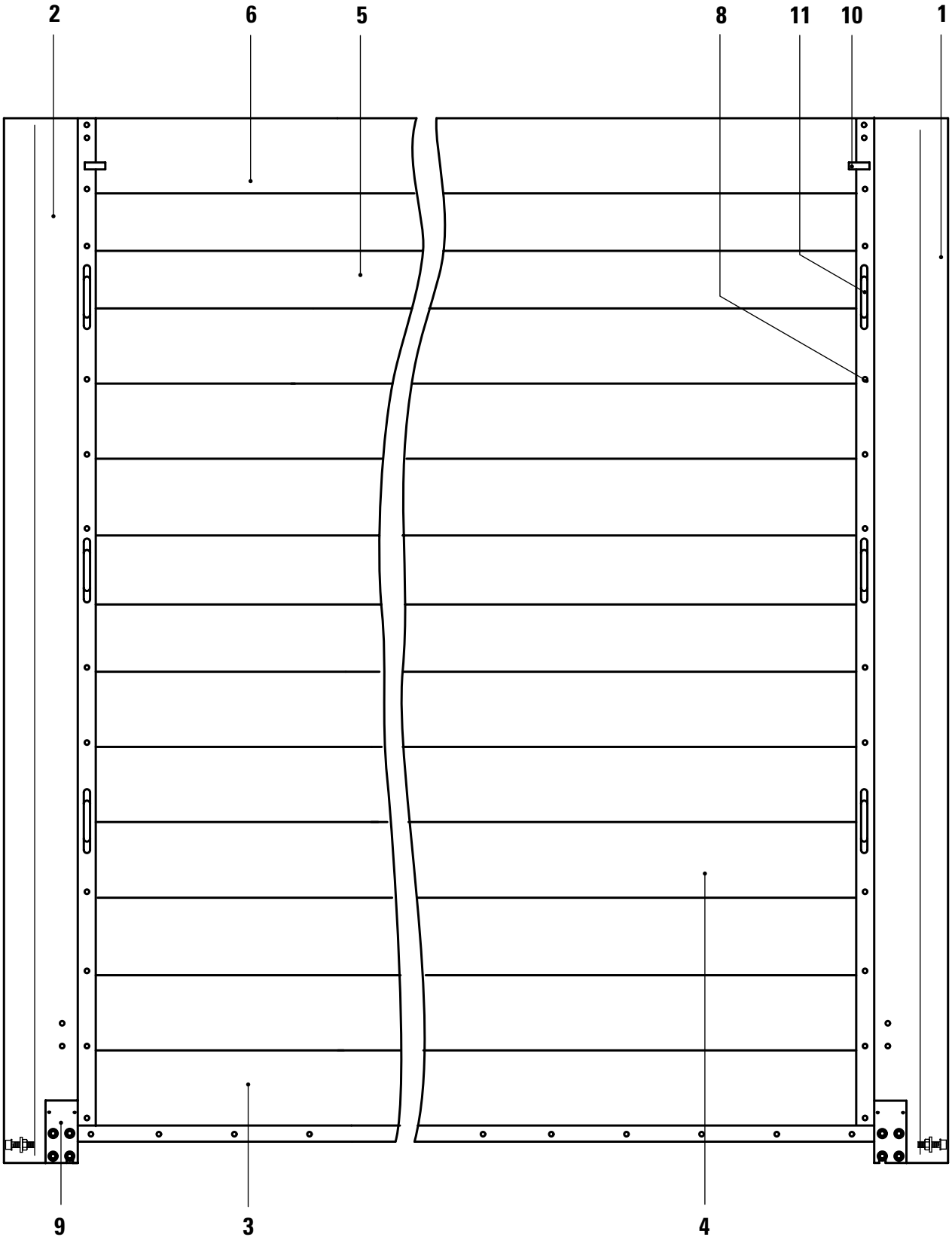
2
6
5
8
11
10
1
9
3
4

KÖGEL Fahrzeugwerke AG

Ersatzteilliste

VORDERWAND CO 3000 "S1"

BAHNVERLADBAR;IDENT-NR.564594

Ident-Nr.: 800564
TOS-Nr.: 8989
Erstell-Datum: 06.04.2000

Pos.	Var.	Ident-Nr.	Menge	ME	Bezeichnung
1	0	564588	1	STCK	ECKRUNGE LI. VE CO "S1" 2630I.L. inclusive Pos.10 und 11
2	0	564589	1	STCK	ECKRUNGE RE. VE CO "S1" 2630I.L. inclusive Pos.10 und 11
3	0	431013	1	STCK	RANDPROFIL UNTEN(VW) 185X 25,0 L=2084mm
4	0	30958402	10	STCK	ALU-ZWISCHENPROFIL 200 DECKBR. L=2084mm
5	0	71240	4.38	MTR	ZWISCHENPROFIL 150X 25,0 L=2084mm
6	0	30958502	1	STCK	ALU-RANDPROFIL OBEN 200 DECKBR. L=2084mm
9	0	566567	1	STCK	HALTER F. ANSCHRAUBTEIL VE "S1"
10	0	431028	2	STCK	FLACHTEIL GELOCHT BRENNSCHABLONE
11	0	431029	6	STCK	RUND - PLANENFÜHRUNG

Ersatzteilliste
Vorderwand Vario
aus Ident-Nr. 575354

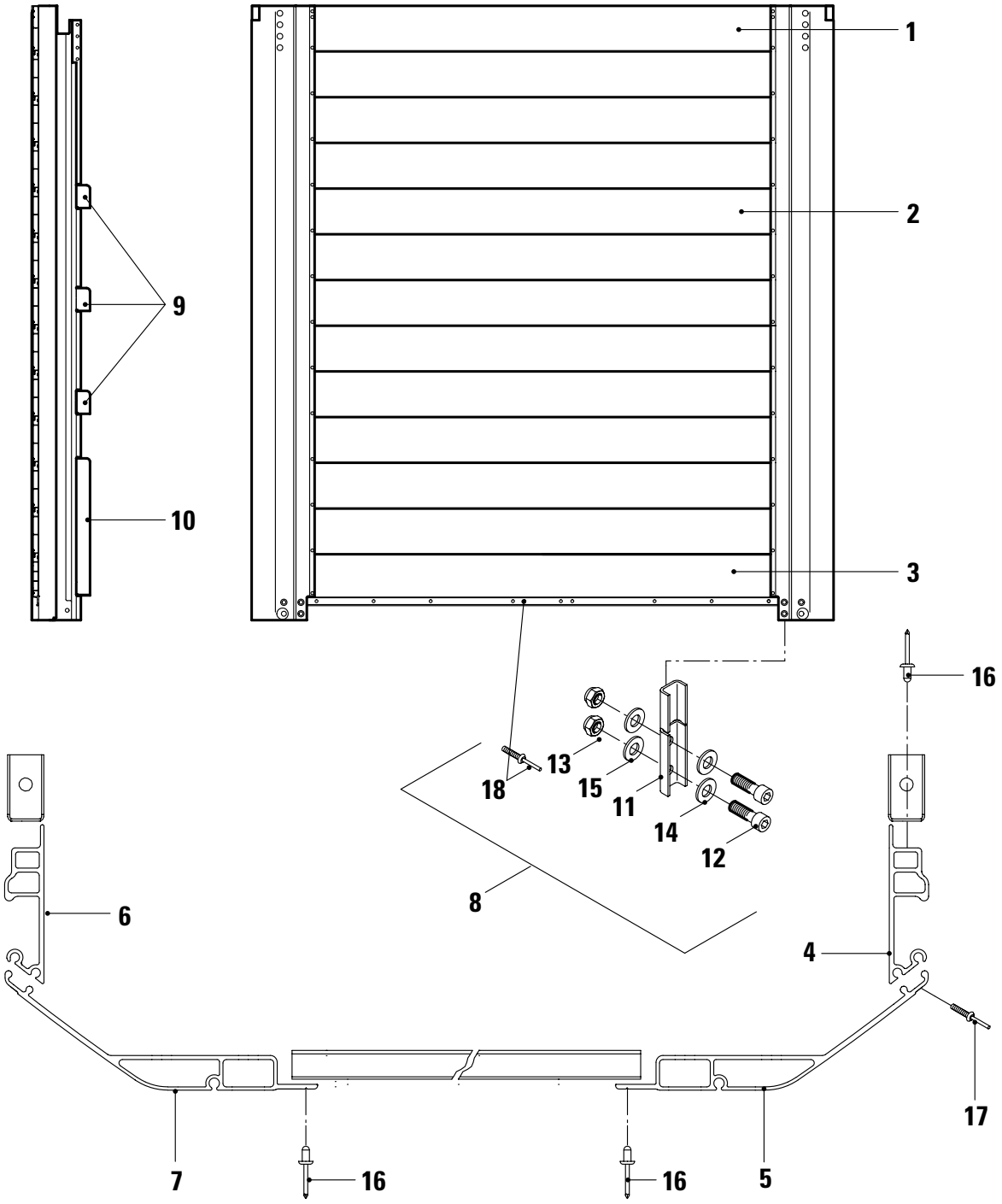

KÖGEL Fahrzeugwerke AG

Ersatzteilliste

VORDERWAND VARIO

AUS IDENT-NR.575354

Ident-Nr.: 800929
TOS-Nr.: 8989
Erstell-Datum: 20.02.2001

Pos.	Var.	Ident-Nr.	Menge	ME	Bezeichnung
1	0	309585	2.14	MTR	RANDPROFIL OBEN 200X 25,0
2	0	309584	23.56	MTR	ZWISCHENPROFIL 200X 25,0
3	0	438189	1	STCK	ALU-RANDPROFIL UNTEN 25 DECKBR.
4	0	438225	1	STCK	PROFIL VET2 LI VARIO 2680HIL SA2C
5	0	438227	1	STCK	PROFIL VET1 LI VARIO 2680HIL SA2C
6	0	438226	1	STCK	PROFIL VET2 RE VARIO 2680HIL SA2C
7	0	438228	1	STCK	PROFIL VET1 RE VARIO 2680HIL SA2C
8	0	575033	1	STCK	BS VW M.VE SA2 Der Befestigungssatz besteht aus: den Pos.11,12,13,14,15 und 18
9	0	437299	6	STCK	LATTENTASCHE H:100 SA2
10	0	345731	2	STCK	LATTENTASCHE 600 X 60 -S380MC
11	0	575036	2	STCK	U-PROFIL - VERSTÄRKUNG M. OBERFL.
12	0	74004	8	STCK	ZYLINDERSCHRAUBE M. INNENSKT DIN 912 -M 16X 50-8.8 -DAC
13	0	73839	8	STCK	SECHSKANTMUTTER SELBSTSICHERND DIN 980 -V M 16X2,00-10 -DAC
14	0	73905	8	STCK	SCHEIBE 17 - A3P
15	0	74047	8	STCK	SCHEIBE DIN 6916 - 17,0-C45-ZN
16	0	338977	54	STCK	BLINDNIET FLACHKOPF 6,5X 16,3-ST -ST - 4,8-6,8
17	0	73914	20	STCK	BLINDNIET FLACHKOPF DIN 7337 A 4,8X 11,0-NIRO-NIRO-3,5-6,5
18	0	315588	10	STCK	BLINDNIET FLACHKOPF "MAGNA LOK" 9,8X 21,2-AL -AL - 3,0-14,2

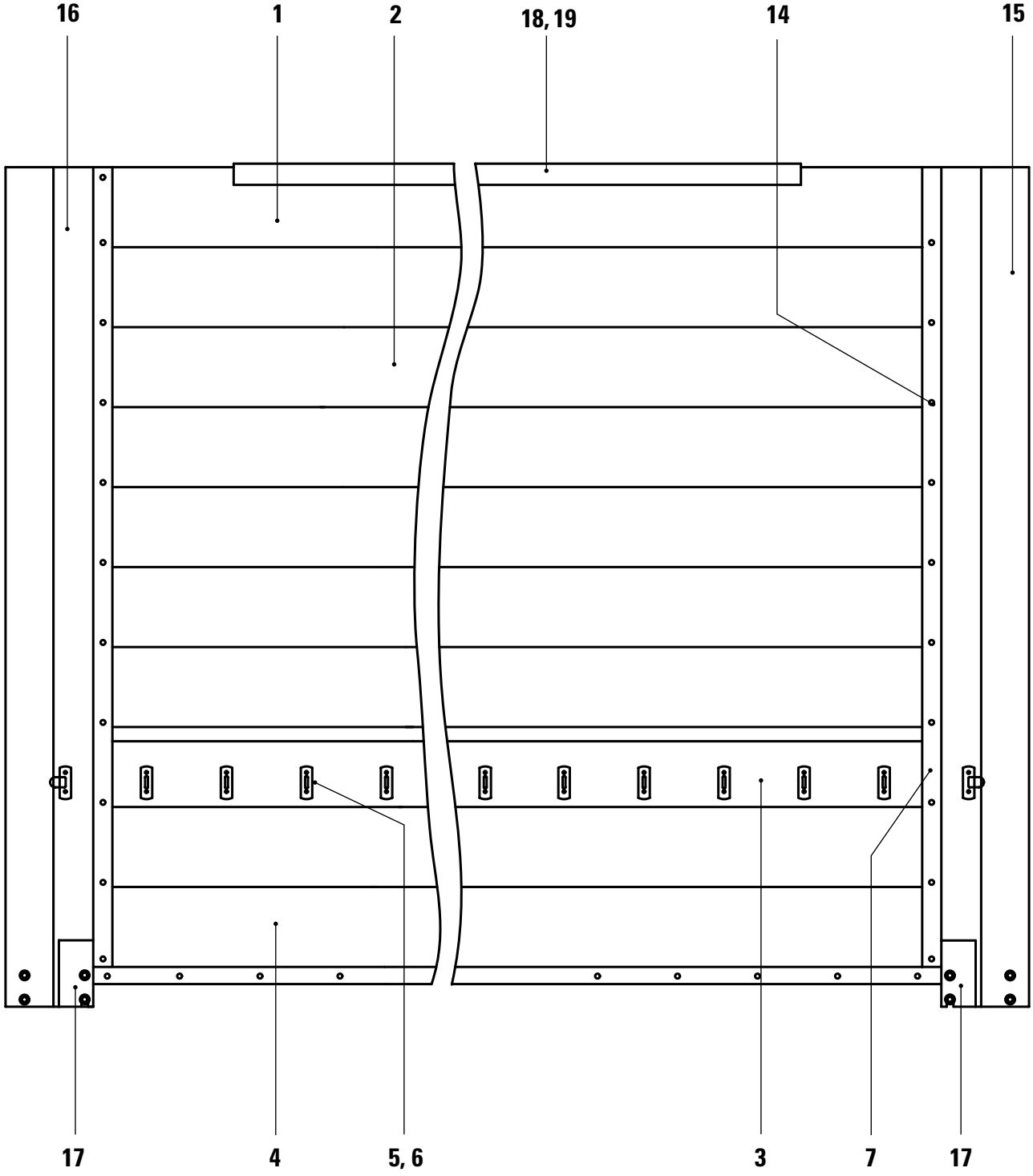
16
1
2
18, 19
14
15
17
4
5, 6
3
7
17

KÖGEL Fahrzeugwerke AG

Ersatzteilliste

VORDERWAND EN

ID.-NR.513254/513255

Ident-Nr.: 82946
TOS-Nr.: 8989
Erstell-Datum: 25.01.1999

Pos.	Var.	Ident-Nr.	Menge	ME	Bezeichnung
1	0	30958502	1	STCK	ALU-RANDPROFIL OBEN 200 DECKBR. L = 2084mm
2	0	30958402	7	STCK	ALU-ZWISCHENPROFIL 200 DECKBR. L = 2084mm bei VW-Höhe=2000mm
2	1	30958402	10	STCK	ALU-ZWISCHENPROFIL 200 DECKBR. L = 2084mm bei VW-Höhe=2600mm
3	0	30958802	1	STCK	ALU-PLANKRAMPENPROFIL 200 DECKBR. L = 2084mm
4	0	431013	1	STCK	RANDPROFIL UNTEN(VW) 185X 25,0
5	0	78070	10	STCK	BÜGELKRAMPE
6	0	73942	20	STCK	HALBRUNDNIET DIN 124 - 14,0 X 60,0-ST
7	0	414061	2	STCK	FLACHTEIL BEILAGE
14	0	309904	26	STCK	BLINDNIET FLACHKOPF "HEMLOK" 6,5X 16,3-ST -ST - 4,8-6,8
15	0	253575	1	STCK	RUNGE FEST QE LI. (1985) BWH:800
15	1	530494	1	STCK	RUNGE FEST QE LI. (1985) BWH:600
15	2	279467	1	STCK	RUNGE FEST QE LI. (2585) BWH:600
16	0	253576	1	STCK	RUNGE FEST QE RE. (1985) BWH:800
16	1	530495	1	STCK	RUNGE FEST QE RE. (1985) BWH:600
16	2	279468	1	STCK	RUNGE FEST QE RE. (2585) BWH:600
17	0	279199	1	STCK	HALTER FÜR ANSCHRAUBTEILE
18	0	406274	1	STCK	U-PROFIL
19	0	73756	6	STCK	BLINDNIET FLACHKOPF "MONOBOLT" 6,5X 23,7-ST -ST - 2,0-9,5

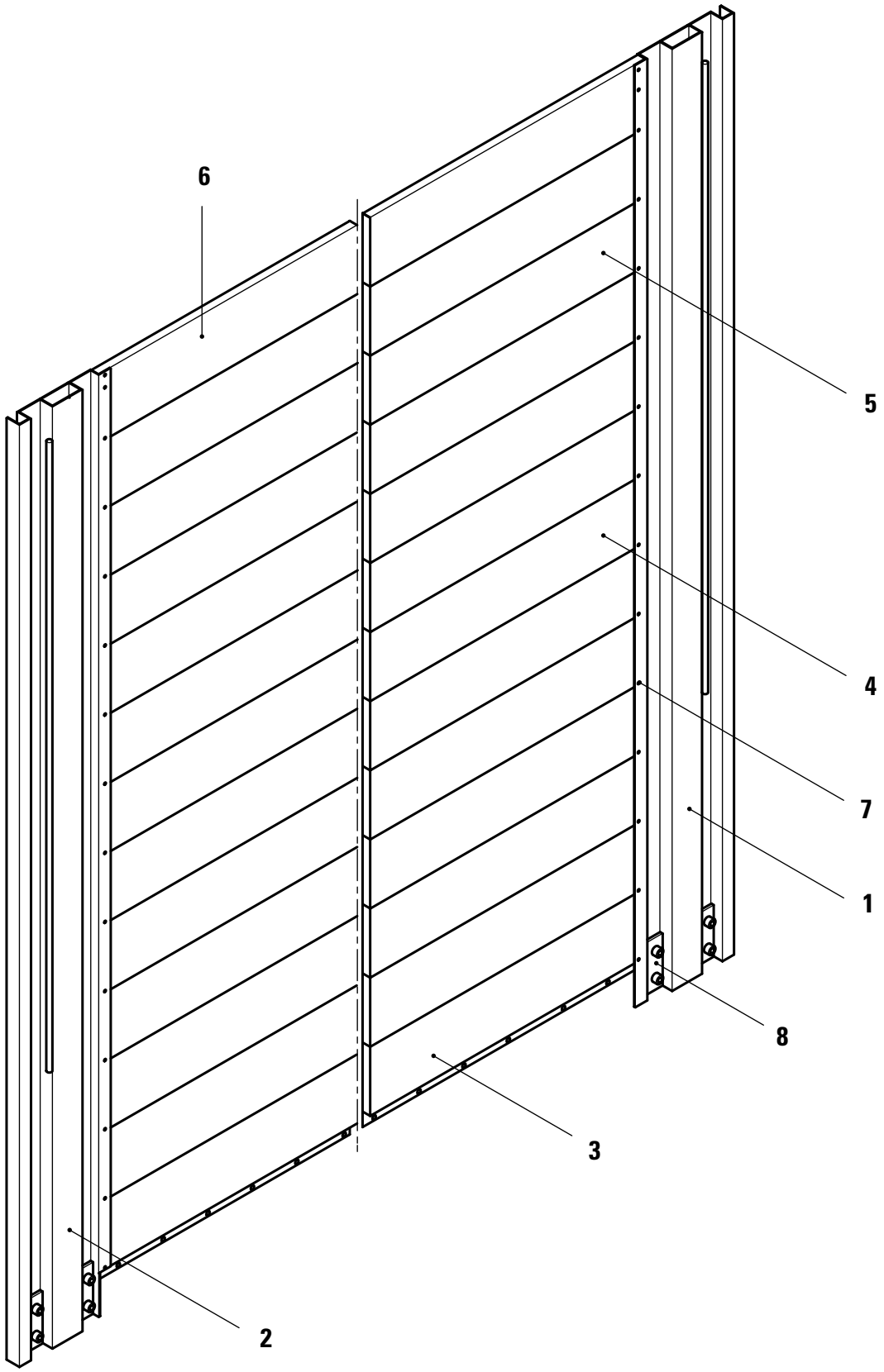
6
5
4
7
1
8
3
2

KÖGEL Fahrzeugwerke AG

Ersatzteilliste

VORDERWAND CO3002 FÜR EN/MN

2430 BIS 3030 I.L.,ID.-NR.568566

Ident-Nr.: 800570
TOS-Nr.: 8989
Erstell-Datum: 06.04.2000

Pos.	Var.	Ident-Nr.	Menge	ME	Bezeichnung
1	0	552848	1	STCK	S QE CO3002 LINKS 2430 I.L. O.LS Eckrunge mit KTL-Beschichtung
1	1	552806	1	STCK	S QE CO3002 LI. 2430 4R.V-LATTEN Eckrunge mit KTL-Beschichtung
1	2	552850	1	STCK	S QE CO3002 LINKS 2580 I.L. O.LS Eckrunge mit KTL-Beschichtung
1	3	552852	1	STCK	S QE CO3002 LI. 2580 4R.V-LATTEN Eckrunge mit KTL-Beschichtung
1	4	552854	1	STCK	S QE CO3002 LINKS 2630 I.L. O.LS Eckrunge mit KTL-Beschichtung
1	5	552808	1	STCK	S QE CO3002 LI. 2630 4R.V-LATTEN Eckrunge mit KTL-Beschichtung
1	6	552856	1	STCK	S QE CO3002 LINKS 2880 I.L. O.LS Eckrunge mit KTL-Beschichtung
1	7	552858	1	STCK	S QE CO3002 LI. 2880 4R.V-LATTEN Eckrunge mit KTL-Beschichtung
1	8	552860	1	STCK	S QE CO3002 LI. 2880 4R.V-LAT.HUB Eckrunge mit KTL-Beschichtung
1	9	552862	1	STCK	S QE CO3002 LINKS 2930 I.L. O.LS Eckrunge mit KTL-Beschichtung
1	10	552864	1	STCK	S QE CO3002 LI. 2930 4R.V-LATTEN Eckrunge mit KTL-Beschichtung
1	11	552866	1	STCK	S QE CO3002 LI. 2930 4R.V-LAT.HUB Eckrunge mit KTL-Beschichtung
1	12	552868	1	STCK	S QE CO3002 LINKS 2980 I.L. O.LS Eckrunge mit KTL-Beschichtung
1	13	552870	1	STCK	S QE CO3002 LI. 2980 4R.V-LATTEN Eckrunge mit KTL-Beschichtung
1	14	552872	1	STCK	S QE CO3002 LI. 2980 4R.V-LAT.HUB Eckrunge mit KTL-Beschichtung
1	15	552874	1	STCK	S QE CO3002 LINKS 3030 I.L. O.LS Eckrunge mit KTL-Beschichtung
1	16	552876	1	STCK	S QE CO3002 LI. 3030 4R.V-LATTEN Eckrunge mit KTL-Beschichtung
1	17	552878	1	STCK	S QE CO3002 LI. 3030 4R.V-LAT.HUB Eckrunge links, KTL-Beschichtung
2	0	552849	1	STCK	S QE CO3002 RECHTS 2430 I.L. O.LS Eckrunge mit KTL-Beschichtung
2	1	552807	1	STCK	S QE CO3002 RE. 2430 4R.V-LATTEN Eckrunge mit KTL-Beschichtung
2	2	552851	1	STCK	S QE CO3002 RECHTS 2580 I.L. O.LS Eckrunge mit KTL-Beschichtung
2	3	552853	1	STCK	S QE CO3002 RE. 2580 4R.V-LATTEN Eckrunge mit KTL-Beschichtung
2	4	552855	1	STCK	S QE CO3002 RECHTS 2630 I.L. O.LS Eckrunge mit KTL-Beschichtung

KÖGEL Fahrzeugwerke AG

Ersatzteilliste

VORDERWAND CO3002 FÜR EN/MN

2430 BIS 3030 I.L.,ID.-NR.568566

Ident-Nr.: 800570
TOS-Nr.: 8989
Erstell-Datum: 06.04.2000

Pos.	Var.	Ident-Nr.	Menge	ME	Bezeichnung
2	5	552809	1	STCK	S QE CO3002 RE. 2630 4R.V-LATTEN Eckrunge mit KTL-Beschichtung
2	6	552857	1	STCK	S QE CO3002 RECHTS 2880 I.L. O.LS Eckrunge mit KTL-Beschichtung
2	7	552859	1	STCK	S QE CO3002 RE. 2880 4R.V-LATTEN Eckrunge mit KTL-Beschichtung
2	8	552861	12	STCK	S QE CO3002 RE. 2880 4R.V-LAT.HUB Eckrunge mit KTL-Beschichtung
2	9	552863	1	STCK	S QE CO3002 RECHTS 2930 I.L. O.LS Eckrunge mit KTL-Beschichtung
2	10	552865	1	STCK	S QE CO3002 RE. 2930 4R.V-LATTEN Eckrunge mit KTL-Beschichtung
2	11	552867	1	STCK	S QE CO3002 RE. 2930 4R.V-LAT.HUB Eckrunge mit KTL-Beschichtung
2	12	552869	1	STCK	S QE CO3002 RECHTS 2980 I.L. O.LS Eckrunge mit KTL-Beschichtung
2	13	552871	1	STCK	S QE CO3002 RE. 2980 4R.V-LATTEN Eckrunge mit KTL-Beschichtung
2	14	552873	1	STCK	S QE CO3002 RE. 2980 4R.V-LAT.HUB Eckrunge mit KTL-Beschichtung
2	15	552875	1	STCK	S QE CO3002 RECHTS 3030 I.L. O.LS Eckrunge mit KTL-Beschichtung
2	16	552877	1	STCK	S QE CO3002 RE. 3030 4R.V-LATTEN Eckrunge mit KTL-Beschichtung
2	17	552879	1	STCK	S QE CO3002 RE. 3030 4R.V-LAT.HUB Eckrunge mit KTL-Beschichtung
3	0	431442	1	STCK	ABSCHLUßPROFIL UNTEN 1996 LG.
4	0	309584	2.10	MTR	ZWISCHENPROFIL 200X 25,0 Menge nach Bedarf mit L=1996mm
5	0	71240	2.10	MTR	ZWISCHENPROFIL 150X 25,0 Menge nach Bedarf mit L=1996mm
6	0	309585	2.10	MTR	RANDPROFIL OBEN 200X 25,0 1 x mit L=1996mm
7	0	338977	32	STCK	BLINDNIET FLACHKOPF 6,5X 16,3-ST -ST - 4,8-6,8
8	0	565123	1	STCK	BEF.SATZ VW CO3002 QE M.HUBEINR.
8	1	568709	1	STCK	BEF.SATZ VW CO3002 QE O. HUBEINR.

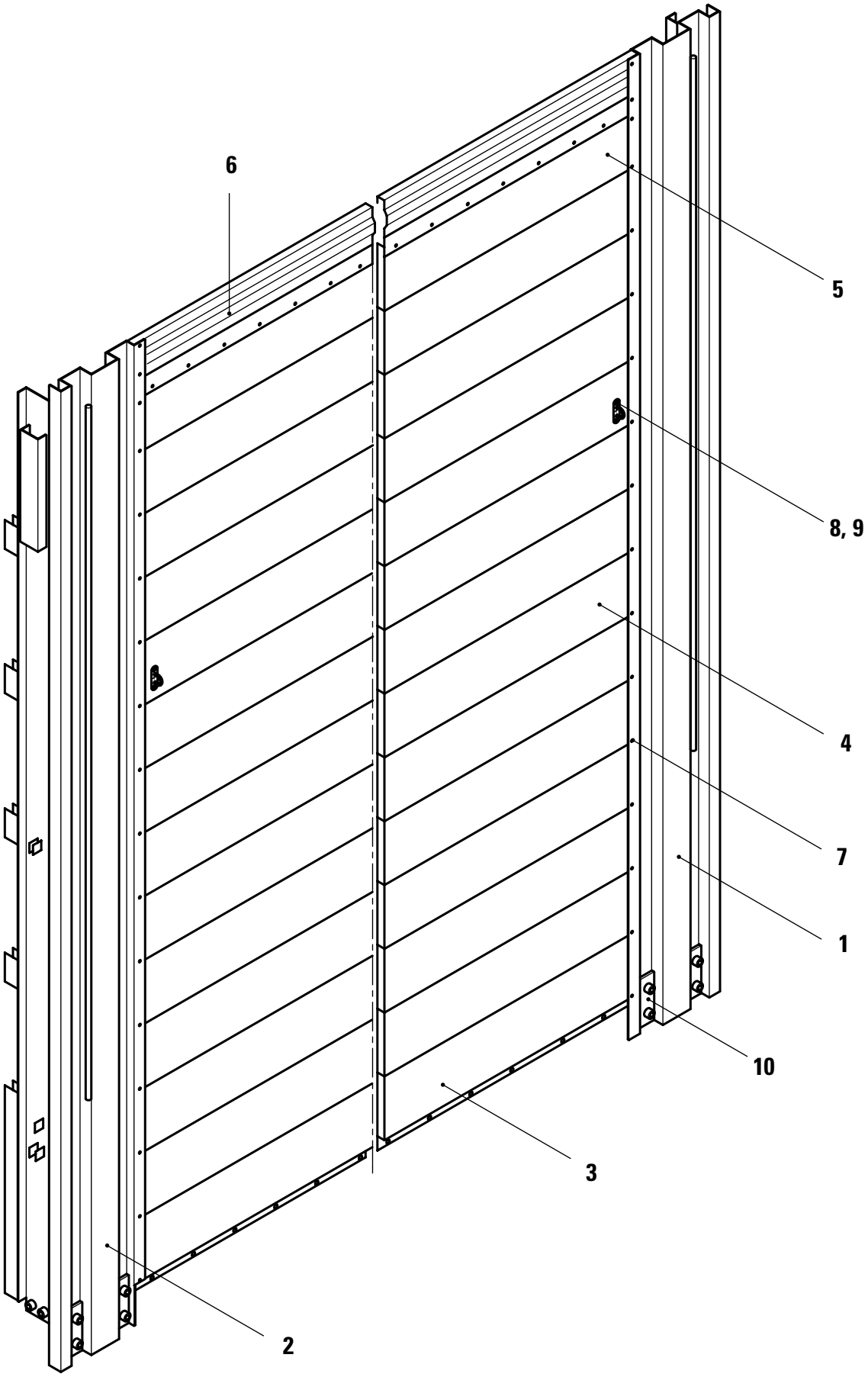
6
5
8, 9
4
7
1
10
3
2

KÖGEL Fahrzeugwerke AG

Ersatzteilliste

VORDERWAND NNCO78

FÜR SPANNGETRIEBE HINTEN

Ident-Nr.: 800569
TOS-Nr.: 8989
Erstell-Datum: 06.04.2000

Pos.	Var.	Ident-Nr.	Menge	ME	Bezeichnung
1	0	565131	1	STCK	RUNGE VORN LINKS NNCO78 MIT LS
1	1	565133	1	STCK	RUNGE VORN LINKS NNCO78 OHNE LS
2	0	565132	1	STCK	RUNGE VORN RECHTS NNCO78 MIT LS
2	1	565134	1	STCK	RUNGE VORN RECHTS NNCO78 OHNE LS
3	0	431442	1	STCK	ABSCHLUßPROFIL UNTEN 1996 LG.
4	0	309584	25.15	MTR	ZWISCHENPROFIL 200X 25,0 12 x L=1996mm
5	0	309585	2.10	MTR	RANDPROFIL OBEN 200X 25,0 1 x L=1996mm
6	0	565126	1	STCK	ABSCHLUßPROFIL - STIRNWAND NNCO78
7	0	338977	48	STCK	BLINDNIET FLACHKOPF 6,5X 16,3-ST -ST - 4,8-6,8
8	0	300779	2	STCK	RIEMENKRAMPE VERZINKT
9	0	73456	4	STCK	BLINDNIET FLACHKOPF DIN 7337 A 5,0X 7,5-AL -ST -3,5-4,5
10	0	565123	1	STCK	BEF.SATZ VW CO3002 QE M.HUBEINR.

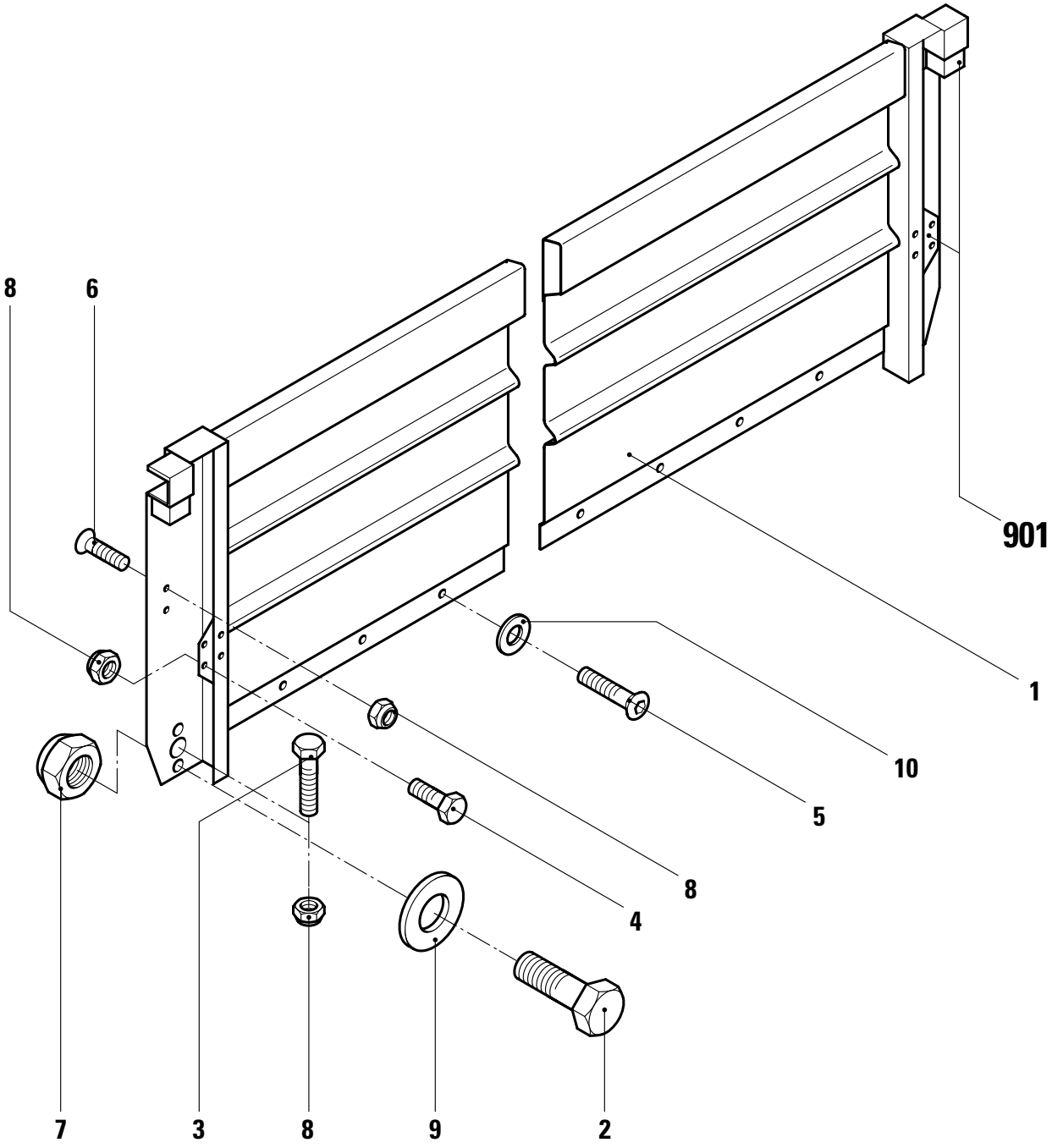
8
6
901
1
10
5
8
4
7
3
8
9
2

KÖGEL Fahrzeugwerke AG

Ersatzteilliste

STAHL-KIPPERVORDERWAND

Ident-Nr.: 800366
TOS-Nr.: 8989
Erstell-Datum: 25.01.1999

Pos.	Var.	Ident-Nr.	Menge	ME	Bezeichnung
1	0	293602	1	STCK	VORDERWAND STAHL FÜR KIPPER Höhe= 800mm
1	1	293603	1	STCK	VORDERWAND STAHL FÜR KIPPER Höhe= 900mm
1	2	293604	1	STCK	VORDERWAND STAHL FÜR KIPPER Höhe=1000mm
1	3	527083	1	STCK	VORDERWAND STAHL FÜR KIPPER Höhe=1100mm
1	4	527024	1	STCK	VORDERWAND STAHL FÜR KIPPER Höhe=1200mm
2	0	74123	4	STCK	SECHSKANTSCHRAUBE M. FEINGEWINDE ISO 8676 -M 20X1,50X 50-8.8 -A4P
3	0	73049	2	STCK	SECHSKANTSCHRAUBE DIN 931 -M 10X 70-8.8 -A3P
4	0	73017	6	STCK	SECHSKANTSCHRAUBE DIN 933 -M 10X 25-8.8 -A3P
5	0	322118	9	STCK	LINSENSCHRAUBE MIT INNENSKT ISO 7380 -M 12X 30-10.9-A3C
6	0	330319	4	STCK	SENKSCHRAUBE MIT INNENSKT DIN 7991 -M 10X 25-8.8 -A3P
7	0	74124	4	STCK	SECHSKANTMUTTER SELBSTSICHERND DIN 980 -V M 20X1,50-8 -A4P
8	0	73320	12	STCK	SECHSKANTMUTTER SELBSTSICHERND DIN 980 -V M 10 -8 -A3P
9	0	325050	4	STCK	SCHEIBE DIN 6340 - 21,0-ST -A3P VERGÜTET, HÄRTE (350+80)HV30
10	0	73355	9	STCK	SCHEIBE DIN 9021 -A13,0-ST -A3P
901	0	800370	1	STCK	VERSCHLÜSSE FÜR KIPPERSEITENWAND

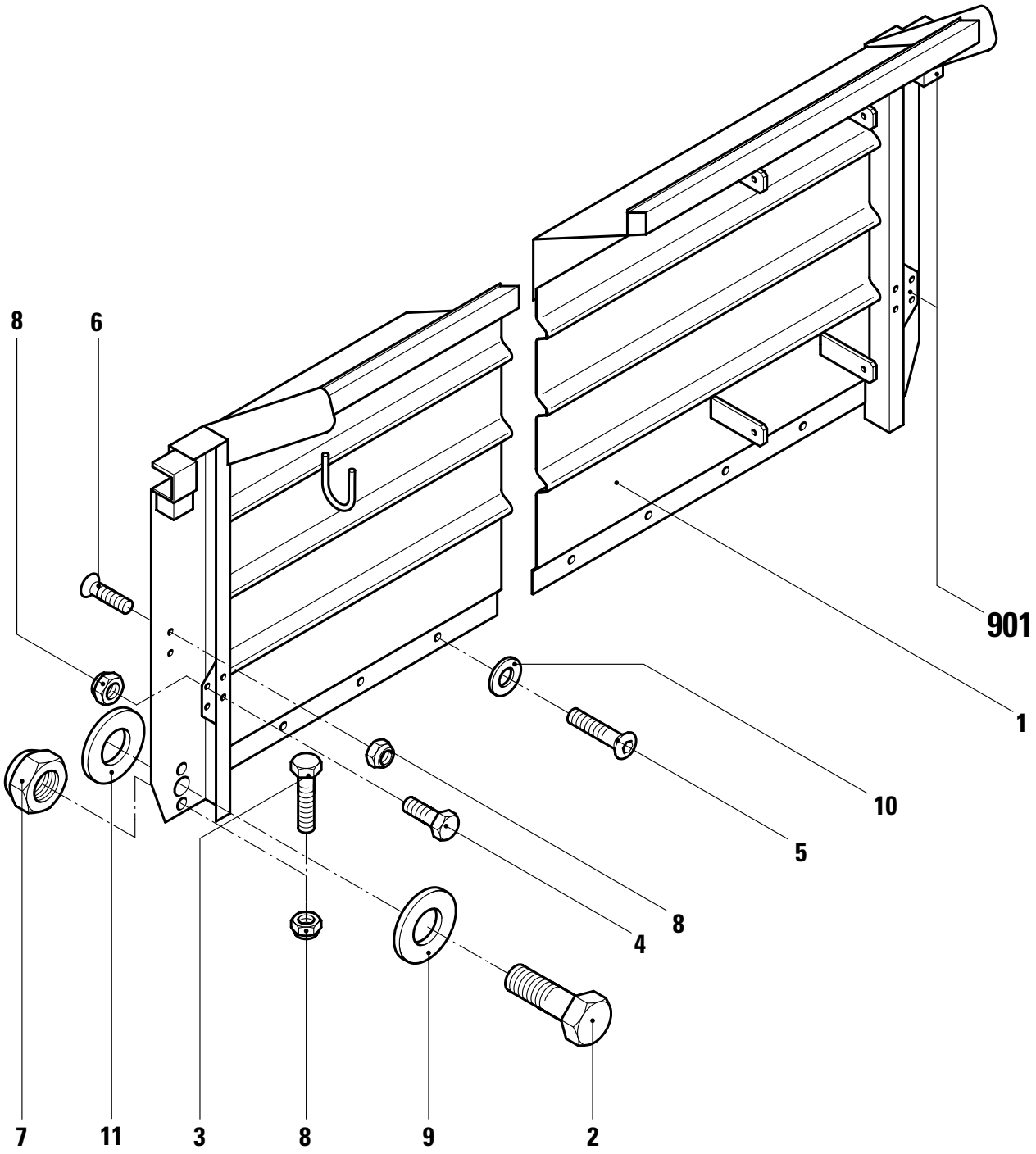
8
6
901
1
10
5
8
4
7
11
3
8
9
2

KÖGEL Fahrzeugwerke AG

Ersatzteilliste

STAHL-KIPPERVORDERWÄNDE

MIT VORDACH

Ident-Nr.: 800369
TOS-Nr.: 8989
Erstell-Datum: 25.01.1999

Pos.	Var.	Ident-Nr.	Menge	ME	Bezeichnung
1	0	247449	1	STCK	STAHL-STIRNWAND Höhe=1200mm
1	1	247902	1	STCK	STAHL-STIRNWAND Höhe=1300mm
1	2	279864	1	STCK	STAHL-STIRNWAND Höhe=1400mm
1	3	278382	1	STCK	STAHL-STIRNWAND Höhe=1500mm
2	0	74123	4	STCK	SECHSKANTSCHRAUBE M. FEINGEWINDE ISO 8676 -M 20X1,50X 50-8.8 -A4P
3	0	73049	2	STCK	SECHSKANTSCHRAUBE DIN 931 -M 10X 70-8.8 -A3P
4	0	73017	6	STCK	SECHSKANTSCHRAUBE DIN 933 -M 10X 25-8.8 -A3P
5	0	322118	11	STCK	LINSENSCHRAUBE MIT INNENSKT ISO 7380 -M 12X 30-10.9-A3C
6	0	330319	4	STCK	SENKSCHRAUBE MIT INNENSKT DIN 7991 -M 10X 25-8.8 -A3P
7	0	74124	4	STCK	SECHSKANTMUTTER SELBSTSICHERND DIN 980 -V M 20X1,50-8 -A4P
8	0	73320	12	STCK	SECHSKANTMUTTER SELBSTSICHERND DIN 980 -V M 10 -8 -A3P
9	0	325050	4	STCK	SCHEIBE DIN 6340 - 21,0-ST -A3P VERGÜTET, HÄRTE (350+80)HV30
10	0	73355	11	STCK	SCHEIBE DIN 9021 -A13,0-ST -A3P
11	0	409285	2	STCK	PLATTE
901	0	800370	1	STCK	VERSCHLÜSSE FÜR KIPPERSEITENWAND

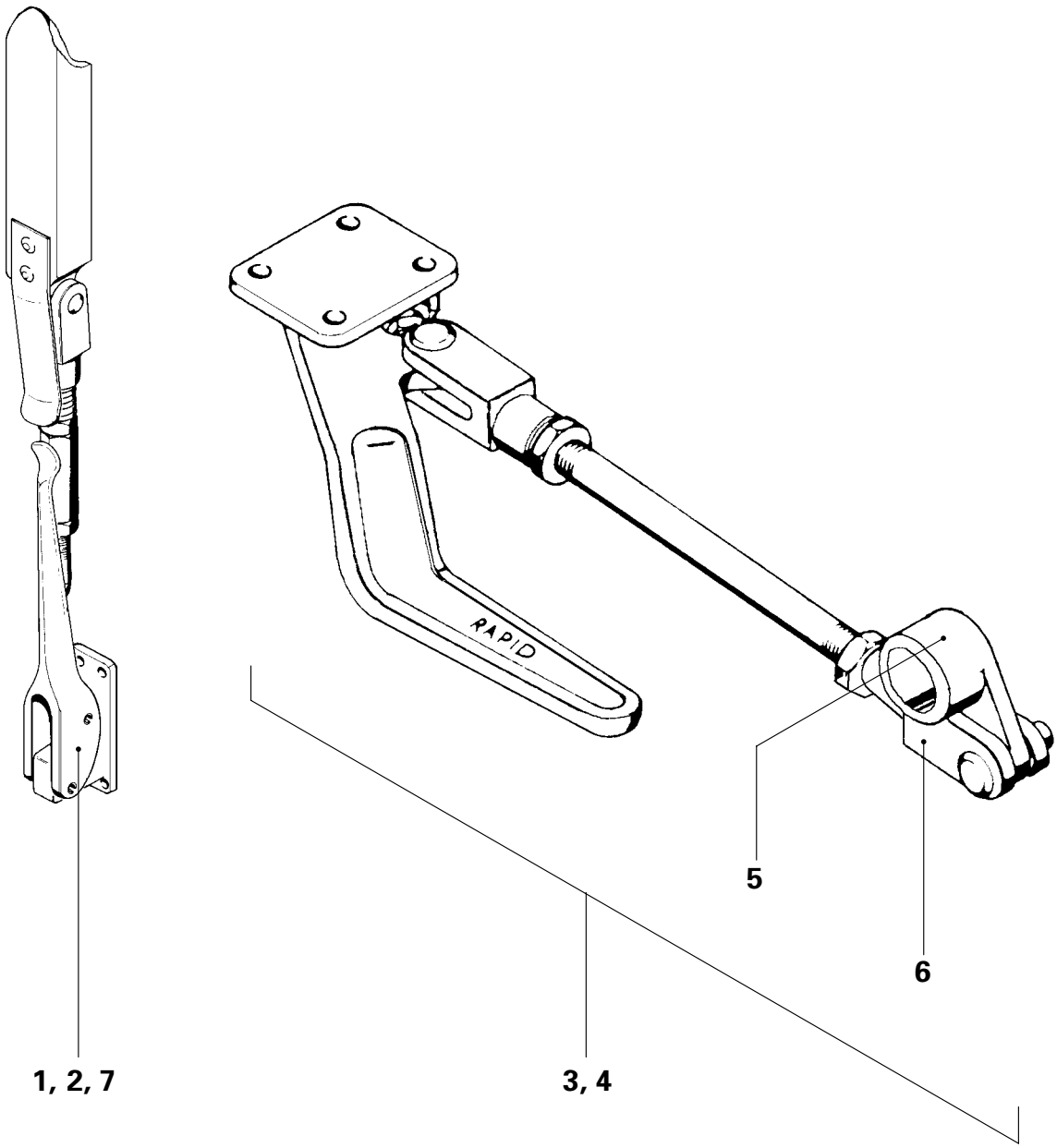
RAPID
5
6
1, 2, 7
3, 4

KÖGEL Fahrzeugwerke AG

Ersatzteilliste

VERSCHLÜSSE FÜR KIPPERSEITENWAND

Ident-Nr.: 800370
TOS-Nr.: 8989
Erstell-Datum: 02.02.1999

Pos.	Var.	Ident-Nr.	Menge	ME	Bezeichnung
1	0	330359	1	STCK	SPANNER H11|55 VO.LI. 90°GEDREHT
2	0	330360	1	STCK	SPANNER H11|55 VO.RE. 90°GEDREHT
3	0	79507	1	STCK	ÜBERTOTPKT-SPANNER LINKS einschl. Pos. 5 und 6
3	1	315339	1	STCK	ÜBERTOTPKT-SPANNER LINKS einschl. Pos. 6 ohne Pos. 5
4	0	79508	1	STCK	ÜBERTOTPKT-SPANNER RECHTS einschl. Pos. 5 und 6
4	1	315340	1	STCK	ÜBERTOTPKT-SPANNER RECHTS einschl. Pos. 6 ohne Pos. 5
5	0	186493	2	STCK	WELLENGELENK H519 S/35
6	0	87785	4	STCK	GABELKOPF MIT M16
7	0	330361	1	STCK	SPANNER H11|55 KPL.

KÖGEL
Fahrzeugwerke AG

Aufbau

Kapitel 2

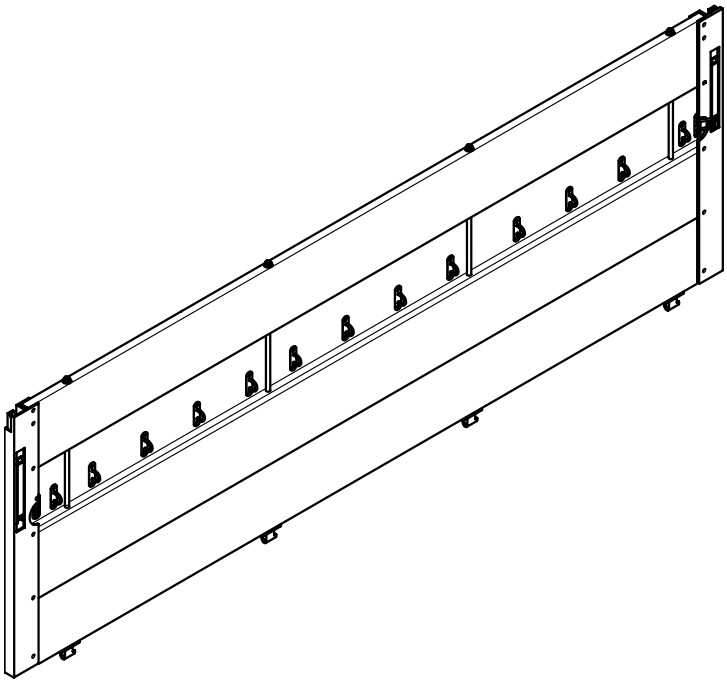

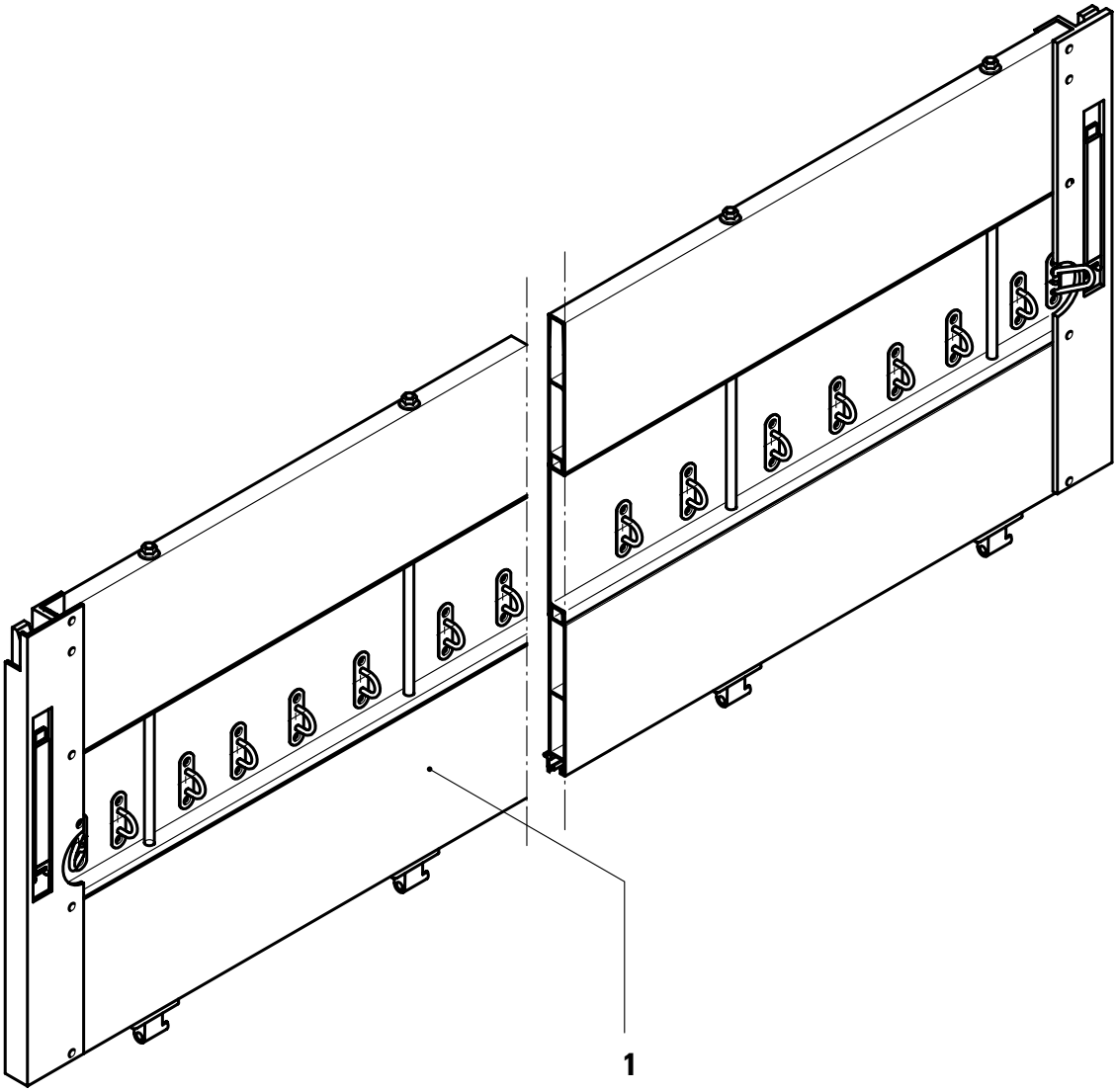
1

KÖGEL Fahrzeugwerke AG

Ersatzteilliste

SEITENWÄNDE,600 HOCH

Ident-Nr.: 80639
TOS-Nr.: 8989
Erstell-Datum: 25.01.1999

Pos.	Var.	Ident-Nr.	Menge	ME	Bezeichnung
1	0	512277	1	STCK	BORDW. SEITL.H:600 L:2749MM N3000 4xZuganker; mit Plankrampen
1	1	291457	1	STCK	BORDW. SEITL.H:600 L:2850MM N3000 4xZuganker; mit Plankrampen
1	2	49988	1	STCK	BORDW. SEITL.H:600 L:3184MM N3000 4xZuganker; mit Plankrampen
1	3	279473	1	STCK	BORDW. SEITL.H:600 L:3429MM N3000 4xZuganker; mit Plankrampen
1	4	49743	1	STCK	BORDW. SEITL.H:600 L:3514MM N3000 4xZuganker; mit Plankrampen
1	5	279474	1	STCK	BORDW. SEITL.H:600 L:3554MM N3000 4xZuganker; mit Plankrampen
1	6	562734	1	STCK	BORDW. SEITL.H:600 L:3554MM N3000 4xZuganker; ohne Plankrampen
1	7	510269	1	STCK	BORDW. SEITL.H:600 L:3619MM N3000 4xZuganker, mit Plankrampen
1	8	510204	1	STCK	BORDW. SEITL.H:600 L:3619MM N3000 4xZuganker; mit Plankrampen
1	9	279655	1	STCK	BORDW. SEITL.H:600 L:3744MM N3000 4xZuganker; mit Plankrampen
1	10	530881	1	STCK	BORDW. SEITL.H:600 L:3919MM N3000 4xZuganker; mit Plankrampen
1	11	530882	1	STCK	BORDW. SEITL.H:600 L:3919MM N3000 4xZuganker; ohne Plankrampen
1	12	49766	1	STCK	BORDW. SEITL.H:600 L:4169MM N3000 4xZuganker; mit Plankrampen
1	13	562789	1	STCK	BORDW. SEITL.H:600 L:4169MM N3000 4xZuganker; ohne Plankrampen
1	14	530047	1	STCK	BORDW. SEITL.H:600 L:4304MM N3000 4xZuganker; mit Plankrampen
1	15	530834	1	STCK	BORDW. SEITL.H:600 L:965MM N3000 3xZuganker; mit Plankrampen
1	16	49989	1	STCK	BORDW. SEITL.H:600 L:2057MM N3000 3xZuganker; mit Plankrampen
1	17	530833	1	STCK	BORDW. SEITL.H:600 L:2287MM N3000 3xZuganker; mit Plankrampen
1	18	530832	1	STCK	BORDW. SEITL.H:600 L:2304MM N3000 3xZuganker; mit Plankrampen
1	19	511436	1	STCK	BORDW. SEITL.H:600 L:2432MM N3000 3xZuganker; mit Plankrampen
1	20	295945	1	STCK	BORDW. SEITL.H:600 L:2566MM N3000 3xZuganker; mit Plankrampen
1	21	291455	1	STCK	BORDW. SEITL.H:600 L:2582MM N3000 3xZuganker; mit Plankrampen
1	22	512586	1	STCK	BORDW. SEITL.H:600 L:2599MM N3000 3xZuganker; mit Plankrampen

KÖGEL Fahrzeugwerke AG

Ersatzteilliste

SEITENWÄNDE,600 HOCH

Ident-Nr.: 80639
TOS-Nr.: 8989
Erstell-Datum: 25.01.1999

Pos.	Var.	Ident-Nr.	Menge	ME	Bezeichnung
1	23	279475	1	STCK	BORDW. SEITL.H:600 L:2616MM N3000 3xZuganker; mit Plankrampen
1	24	49771	1	STCK	BORDW. SEITL.H:600 L:2689MM N3000 3xZuganker; mit Plankrampen
1	25	49767	1	STCK	BORDW. SEITL.H:600 L:2939MM N3000 3xZuganker; mit Plankrampen
1	26	279132	1	STCK	BORDW. SEITL. H:600 L:3242MM "S1" 4xZuganker; mit Plankrampen

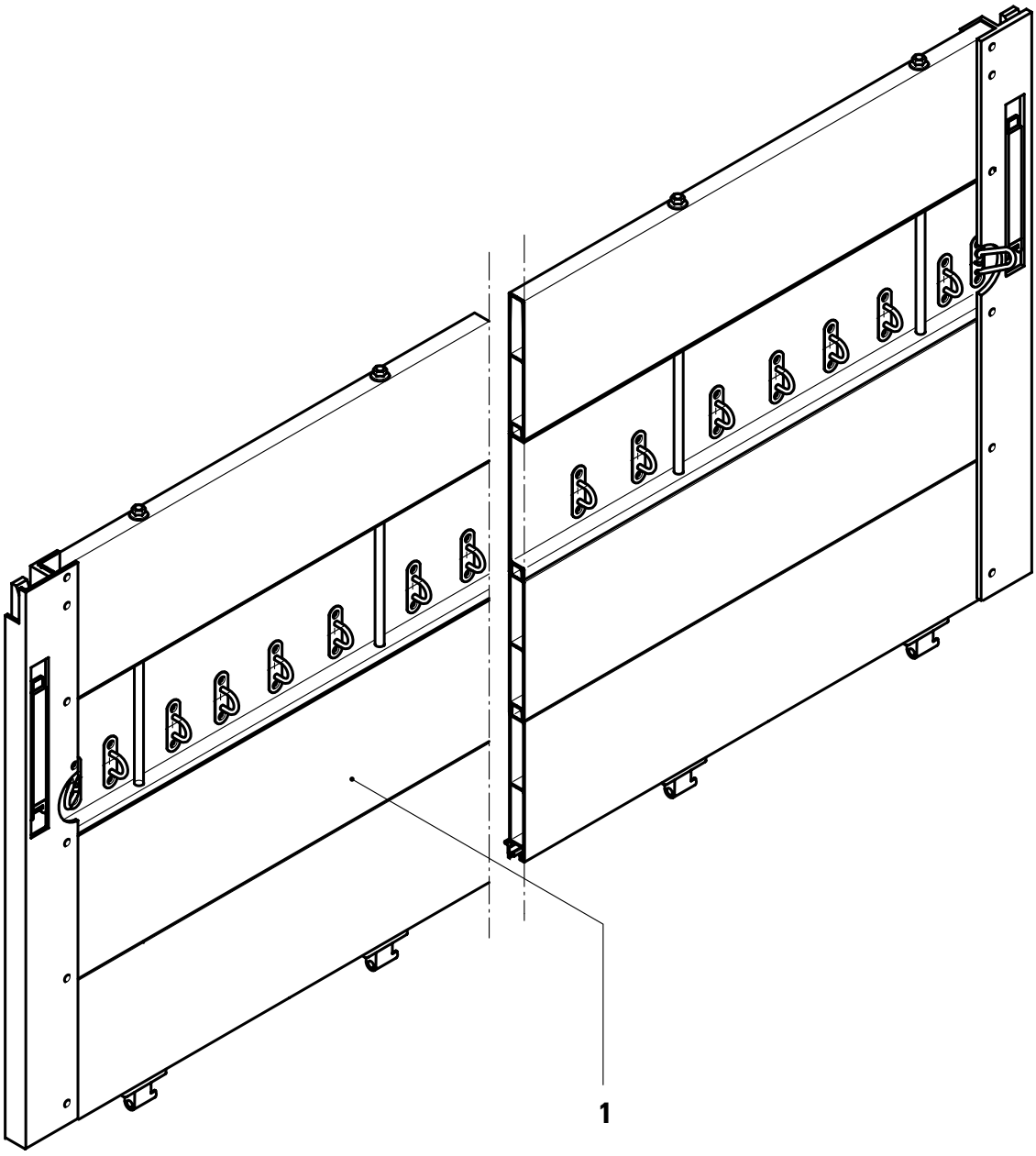
1

KÖGEL Fahrzeugwerke AG

Ersatzteilliste

SEITENWÄNDE,800 HOCH

Ident-Nr.: 80640
TOS-Nr.: 8989
Erstell-Datum: 02.02.1999

Pos.	Var.	Ident-Nr.	Menge	ME	Bezeichnung
1	0	512276	1	STCK	BORDW. SEITL.H:800 L:2749MM N3000 4xZuganker; mit Plankrampen
1	1	291456	1	STCK	BORDW. SEITL.H:800 L:2850MM N3000 4xZuganker; mit Plankrampen
1	2	513768	1	STCK	BORDW. SEITL.H:800 L:2870MM N3000 4xZuganker; mit Plankrampen
1	3	294613	1	STCK	BORDW. SEITL.H:800 L:2974MM N3000 4xZuganker; mit Plankrampen
1	4	511256	1	STCK	BORDW. SEITL.H:800 L:3184MM N3000 4xZuganker; mit Plankrampen
1	5	253657	1	STCK	BORDW. SEITL.H:800 L:3429MM N3000 4xZuganker; mit Plankrampen
1	6	288586	1	STCK	BORDW. SEITL.H:800 L:3429MM N3000 4xZuganker; mit Plankrampen mit Zurrschiene
1	7	253667	1	STCK	BORDW. SEITL.H:800 L:3554MM N3000 4xZuganker; mit Plankrampen
1	8	279357	1	STCK	BORDW. SEITL.H:800 L:3744MM N3000 4xZuganker; mit Plankrampen
1	9	288353	1	STCK	BORDW. SEITL.H:800 L:3919MM N3000 4xZuganker; mit Plankrampen
1	10	294731	1	STCK	BORDW. SEITL.H:800 L:3919MM N3000 4xZuganker; ohne Plankrampen
1	11	49641	1	STCK	BORDW. SEITL.H:800 L:4169MM N3000 4xZuganker; mit Plankrampen
1	12	511435	1	STCK	BORDW. SEITL.H:800 L:2432MM N3000 3xZuganker; mit Plankrampen
1	13	291454	1	STCK	BORDW. SEITL.H:800 L:2582MM N3000 3xZuganker; mit Plankrampen
1	14	512585	1	STCK	BORDW. SEITL.H:800 L:2599MM N3000 3xZuganker; mit Plankrampen
1	15	254132	1	STCK	BORDW. SEITL.H:800 L:2616MM N3000 3xZuganker; mit Plankrampen
1	16	279676	1	STCK	BORDW. SEITL.H:800 L:2716MM N3000 3xZuganker; mit Plankrampen
1	17	254600	1	STCK	BORDW. SEITL.H:800 L:2939MM N3000 3xZuganker; mit Plankrampen
1	18	254593	1	STCK	BORDW. SEITL.H:800 L:2939MM N3000 3xZuganker; ohne Plankrampen
1	19	279223	1	STCK	BORDW. SEITL.H:800 L:3039MM N3000 3xZuganker; mit Plankrampen
1	20	253673	1	STCK	BORDW. SEITL. H:800 L:3242MM "S1" 4xZuganker; mit Plankrampen

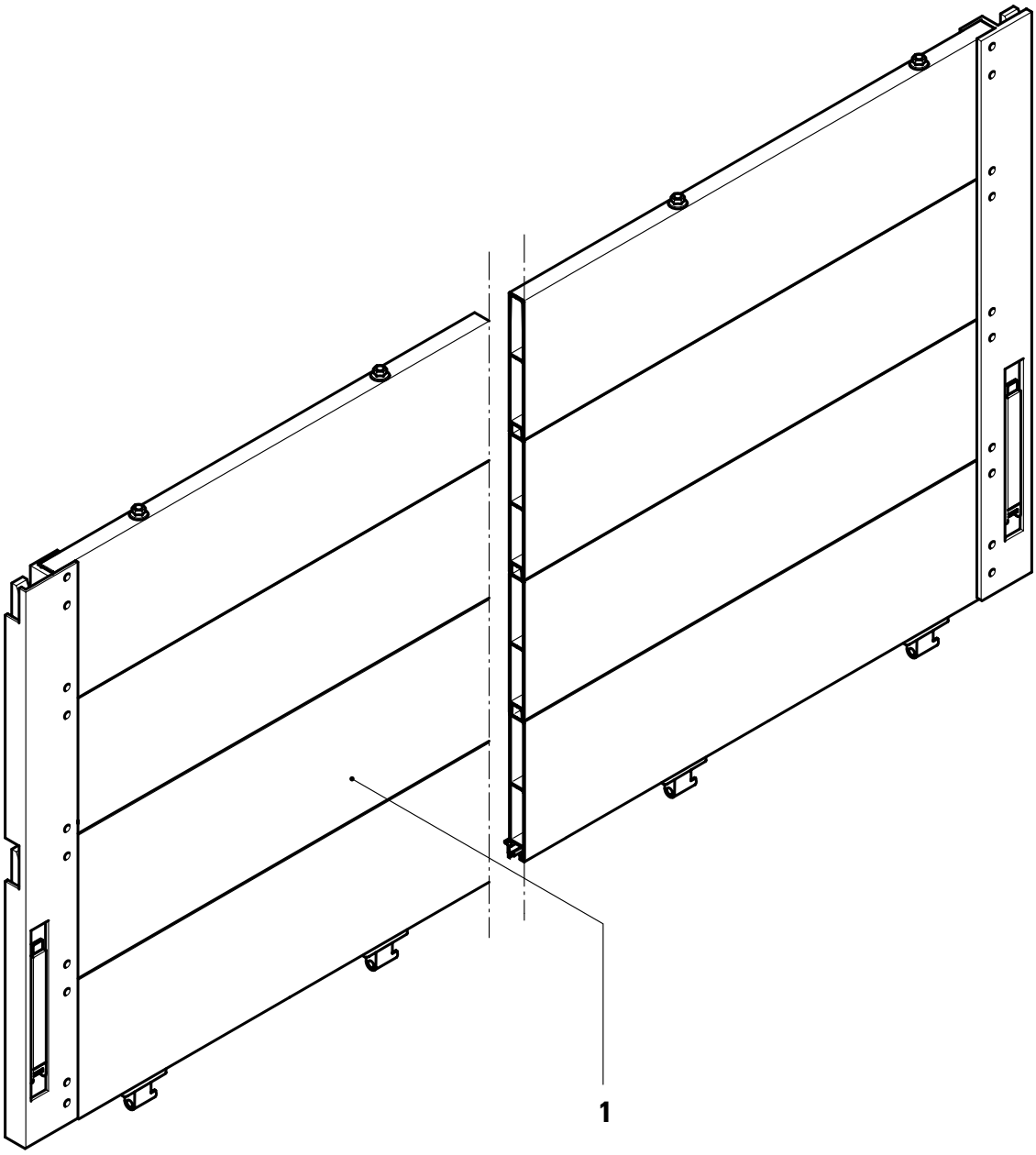
1

KÖGEL Fahrzeugwerke AG

Ersatzteilliste

SEITENWÄNDE,800 HOCH

MIT 2-FACH VERRIEGELUNG

Ident-Nr.: 82943
TOS-Nr.: 8989
Erstell-Datum: 15.06.1998

Pos.	Var.	Ident-Nr.	Menge	ME	Bezeichnung	Bemerkung
1	0	288191	1	STCK	BORDW. SEITL. H:800 L:3184 N3000	
1	1	288192	1	STCK	BORDW.SEITL. H:800 L:3429MM N3000	
1	2	564004	1	STCK	BORDW.SEITL. H:800 L:3554MM N3000	
1	3	530425	1	STCK	BORDW. SEITL. H:800 L:2120 N3000	

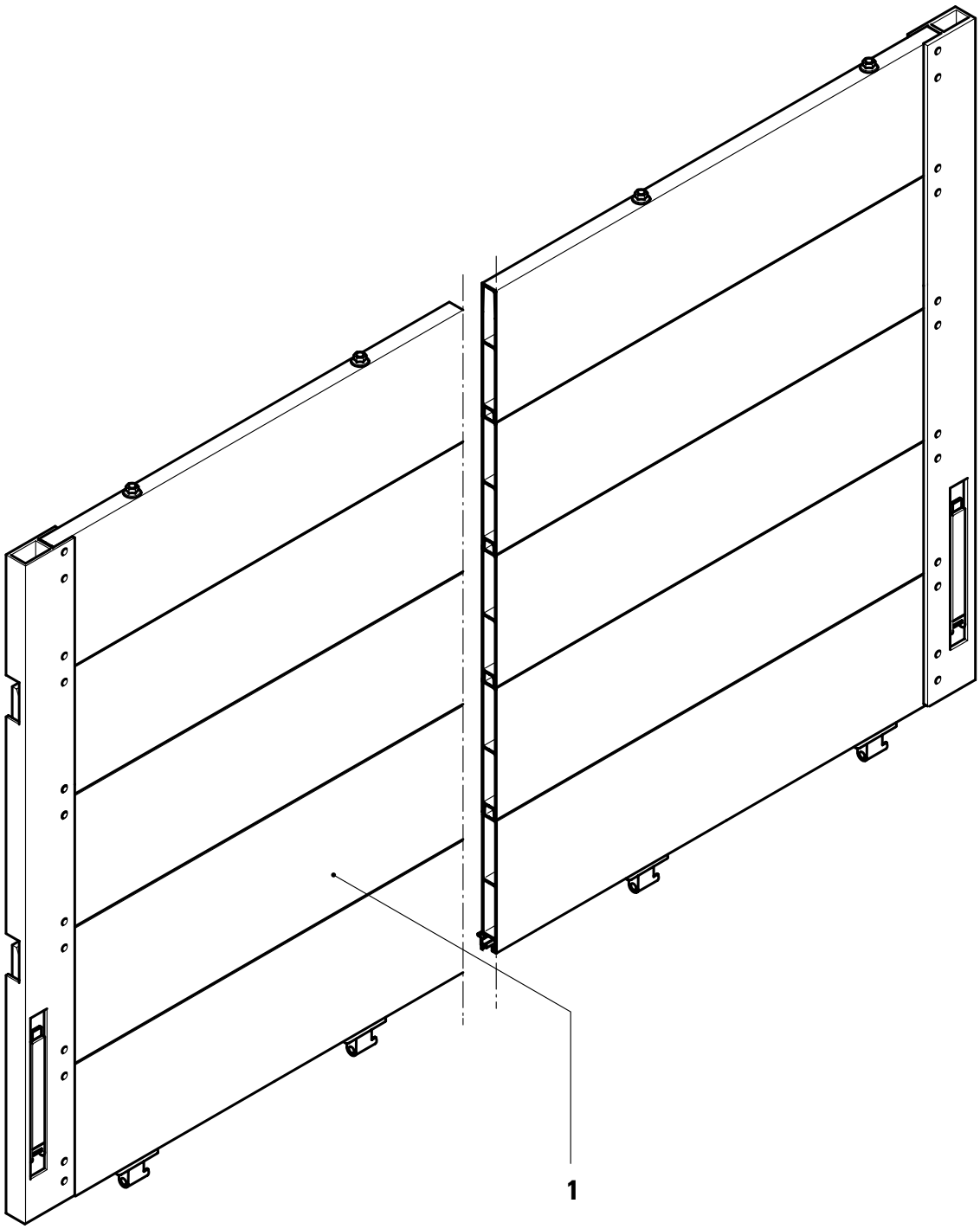
1

KÖGEL Fahrzeugwerke AG

Ersatzteilliste

SEITENWÄNDE,1000 HOCH

MIT 2-FACH VERRIEGELUNG

Ident-Nr.: 82944
TOS-Nr.: 8989
Erstell-Datum: 25.01.1999

Pos.	Var.	Ident-Nr.	Menge	ME	Bezeichnung
1	0	288189	1	STCK	BORDW. SEITL. H:1000 L:3184 N3000
1	1	288190	1	STCK	BORDW.SEITL.H:1000 L:3429MM N3000
1	2	564007	1	STCK	BORDW.SEITL.H:1000,L:3554MM,N3000

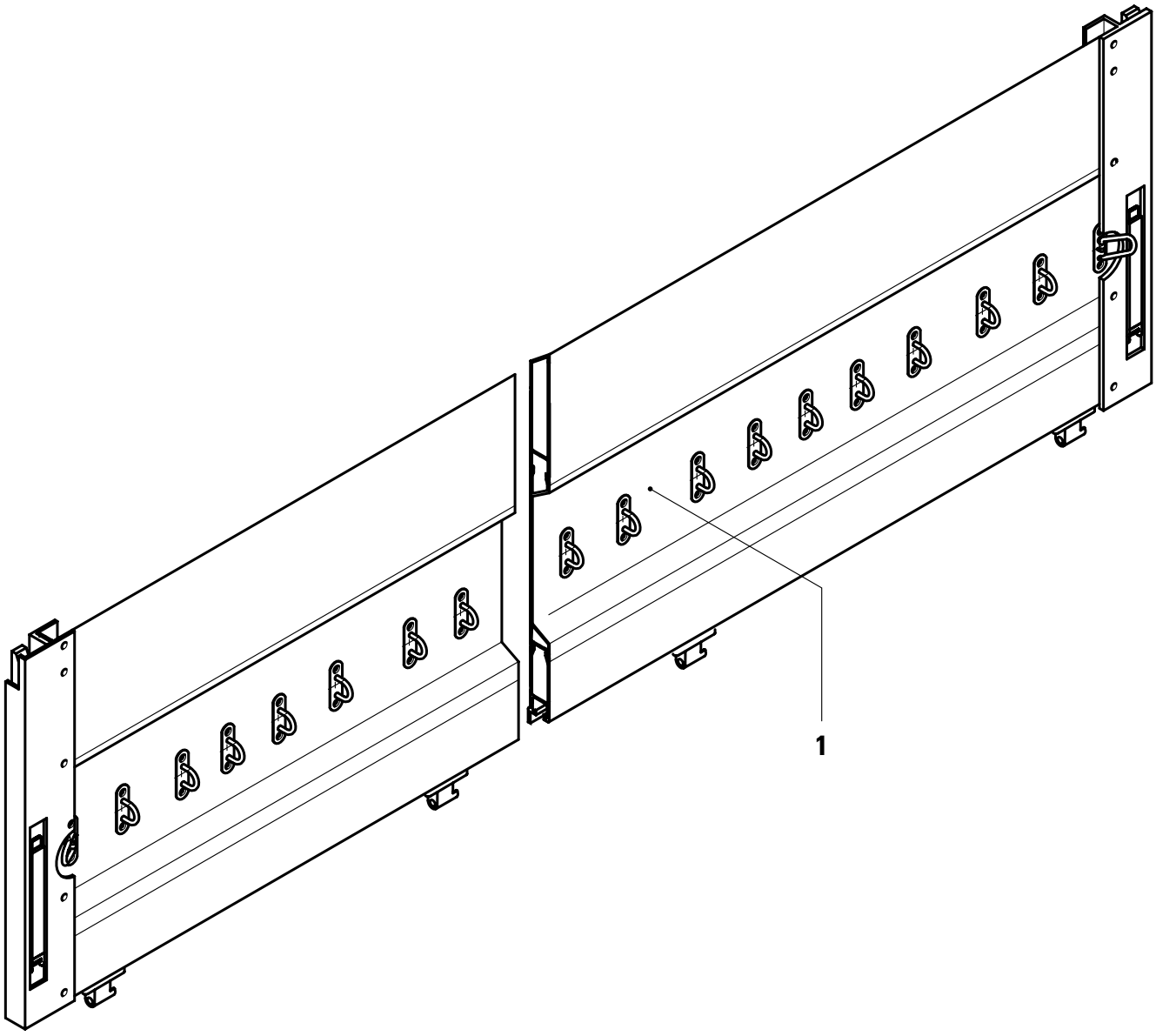
1

KÖGEL Fahrzeugwerke AG

Ersatzteilliste

SEITENWÄNDE MIT HÖHE:420MM

FÜR COIL-TRANSPORT

Ident-Nr.: 800283
TOS-Nr.: 8989
Erstell-Datum: 06.04.2000

Pos.	Var.	Ident-Nr.	Menge	ME	Bezeichnung
1	0	291571	1	STCK	ALU-BORDWAND (KRAFTSCHL.) N3000 L=2616mm
1	1	291962	1	STCK	ALU-BORDWAND (KRAFTSCHL.) N3000 L=2939mm
1	2	254521	1	STCK	BORDWAND SEITL. EINZELPROFIL ABKL L=3245mm
1	3	291453	1	STCK	BORDW. SEITL.H:420 L:3429MM N3000

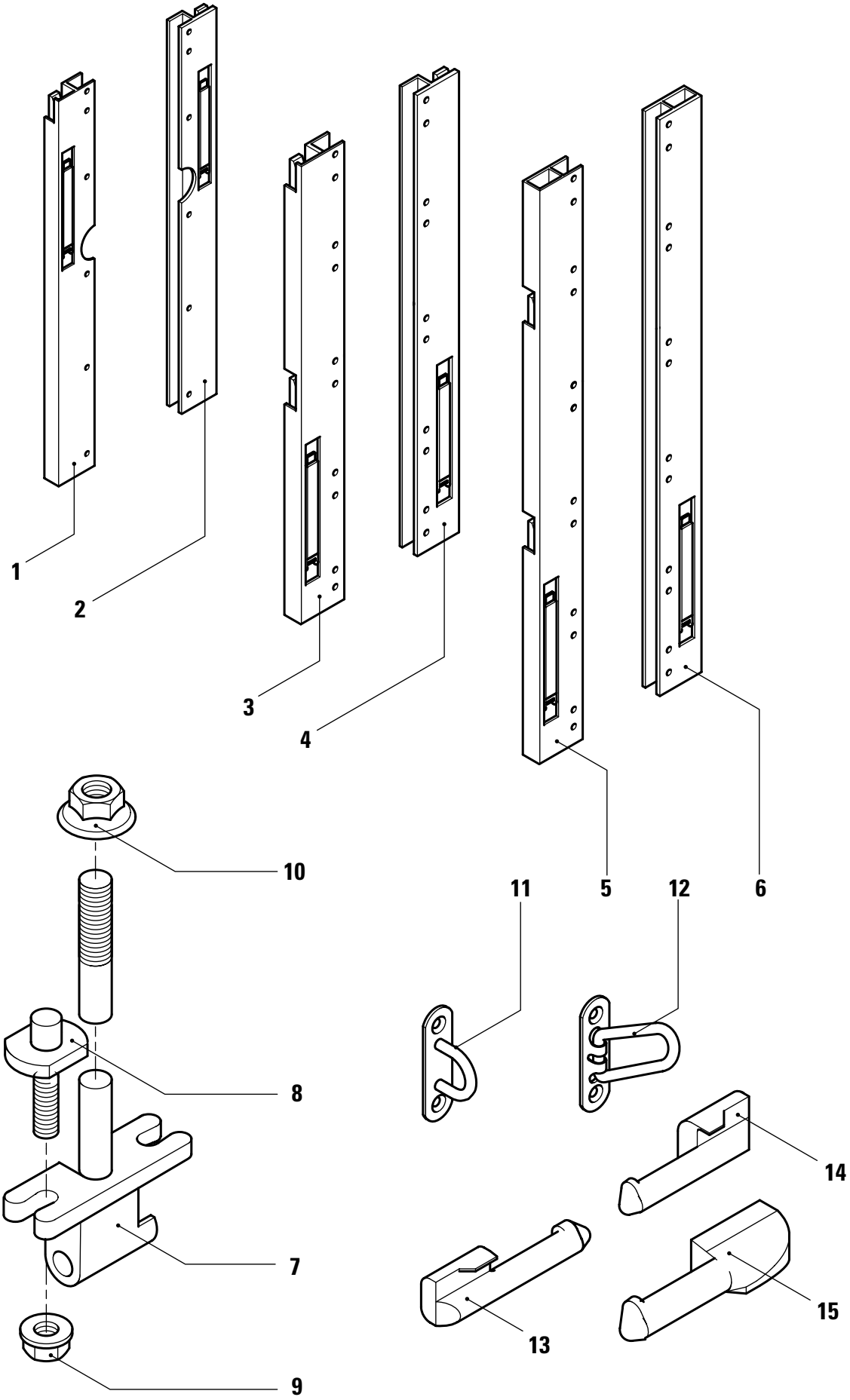
1
2
3
4
5
6
7
8
9
10
11
12
13
14
15

KÖGEL Fahrzeugwerke AG

Ersatzteilliste

SEITENWAND EINZELTEILE

Ident-Nr.: 82869
TOS-Nr.: 8989
Erstell-Datum: 06.04.2000

Pos.	Var.	Ident-Nr.	Menge	ME	Bezeichnung
1	0	275659	1	STCK	EINFASSPROFIL LI. (600)
1	1	275657	1	STCK	EINFASSPROFIL LI. (800)
1	2	276740	1	STCK	EINFASSPROFIL LI.*ELOXIERT* 800 (800)
1	3	276738	1	STCK	EINFASSPROFIL LI.*ELOXIERT* 600 (600)
1	4	513977	1	STCK	EINFASSPROFIL LI. LANGWEG-RIEGEL. für 420mm Seitenwandhöhe
1	5	564565	1	STCK	EINFASSPROFIL LI.(700) ELOXIERT
2	0	275660	1	STCK	EINFASSPROFIL RE. (600)
2	1	275658	1	STCK	EINFASSPROFIL RE. (800)
2	2	276741	1	STCK	EINFASSPROFIL RE.*ELOXIERT* 800 (800)
2	3	276739	1	STCK	EINFASSPROFIL RE.*ELOXIERT* 600 (600)
2	4	513978	1	STCK	EINFASSPROFIL RE. LANGWEG-RIEGEL. für 420mm Seitenwandhöhe
2	5	564566	1	STCK	EINFASSPROFIL RE.(700) ELOXIERT
3	0	294624	1	STCK	EINFASSPROFIL BWH:800 LI. N3000 mit 2-fach Verriegelung
4	0	294625	1	STCK	EINFASSPROFIL BWH:800 RE. N3000 mit 2-fach Verriegelung
5	0	294626	1	STCK	EINFASSPROFIL BWH:1000 LI. N3000 mit 2-fach Verriegelung
6	0	294627	1	STCK	EINFASSPROFIL BWH:1000 RE. N3000 mit 2-fach Verriegelung
7	0	322487	1	STCK	SCHARNIERLAGER KPL.H:38MM (633MM) für 600mm Seitenwandhöhe
7	1	318384	1	STCK	SCHARNIERLAGER KPL.38HOCH (833MM) für 800mm Seitenwandhöhe
7	2	322452	1	STCK	SCHARNIERLAGER KPL.38HOCH(1033MM) für 1000mm Seitenwandhöhe
7	3	322383	1	STCK	SCHARNIERLAGER KPL.38HOCH für 700mm Seitenwandhöhe
8	0	318399	2	STCK	NUTENSCHRAUBE M8X25-4.8-A2C
9	0	318398	2	STCK	SECHSKANTMUTTER MIT FLANSCH DIN 6927 -M 8 -8 -A2C
10	0	332768	1	STCK	SECHSKANTMUTTER MIT FLANSCH DIN 6923 -M 10 -8 -A3C
11	0	78070	1	STCK	BÜGELKRAMPE
12	0	75380	1	STCK	BÜGELKRAMPE Z. UMKLAPPEN
13	0	76984	1	STCK	ANSCHWEISSBOLZEN LINKS

KÖGEL Fahrzeugwerke AG

Ersatzteilliste

SEITENWAND EINZELTEILE

Ident-Nr.: 82869
TOS-Nr.: 8989
Erstell-Datum: 06.04.2000

Pos.	Var.	Ident-Nr.	Menge	ME	Bezeichnung
14	0	76985	1	STCK	ANSCHWEISSBOLZEN RECHTS
15	0	318383	1	STCK	ANSCHWEISSBOLZEN

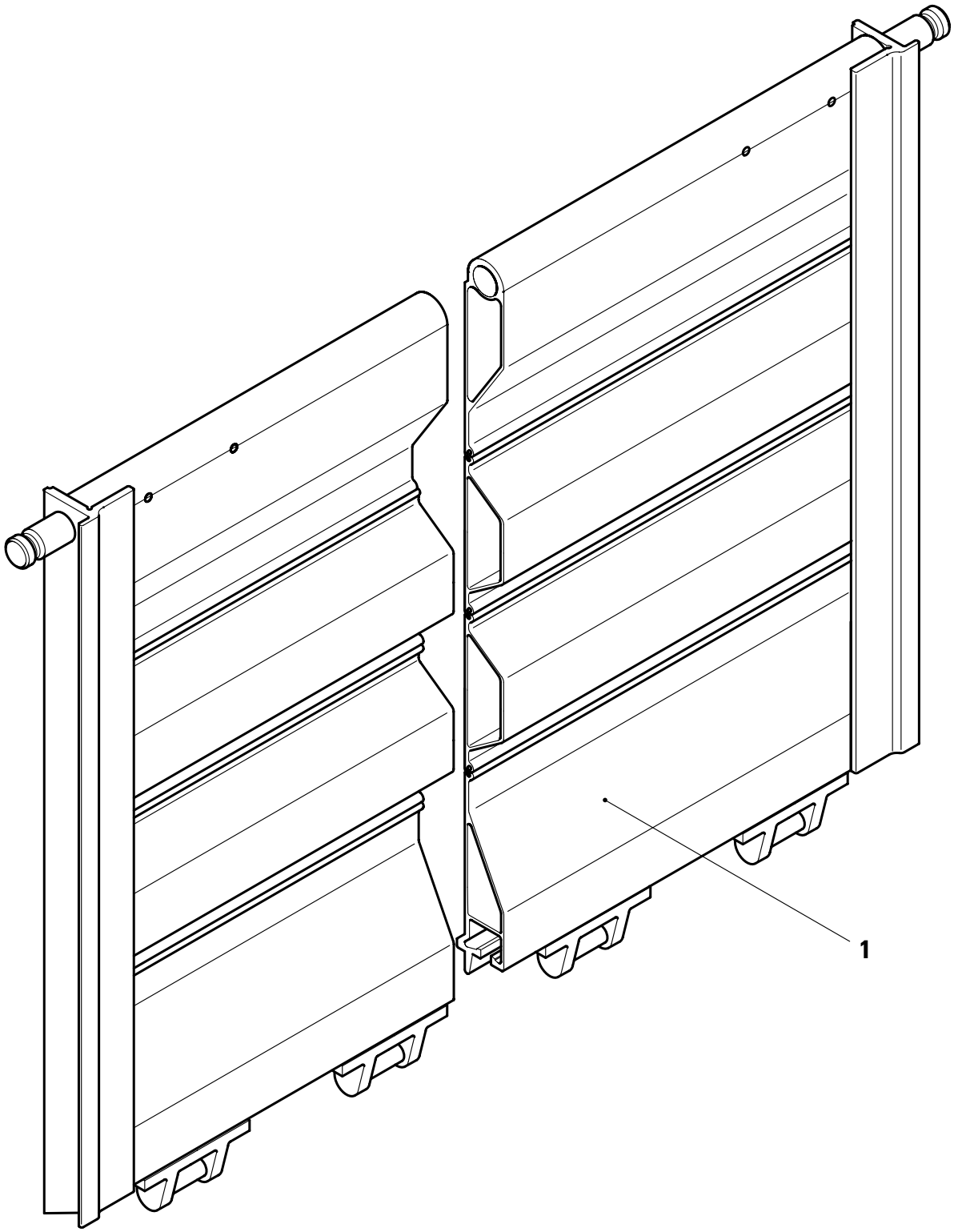
1

KÖGEL Fahrzeugwerke AG

Ersatzteilliste

KIPPERSEITENWAND PROFILIERT

FÜR TYPEN:ZK18/MK/AK18/AK24

Ident-Nr.: 800355
TOS-Nr.: 8989
Erstell-Datum: 06.04.2000

Pos.	Var.	Ident-Nr.	Menge	ME	Bezeichnung
1	0	293123	1	STCK	KIPPERBORDWAND PROFIL. Typ:ZK/MK; 900 Hoch; 2295 Lang
1	1	293124	1	STCK	KIPPERBORDWAND PROFIL. Typ:ZK/MK; 900 Hoch; 4740 Lang
1	2	293391	1	STCK	KIPPERBORDWAND PROFIL. Typ:ZK/MK;1000 Hoch; 2295 Lang
1	3	293392	1	STCK	KIPPERBORDWAND PROFIL. Typ:ZK/MK;1000 Hoch; 4740 Lang
1	4	293393	1	STCK	KIPPERBORDWAND PROFIL. Typ:AK18; 800 Hoch; 2500 Lang
1	5	293394	1	STCK	KIPPERBORDWAND PROFIL. Typ:AK18; 800 Hoch; 5150 Lang
1	6	293395	1	STCK	KIPPERBORDWAND PROFIL. Typ:AK18; 900 Hoch; 2500 Lang
1	7	293396	1	STCK	KIPPERBORDWAND PROFIL. Typ:AK18; 900 Hoch; 5150 Lang
1	8	293397	1	STCK	KIPPERBORDWAND PROFIL. Typ:AK18; 1000 Hoch; 2500 Lang
1	9	293398	1	STCK	KIPPERBORDWAND PROFIL. Typ:AK18; 1000 Hoch; 5150 Lang
1	10	293415	1	STCK	KIPPERBORDWAND PROFIL. Typ:AK18; 800 Hoch; 2450 Lang
1	11	293416	1	STCK	KIPPERBORDWAND PROFIL. Typ:AK18; 800 Hoch; 5050 Lang
1	12	293417	1	STCK	KIPPERBORDWAND PROFIL. Typ:AK18; 900 Hoch; 2450 Lang
1	13	293418	1	STCK	KIPPERBORDWAND PROFIL. Typ:AK18; 900 Hoch; 5050 Lang
1	14	293419	1	STCK	KIPPERBORDWAND PROFIL. Typ:AK18; 1000 Hoch; 2450 Lang
1	15	293420	1	STCK	KIPPERBORDWAND PROFIL. Typ:AK18; 1000 Hoch; 5050 Lang
1	16	293399	1	STCK	KIPPERBORDWAND PROFIL. Typ:AK24; 800 Hoch; 3100 Lang
1	17	293400	1	STCK	KIPPERBORDWAND PROFIL. Typ:AK24; 900 Hoch; 3100 Lang
1	18	293401	1	STCK	KIPPERBORDWAND PROFIL. Typ:AK24; 1000 Hoch; 3100 Lang

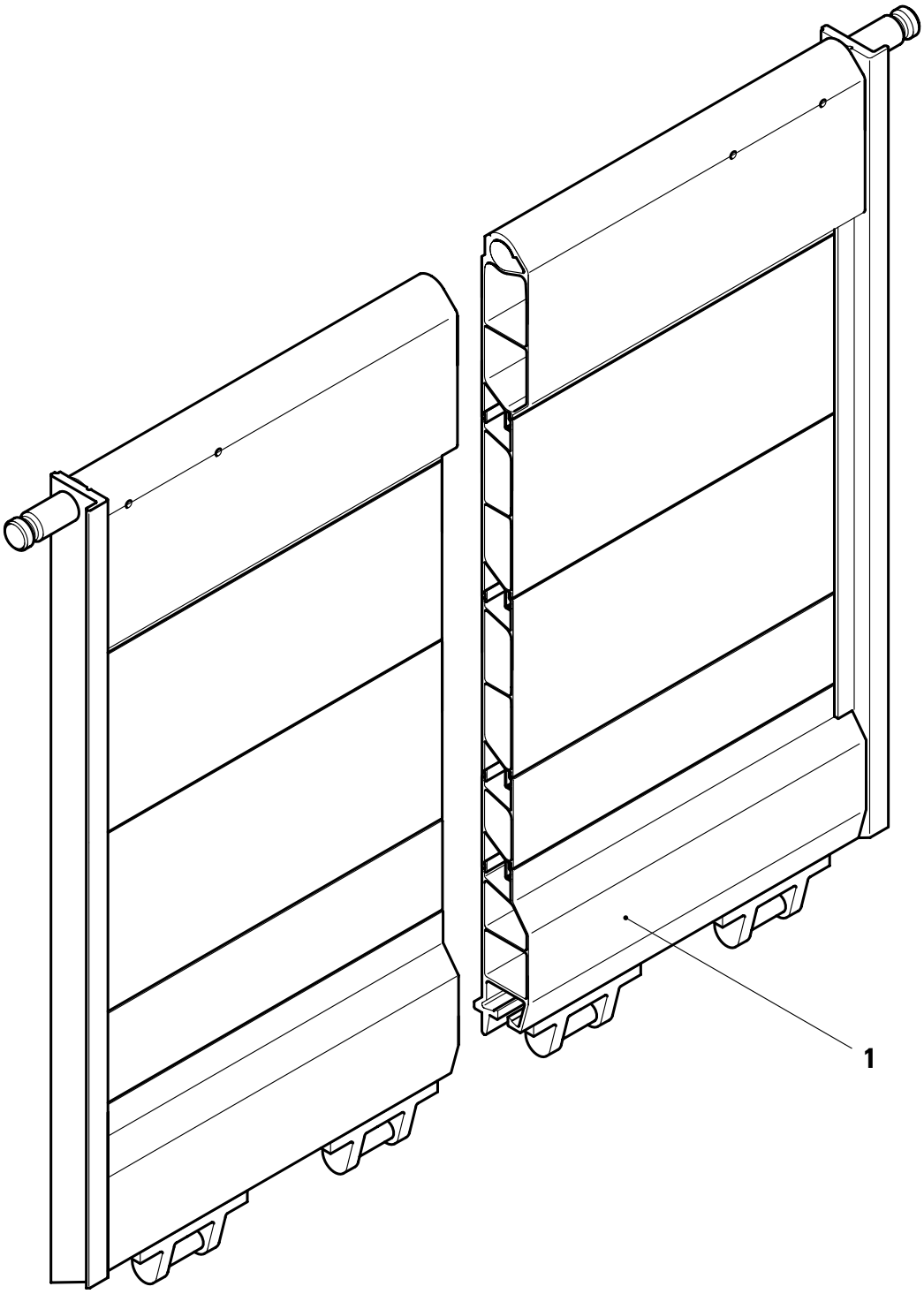
1

KÖGEL Fahrzeugwerke AG

Ersatzteilliste

KIPPERSEITENWAND GLATT

FÜR TYPEN:ZK18/MK/AK18 UND AK24

Ident-Nr.: 800356
TOS-Nr.: 8989
Erstell-Datum: 06.04.2000

Pos.	Var.	Ident-Nr.	Menge	ME	Bezeichnung
1	0	293040	1	STCK	KIPPERBORDWAND SEITL. 4900 I.L. Typ:ZK/MK; 900 Hoch; 2295 Lang
1	1	293041	1	STCK	KIPPERBORDWAND SEITL. 4900 I.L. Typ:ZK/MK; 900 Hoch; 4740 Lang
1	2	293045	1	STCK	KIPPERBORDWAND SEITL. 4900 I.L. Typ:ZK/MK;1000 Hoch; 2295 Lang
1	3	293046	1	STCK	KIPPERBORDWAND SEITL. 4900 I.L. Typ:ZK/MK;1000 Hoch; 4740 Lang
1	4	527084	1	STCK	KIPPERBORDWAND SEITL. 4900 I.L. Typ:ZK18; 1100 Hoch; 2295 Lang
1	5	527256	1	STCK	KIPPERBORDWAND SEITL. 4900 I.L. Typ:ZK18; 1100 Hoch; 4740 Lang
1	6	527555	1	STCK	KIPPERBORDWAND SEITL. 4900 I.L. Typ:ZK18; 1200 Hoch; 4740 Lang
1	7	293037	1	STCK	KIPPERBORDWAND SEITL. 5300 I.LI. Typ:AK18; 800 Hoch; 2450 Lang
1	8	293407	1	STCK	KIPPERBORDWAND SEITL. 5310 I.L. Typ:AK18; 800 Hoch; 2500 Lang
1	9	293039	1	STCK	KIPPERBORDWAND SEITL. 5300 I.LI. Typ:AK18; 800 Hoch; 5050 Lang
1	10	293408	1	STCK	KIPPERBORDWAND SEITL. 5310 I.L. Typ:AK18; 800 Hoch; 5150 Lang
1	11	293042	1	STCK	KIPPERBORDWAND SEITL. 5300 I.LI. Typ:AK18; 900 Hoch; 2450 Lang
1	12	293409	1	STCK	KIPPERBORDWAND SEITL. 5310 I.L. Typ:AK18; 900 Hoch; 2500 Lang
1	13	293044	1	STCK	KIPPERBORDWAND SEITL. 5300 I.LI. Typ:AK18; 900 Hoch; 5050 Lang
1	14	293410	1	STCK	KIPPERBORDWAND SEITL. 5310 I.L. Typ:AK18; 900 Hoch; 5150 Lang
1	15	293047	1	STCK	KIPPERBORDWAND SEITL. 5300 I.LI. Typ:AK18; 1000 Hoch; 2450 Lang
1	16	293411	1	STCK	KIPPERBORDWAND SEITL. 5310 I.L. Typ:AK18; 1000 Hoch; 2500 Lang
1	17	293049	1	STCK	KIPPERBORDWAND SEITL. 5300 I.LI. Typ:AK18; 1000 Hoch; 5050 Lang
1	18	293412	1	STCK	KIPPERBORDWAND SEITL. 5300 I.LI. Typ:AK18; 1000 Hoch; 5150 Lang
1	19	293038	1	STCK	KIPPERBORDWAND SEITL. 6500 I.LI. Typ:AK24; 800 Hoch; 3100 Lang
1	20	293043	1	STCK	KIPPERBORDWAND SEITL. 6500 I.LI. Typ:AK24; 900 Hoch; 3100 Lang
1	21	293048	1	STCK	KIPPERBORDWAND SEITL. 6500 I.LI. Typ:AK24; 1000 Hoch; 3100 Lang

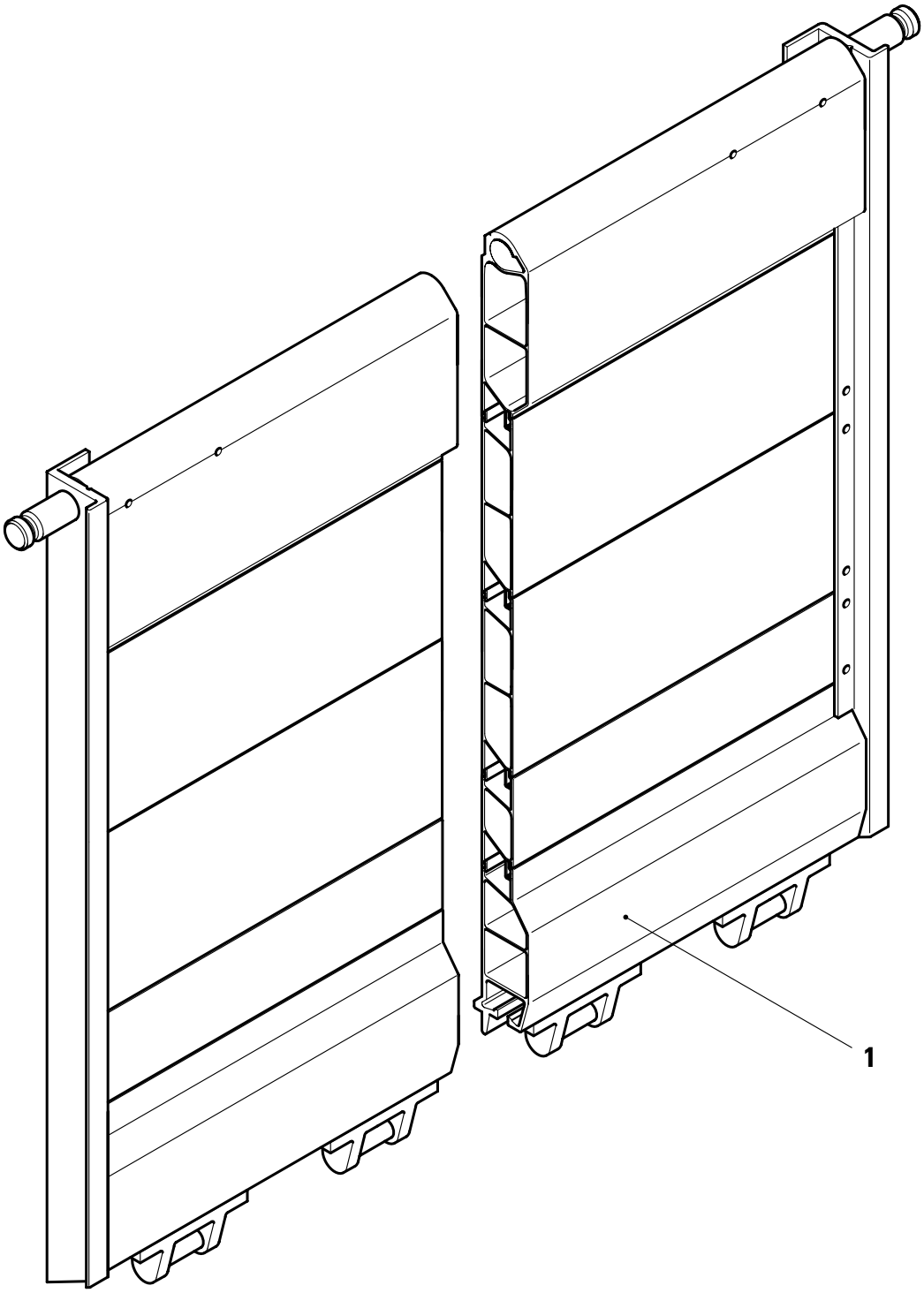
1

KÖGEL Fahrzeugwerke AG

Ersatzteilliste

KIPPERSEITENWAND GLATT

FÜR DEN TYP:SK 18/24

Ident-Nr.: 800357
TOS-Nr.: 8989
Erstell-Datum: 06.04.2000

Pos.	Var.	Ident-Nr.	Menge	ME	Bezeichnung
1	0	242241	1	STCK	KIPPERBORDWAND SEITLICH Typ:SK18/24; 1200 Hoch;3360 Lang
1	1	246472	1	STCK	KIPPERBORDWAND SEITLICH Typ:SK18/24; 1300 Hoch;3360 Lang
1	2	279865	1	STCK	KIPPERBORDWAND SEITLICH Typ:SK18/24; 1400 Hoch;3360 Lang
1	3	278413	1	STCK	KIPPERBORDWAND SEITLICH Typ:SK18/24; 1500 Hoch;3360 Lang

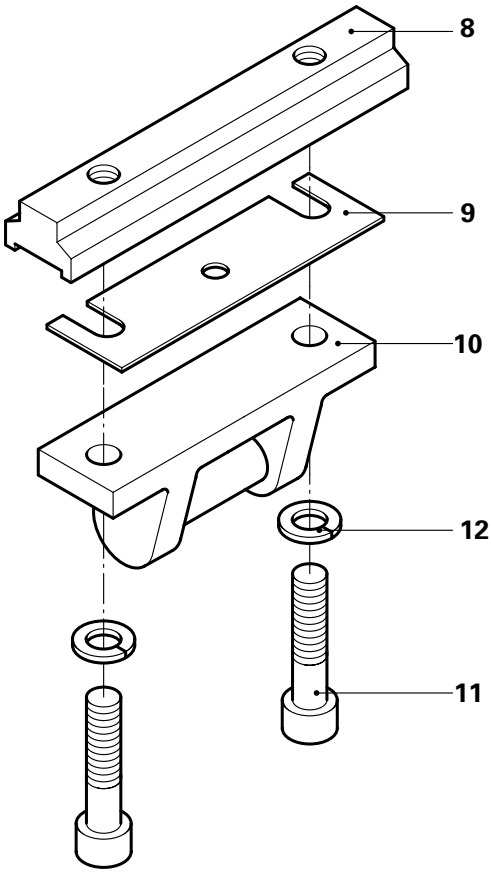
8
9
10
12
11

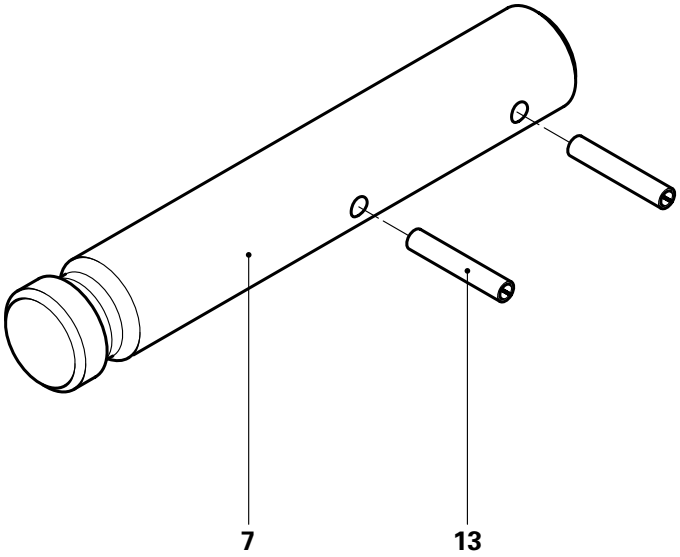
7
13

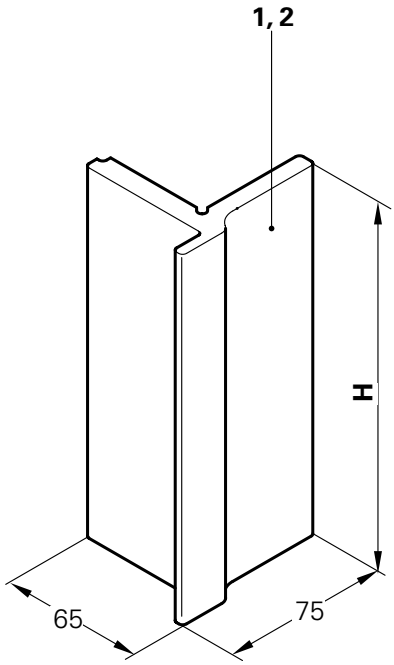
1, 2
H
65
75

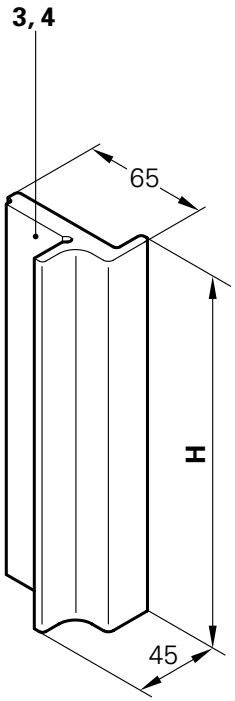
3, 4
65
H
45

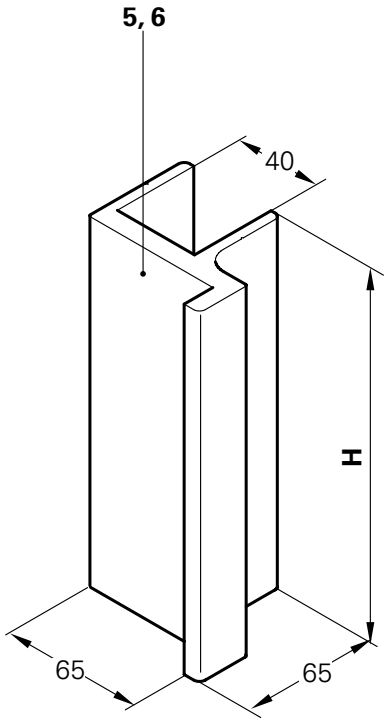
5, 6
40
H
65
65

KÖGEL Fahrzeugwerke AG

Ersatzteilliste

KIPPERSEITENWAND ANBAUTEILE

Ident-Nr.: 800358
TOS-Nr.: 8989
Erstell-Datum: 06.04.2000

Pos.	Var.	Ident-Nr.	Menge	ME	Bezeichnung
1	0	418008	1	STCK	L-PROFIL für profilierte Kipperseitenwand H=800mm,rechts
1	1	418010	1	STCK	L-PROFIL für profilierte Kipperseitenwand H=900mm,rechts
1	2	418012	1	STCK	L-PROFIL für profilierte Kipperseitenwand H=1000mm,rechts
1	3	418014	1	STCK	L-PROFIL für profilierte Kipperseitenwand H=1200mm,rechts
2	0	418007	1	STCK	L-PROFIL für profilierte Kipperseitenwand H=800mm,links
2	1	418009	1	STCK	L-PROFIL für profilierte Kipperseitenwand H=900mm,links
2	2	418011	1	STCK	L-PROFIL für profilierte Kipperseitenwand H=1000mm,links
2	3	418013	1	STCK	L-PROFIL für profilierte Kipperseitenwand H=1200mm,links
3	0	416835	1	STCK	ALU-EINFAßPROFIL 802lg für glatte Kipperseitenwand H=800mm,rechts
3	1	416837	1	STCK	ALU-EINFAßPROFIL 902lg für glatte Kipperseitenwand H=900mm,rechts
3	2	416839	1	STCK	ALU-EINFAßPROFIL 1002lg für glatte Kipperseitenwand H=1000mm,rechts
3	3	416841	1	STCK	ALU-EINFAßPROFIL 1102lg für glatte Kipperseitenwand H=1100mm,rechts
3	4	416843	1	STCK	ALU-EINFAßPROFIL 1205lg für glatte Kipperseitenwand H=1200mm,rechts
3	5	416845	1	STCK	ALU-EINFAßPROFIL 1305lg für glatte Kipperseitenwand H=1300mm,rechts
3	6	416847	1	STCK	ALU-EINFAßPROFIL 1405lg für glatte Kipperseitenwand H=1400mm,rechts
3	7	416849	1	STCK	ALU-EINFAßPROFIL 1505lg für glatte Kipperseitenwand H=1500mm,rechts
4	0	416834	1	STCK	ALU-EINFAßPROFIL 802lg für glatte Kipperseitenwand H=800mm,links
4	1	416836	1	STCK	ALU-EINFAßPROFIL 902lg

KÖGEL Fahrzeugwerke AG

Ersatzteilliste

KIPPERSEITENWAND ANBAUTEILE

Ident-Nr.: 800358
TOS-Nr.: 8989
Erstell-Datum: 06.04.2000

Pos.	Var.	Ident-Nr.	Menge	ME	Bezeichnung
					für glatte Kipperseitenwand H=900mm,links
4	2	416838	1	STCK	ALU-EINFAßPROFIL 1002lg für glatte Kipperseitenwand H=1000mm,links
4	3	416840	1	STCK	ALU-EINFAßPROFIL 1102lg für glatte Kipperseitenwand H=1100mm,links
4	4	416842	1	STCK	ALU-EINFAßPROFIL 1205lg für glatte Kipperseitenwand H=1200mm,links
4	5	416844	1	STCK	ALU-EINFAßPROFIL 1305lg für glatte Kipperseitenwand H=1300mm,links
4	6	416846	1	STCK	ALU-EINFAßPROFIL 1405lg für glatte Kipperseitenwand H=1400mm,links
4	7	416848	1	STCK	ALU-EINFAßPROFIL 1505lg für glatte Kipperseitenwand H=1500mm,links
5	0	242121	1	STCK	BORDWANDANSCHLAG RECHTS für glatte Kipperseitenwand SK H=1200mm
5	1	246524	1	STCK	BORDWANDANSCHLAG für glatte Kipperseitenwand SK H=1300mm,rechts
5	2	279866	1	STCK	BORDWANDANSCHLAG für glatte Kipperseitenwand SK H=1400mm,rechts
5	3	278391	1	STCK	BORDWANDANSCHLAG für glatte Kipperseitenwand SK H=1500mm,rechts
6	0	242122	1	STCK	BORDWANDANSCHLAG LINKS für glatte Kipperseitenwand SK H=1200mm
6	1	246525	1	STCK	BORDWANDANSCHLAG für glatte Kipperseitenwand SK H=1300mm,links
6	2	279867	1	STCK	BORDWANDANSCHLAG für glatte Kipperseitenwand SK H=1400mm,links
6	3	278392	1	STCK	BORDWANDANSCHLAG für glatte Kipperseitenwand SK H=1500mm,links
7	0	240937	1	STCK	PENDELBOLZEN
8	0	400324	1	STCK	KLEMMPROFIL
9	0	418579	1	STCK	FLACHTEIL GELOCHT-UNTERLAGE
10	0	239755	1	STCK	SCHARNIER
11	0	73995	2	STCK	ZYLINDERSCHRAUBE M. INNENSKT DIN 912 -M 12X 50-8.8 -A3P

KÖGEL Fahrzeugwerke AG

Ersatzteilliste

KIPPERSEITENWAND ANBAUTEILE

Ident-Nr.: 800358
TOS-Nr.: 8989
Erstell-Datum: 06.04.2000

Pos.	Var.	Ident-Nr.	Menge	ME	Bezeichnung
12	0	73362	2	STCK	FEDERRING A12-GALZNBK
13	0	73505	2	STCK	SPANNSTIFT DIN 1481- 8X 55 VERZINKT

KÖGEL
Fahrzeugwerke AG

Aufbau

Kapitel 3

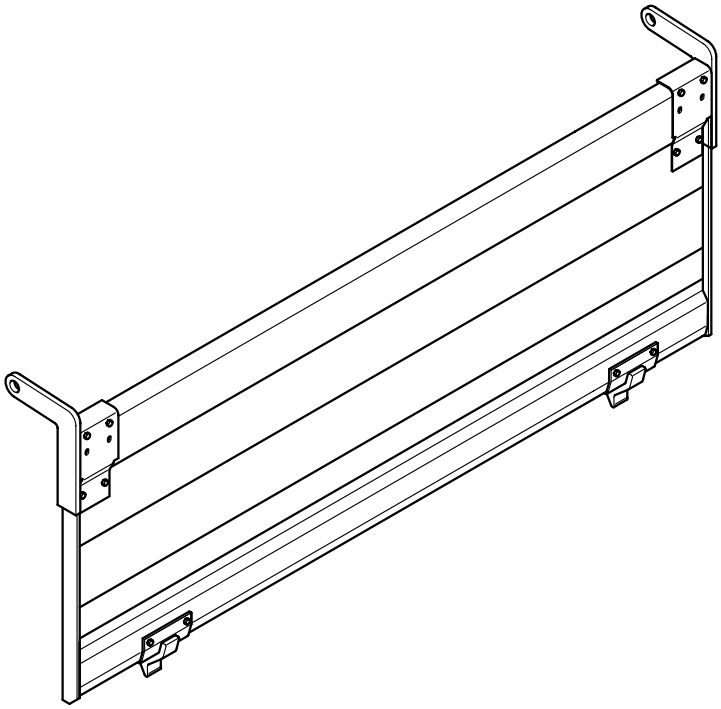

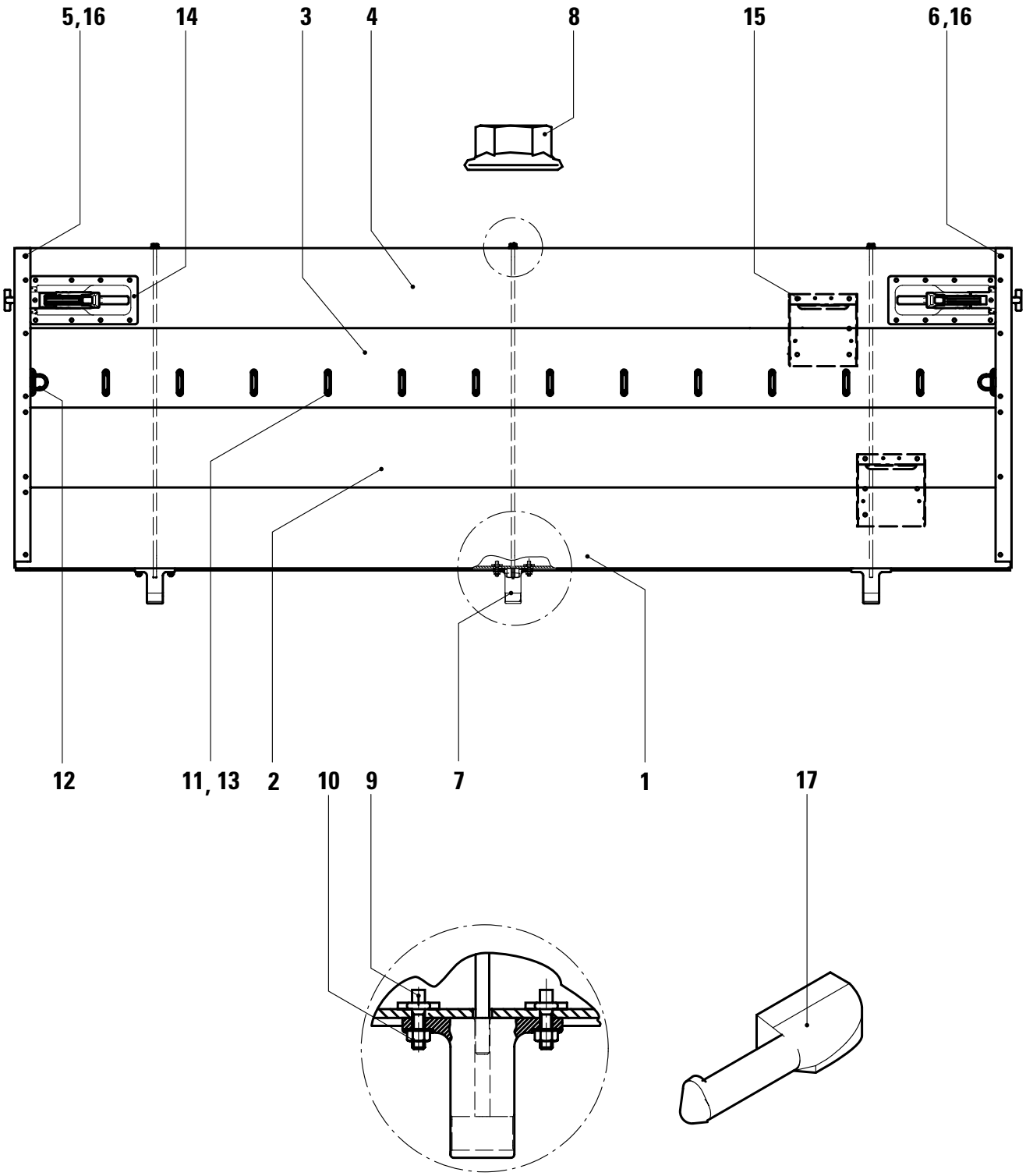
5,16
14
3
4
8
15
6,16
12
11, 13
2
10
9
7
1
17

KÖGEL Fahrzeugwerke AG

Ersatzteilliste

RÜCKWAND,800 HOCH

IDENT-NR. 519094

Ident-Nr.: 82759
TOS-Nr.: 8989
Erstell-Datum: 06.04.2000

Pos.	Var.	Ident-Nr.	Menge	ME	Bezeichnung
1	0	16796926	1	STCK	ALU-RANDPROFIL UNTEN 200 DECKBR. L = 2485mm
2	0	16796824	1	STCK	ALU-ZWISCHENPROFIL 200 DECKBR. L = 2485mm
3	0	16796725	1	STCK	ALU-PLANKRAMPENPROFIL 200 DECKBR. L = 2485mm
4	0	16796625	1	STCK	ALU-RANDPROFIL OBEN 200 DECKBR. L = 2485mm
5	0	427056	1	STCK	EINFAßPROFIL LINKS F.RÜCKWANDKL.
6	0	427057	1	STCK	EINFAßPROFIL RECHTS F.RÜCKWANDKL.
7	0	334953	3	STCK	SCHARNIERLAGER KPL., BWH: 800MM
8	0	332768	3	STCK	SECHSKANTMUTTER MIT FLANSCH DIN 6923 -M 10 -8 -A3C
9	0	318399	6	STCK	NUTENSCHRAUBE M8X25-4.8-A2C
10	0	318398	6	STCK	SECHSKANTMUTTER MIT FLANSCH DIN 6927 -M 8 -8 -A2C
11	0	78070	12	STCK	BÜGELKRAMPE
12	0	75380	2	STCK	BÜGELKRAMPE Z. UMKLAPPEN
13	0	73942	28	STCK	HALBRUNDNIET DIN 124 - 14,0 X 60,0-ST
14	0	313655	2	STCK	RIEGELSPANN-VERSCHLUSS 681 S-1 L
15	0	333979	2	STCK	KLAPPTRITT
15	1	302911	2	STCK	KLAPPTRITT
16	0	323557	42	STCK	BLINDNIET FLACHKOPF 4,8X 11,3-NIRO-NIRO- 3,5-6,0
17	0	318383	3	STCK	ANSCHWEISSBOLZEN

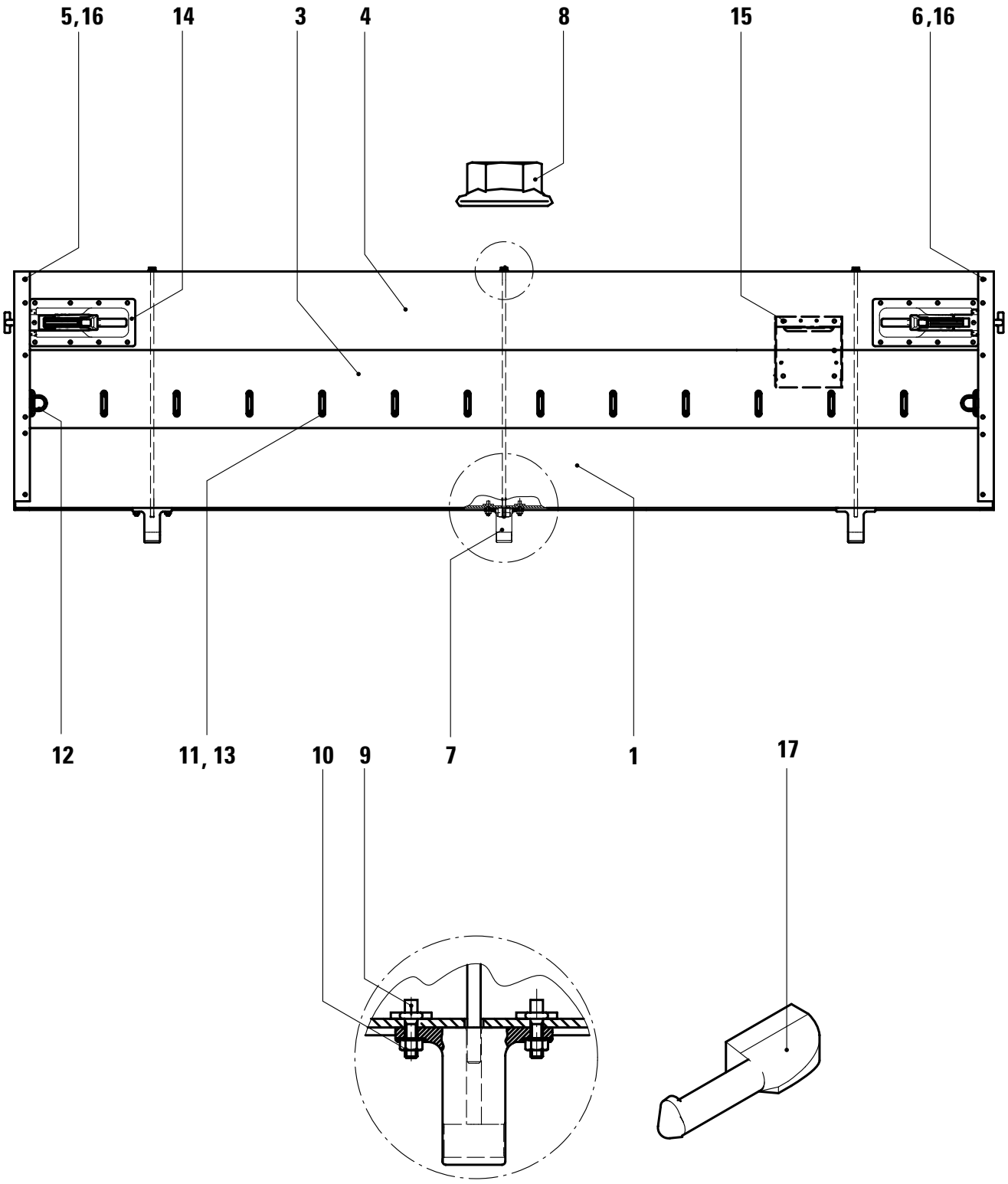
5,16
14
3
4
8
15
6,16
12
11, 13
10
9
7
1
17

KÖGEL Fahrzeugwerke AG

Ersatzteilliste

RÜCKWAND,600 HOCH

IDENT-NR. 519095

Ident-Nr.: 82760
TOS-Nr.: 8989
Erstell-Datum: 06.04.2000

Pos.	Var.	Ident-Nr.	Menge	ME	Bezeichnung
1	0	16796926	1	STCK	ALU-RANDPROFIL UNTEN 200 DECKBR. L = 2485mm
3	0	16796725	1	STCK	ALU-PLANKRAMPENPROFIL 200 DECKBR. L = 2485mm
4	0	16796625	1	STCK	ALU-RANDPROFIL OBEN 200 DECKBR. L = 2485mm
5	0	427058	1	STCK	EINFAßPROFIL LINKS, 600 LG.
6	0	427059	1	STCK	EINFAßPROFIL RECHTS,600 LG.
7	0	334954	3	STCK	SCHARNIERLAGER KPL., BWH: 600MM
8	0	332768	3	STCK	SECHSKANTMUTTER MIT FLANSCH DIN 6923 -M 10 -8 -A3C
9	0	318399	6	STCK	NUTENSCHRAUBE M8X25-4.8-A2C
10	0	318398	6	STCK	SECHSKANTMUTTER MIT FLANSCH DIN 6927 -M 8 -8 -A2C
11	0	78070	12	STCK	BÜGELKRAMPE
12	0	75380	2	STCK	BÜGELKRAMPE Z. UMKLAPPEN
13	0	73942	28	STCK	HALBRUNDNIET DIN 124 - 14,0 X 60,0-ST
14	0	313655	2	STCK	RIEGELSPANN-VERSCHLUSS 681 S-1 L
15	0	333979	1	STCK	KLAPPTRITT
15	1	302911	1	STCK	KLAPPTRITT
16	0	323557	35	STCK	BLINDNIET FLACHKOPF 4,8X 11,3-NIRO-NIRO- 3,5-6,0
17	0	318383	3	STCK	ANSCHWEISSBOLZEN

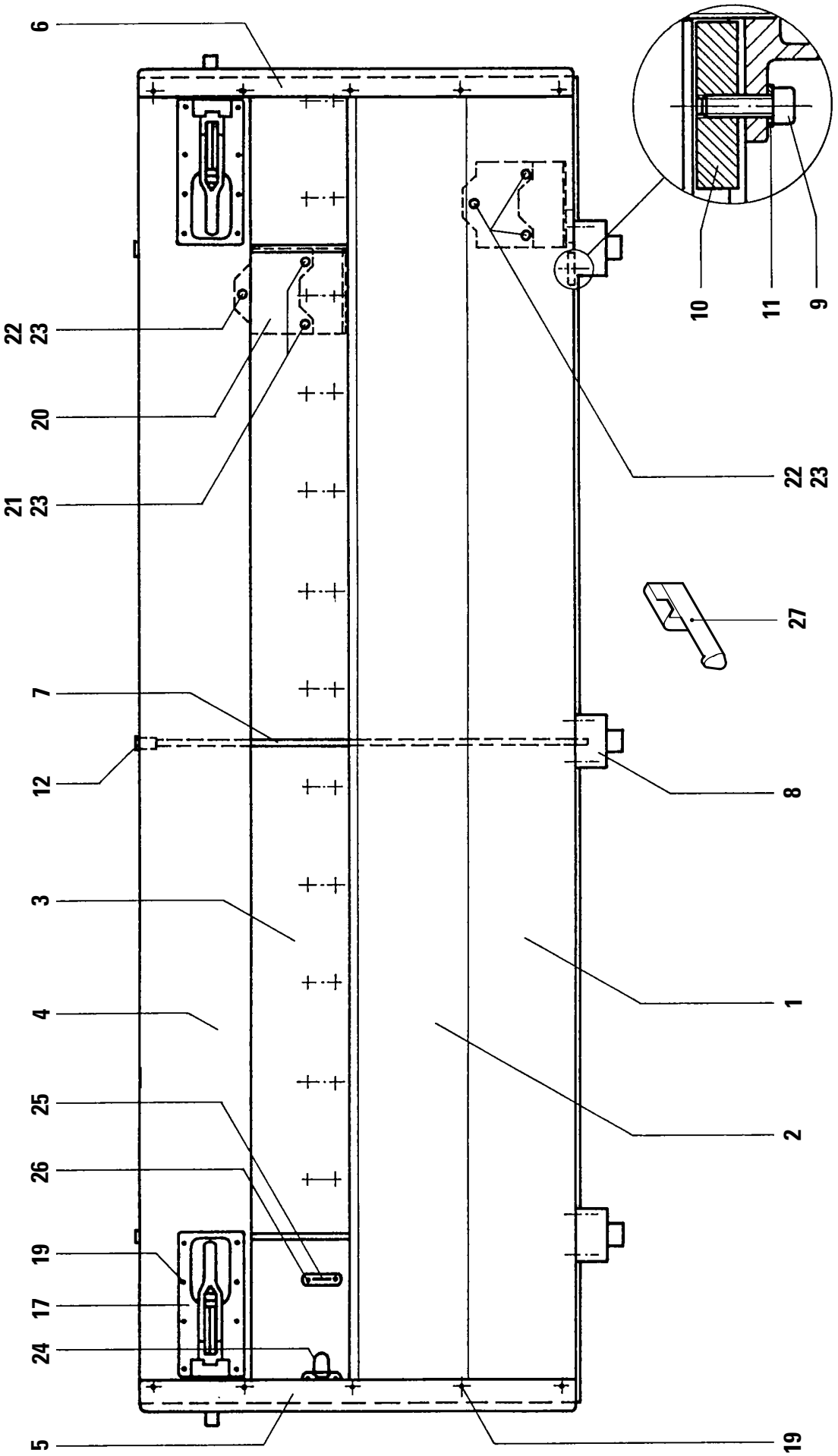
6
22
23
20
21
23
7
12
3
4
25
26
19
17
24
5
10
11
9
22
23
27
8
1
2
19

KÖGEL Fahrzeugwerke AG

Ersatzteilliste

RÜCKWAND 800/600 HOCH

IDENT-NR.289001 UND 289002

Ident-Nr.: 82798
TOS-Nr.: 8989
Erstell-Datum: 06.04.2000

Pos.	Var.	Ident-Nr.	Menge	ME	Bezeichnung
1	0	16796910	1	STCK	ALU-RANDPROFIL UNTEN 200 DECKBR. L = 2488mm
2	0	16796810	1	STCK	ALU-ZWISCHENPROFIL 200 DECKBR. entfällt bei RW-Höhe 600 L = 2488mm
3	0	16796710	1	STCK	ALU-PLANKRAMPENPROFIL 200 DECKBR. L = 2488mm
4	0	16796610	1	STCK	ALU-RANDPROFIL OBEN 200 DECKBR. L = 2488mm
5	0	406518	1	STCK	U-PROFIL EINFAßPROFIL LI.
5	1	402539	1	STCK	U-PROFIL EINFAßPROFIL LI. RW-Höhe 600
6	0	406519	1	STCK	U-PROFIL EINFAßPROFIL RE.
6	1	402540	1	STCK	U-PROFIL EINFAßPROFIL RE RW-Höhe 600
7	0	78753	3	STCK	ZUGANKER M12 VERZINKT
7	1	302378	1	STCK	ZUGANKER 610MM, M12 RW-Höhe 600
8	0	304905	3	STCK	SICHERHEITSSCHARNIER
9	0	308477	6	STCK	ZYLINDERSCHRAUBE M. INNENSKT DIN 6912 -M 8X 25-8.8 -A2P
10	0	169294	6	STCK	GEWINDESCHIENE
11	0	73369	6	STCK	FEDERRING 8 GALZNBK
12	0	78738	3	STCK	HUTMUTTER VERZKT.
17	0	313655	2	STCK	RIEGELSPANN-VERSCHLUSS 681 S-1 L
19	0	316982	32	STCK	BLINDNIET FLACHKOPF DIN 7337 A 5,0X 14,0
20	0	302911	2	STCK	KLAPPTRITT
20	1	302911	1	STCK	KLAPPTRITT RW-Höhe 600
21	0	73157	2	STCK	FLACHRUNDSCHRAUBE M. 4KT-ANSATZ DIN 603 -M 8X 35-4.6 -A2P
21	1	73157	1	STCK	FLACHRUNDSCHRAUBE M. 4KT-ANSATZ DIN 603 -M 8X 35-4.6 -A2P RW-Höhe 600
22	0	73577	4	STCK	FLACHRUNDSCHRAUBE M. 4KT-ANSATZ DIN 603 -M 8X 16-4.6 -A2P
22	1	73577	2	STCK	FLACHRUNDSCHRAUBE M. 4KT-ANSATZ DIN 603 -M 8X 16-4.6 -A2P RW-Höhe 600
23	0	73298	6	STCK	SECHSKANTMUTTER ISO 4032 -M 8- 8 -A2P
23	1	73298	3	STCK	SECHSKANTMUTTER ISO 4032 -M 8- 8 -A2P

KÖGEL Fahrzeugwerke AG

Ersatzteilliste

RÜCKWAND 800/600 HOCH

IDENT-NR.289001 UND 289002

Ident-Nr.: 82798
TOS-Nr.: 8989
Erstell-Datum: 06.04.2000

Pos.	Var.	Ident-Nr.	Menge	ME	Bezeichnung
					RW-Höhe 600
24	0	75380	2	STCK	BÜGELKRAMPE Z. UMKLAPPEN
25	0	78070	12	STCK	BÜGELKRAMPE
26	0	73942	28	STCK	HALBRUNDNIET DIN 124 - 14,0 X 60,0-ST
27	0	76985	3	STCK	ANSCHWEISSBOLZEN RECHTS

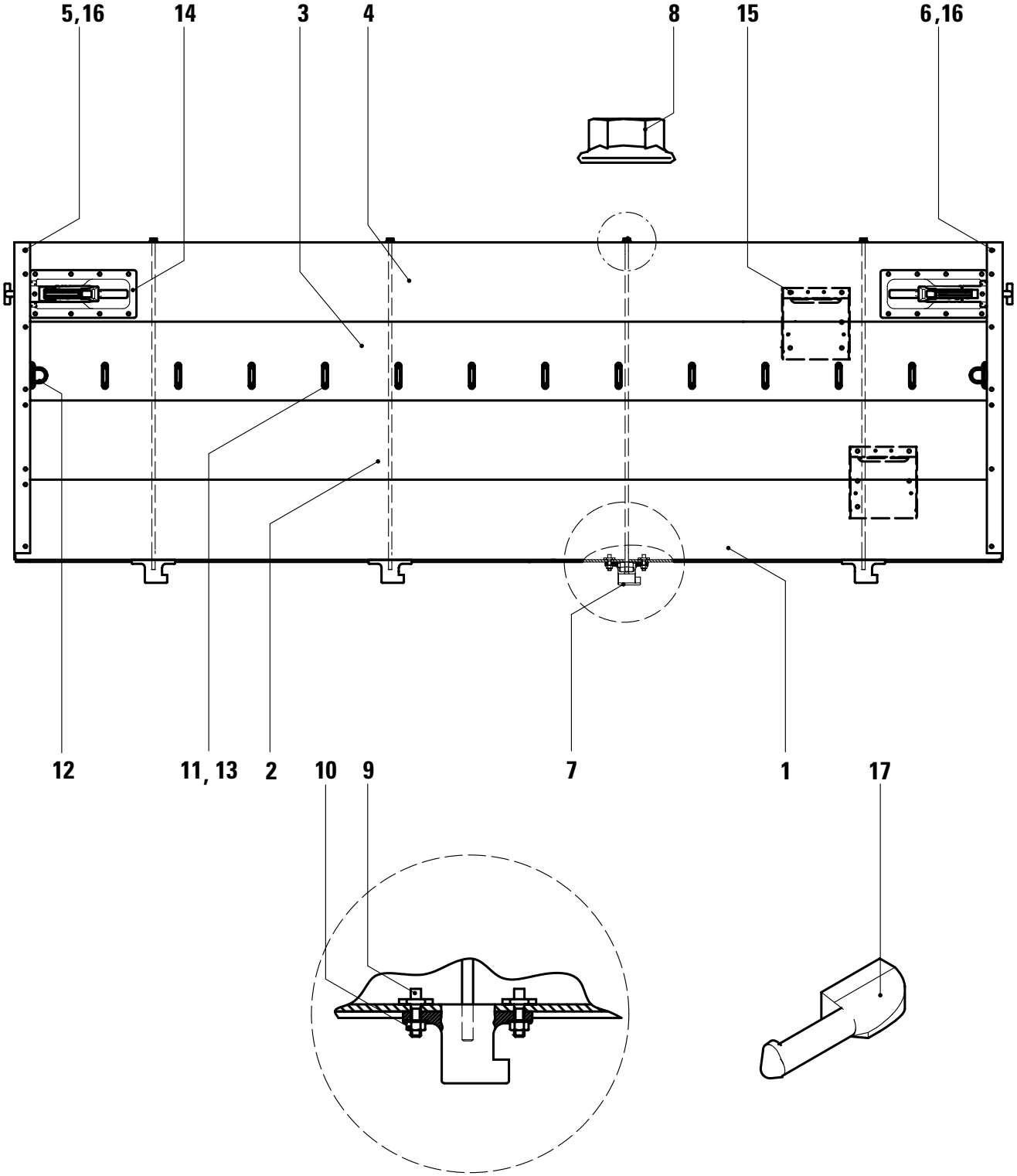
5,16
14
3
4
8
15
6,16
12
11, 13
2
10
9
7
1
17

KÖGEL Fahrzeugwerke AG

Ersatzteilliste

RÜCKWAND,800 HOCH,4 ZUGANKER

IDENT-NR. 519347

Ident-Nr.: 82947
TOS-Nr.: 8989
Erstell-Datum: 06.04.2000

Pos.	Var.	Ident-Nr.	Menge	ME	Bezeichnung
1	0	16796926	1	STCK	ALU-RANDPROFIL UNTEN 200 DECKBR. L = 2485mm
2	0	16796824	1	STCK	ALU-ZWISCHENPROFIL 200 DECKBR. L = 2485mm
3	0	16796725	1	STCK	ALU-PLANKRAMPENPROFIL 200 DECKBR. L = 2485mm
4	0	16796625	1	STCK	ALU-RANDPROFIL OBEN 200 DECKBR. L = 2485mm
5	0	427056	1	STCK	EINFAßPROFIL LINKS F.RÜCKWANDKL.
6	0	427057	1	STCK	EINFAßPROFIL RECHTS F.RÜCKWANDKL.
7	0	318384	4	STCK	SCHARNIERLAGER KPL.38HOCH (833MM)
8	0	332768	4	STCK	SECHSKANTMUTTER MIT FLANSCH DIN 6923 -M 10 -8 -A3C
9	0	318399	8	STCK	NUTENSCHRAUBE M8X25-4.8-A2C
10	0	318398	8	STCK	SECHSKANTMUTTER MIT FLANSCH DIN 6927 -M 8 -8 -A2C
11	0	78070	10	STCK	BÜGELKRAMPE
12	0	75380	4	STCK	BÜGELKRAMPE Z. UMKLAPPEN
13	0	73942	28	STCK	HALBRUNDNIET DIN 124 - 14,0 X 60,0-ST
14	0	313655	2	STCK	RIEGELSPANN-VERSCHLUSS 681 S-1 L
15	0	333979	2	STCK	KLAPPTRITT
15	1	302911	2	STCK	KLAPPTRITT
16	0	323557	42	STCK	BLINDNIET FLACHKOPF 4,8X 11,3-NIRO-NIRO- 3,5-6,0
17	0	318383	4	STCK	ANSCHWEISSBOLZEN

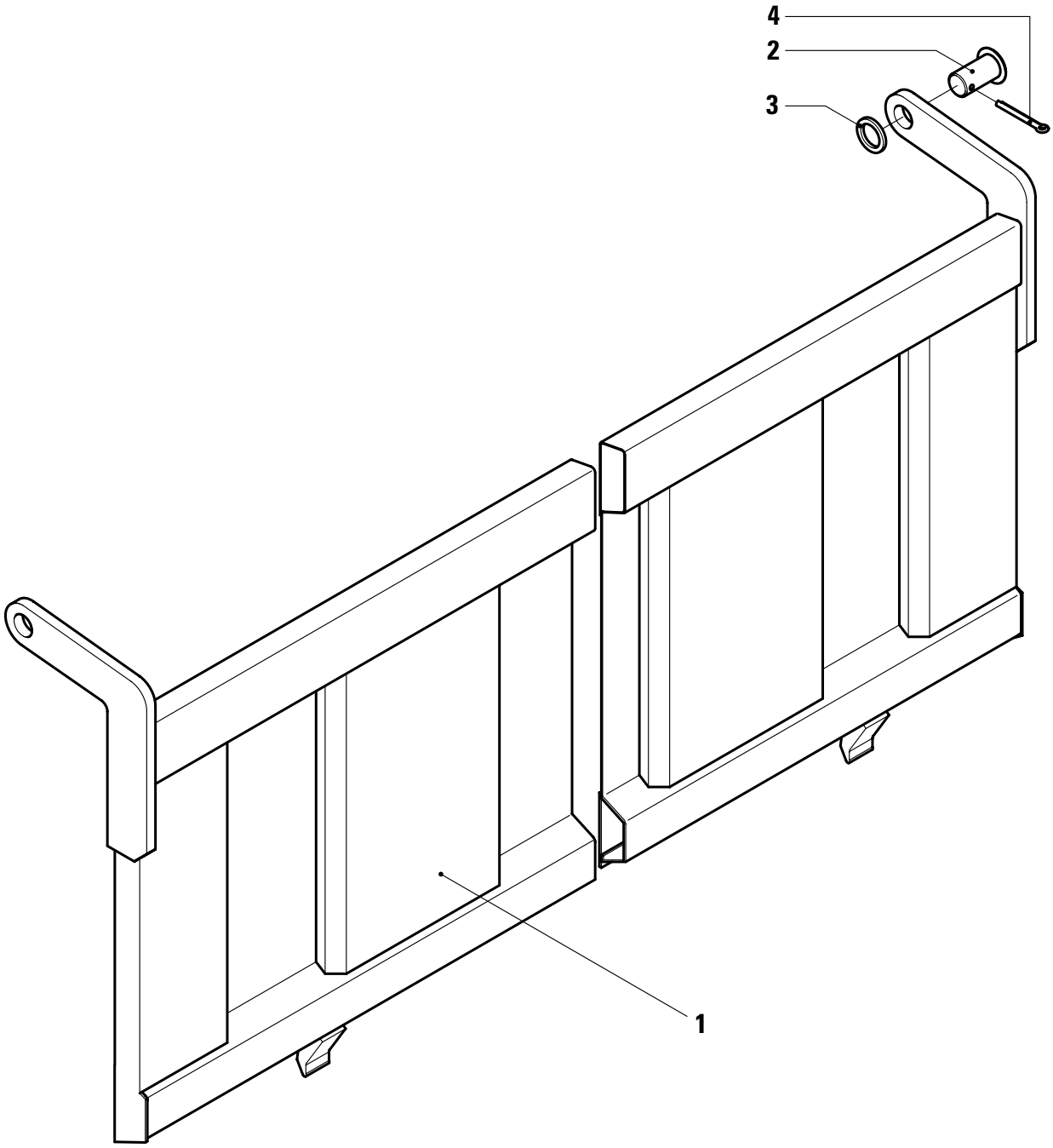
4
2
3
1

KÖGEL Fahrzeugwerke AG

Ersatzteilliste

STAHL-KIPPERRÜCKWÄNDE

Ident-Nr.: 800360
TOS-Nr.: 8989
Erstell-Datum: 06.04.2000

Pos.	Var.	Ident-Nr.	Menge	ME	Bezeichnung
1	0	291706	1	STCK	KLAPPE STAHL-KIPPERRÜCKWAND Rückwandhöhe= 900mm ohne Pos.:2,3 und 4
1	1	291705	1	STCK	KLAPPE STAHL-KIPPERRÜCKWAND Rückwandhöhe=1000mm ohne Pos.:2,3 und 4
1	2	291707	1	STCK	KLAPPE STAHL-KIPPERRÜCKWAND Rückwandhöhe=1100mm ohne Pos.:2,3 und 4
1	3	527553	1	STCK	KLAPPE STAHL-KIPPERRÜCKWAND Rückwandhöhe=1200mm ohne Pos.:2,3 und 4
2	0	418582	2	STCK	BOLZEN MIT KOPF N. ZCHG. Ø40,KOPFØ60,79 LG.,1XBOHRUNG Ø8,5
3	0	73346	2	STCK	SCHEIBE DIN 1441 - 41,0-ST -A4P
4	0	73426	2	STCK	SPLINT DIN 94 - 8,0 X 63-ST -A3P

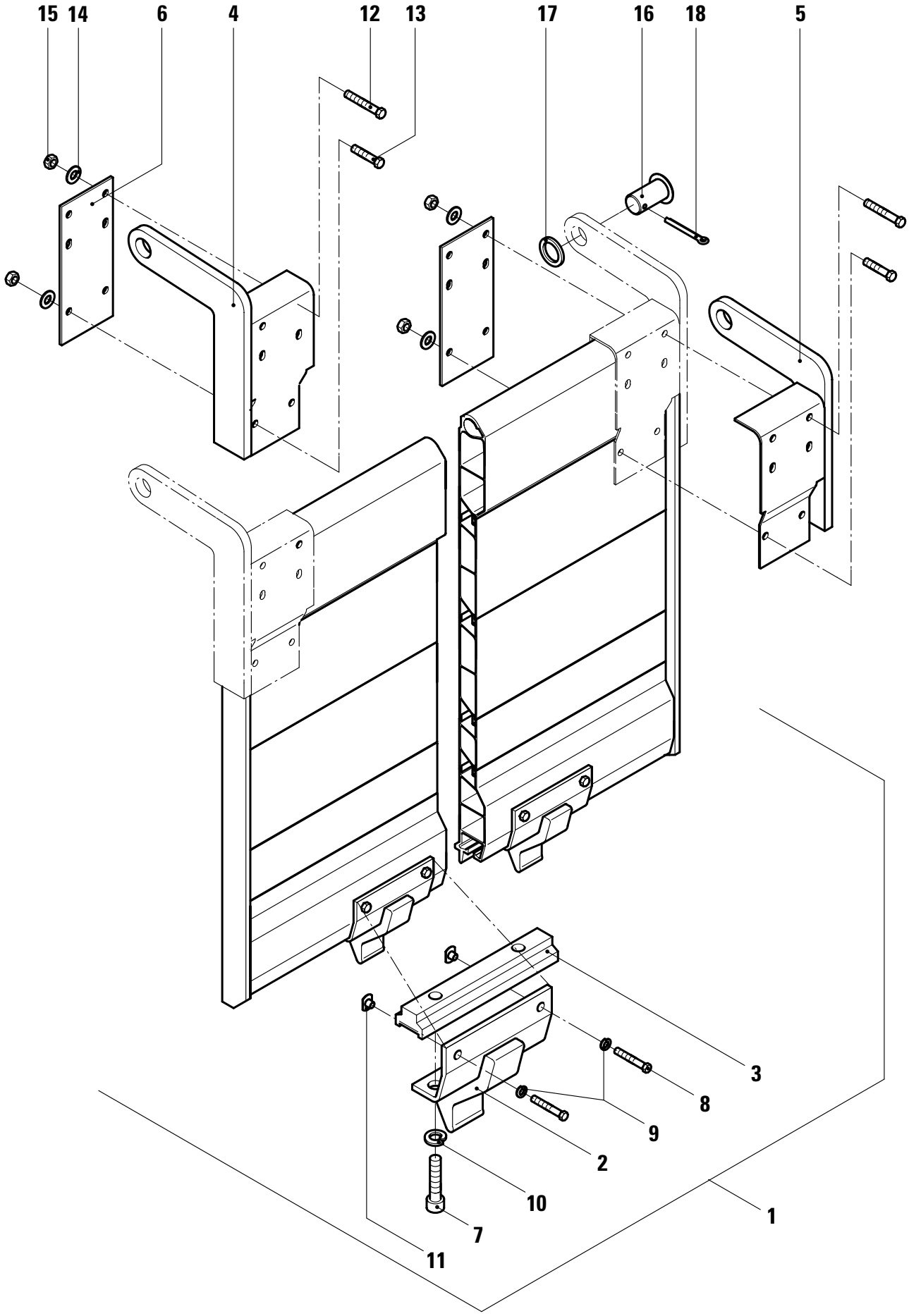
15
14
6
4
12
13
17
16
18
5
3
8
9
2
10
7
11
1

KÖGEL Fahrzeugwerke AG

Ersatzteilliste

ALUMINIUM-KIPPERRÜCKWÄNDE
AUS GLATTEN HOHLPROFILEN

Ident-Nr.: 800359
TOS-Nr.: 8989
Erstell-Datum: 06.04.2000

Pos.	Var.	Ident-Nr.	Menge	ME	Bezeichnung
1	0	293581	1	STCK	KIPPER RÜCKWAND GLATT PENDELND BWH=800mm bestehend aus Pos.: 2,3,7,8,9,10 und 11
1	1	293582	1	STCK	KIPPER RÜCKWAND GLATT PENDELND BWH=900mm bestehend aus Pos.: 2,3,7,8,9,10 und 11
1	2	293583	1	STCK	KIPPER RÜCKWAND GLATT PENDELND BWH=1000mm bestehend aus Pos.: 2,3,7,8,9,10 und 11
1	3	293584	1	STCK	KIPPER RÜCKWAND GLATT PENDELND BWH=1100mm bestehend aus Pos.: 2,3,7,8,9,10 und 11
2	0	271988	2	STCK	NOCKEN KOMPL.
3	0	400324	2	STCK	KLEMMPROFIL
4	0	293524	1	STCK	PENDELLAGERUNG ROH LINKS niedrige Ausführung
4	1	293493	1	STCK	PENDELLAGERUNG ROH LINKS hohe Ausführung
5	0	293525	1	STCK	PENDELLAGERUNG ROH RECHTS niedrige Ausführung
5	1	293494	1	STCK	PENDELLAGERUNG ROH RECHTS hohe Ausführung
6	0	418448	2	STCK	FLACHTEIL GELOCHT
7	0	73132	4	STCK	ZYLINDERSCHRAUBE M. INNENSKT DIN 912 -M 12X 40-8.8 -A3P
8	0	73638	4	STCK	SECHSKANTSCHRAUBE ISO 4014 -M 8X 70-8.8 -A2P
9	0	73360	4	STCK	FEDERRING DIN 127-A8-A3C
10	0	73362	4	STCK	FEDERRING A12-GALZNBK
11	0	73484	4	STCK	FLANSCHMUTTER M 8-ST -A2P 108 -LIMBACH
12	0	326892	8	STCK	SECHSKANTSCHRAUBE DIN 933 -M 12X 90-8.8 -A3P
13	0	73633	4	STCK	SECHSKANTSCHRAUBE DIN 931 -M 12X 70-8.8 -A3P
14	0	73338	12	STCK	SCHEIBE DIN 125 -A13,0-ST-A3P
15	0	73321	12	STCK	SECHSKANTMUTTER SELBSTSICHERND DIN 980 -V M 12 -8 -A3P
16	0	418582	2	STCK	BOLZEN MIT KOPF N. ZCHG. Ø40,KOPFØ60,79 LG.,1XBOHRUNG Ø8,5
17	0	73346	2	STCK	SCHEIBE DIN 1441 - 41,0-ST -A4P

KÖGEL Fahrzeugwerke AG

Ersatzteilliste

ALUMINIUM-KIPPERRÜCKWÄNDE
AUS GLATTEN HOHLPROFILEN

Ident-Nr.: 800359
TOS-Nr.: 8989
Erstell-Datum: 06.04.2000

Pos.	Var.	Ident-Nr.	Menge	ME	Bezeichnung
18	0	73426	2	STCK	SPLINT DIN 94 - 8,0 X 63-ST -A3P

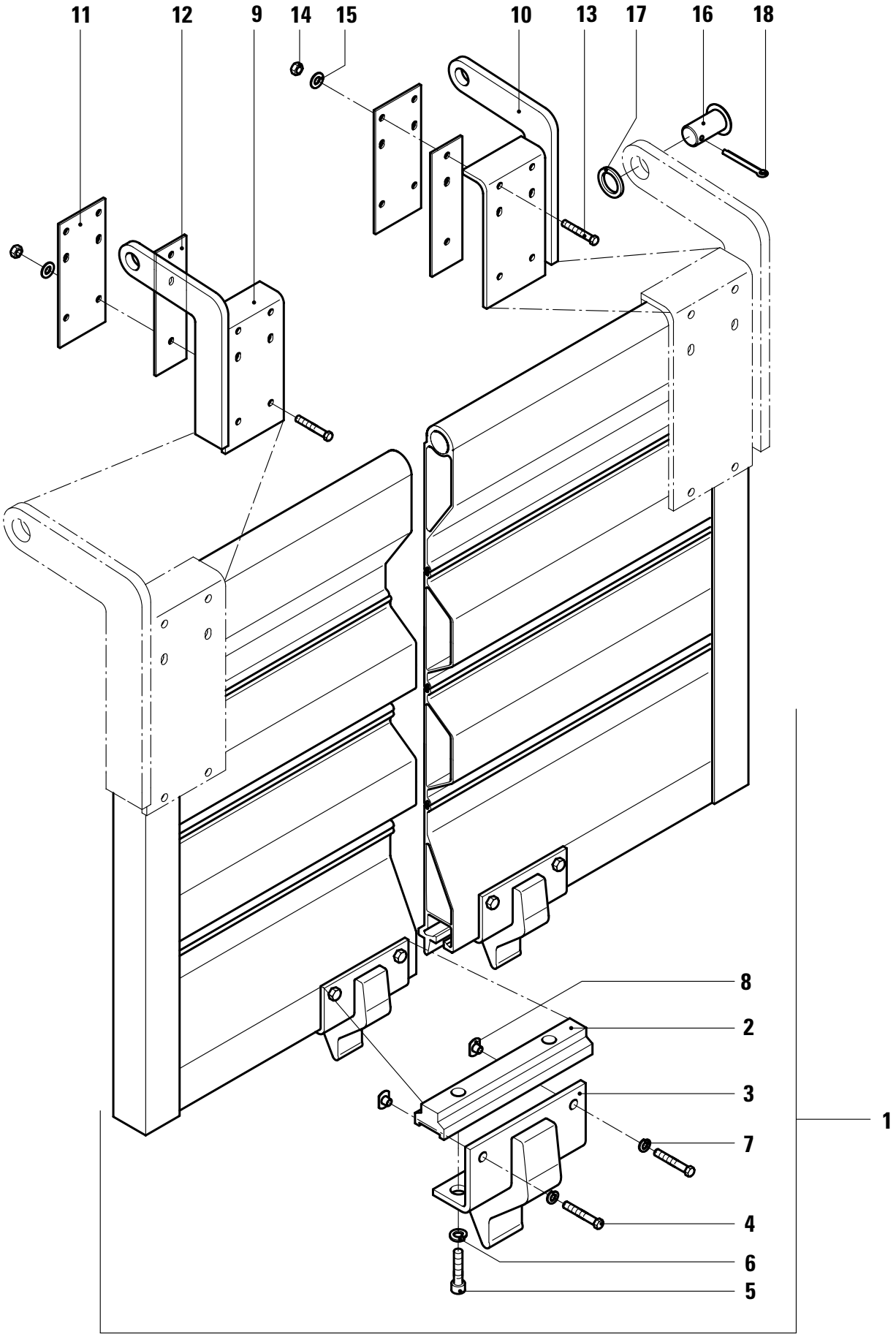
11
12
9
14
15
10
13
17
16
18
8
2
3
1
7
4
6
5

KÖGEL Fahrzeugwerke AG

Ersatzteilliste

ALUMINIUM-KIPPERRÜCKWÄNDE
AUS PROFILIERTEN HOHLPROFILEN

Ident-Nr.: 800362
TOS-Nr.: 8989
Erstell-Datum: 06.04.2000

Pos.	Var.	Ident-Nr.	Menge	ME	Bezeichnung
1	0	293573	1	STCK	KIPPER-RÜCKWAND PROFIL, 800 HOCH, bestehend aus Pos.: 2,3,4,5,6,7 und 8
1	1	293574	1	STCK	KIPPER-RÜCKWAND PROFIL, 900 HOCH, bestehend aus Pos.: 2,3,4,5,6,7 und 8
1	2	293575	1	STCK	KIPPER-RÜCKWAND PROFIL,1000 HOCH, bestehend aus Pos.: 2,3,4,5,6,7 und 8
1	3	293576	1	STCK	KIPPER-RÜCKWAND PROFIL,1100 HOCH, bestehend aus Pos.: 2,3,4,5,6,7 und 8
2	0	400324	2	STCK	KLEMMPROFIL
3	0	264660	2	STCK	NOCKEN KOMPL.
4	0	73042	4	STCK	SECHSKANTSCHRAUBE ISO 4014 -M 8X 60-8.8 -A2P
5	0	73132	4	STCK	ZYLINDERSCHRAUBE M. INNENSKT DIN 912 -M 12X 40-8.8 -A3P
6	0	73362	4	STCK	FEDERRING A12-GALZNBK
7	0	73360	4	STCK	FEDERRING DIN 127-A8-A3C
8	0	73484	4	STCK	FLANSCHMUTTER M 8-ST -A2P 108 -LIMBACH
9	0	293504	1	STCK	PENDELLAGERUNG ROH LINKS niedrige Ausführung
9	1	293557	1	STCK	PENDELLAGERUNG ROH LINKS hohe Ausführung
10	0	293505	1	STCK	PENDELLAGERUNG ROH RECHTS niedrige Ausführung
10	1	293558	1	STCK	PENDELLAGERUNG ROH RECHTS hohe Ausführung
11	0	418481	2	STCK	FLACHTEIL GELOCHT PLATTE VORN
12	0	418480	2	STCK	FLACHTEIL GELOCHT UNTERLAGE
13	0	326892	12	STCK	SECHSKANTSCHRAUBE DIN 933 -M 12X 90-8.8 -A3P
14	0	73321	12	STCK	SECHSKANTMUTTER SELBSTSICHERND DIN 980 -V M 12 -8 -A3P
15	0	73338	12	STCK	SCHEIBE DIN 125 -A13,0-ST-A3P
16	0	418582	2	STCK	BOLZEN MIT KOPF N. ZCHG. Ø40,KOPFØ60,79 LG.,1XBOHRUNG Ø8,5
17	0	73346	2	STCK	SCHEIBE DIN 1441 - 41,0-ST -A4P
18	0	73426	2	STCK	SPLINT DIN 94 - 8,0 X 63-ST -A3P

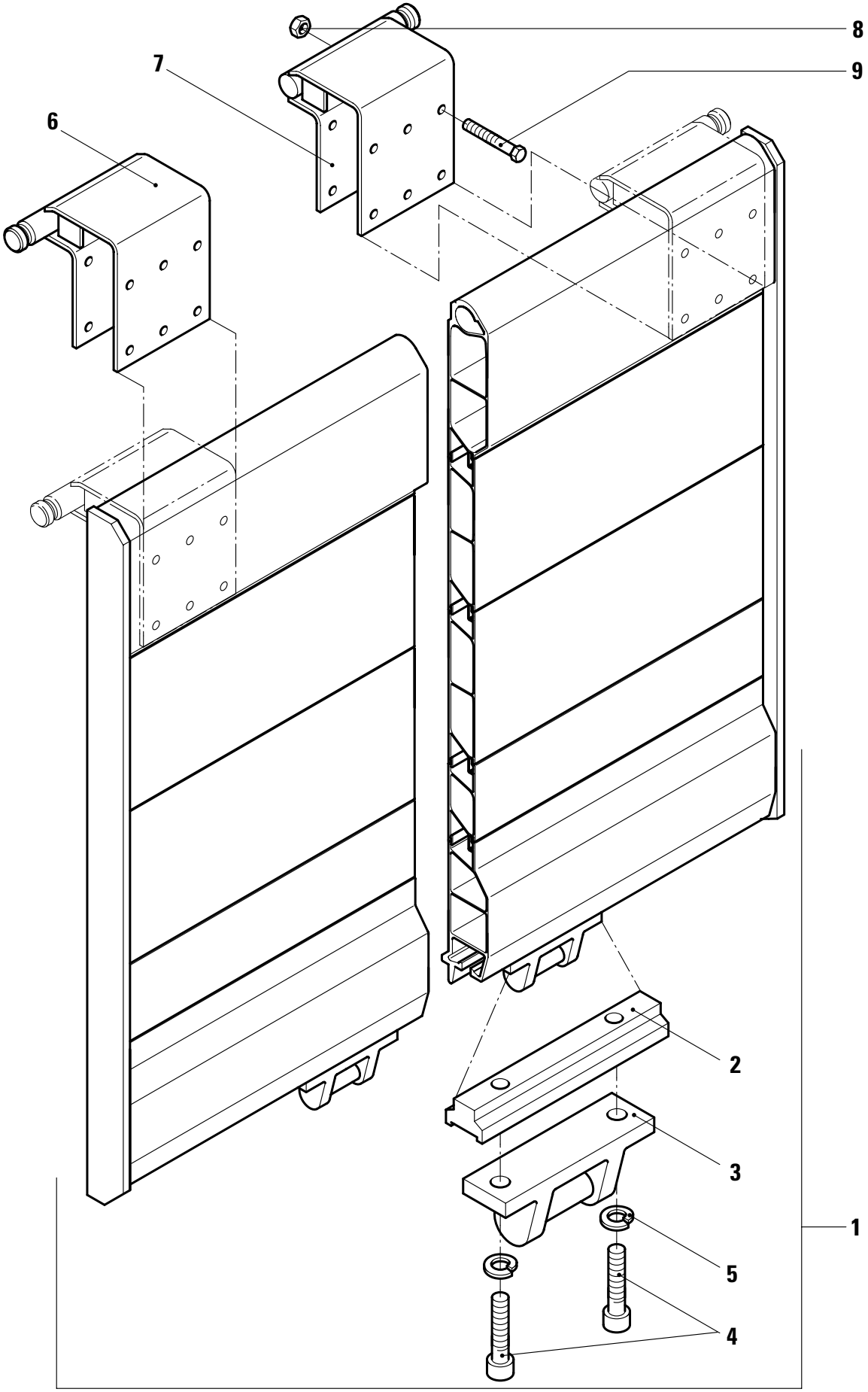
8
9
7
6
2
3
1
5
4

KÖGEL Fahrzeugwerke AG

Ersatzteilliste

ALU-KIPPERRÜCKWÄNDE, PENDELND UND ABKLAPPBAR, AUS GLATTEN HOHLPROF.

Ident-Nr.: 800361
TOS-Nr.: 8989
Erstell-Datum: 06.04.2000

Pos.	Var.	Ident-Nr.	Menge	ME	Bezeichnung
1	0	293828	1	STCK	KIPPER RÜCKWAND GLATT 802 Rückwandhöhe=800mm bestehend aus den Pos.:2,3,4+5
1	1	293829	1	STCK	KIPPER RÜCKWAND GLATT 902 Rückwandhöhe=900mm bestehend aus den Pos.:2,3,4+5
1	2	293830	1	STCK	KIPPER RÜCKWAND GLATT 1002 Rückwandhöhe=1000mm bestehend aus den Pos.:2,3,4+5
1	3	293831	1	STCK	KIPPER RÜCKWAND GLATT 1102 Rückwandhöhe=1100mm bestehend aus den Pos.:2,3,4+5
2	0	400324	2	STCK	KLEMMPROFIL
3	0	239755	2	STCK	SCHARNIER
4	0	73132	4	STCK	ZYLINDERSCHRAUBE M. INNENSKT DIN 912 -M 12X 40-8.8 -A3P
5	0	73362	4	STCK	FEDERRING A12-GALZNBK
6	0	293862	1	STCK	PENDELLAGER LINKS
7	0	293863	1	STCK	PENDELLAGER RECHTS
8	0	73320	12	STCK	SECHSKANTMUTTER SELBSTSICHERND DIN 980 -V M 10 -8 -A3P
9	0	316952	12	STCK	SECHSKANTSCHRAUBE DIN 931 -M 10X 90-8.8 -A3P

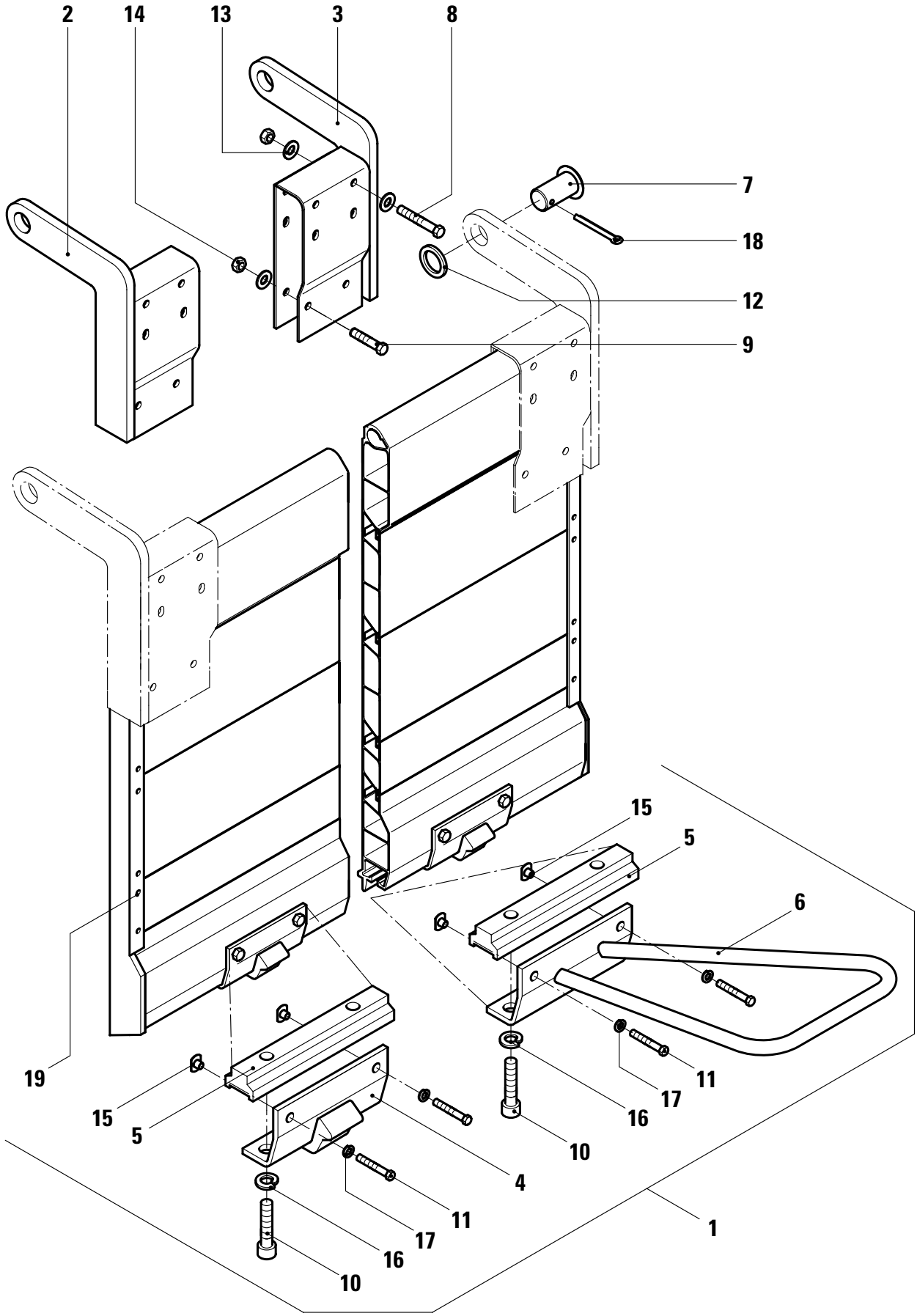
2
14
13
3
8
7
18
12
9
15
5
6
19
15
5
11
17
16
10
4
11
17
16
10
1

KÖGEL Fahrzeugwerke AG

Ersatzteilliste

ALU-KIPPERRÜCKWÄNDE, PENDELND
AUS GLATTEN HOHLPROFILEN

Ident-Nr.: 800364
TOS-Nr.: 8989
Erstell-Datum: 06.04.2000

Pos.	Var.	Ident-Nr.	Menge	ME	Bezeichnung
1	0	267094	1	STCK	KIPPER RÜCKWAND GLATT PENDELND RWH=1200mm bestehend aus Pos.: 4,5,6,10,11,15,16,17 und 19
1	1	261819	1	STCK	KIPPER RÜCKWAND GLATT PENDELND RWH=1300mm bestehend aus Pos.: 4,5,6,10,11,15,16,17 und 19
1	2	261818	1	STCK	KIPPER RÜCKWAND GLATT PENDELND RWH=1400mm bestehend aus Pos.: 4,5,6,10,11,15,16,17 und 19
1	3	278414	1	STCK	KIPPER RÜCKWAND GLATT PENDELND RWH=1500mm bestehend aus Pos.: 4,5,6,10,11,15,16,17 und 19
2	0	560192	1	STCK	PENDELLAGER GESCHW. niedrige Ausführung, links
2	1	561039	1	STCK	PENDELLAGER GESCHWEISST hohe Ausführung, links
3	0	560193	1	STCK	PENDELLAGER GESCHW. niedrige Ausführung, rechts
3	1	561040	1	STCK	PENDELLAGER GESCHWEISST hohe Ausführung, rechts
4	0	293567	2	STCK	ANSCHLAG
5	0	400324	3	STCK	KLEMMPROFIL
6	0	560577	1	STCK	BÜGELGRIFF FÜR RÜCKWAND
7	0	418582	2	STCK	BOLZEN MIT KOPF N. ZCHG. Ø40,KOPFØ60,79 LG.,1XBOHRUNG Ø8,5
8	0	73056	8	STCK	SECHSKANTSCHRAUBE DIN 931 -M 12X100-8.8 -A3P
9	0	73055	4	STCK	SECHSKANTSCHRAUBE DIN 931 -M 12X 80-8.8 -A3P
10	0	73132	6	STCK	ZYLINDERSCHRAUBE M. INNENSKT DIN 912 -M 12X 40-8.8 -A3P
11	0	73638	6	STCK	SECHSKANTSCHRAUBE ISO 4014 -M 8X 70-8.8 -A2P
12	0	73346	2	STCK	SCHEIBE DIN 1441 - 41,0-ST -A4P
13	0	73355	20	STCK	SCHEIBE DIN 9021 -A13,0-ST -A3P
14	0	73321	12	STCK	SECHSKANTMUTTER SELBSTSICHERND DIN 980 -V M 12 -8 -A3P
15	0	73484	6	STCK	FLANSCHMUTTER M 8-ST -A2P 108 -LIMBACH
16	0	73362	6	STCK	FEDERRING A12-GALZNBK
17	0	73360	6	STCK	FEDERRING DIN 127-A8-A3C

KÖGEL Fahrzeugwerke AG

Ersatzteilliste

ALU-KIPPERRÜCKWÄNDE,PENDELND
AUS GLATTEN HOHLPROFILEN

Ident-Nr.: 800364
TOS-Nr.: 8989
Erstell-Datum: 06.04.2000

Pos.	Var.	Ident-Nr.	Menge	ME	Bezeichnung
18	0	73426	2	STCK	SPLINT DIN 94 - 8,0 X 63-ST -A3P
19	0	73756	44	STCK	BLINDNIET FLACHKOPF "MONOBOLT" 6,5X 23,7-ST -ST - 2,0-9,5

Ersatzteilliste
Kipperrückwand-Einfassprofile

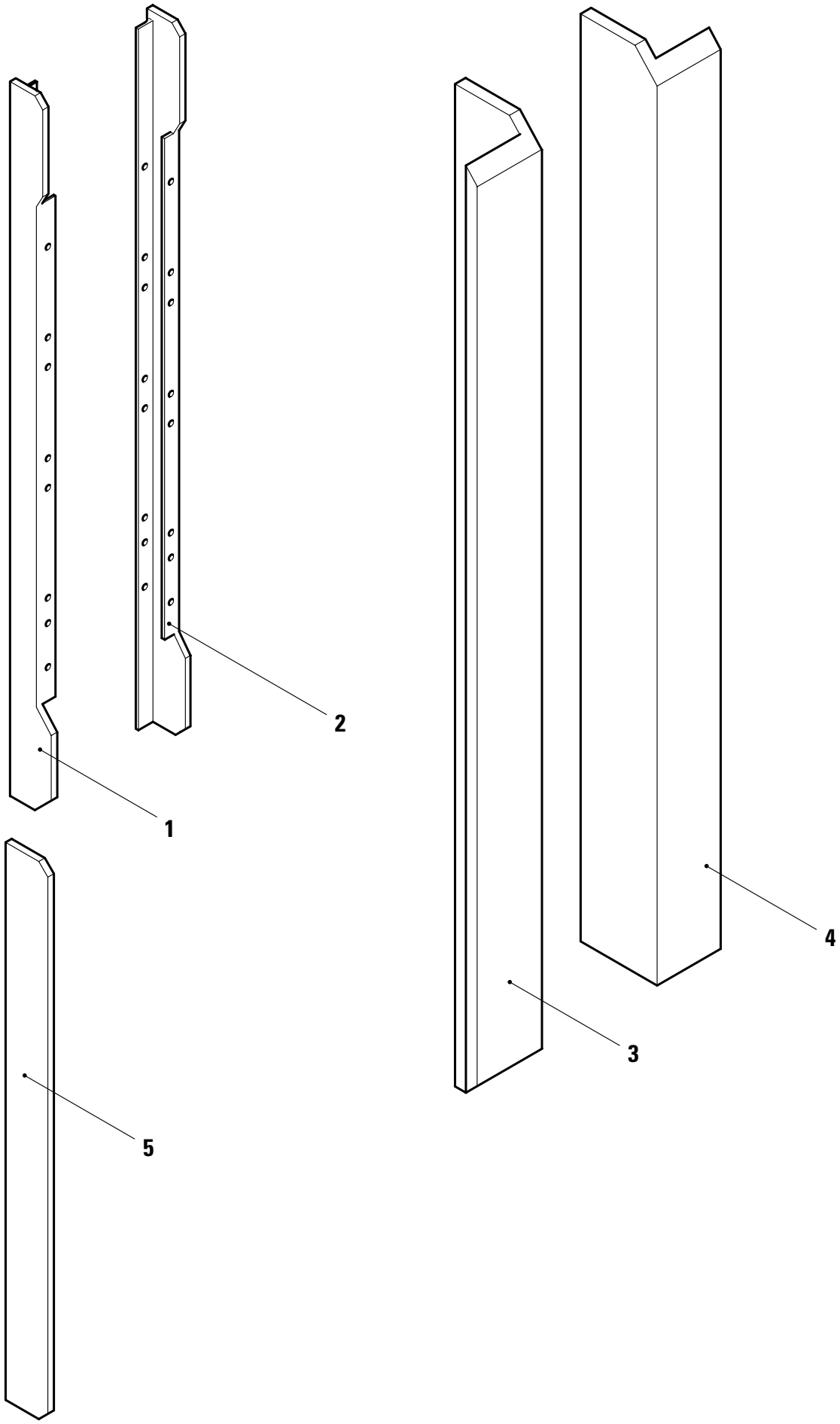

KÖGEL Fahrzeugwerke AG

Ersatzteilliste

KIPPERRÜCKWAND-EINFASSPROFILE

Ident-Nr.: 800365
TOS-Nr.: 8989
Erstell-Datum: 06.04.2000

Pos.	Var.	Ident-Nr.	Menge	ME	Bezeichnung
1	0	406683	1	STCK	ALU-EINFAßPROFIL HINTEN RW-Höhe= 800mm
1	1	406670	1	STCK	ALU-EINFAßPROFIL HINTEN RW-Höhe= 900mm
1	2	406668	1	STCK	ALU-EINFAßPROFIL LINKS HINTEN RW-Höhe=1000mm
1	3	406666	1	STCK	ALU-EINFAßPROFIL HINTEN RW-Höhe=1100mm
1	4	404968	1	STCK	ALU-EINFAßPROFIL RW-Höhe=1200mm
1	5	402958	1	STCK	ALU-EINFAßPROFIL LINKS HINTEN RW-Höhe=1300mm
1	6	402986	1	STCK	ALU-EINFAßPROFIL RW-Höhe=1400mm
1	7	412210	1	STCK	ALU-EINFAßPROFIL RW-Höhe=1500mm
2	0	406684	1	STCK	ALU-EINFAßPROFIL HINTEN RW-Höhe= 800mm
2	1	406671	1	STCK	ALU-EINFAßPROFIL HINTEN RW-Höhe= 900mm
2	2	406669	1	STCK	ALU-EINFAßPROFIL RECHTS HINTEN RW-Höhe=1000mm
2	3	406667	1	STCK	ALU-EINFAßPROFIL HINTEN RW-Höhe=1100mm
2	4	404969	1	STCK	ALU-EINFAßPROFIL RW-Höhe=1200mm
2	5	402959	1	STCK	ALU-EINFAßPROFIL RECHTS HINTEN RW-Höhe=1300mm
2	6	402987	1	STCK	ALU-EINFAßPROFIL RW-Höhe=1400mm
2	7	412211	1	STCK	ALU-EINFAßPROFIL RW-Höhe=1500mm
3	0	418557	1	STCK	L-PROFIL - EINFASSPROFIL RW-Höhe= 800mm,rechts
3	1	418558	1	STCK	L-PROFIL - EINFASSPROFIL RW-Höhe= 900mm,rechts
3	2	418559	1	STCK	L-PROFIL - EINFASSPROFIL RW-Höhe=1000mm,rechts
3	3	418560	1	STCK	L-PROFIL - EINFASSPROFIL RW-Höhe=1100mm,rechts
4	0	418552	1	STCK	L-PROFIL - EINFASSPROFIL RW-Höhe= 800mm,links
4	1	418553	1	STCK	L-PROFIL - EINFASSPROFIL RW-Höhe= 900mm,links
4	2	418554	1	STCK	L-PROFIL - EINFASSPROFIL RW-Höhe=1000mm,links

KÖGEL Fahrzeugwerke AG

Ersatzteilliste

KIPPERRÜCKWAND-EINFASSPROFILE

Ident-Nr.: 800365
TOS-Nr.: 8989
Erstell-Datum: 06.04.2000

Pos.	Var.	Ident-Nr.	Menge	ME	Bezeichnung
4	3	418555	1	STCK	L-PROFIL - EINFASSPROFIL RW-Höhe=1100mm,links
5	0	425200	1	STCK	FLACHTEIL EINFASSUNG RW-Höhe= 800mm
5	1	425201	1	STCK	FLACHTEIL EINFASSUNG RW-Höhe= 900mm
5	2	425202	1	STCK	FLACHTEIL EINFASSUNG RW-Höhe=1000mm
5	3	425203	1	STCK	FLACHTEIL EINFASSUNG RW-Höhe=1100mm

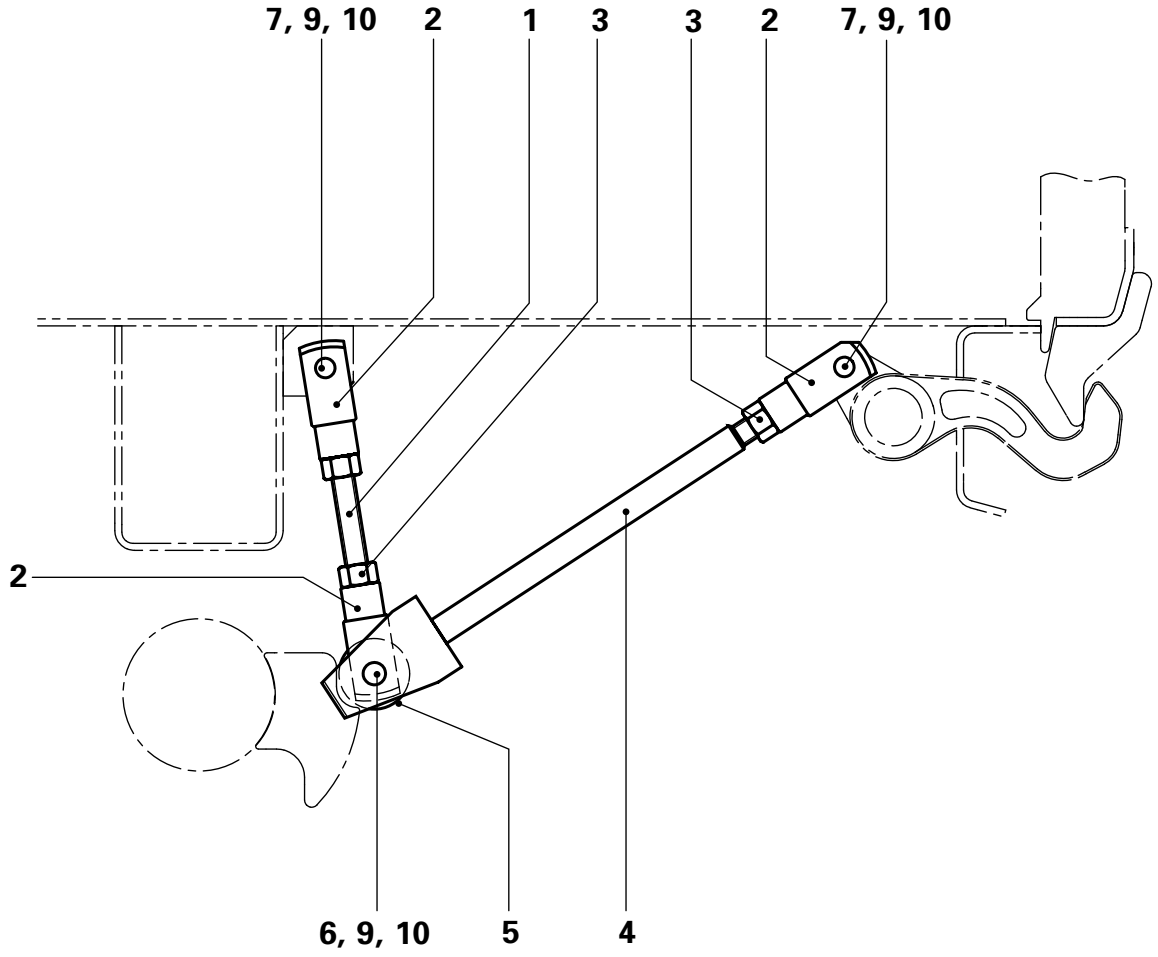
7, 9, 10
2
1
3
3
2
7, 9, 10
2
6, 9, 10
5
4

KÖGEL Fahrzeugwerke AG

Ersatzteilliste

AUTOMAT.-KIPPERRÜCKWANDVERSCHLUß

FÜR 3-SEITEN KIPPANHÄNGER

Ident-Nr.: 800372
TOS-Nr.: 8989
Erstell-Datum: 06.04.2000

Pos.	Var.	Ident-Nr.	Menge	ME	Bezeichnung
1	0	329139	0.00	MTR	GEWINDESTANGE DIN 976 -M 16-8.8 -A3P
2	0	78316	3	STCK	GABELKOPF
3	0	73306	3	STCK	SECHSKANTMUTTER ISO 4032 -M 16- 8 -A3P
4	0	289357	1	STCK	GEWINDESTANGE KPL.
4	1	293530	1	STCK	GEWINDESTANGE KPL. FÜR BRÜCKE 5310 IM LICHT
5	0	293536	1	STCK	ROLLE D=60 KPL.
6	0	402345	1	STCK	BOLZEN MIT KOPF UND SPLINTLOCH DIN 668 16,0X 68X 60,0-ST37K
7	0	402346	2	STCK	BOLZEN MIT KOPF UND SPLINTLOCH DIN 668 16,0X 48X 40,0-ST37K
9	0	73340	3	STCK	SCHEIBE DIN 125 -A17,0-ST-A3P
10	0	73419	3	STCK	SPLINT DIN 94 - 4,0 X 25-ST -A3P

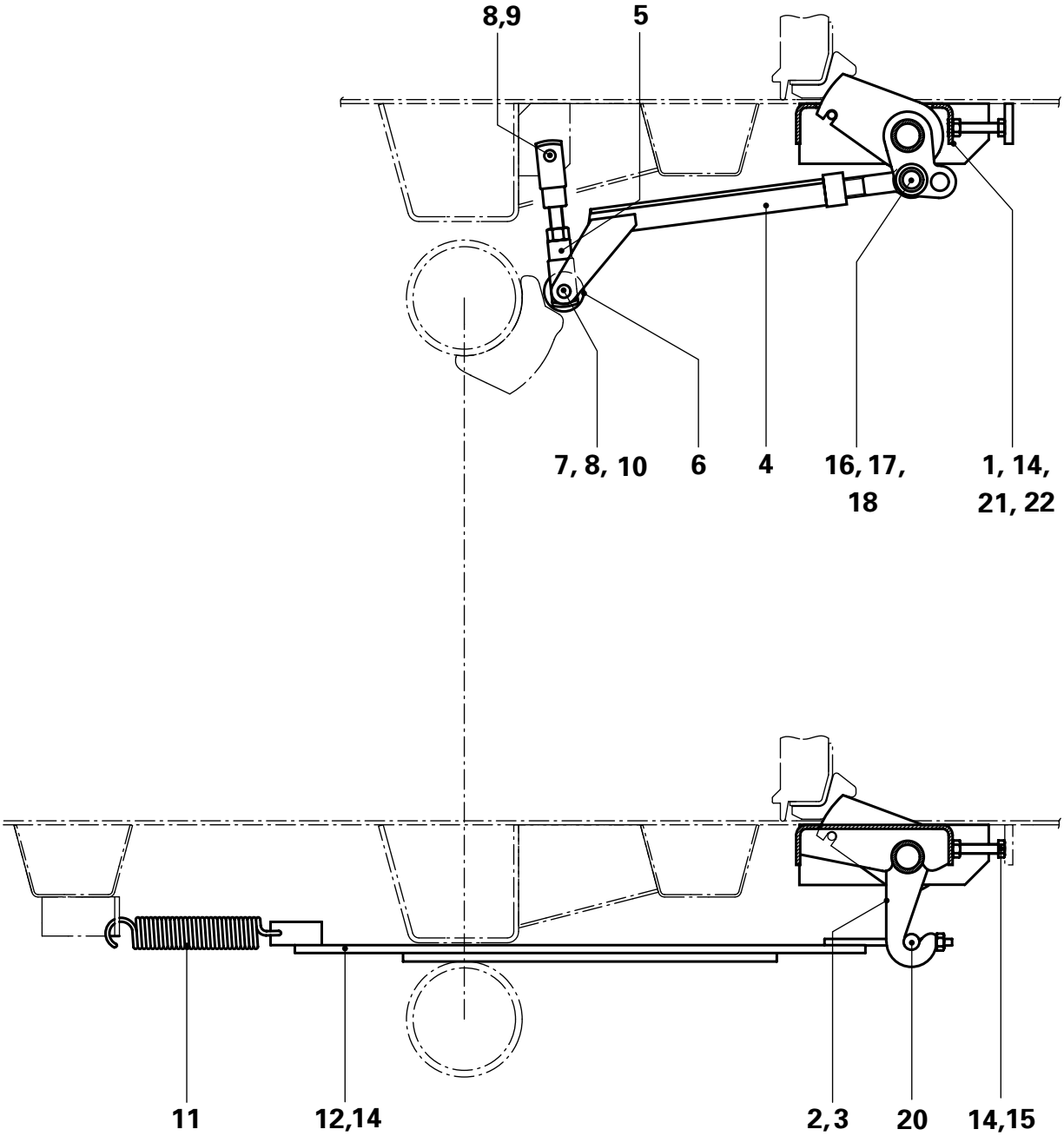
8,9
5
7, 8, 10
6
4
16, 17, 18
1, 14, 21, 22
11
12,14
2,3
20
14,15

KÖGEL Fahrzeugwerke AG

Ersatzteilliste

AUTOMAT.-KIPPERRÜCKWANDVERSCHLUß

FÜR 3-SEITEN KIPPSATTELANHÄNGER

Ident-Nr.: 800375
TOS-Nr.: 8989
Erstell-Datum: 06.04.2000

Pos.	Var.	Ident-Nr.	Menge	ME	Bezeichnung
1	0	273884	1	STCK	VERSCHLUßTRÄGER
2	0	273885	1	STCK	VERSCHLUßWELLE
3	0	273856	2	STCK	WELLENLAGERUNG FÜR
4	0	293586	1	STCK	DRUCKSTANGE SK 18|24
5	0	273845	1	STCK	DRUCKSTANGE LÄNGE: 151 MM
6	0	293536	1	STCK	ROLLE D=60 KPL.
7	0	73065	1	STCK	SECHSKANTSCHRAUBE ISO 4014 -M 16X 90-8.8 -A3P
8	0	73306	2	STCK	SECHSKANTMUTTER ISO 4032 -M 16- 8 -A3P
9	0	73063	1	STCK	SECHSKANTSCHRAUBE ISO 4014 -M 16X 70-8.8 -A3P
10	0	73340	1	STCK	SCHEIBE DIN 125 -A17,0-ST-A3P
11	0	405281	1	STCK	ZUGFEDER ADM: 40,0MM, L0: 285,0MM
12	0	293253	1	STCK	ZUGSTANGE FÜR SK
14	0	73321	13	STCK	SECHSKANTMUTTER SELBSTSICHERND DIN 980 -V M 12 -8 -A3P
15	0	326892	2	STCK	SECHSKANTSCHRAUBE DIN 933 -M 12X 90-8.8 -A3P
16	0	50176	1	STCK	BOLZEN MIT KOPF UND SPLINTLOCH DIN 1013 20,0X 60X 49,0-ST52-3
16	1	293836	1	STCK	STECKBOLZEN FÜR VERSCHLUSS
17	0	73540	1	STCK	SCHEIBE DIN 125 -A21,0-ST-A3P
18	0	73422	1	STCK	SPLINT DIN 94 - 5,0 X 40-ST -A3P
20	0	414525	1	STCK	RUNDSTAHL
21	0	73559	4	STCK	SECHSKANTSCHRAUBE DIN 933 -M 12X 45-8.8 -A3P
22	0	73355	4	STCK	SCHEIBE DIN 9021 -A13,0-ST -A3P

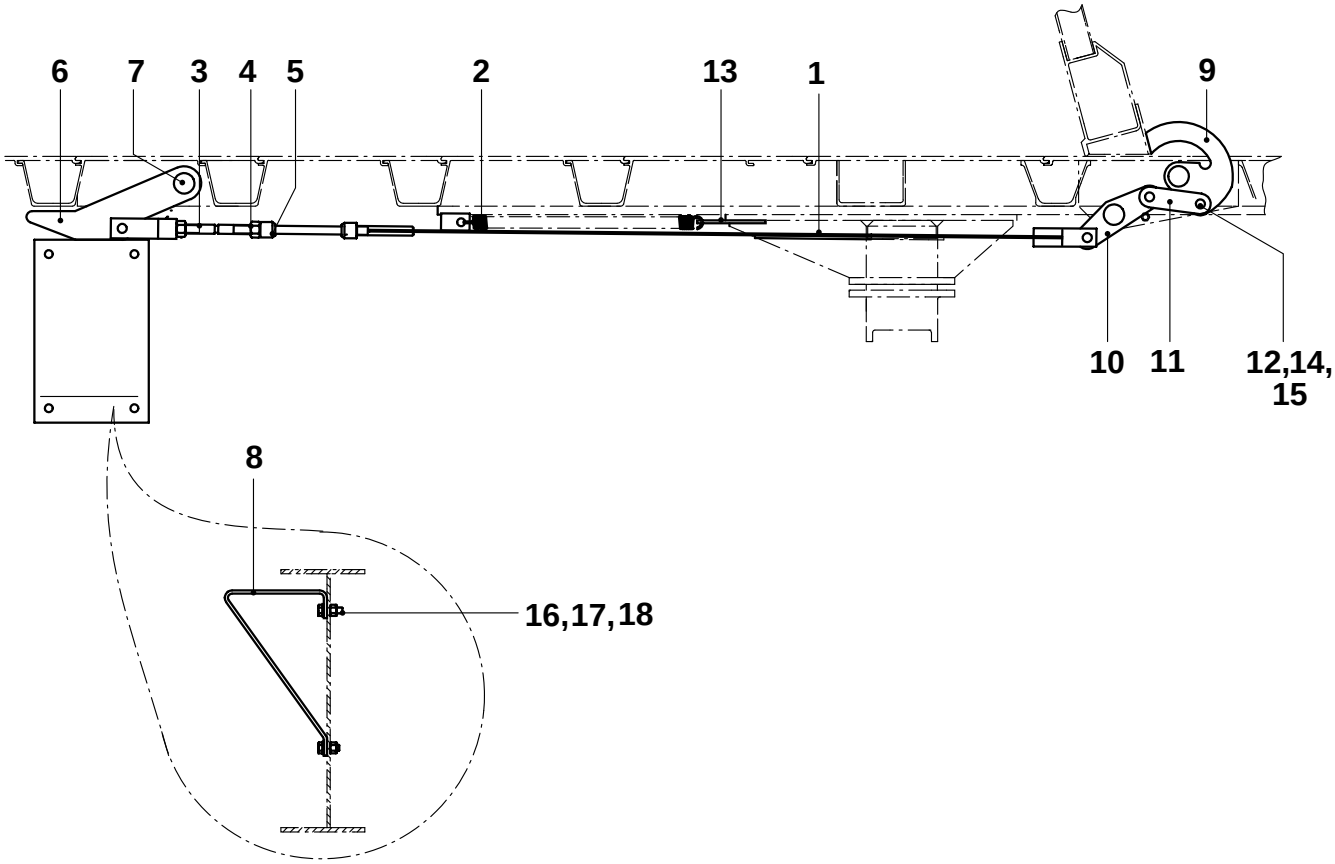
6
7
3
4
5
2
13
1
9
10
11
12,14,
15
8
16,17,18

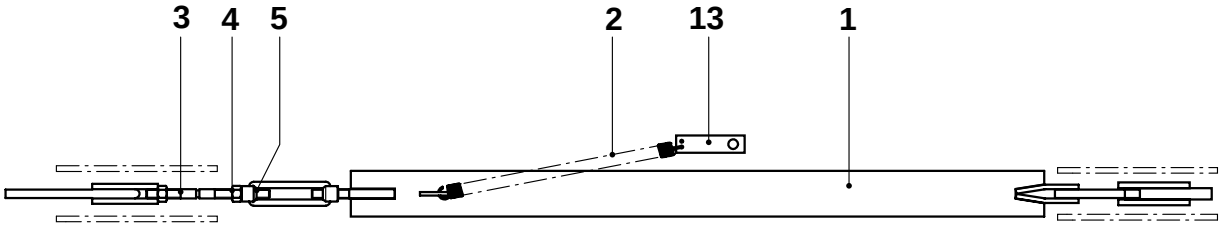
3
4
5
2
13
1

KÖGEL Fahrzeugwerke AG

Ersatzteilliste

HAKEN-ZUZIEHVERRIEGELUNG

STANDARD MULDE

Ident-Nr.: 801307
TOS-Nr.: 8989
Erstell-Datum: 11.04.2001

Pos.	Var.	Ident-Nr.	Menge	ME	Bezeichnung
1	0	516319	2	STCK	ZUGSTANGE SKM 7m, 8m
1	1	516320	2	STCK	ZUGSTANGE SKM 7.4m, 8.4m
2	0	335497	2	STCK	ZUGFEDER ADM: 23,2MM, L0: 228,0MM
3	0	430880	2	STCK	RUND GEWINDESTANGE M16, SOLLBRUCH
4	0	73306	4	STCK	SECHSKANTMUTTER ISO 4032 -M 16- 8 -A3P
5	0	303950	2	STCK	SPANNSCHLOßMUTTER SP DIN 1480 -M 16-A3P
6	0	339534	2	STCK	AUSLÖSEHAKEN
7	0	77704	6	STCK	EINHTS.FEDERBOLZEN KPL WN 6-65200
8	0	432811	2	STCK	FORMPROFIL AUSLÖSEKONSOLE
9	0	339531	2	STCK	VERSCHLUßHAKEN (N. SKIZZE TEIL 1)
10	0	339533	2	STCK	DOPPELGELENKSTÜCK F. VERRIEGELUNG
11	0	339532	4	STCK	GELENKSTÜCK F. VERRIEGELUNGSHAKEN
12	0	339536	4	STCK	SICHERUNGSBOLZEN 45 MM
13	0	426568	2	STCK	FLACHTEIL GELOCHT
14	0	73340	8	STCK	SCHEIBE DIN 125 -A17,0-ST-DAC
15	0	73421	10	STCK	SPLINT DIN 94 - 4,0 X 40-ST -A3P
16	0	346533	6	STCK	SECHSKANTSCHRAUBE DIN 933 -M 12X 40-10.9-DAC
17	0	313712	6	STCK	SECHSKANTMUTTER SELBSTSICHERND DIN 980 -V M 12X -10 -DAC
18	0	346509	6	STCK	SCHEIBE DIN 125 -A13,0-300HV-DAC

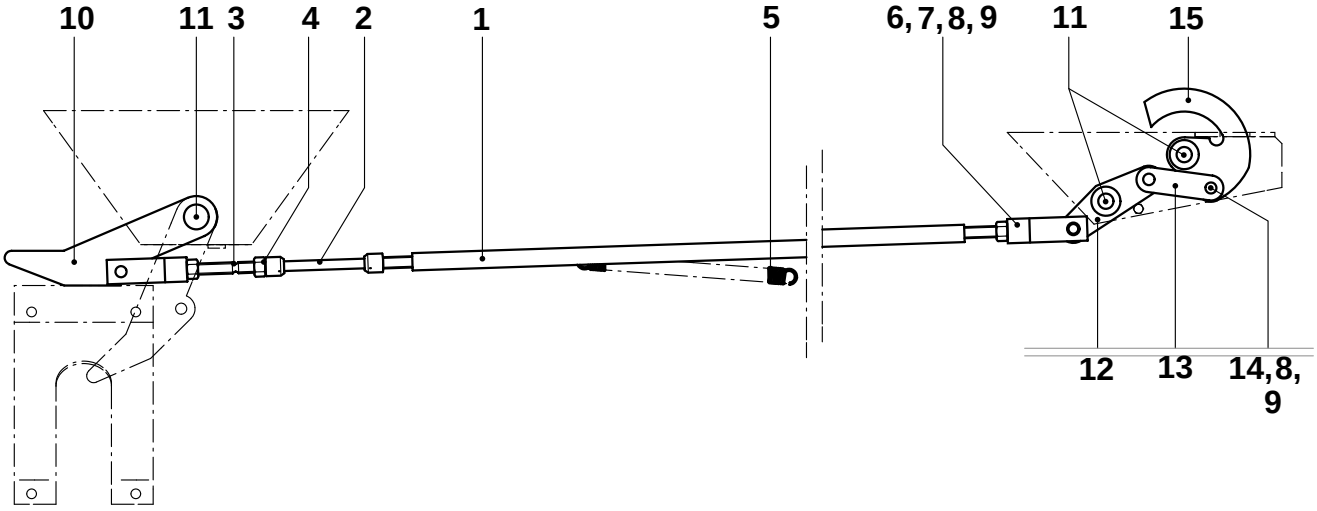
10
11
3
4
2
1
5
6, 7, 8, 9
11
15
12
13
14, 8, 9

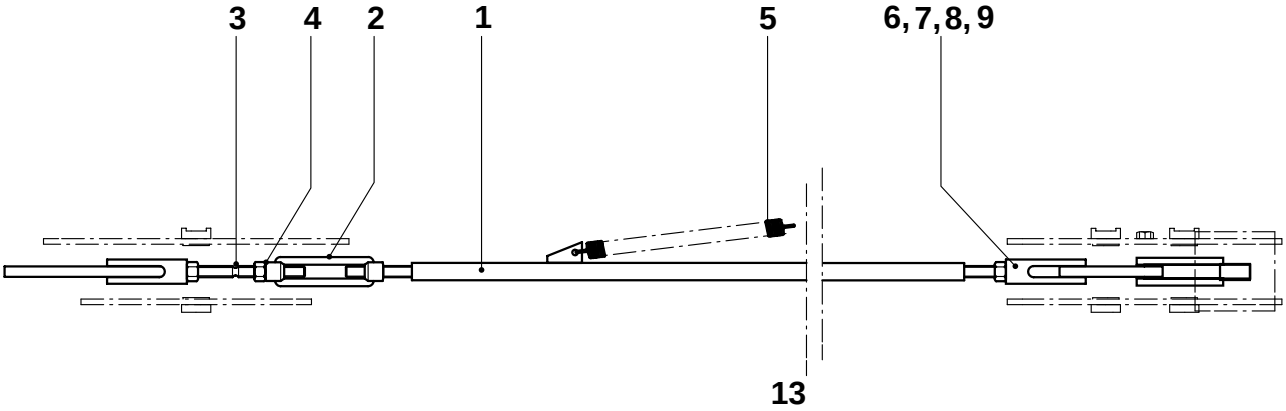
3
4
2
1
5
6, 7, 8, 9
13

KÖGEL Fahrzeugwerke AG

Ersatzteilliste

HAKEN-ZUZIEHVERRIEGELUNG

HALBRUND MULDE

Ident-Nr.: 801308
TOS-Nr.: 8989
Erstell-Datum: 12.04.2001

Pos.	Var.	Ident-Nr.	Menge	ME	Bezeichnung
1	0	567297	2	STCK	ZUGSTANGE KPL. SKHS
2	0	303950	2	STCK	SPANNSCHLOßMUTTER SP DIN 1480 -M 16-A3P
3	0	317665	2	STCK	GEWINDESTANGE DIN 975 -M 16 -ST37-2 BLANK Bearbeitung siehe Zeichnung
3	1	430880	2	STCK	RUND GEWINDESTANGE M16, SOLLBRUCH
4	0	73306	6	STCK	SECHSKANTMUTTER ISO 4032 -M 16- 8 -A3P
5	0	339535	2	STCK	RÜCKHOLFEDER
6	0	339538	4	STCK	GABELKOPF 15 MM, VERZINKT
7	0	339537	4	STCK	SICHERUNGSBOLZEN, KURZ 39 MM
8	0	73340	8	STCK	SCHEIBE DIN 125 -A17,0-ST-DAC
9	0	73421	10	STCK	SPLINT DIN 94 - 4,0 X 40-ST -A3P
10	0	339534	2	STCK	AUSLÖSEHAKEN
11	0	77704	6	STCK	EINHTS.FEDERBOLZEN KPL WN 6-65200
12	0	339533	2	STCK	DOPPELGELENKSTÜCK F. VERRIEGELUNG
13	0	339532	4	STCK	GELENKSTÜCK F. VERRIEGELUNGSHAKEN
14	0	339536	4	STCK	SICHERUNGSBOLZEN 45 MM
15	0	339531	2	STCK	VERSCHLUßHAKEN (N. SKIZZE TEIL 1)

KÖGEL
Fahrzeugwerke AG

Aufbau

Kapitel 4

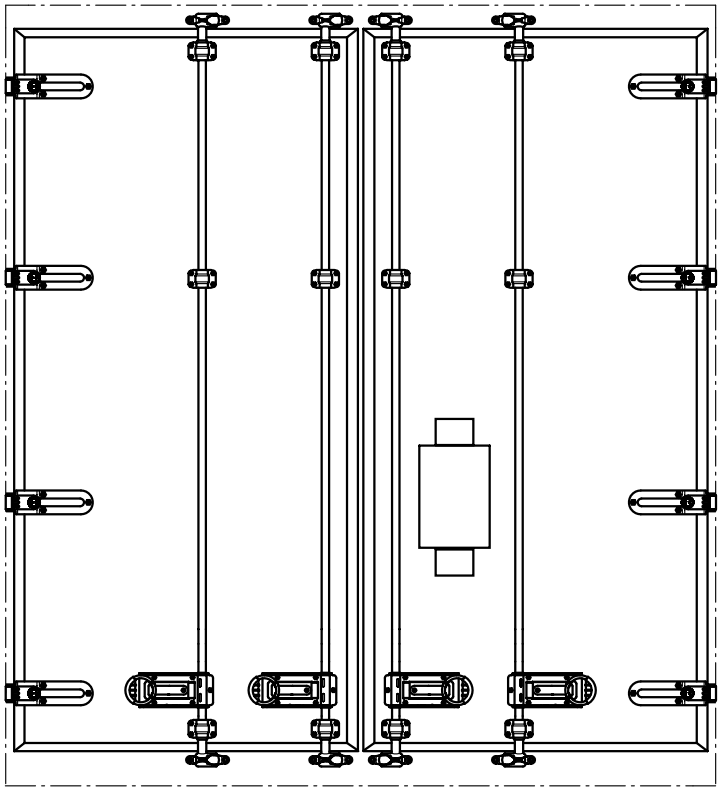

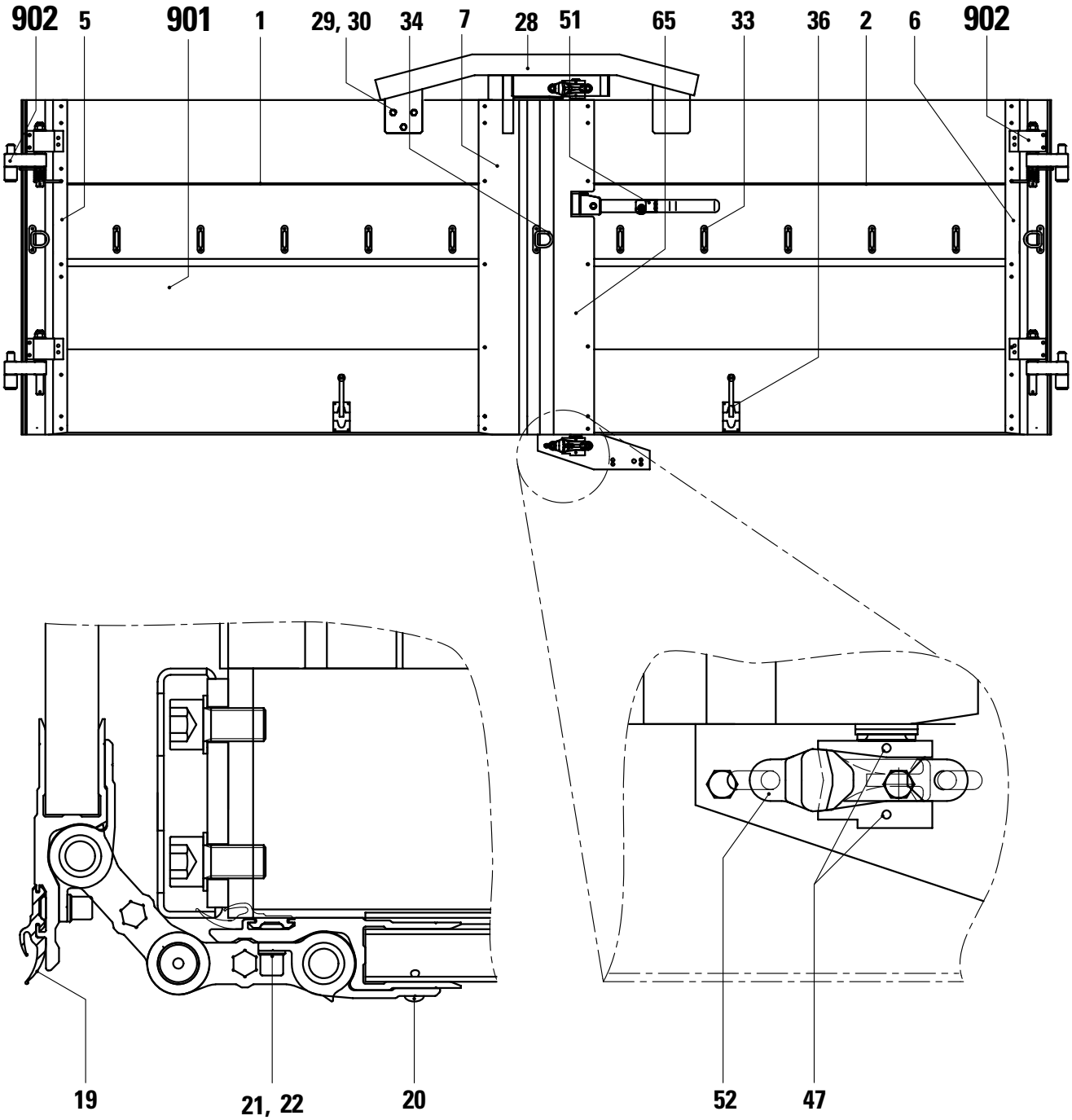
902
5
901
1
29, 30
34
7
28
51
65
33
36
2
6
902
19
21, 22
20
52
47

KÖGEL Fahrzeugwerke AG

Ersatzteilliste

RÜCKWANDTÜRCHEN 800 HOCH

Ident-Nr.: 80536
TOS-Nr.: 8989
Erstell-Datum: 06.04.2000

Pos.	Var.	Ident-Nr.	Menge	ME	Bezeichnung
1	0	800435	1	STCK	RÜCKWANDTÜRCHEN LINKS 800 HOCH aus Ident-Nr.289563 komplett einbaufertig, B=2480mm
1	1	800437	1	STCK	RÜCKWANDTÜRCHEN LINKS 800 HOCH aus Ident-Nr.289565 komplett einbaufertig, B=2480mm
1	2	800439	1	STCK	RÜCKWANDTÜRCHEN LINKS 800 HOCH aus Ident-Nr.289566 komplett einbaufertig, B=2440mm
1	3	800441	1	STCK	RÜCKWANDTÜRCHEN LINKS 800 HOCH aus Ident-Nr.531756, eloxiert komplett einbaufertig, B=2480mm
2	0	800436	1	STCK	RÜCKWANDTÜRCHEN RECHTS 800 HOCH aus Ident-Nr.289563 komplett einbaufertig, B=2480mm
2	1	800438	1	STCK	RÜCKWANDTÜRCHEN RECHTS 800 HOCH aus Ident-Nr.289565 komplett einbaufertig, B=2480mm
2	2	800440	1	STCK	RÜCKWANDTÜRCHEN RECHTS 800 HOCH aus Ident-Nr.289566 komplett einbaufertig, B=2440mm
2	3	800442	1	STCK	RÜCKWANDTÜRCHEN RECHTS 800 HOCH aus Ident-Nr.531756, eloxiert komplett einbaufertig, B=2480mm
5	0	413319	1	STCK	ALU-EINFAßPROFIL LINKS
5	1	420326	1	STCK	ALU-EINFAßPROFIL LINKS eloxiert
6	0	413320	1	STCK	ALU-EINFAßPROFIL RECHTS
6	1	420327	1	STCK	ALU-EINFAßPROFIL RECHTS eloxiert
7	0	413325	1	STCK	ALU-EINFAßPROFIL MITTE LI.
7	1	417641	1	STCK	ALU-EINFAßPROFIL LI. ELOXIERT
19	0	32463502	2	STCK	DICHTUNGSPROFIL N3000 LG:800MM
20	0	341239	8	STCK	BLINDNIET FLACHKOPF "HEMLOK" 6,5X 28,4-ST -ST - 8,8-10,8
21	0	325271	8	STCK	SCHERZUGNIET FLACHRUNDKOPF 6,5X 49,0-ST -KLEMML:9,5-12,7
22	0	325272	8	STCK	SCHLIEßRING 6,5X 9,4-ST
28	0	252537	1	STCK	HALTER F. ANSCHRAUB. TEILE
29	0	73015	3	STCK	SECHSKANTSCHRAUBE ISO 4017 -M 8X 30-8.8 -A2P
30	0	73484	1	STCK	FLANSCHMUTTER M 8-ST -A2P 108 -LIMBACH
33	0	78070	10	STCK	BÜGELKRAMPE
34	0	75380	3	STCK	BÜGELKRAMPE Z. UMKLAPPEN

KÖGEL Fahrzeugwerke AG

Ersatzteilliste

RÜCKWANDTÜRCHEN 800 HOCH

Ident-Nr.: 80536
TOS-Nr.: 8989
Erstell-Datum: 06.04.2000

Pos.	Var.	Ident-Nr.	Menge	ME	Bezeichnung
35	0	73942	26	STCK	HALBRUNDNIET DIN 124 - 14,0 X 60,0-ST
36	0	201781	2	STCK	TÜRFESTSTELLER
47	0	73407	4	STCK	SPANNSTIFT EN 28752- 6,0 X 30 VERZINKT
51	0	334907	1	STCK	RASTE
52	0	325485	1	STCK	GEGENHALTER
65	0	511092	1	STCK	EINFASSPROFIL KPL. H:800MM N3000
65	1	511181	1	STCK	EINFASSPROFIL KPL. H:800MM N3000 eloxiert
901	0	80105	1	STCK	ALUMINIUM - ZUGANKERPROFILE
902	0	82789	1	STCK	DOPPELGELENKSCHARNIER LI/RE

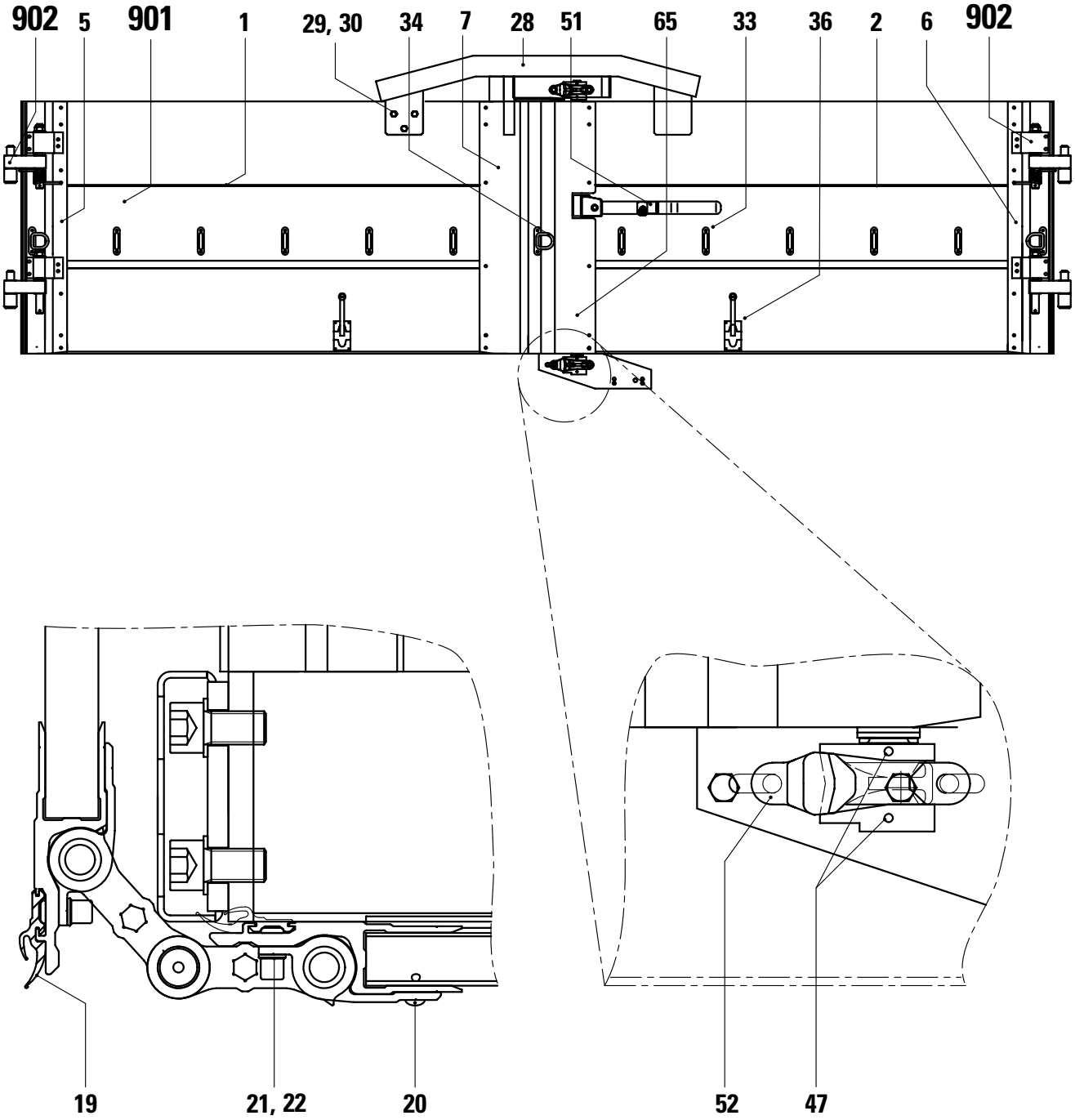
902
5
901
1
29, 30
34
7
28
51
65
33
36
2
6
902
19
21, 22
20
52
47

KÖGEL Fahrzeugwerke AG

Ersatzteilliste

RÜCKWANDTÜRCHEN 600 HOCH

Ident-Nr.: 80637
TOS-Nr.: 8989
Erstell-Datum: 06.04.2000

Pos.	Var.	Ident-Nr.	Menge	ME	Bezeichnung
1	0	800443	1	STCK	RÜCKWANDTÜRCHEN LINKS 600 HOCH aus Ident-Nr.289564 komplett einbaufertig, B=2480mm
1	1	800445	1	STCK	RÜCKWANDTÜRCHEN LINKS 600 HOCH aus Ident-Nr.531757, eloxiert komplett einbaufertig, B=2480mm
1	2	800511	1	STCK	RÜCKWANDTÜRCHEN LINKS 600 HOCH aus Ident-Nr.289567 komplett einbaufertig, B=2440mm
2	0	800444	1	STCK	RÜCKWANDTÜRCHEN RECHTS 600 HOCH aus Ident-Nr.289564 komplett einbaufertig, B=2480mm
2	1	800446	1	STCK	RÜCKWANDTÜRCHEN RECHTS 600 HOCH aus Ident-Nr.531757, eloxiert komplett einbaufertig, B=2480mm
2	2	800510	1	STCK	RÜCKWANDTÜRCHEN RECHTS 600 HOCH aus Ident-Nr.289567 komplett einbaufertig, B=2440mm
5	0	413321	1	STCK	ALU-EINFAßPROFIL LINKS
5	1	420328	1	STCK	ALU-EINFAßPROFIL LINKS eloxiert
6	0	413322	1	STCK	ALU-EINFAßPROFIL RECHTS
6	1	420329	1	STCK	ALU-EINFAßPROFIL RECHTS eloxiert
7	0	413326	1	STCK	ALU-EINFAßPROFIL MITTE LI.
7	1	417642	1	STCK	ALU-EINFAßPROFIL LI ELOXIERT
19	0	32463501	2	STCK	DICHTUNGSPROFIL N3000 LG:600MM
20	0	341239	8	STCK	BLINDNIET FLACHKOPF "HEMLOK" 6,5X 28,4-ST -ST - 8,8-10,8
21	0	325271	8	STCK	SCHERZUGNIET FLACHRUNDKOPF 6,5X 49,0-ST -KLEMML:9,5-12,7
22	0	325272	8	STCK	SCHLIEßRING 6,5X 9,4-ST
28	0	252537	1	STCK	HALTER F. ANSCHRAUB. TEILE
29	0	73015	3	STCK	SECHSKANTSCHRAUBE ISO 4017 -M 8X 30-8.8 -A2P
30	0	73484	3	STCK	FLANSCHMUTTER M 8-ST -A2P 108 -LIMBACH
33	0	78070	8	STCK	BÜGELKRAMPE
34	0	75380	4	STCK	BÜGELKRAMPE Z. UMKLAPPEN
35	0	73942	24	STCK	HALBRUNDNIET DIN 124 - 14,0 X 60,0-ST
36	0	201781	2	STCK	TÜRFESTSTELLER
47	0	73407	4	STCK	SPANNSTIFT EN 28752- 6,0 X 30 VERZINKT

KÖGEL Fahrzeugwerke AG

Ersatzteilliste

RÜCKWANDTÜRCHEN 600 HOCH

Ident-Nr.: 80637
TOS-Nr.: 8989
Erstell-Datum: 06.04.2000

Pos.	Var.	Ident-Nr.	Menge	ME	Bezeichnung
51	0	334907	1	STCK	RASTE
52	0	325485	1	STCK	GEGENHALTER
65	0	511093	1	STCK	EINFASSPROFIL KPL. H:600MM N3000
65	1	511182	1	STCK	EINFASSPROFIL KPL. H:600MM N3000 eloxiert
901	0	80105	1	STCK	ALUMINIUM - ZUGANKERPROFILE
902	0	82789	1	STCK	DOPPELGELENKSCHARNIER LI/RE

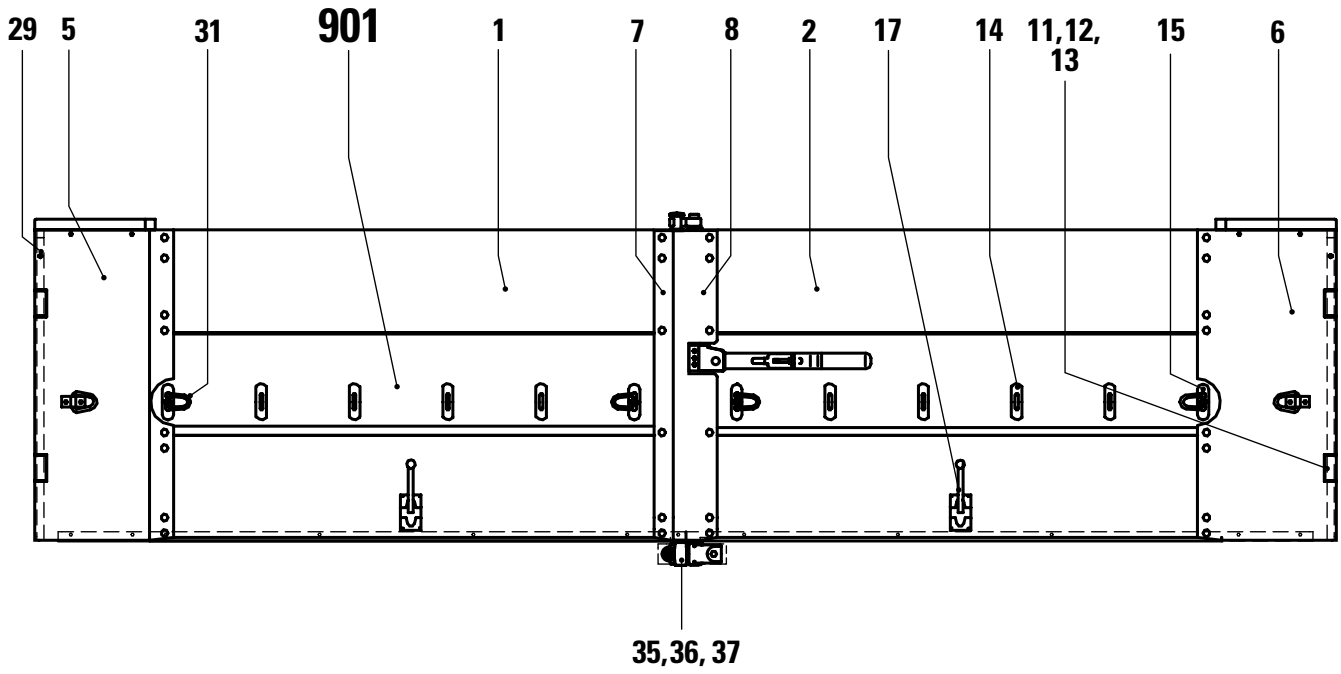
29
5
31
901
1
7
8
2
17
14
11,12,
13
15
6
35,36, 37

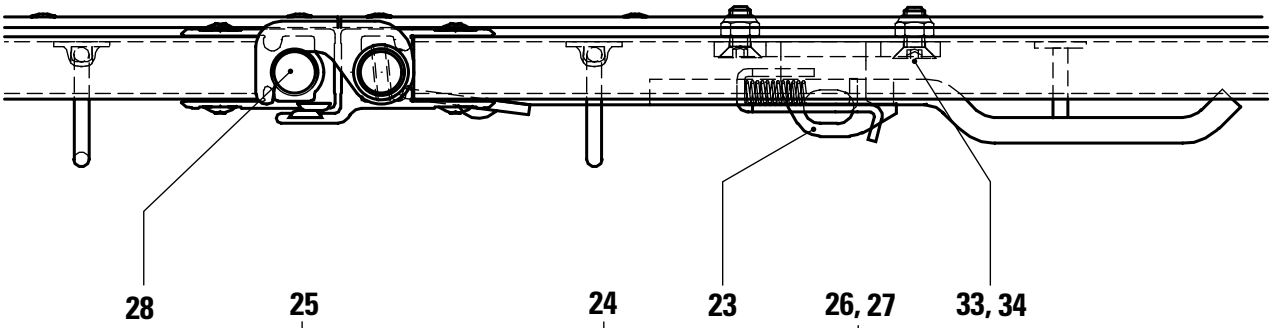
28
23
33, 34

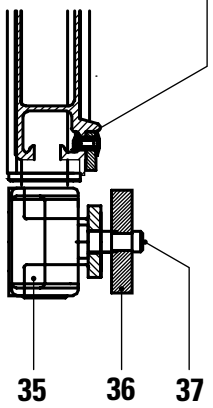
25
35
36
37

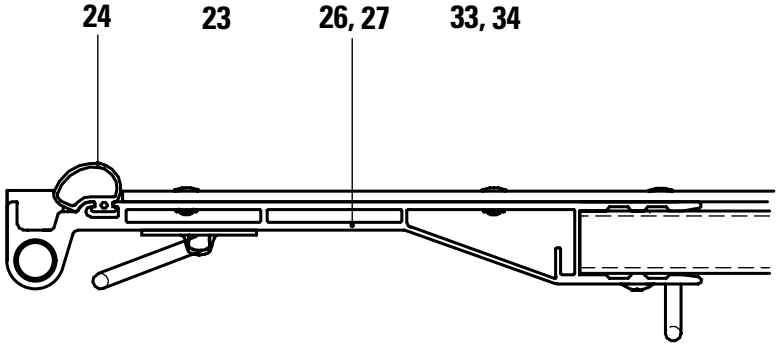
24
26, 27

KÖGEL Fahrzeugwerke AG

Ersatzteilliste

RÜCKWANDTÜRCHEN 600 HOCH N3000

IDENTNR.571444 + 571445

Ident-Nr.: 800517
TOS-Nr.: 8989
Erstell-Datum: 27.10.2000

Pos.	Var.	Ident-Nr.	Menge	ME	Bezeichnung
1	0	800519	1	STCK	RÜCKWANDTÜRCHEN LINKS 600 HOCH aus IdNr.571445,ohne Plankrampen komplett einbaufertig, B=2540mm
1	1	800521	1	STCK	RÜCKWANDTÜRCHEN LINKS 600 HOCH aus IdNr.571444,mit Plankrampen komplett einbaufertig, B=2540mm
1	2	801087	1	STCK	RÜCKWANDTÜRCHEN LINKS 600 HOCH aus IdNr.536872,mit Plankrampen komplett einbaufertig, B=2540mm eloxiert
2	0	800518	1	STCK	RÜCKWANDTÜRCHEN RECHTS 600 HOCH aus IdNr.571445,ohne Plankrampen komplett einbaufertig, B=2540mm
2	1	800520	1	STCK	RÜCKWANDTÜRCHEN RECHTS 600 HOCH aus IdNr.571444,mit Plankrampen komplett einbaufertig, B=2540mm
2	2	801088	1	STCK	RÜCKWANDTÜRCHEN RECHTS 600 HOCH aus IdNr.536872,mit Plankrampen komplett einbaufertig, B=2540mm eloxiert
5	0	436797	1	STCK	EINFASSPROFIL LI. F. RW-TÜRCHEN
5	1	462117	1	STCK	EINFASSPROFIL LI. F. RW-TÜRCHEN eloxiert
6	0	436798	1	STCK	EINFASSPROFIL RE. F. RW-TÜRCHEN
6	1	462118	1	STCK	EINFASSPROFIL RE. F. RW-TÜRCHEN eloxiert
7	0	436799	1	STCK	EINFASSPROFIL MITTE LI.
7	1	462119	1	STCK	EINFASSPROFIL MITTE LI. eloxiert
8	0	571447	1	STCK	EINFASSPROFIL KPL. M. DREHSTANGE
8	1	537056	1	STCK	EINFASSPR. KPL. M. DREHST. ELOXIE eloxiert
11	0	436809	2	STCK	RUNDSTANGE F. RW-TÜR 600H
12	0	340590	8	STCK	GLEITLAGER, FORM F
13	0	340591	8	STCK	GLEITLAGER, FORM S
14	0	78070	8	STCK	BÜGELKRAMPE
15	0	75380	4	STCK	BÜGELKRAMPE Z. UMKLAPPEN
17	0	201781	2	STCK	TÜRFESTSTELLER
23	0	334907	1	STCK	RASTE
24	0	436803	2	STCK	DICHTUNG F. RÜCKWAND-TÜR. H:605
25	0	436807	2	STCK	FLACHTEIL GELOCHT
26	0	340657	1	STCK	ALU-ABSCHLUßPROFIL LINKS
27	0	340658	1	STCK	ALU-ABSCHLUßPROFIL RECHTS
28	0	340589	1	STCK	OBERER BOLZEN FÜR HECKTÜR

KÖGEL Fahrzeugwerke AG

Ersatzteilliste

RÜCKWANDTÜRCHEN 600 HOCH N3000

IDENTNR.571444 + 571445

Ident-Nr.: 800517
TOS-Nr.: 8989
Erstell-Datum: 26.01.2001

Pos.	Var.	Ident-Nr.	Menge	ME	Bezeichnung
29	0	73407	2	STCK	SPANNSTIFT EN 28752- 6,0 X 30 VERZINKT
31	0	78071	2	STCK	BÜGELKRAMPE Z. UMKLAPPEN
33	0	290416	2	STCK	SENKSCHRAUBE MIT INNENSKT DIN 7991 -M 8X 20-8.8 -DAC
34	0	340561	2	STCK	SECHSKANTMUTTER SELBSTSICHERND DIN 980 -V M 8X1,25-10 -DAC
35	0	340593	1	STCK	GEGENHALTER F. WELLE D:18MM
36	0	436820	1	STCK	FLACHTEIL GELOCHT
37	0	73013	2	STCK	SECHSKANTSCHRAUBE ISO 4017 -M 8X 20-8.8 -DAC
901	0	80105	1	STCK	ALUMINIUM - ZUGANKERPROFILE

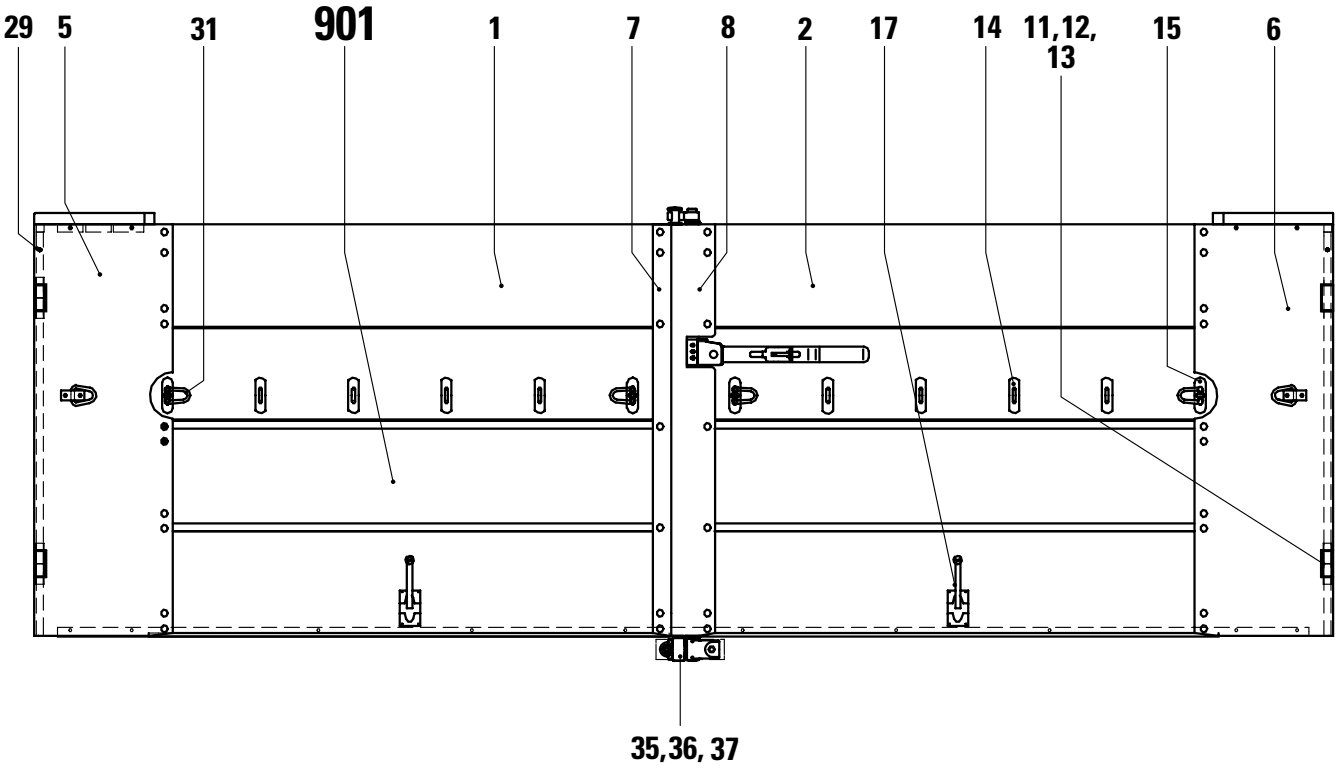
29
5
31
901
1
7
8
2
17
14
11,12,
13
15
6
35,36, 37

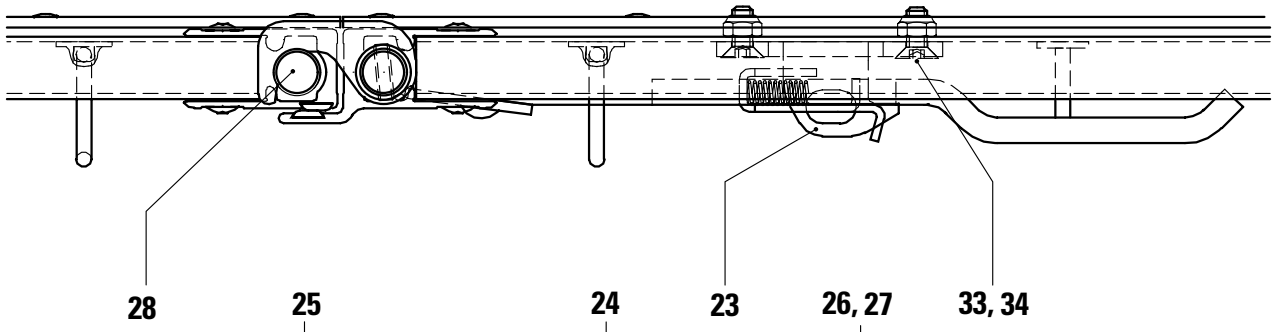
28
23
33, 34

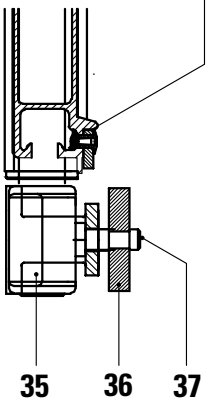
25
35
36
37

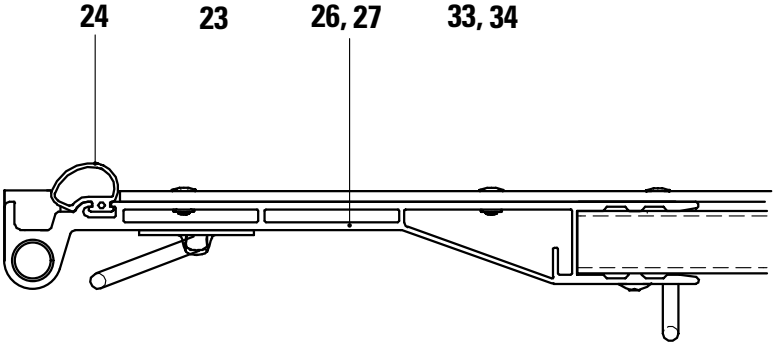
24
26, 27

KÖGEL Fahrzeugwerke AG

Ersatzteilliste

RÜCKWANDTÜRCHEN 800 HOCH N3000

IDENTNR.568112 + 571443

Ident-Nr.: 800512
TOS-Nr.: 8989
Erstell-Datum: 27.10.2000

Pos.	Var.	Ident-Nr.	Menge	ME	Bezeichnung
1	0	800513	1	STCK	RÜCKWANDTÜRCHEN LINKS 800 HOCH aus IdNr.571443,ohne Plankrampen komplett einbaufertig, B=2540mm
1	1	800515	1	STCK	RÜCKWANDTÜRCHEN LINKS 800 HOCH aus IdNr.568112,mit Plankrampen komplett einbaufertig, B=2540mm
1	2	801089	1	STCK	RÜCKWANDTÜRCHEN LINKS 800 HOCH aus IdNr.536699,mit Plankrampen komplett einbaufertig, B=2540mm eloxiert
2	0	800514	1	STCK	RÜCKWANDTÜRCHEN RECHTS 800 HOCH aus IdNr.571443,ohne Plankrampen komplett einbaufertig, B=2540mm
2	1	800516	1	STCK	RÜCKWANDTÜRCHEN RECHTS 800 HOCH aus IdNr.568112,mit Plankrampen komplett einbaufertig, B=2540mm
2	2	801090	1	STCK	RÜCKWANDTÜRCHEN RECHTS 800 HOCH aus IdNr.536699,mit Plankrampen komplett einbaufertig, B=2540mm eloxiert
5	0	432349	1	STCK	EINFASSPROFIL LINKS
5	1	462066	1	STCK	EINFASSPROFIL LINKS ELOXIERT
6	0	434500	1	STCK	EINFASSPROFIL RECHTS
6	1	462067	1	STCK	EINFASSPROFIL RECHTS ELOXIERT
7	0	432345	1	STCK	EINFASSPROFIL MITTE LINKS
7	1	462062	1	STCK	EINFASSPROFIL M. LINKS ELOXIERT
8	0	568113	1	STCK	EINFASSPROFIL KPL. H= 800 MM
8	1	536700	1	STCK	EINFASSPROFIL KPL. H= 800 MM ELOX eloxiert
11	0	436800	2	STCK	RUNDSTANGE F. RW-TÜR 800H
12	0	340590	8	STCK	GLEITLAGER, FORM F
13	0	340591	8	STCK	GLEITLAGER, FORM S
14	0	78070	8	STCK	BÜGELKRAMPE
15	0	75380	4	STCK	BÜGELKRAMPE Z. UMKLAPPEN
17	0	201781	2	STCK	TÜRFESTSTELLER
23	0	334907	1	STCK	RASTE
24	0	436804	2	STCK	DICHTUNG F. RÜCKWAND-TÜR. H:805
25	0	436807	2	STCK	FLACHTEIL GELOCHT
26	0	340657	1	STCK	ALU-ABSCHLUßPROFIL LINKS
27	0	340658	1	STCK	ALU-ABSCHLUßPROFIL RECHTS
28	0	340589	1	STCK	OBERER BOLZEN FÜR HECKTÜR
29	0	73407	2	STCK	SPANNSTIFT EN 28752- 6,0 X 30 VERZINKT

KÖGEL Fahrzeugwerke AG

Ersatzteilliste

RÜCKWANDTÜRCHEN 800 HOCH N3000

IDENTNR.568112 + 571443

Ident-Nr.: 800512
TOS-Nr.: 8989
Erstell-Datum: 26.01.2001

Pos.	Var.	Ident-Nr.	Menge	ME	Bezeichnung
31	0	78071	2	STCK	BÜGELKRAMPE Z. UMKLAPPEN
33	0	290416	2	STCK	SENKSCHRAUBE MIT INNENSKT DIN 7991 -M 8X 20-8.8 -DAC
34	0	340561	2	STCK	SECHSKANTMUTTER SELBSTSICHERND DIN 980 -V M 8X1,25-10 -DAC
35	0	340593	1	STCK	GEGENHALTER F. WELLE D:18MM
36	0	436820	1	STCK	FLACHTEIL GELOCHT
37	0	73013	2	STCK	SECHSKANTSCHRAUBE ISO 4017 -M 8X 20-8.8 -DAC
901	0	80105	1	STCK	ALUMINIUM - ZUGANKERPROFILE

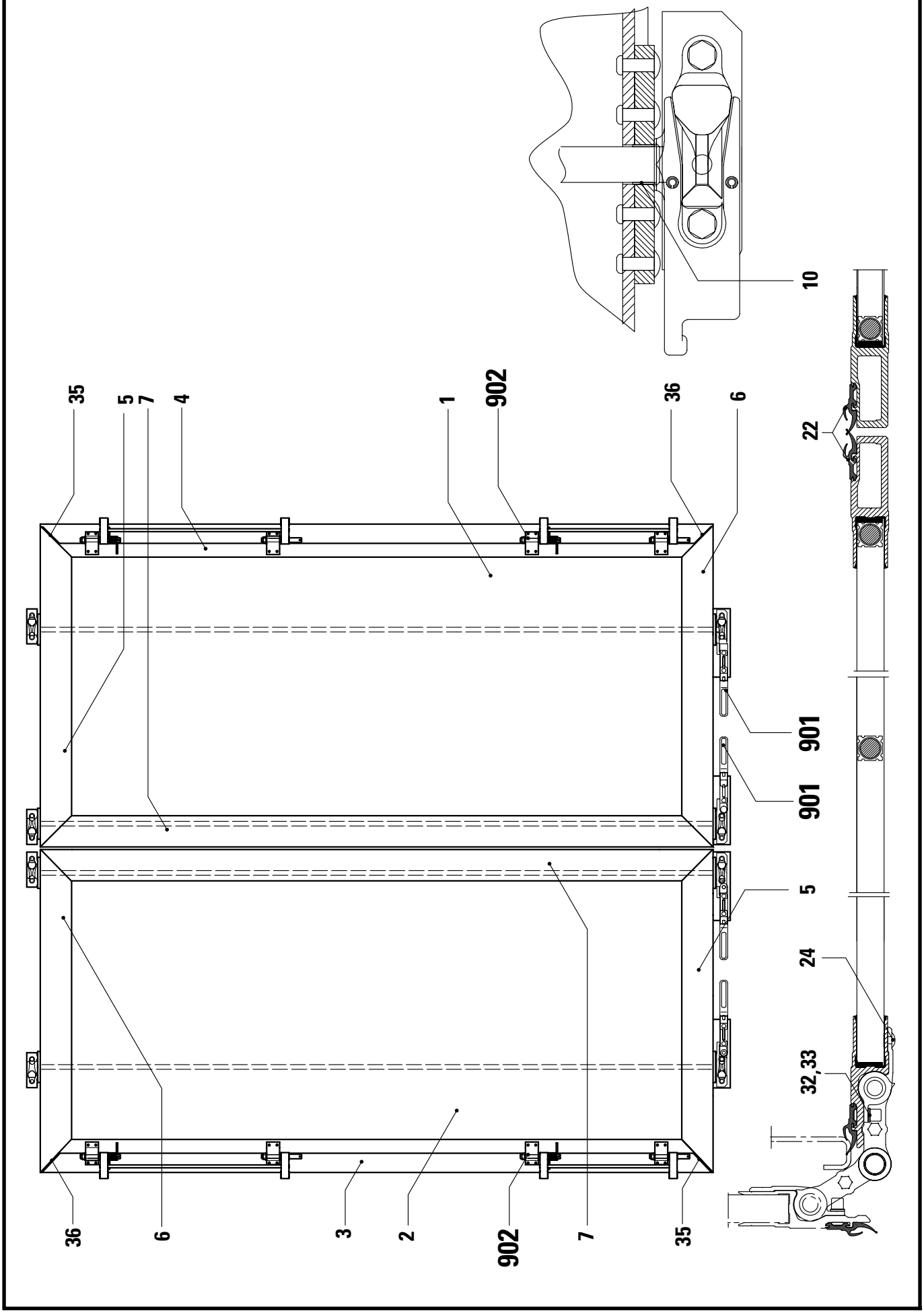
10
35
5
7
4
1
902
36
6
22
901
901
5
24
32,33
36
6
3
2
902
7
35

KÖGEL Fahrzeugwerke AG

Ersatzteilliste

RÜCKWANDPORTALTÜR KÖGEL

IDENT-NR.517450 BIS 517460

Ident-Nr.: 82761
TOS-Nr.: 8989
Erstell-Datum: 06.04.2000

Pos.	Var.	Ident-Nr.	Menge	ME	Bezeichnung
1	0	82762	1	STCK	RW-PORTALTÜRFLÜGEL RE H.I.L.2350 komplett einbaufertig
1	1	82763	1	STCK	RW-PORTALTÜRFLÜGEL RE H.I.L.2430 komplett einbaufertig
1	2	82764	1	STCK	RW-PORTALTÜRFLÜGEL RE H.I.L.2530 komplett einbaufertig
1	3	82765	1	STCK	RW-PORTALTÜRFLÜGEL RE H.I.L.2580 komplett einbaufertig
1	4	82766	1	STCK	RW-PORTALTÜRFLÜGEL RE H.I.L.2630 komplett einbaufertig
1	5	82767	1	STCK	RW-PORTALTÜRFLÜGEL RE H.I.L.2680 komplett einbaufertig
1	6	82768	1	STCK	RW-PORTALTÜRFLÜGEL RE H.I.L.2730 komplett einbaufertig
1	7	82769	1	STCK	RW-PORTALTÜRFLÜGEL RE H.I.L.2780 komplett einbaufertig
1	8	82770	1	STCK	RW-PORTALTÜRFLÜGEL RE H.I.L.2830 komplett einbaufertig
1	9	82771	1	STCK	RW-PORTALTÜRFLÜGEL RE H.I.L.2930 komplett einbaufertig
1	10	82772	1	STCK	RW-PORTALTÜRFLÜGEL RE H.I.L.3030 komplett einbaufertig
2	0	82773	1	STCK	RW-PORTALTÜRFLÜGEL LI H.I.L.2350 komplett einbaufertig
2	1	82774	1	STCK	RW-PORTALTÜRFLÜGEL LI H.I.L.2430 komplett einbaufertig
2	2	82775	1	STCK	RW-PORTALTÜRFLÜGEL LI H.I.L.2530 komplett einbaufertig
2	3	82776	1	STCK	RW-PORTALTÜRFLÜGEL LI H.I.L.2580 komplett einbaufertig
2	4	82777	1	STCK	RW-PORTALTÜRFLÜGEL LI H.I.L.2630 komplett einbaufertig
2	5	82778	1	STCK	RW-PORTALTÜRFLÜGEL LI H.I.L.2680 komplett einbaufertig
2	6	82779	1	STCK	RW-PORTALTÜRFLÜGEL LI H.I.L.2730 komplett einbaufertig
2	7	82780	1	STCK	RW-PORTALTÜRFLÜGEL LI H.I.L.2780 komplett einbaufertig
2	8	82781	1	STCK	RW-PORTALTÜRFLÜGEL LI H.I.L.2830 komplett einbaufertig
2	9	82782	1	STCK	RW-PORTALTÜRFLÜGEL LI H.I.L.2930 komplett einbaufertig
2	10	82783	1	STCK	RW-PORTALTÜRFLÜGEL LI H.I.L.3030 komplett einbaufertig
3	0	414554	1	STCK	FORMPROFIL EINFASSPROFIL LI.2350
3	1	414556	1	STCK	FORMPROFIL EINFASSPROFIL LI.2430

KÖGEL Fahrzeugwerke AG

Ersatzteilliste

RÜCKWANDPORTALTÜR KÖGEL

IDENT-NR.517450 BIS 517460

Ident-Nr.: 82761
TOS-Nr.: 8989
Erstell-Datum: 06.04.2000

Pos.	Var.	Ident-Nr.	Menge	ME	Bezeichnung
3	2	414558	1	STCK	FORMPROFIL EINFASSPROFIL LI.2530
3	3	414560	1	STCK	FORMPROFIL EINFASSPROFIL LI.2580
3	4	425902	1	STCK	FORMPROFIL EINFASSPROFIL LI.2630
3	5	414562	1	STCK	FORMPROFIL EINFASSPROFIL LI.2680
3	6	414564	1	STCK	FORMPROFIL EINFASSPROFIL LI.2730
3	7	104495	1	STCK	FORMPROFIL EINFASSPROFIL LI.2780
3	8	414566	1	STCK	FORMPROFIL EINFASSPROFIL LI.2830
3	9	414568	1	STCK	FORMPROFIL EINFASSPROFIL LI.2930
3	10	414570	1	STCK	FORMPROFIL EINFASSPROFIL LI.3030
4	0	414555	1	STCK	FORMPROFIL EINFASSPROFIL RE.2350
4	1	414557	1	STCK	FORMPROFIL EINFASSPROFIL RE.2430
4	2	414559	1	STCK	FORMPROFIL EINFASSPROFIL RE.2530
4	3	414561	1	STCK	FORMPROFIL EINFASSPROFIL RE.2580
4	4	425903	1	STCK	FORMPROFIL EINFASSPROFIL RE.2630
4	5	414563	1	STCK	FORMPROFIL EINFASSPROFIL RE.2680
4	6	414565	1	STCK	FORMPROFIL EINFASSPROFIL RE.2730
4	7	104496	1	STCK	FORMPROFIL EINFASSPROFIL RE.2780
4	8	414567	1	STCK	FORMPROFIL EINFASSPROFIL RE.2830
4	9	414569	1	STCK	FORMPROFIL EINFASSPROFIL RE.2930
4	10	414571	1	STCK	FORMPROFIL EINFASSPROFIL RE.3030
5	0	414506	2	STCK	EINFASSPROFIL LINKS FÜR N3000
6	0	414507	2	STCK	EINFASSPROFIL RECHTS FÜR N3000
7	0	414545	2	STCK	FORMPROFIL EINFASSPROFIL 2350 I.L
7	1	414546	2	STCK	FORMPROFIL EINFASSPROFIL 2430 I.L
7	2	414547	2	STCK	FORMPROFIL EINFASSPROFIL 2530 I.L
7	3	414548	2	STCK	FORMPROFIL EINFASSPROFIL 2580 I.L
7	4	425906	2	STCK	FORMPROFIL EINFASSPROFIL 2630 I.L
7	5	414549	2	STCK	FORMPROFIL EINFASSPROFIL 2680 I.L
7	6	414550	2	STCK	FORMPROFIL EINFASSPROFIL 2730 I.L
7	7	104493	2	STCK	FORMPROFIL EINFASSPROFIL 2780 I.L
7	8	414551	2	STCK	FORMPROFIL EINFASSPROFIL 2830 I.L
7	9	414552	2	STCK	FORMPROFIL EINFASSPROFIL 2930 I.L
7	10	414553	2	STCK	FORMPROFIL EINFASSPROFIL 3030 I.L
10	0	324634	8	STCK	GLEITLAGERBUNDBUCHSE D1: 18,00MM
22	0	324635	17.00	MTR	DICHTPROFIL 48,3X 12,20

KÖGEL Fahrzeugwerke AG

Ersatzteilliste

RÜCKWANDPORTALTÜR KÖGEL

IDENT-NR.517450 BIS 517460

Ident-Nr.: 82761
TOS-Nr.: 8989
Erstell-Datum: 06.04.2000

Pos.	Var.	Ident-Nr.	Menge	ME	Bezeichnung
24	0	325273	16	STCK	BLINDNIET FLACHKOPF "MONOBOLT" 6,5X 23,7-AL -AL - 2,0-9,5
32	0	325271	16	STCK	SCHERZUGNIET FLACHRUNDKOPF 6,5X 49,0-ST -KLEMML:9,5-12,7
33	0	325272	16	STCK	SCHLIEßRING 6,5X 9,4-ST
35	0	428844	2	STCK	STOPFEN LINKS
36	0	428845	2	STCK	STOPFEN RECHTS
901	0	82784	2	STCK	DREHSTANGENVERSCHLUSS
902	0	82789	2	STCK	DOPPELGELENKSCHARNIER LI/RE

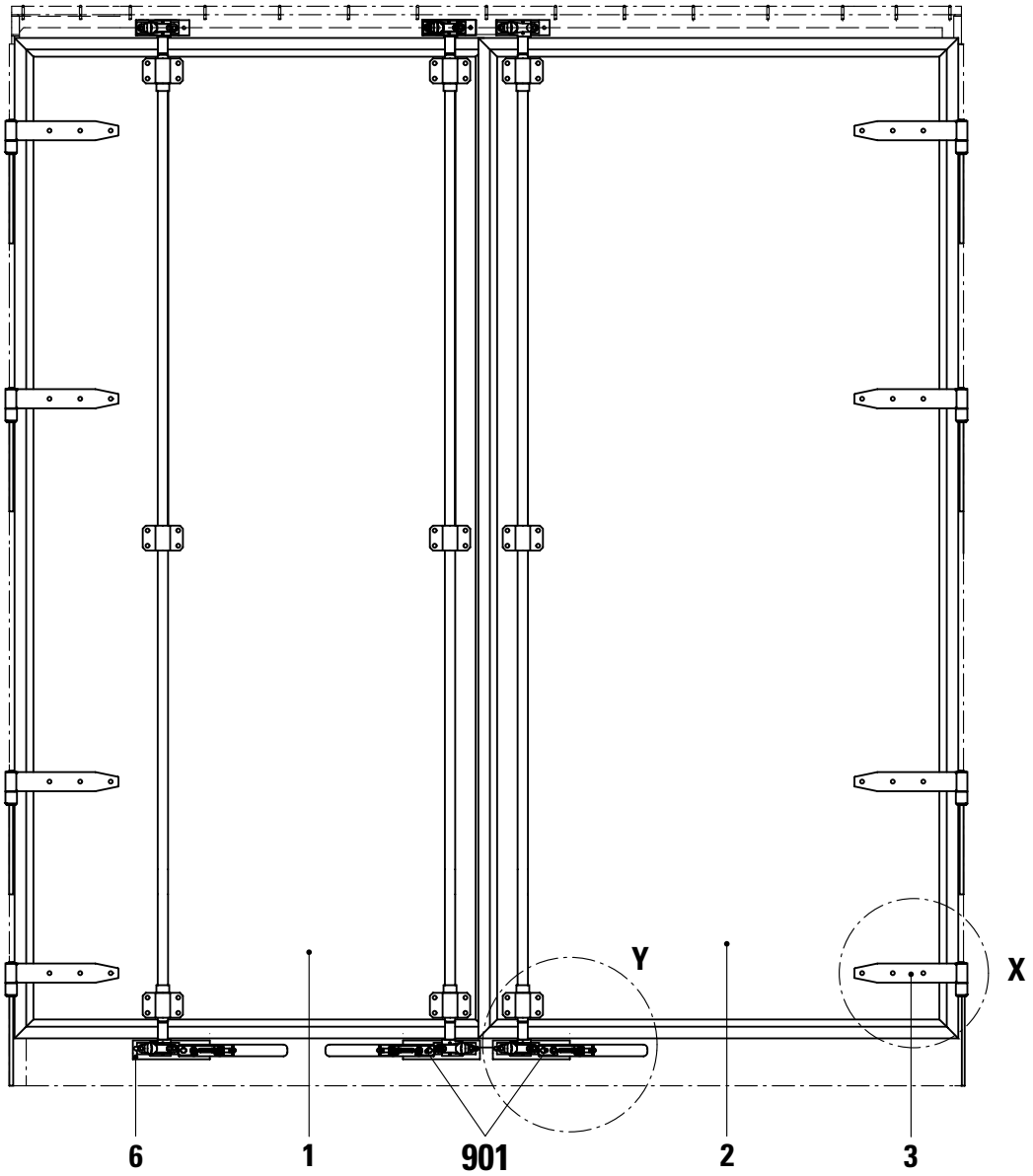

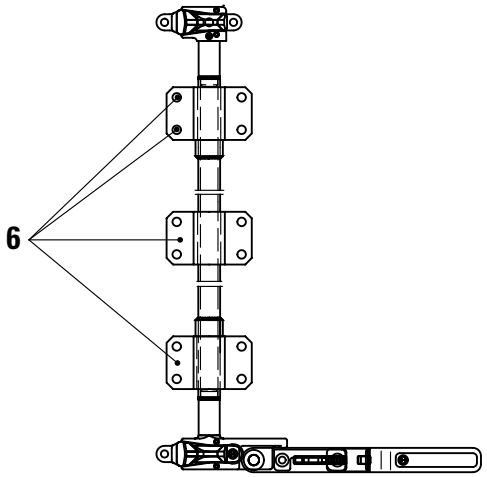

Ansicht Y

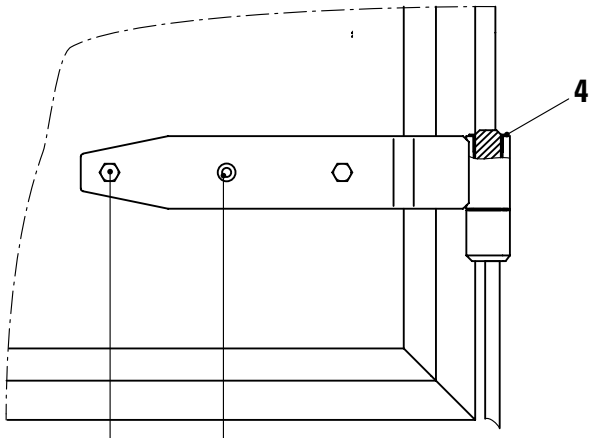

Ansicht X

KÖGEL Fahrzeugwerke AG

Ersatzteilliste

RÜCKWANDPORTALTÜREN 2480 BR.I.L.

3 AUßENLIEGENDE DREHVERSCHLÜSSE

Ident-Nr.: 82945
TOS-Nr.: 8989
Erstell-Datum: 06.04.2000

Pos.	Var.	Ident-Nr.	Menge	ME	Bezeichnung
1	0	254275	1	STCK	RÜCKWANDTÜR,DOPPELFLÜG.,LINKS für 2350mm Portalhöhe im Licht
1	1	254277	1	STCK	RÜCKWANDTÜR LINKS für 2430mm Portalhöhe im Licht
1	2	254279	1	STCK	RÜCKWANDTÜR LINKS für 2530mm Portalhöhe im Licht
1	3	254281	1	STCK	RÜCKWANDTÜR LINKS für 2580mm Portalhöhe im Licht
1	4	517463	1	STCK	RÜCKWANDTÜR 25MM BR. 2480 N3000 für 2630mm Portalhöhe im Licht
1	5	254283	1	STCK	RÜCKWANDTÜR LINKS für 2680mm Portalhöhe im Licht
1	6	254285	1	STCK	RÜCKWANDTÜR LINKS für 2730mm Portalhöhe im Licht
1	7	517465	1	STCK	RÜCKWANDTÜR 25MM BR. 2480 N3000 für 2780mm Portalhöhe im Licht
1	8	254925	1	STCK	RÜCKWANDTÜR LINKS für 2830mm Portalhöhe im Licht
1	9	254287	1	STCK	RÜCKWANDTÜR LINKS für 2930mm Portalhöhe im Licht
1	10	254927	1	STCK	RÜCKWANDTÜR LINKS für 3030mm Portalhöhe im Licht
2	0	254276	1	STCK	RÜCKWANDTÜR, DOPPELFLÜG.,RECHTS für 2350mm Portalhöhe im Licht
2	1	254278	1	STCK	RÜCKWANDTÜR RECHTS für 2430mm Portalhöhe im Licht
2	2	254280	1	STCK	RÜCKWANDTÜR RECHTS für 2530mm Portalhöhe im Licht
2	3	254282	1	STCK	RÜCKWANDTÜR RECHTS für 2580mm Portalhöhe im Licht
2	4	517464	1	STCK	RÜCKWANDTÜR 25MM BR. 2480 N3000 für 2630mm Portalhöhe im Licht
2	5	254284	1	STCK	RÜCKWANDTÜR RECHTS für 2680mm Portalhöhe im Licht
2	6	254286	1	STCK	RÜCKWANDTÜR RECHTS für 2730mm Portalhöhe im Licht
2	7	517466	1	STCK	RÜCKWANDTÜR 25MM BR. 2480 N3000 für 2780mm Portalhöhe im Licht
2	8	254926	1	STCK	RÜCKWANDTÜR RECHTS für 2830mm Portalhöhe im Licht
2	9	254288	1	STCK	RÜCKWANDTÜR RECHTS für 2930mm Portalhöhe im Licht
2	10	254928	1	STCK	RÜCKWANDTÜR RECHTS für 3030mm Portalhöhe im Licht
3	0	251028	8	STCK	TÜRSCHARNIER
4	0	324634	16	STCK	GLEITLAGERBUNDBUCHSE D1: 18,00MM

KÖGEL Fahrzeugwerke AG

Ersatzteilliste

RÜCKWANDPORTALTÜREN 2480 BR.I.L.

3 AUßENLIEGENDE DREHVERSCHLÜSSE

Ident-Nr.: 82945
TOS-Nr.: 8989
Erstell-Datum: 06.04.2000

Pos.	Var.	Ident-Nr.	Menge	ME	Bezeichnung
6	0	516711	3	STCK	BEF.-SATZ FÜR DREHSTANGENVERSCHL.
7	0	73019	16	STCK	SECHSKANTSCHRAUBE DIN 933 -M 10X 35-8.8 -A3P
8	0	73708	16	STCK	FLANSCHMUTTER M 10-ST -A3P 7/1254 -LIMBACH
9	0	326979	8	STCK	AVTAINER-BOLZEN 10,0X 75,2-ST -KLEMML:30,2-33,3
10	0	73918	8	STCK	AVTAINER-HÜLSE 10,0 - ST
901	0	82784	1	STCK	DREHSTANGENVERSCHLUSS

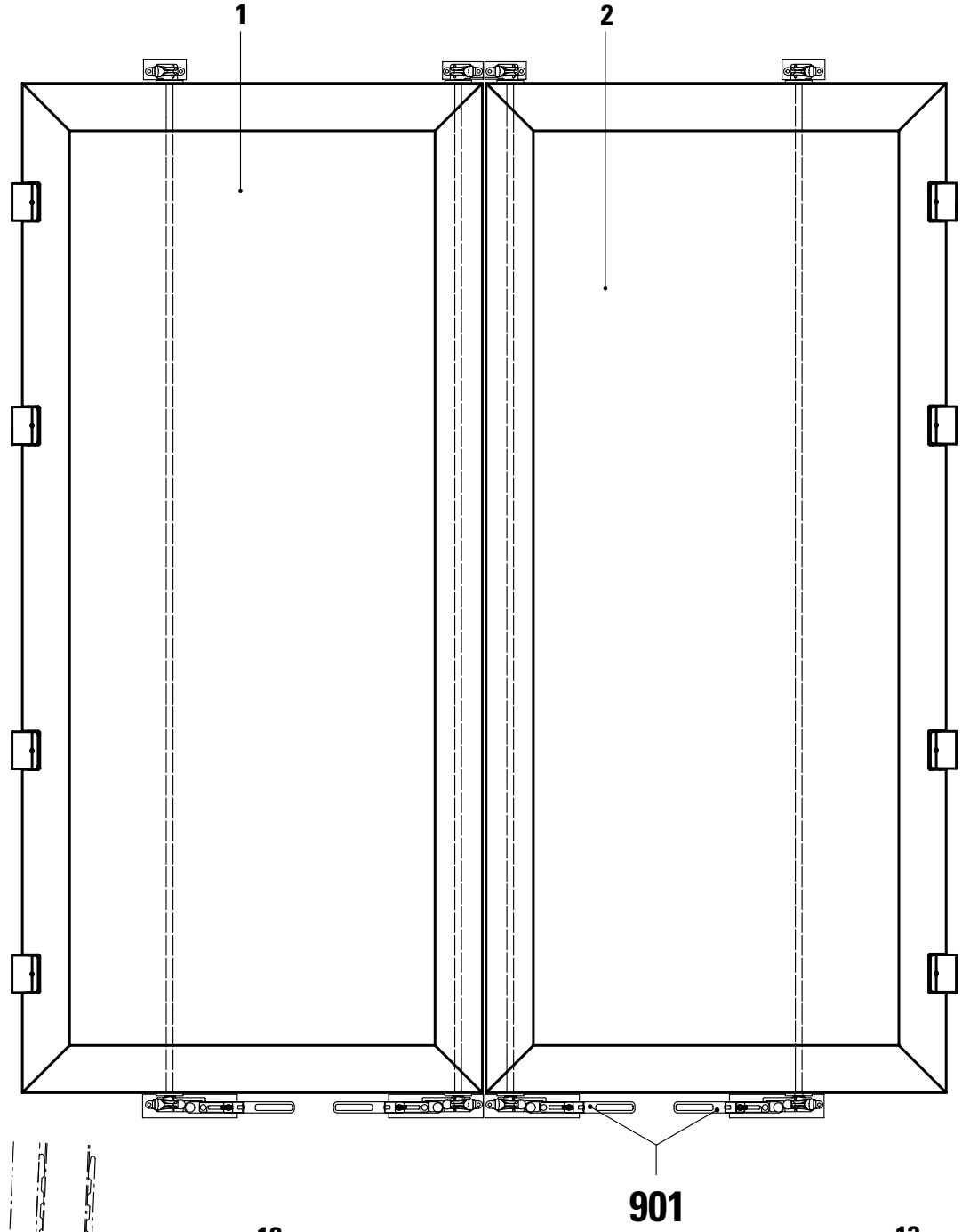
1
2
901

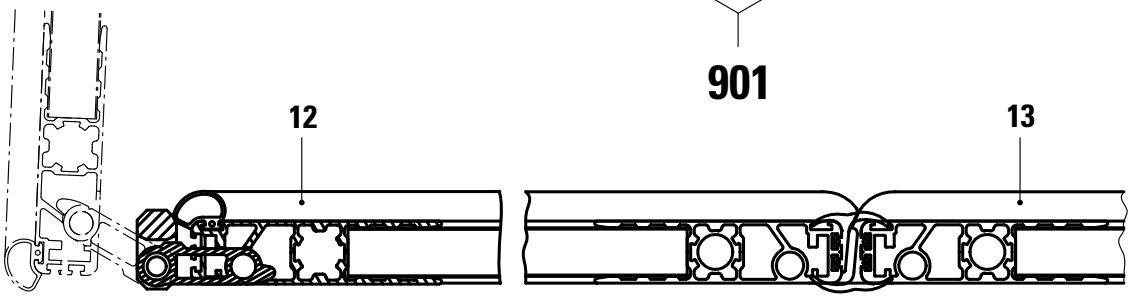
12
13

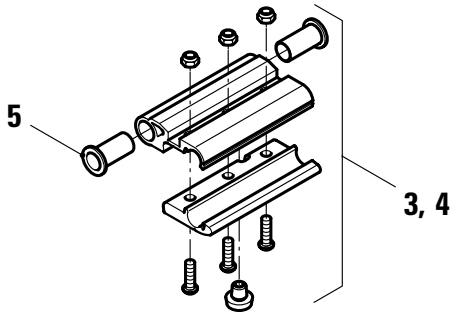
5
3, 4

KÖGEL Fahrzeugwerke AG

Ersatzteilliste

RÜCKWANDPORTALTÜREN

WIHAG-AUSFÜHRUNG

Ident-Nr.: 800469
TOS-Nr.: 8989
Erstell-Datum: 06.04.2000

Pos.	Var.	Ident-Nr.	Menge	ME	Bezeichnung
1	0	800530	1	STCK	RW-PORTALTÜR LINKS KPL.2350H.I.L
1	1	800532	1	STCK	RW-PORTALTÜR LINKS KPL.2430H.I.L.
1	2	800534	1	STCK	RW-PORTALTÜR LINKS KPL.2530H.I.L.
1	3	800536	1	STCK	RW-PORTALTÜR LINKS KPL.2580H.I.L.
1	4	800538	1	STCK	RW-PORTALTÜR LINKS KPL.2630H.I.L.
1	5	800540	1	STCK	RW-PORTALTÜR LINKS KPL.2680H.I.L.
1	6	800542	1	STCK	RW-PORTALTÜR LINKS KPL.2730H.I.L.
1	7	800544	1	STCK	RW-PORTALTÜR LINKS KPL.2780H.I.L.
1	8	800546	1	STCK	RW-PORTALTÜR LINKS KPL.2830H.I.L.
1	9	800548	1	STCK	RW-PORTALTÜR LINKS KPL.2880H.I.L.
1	10	800550	1	STCK	RW-PORTALTÜR LINKS KPL.2930H.I.L.
1	11	800552	1	STCK	RW-PORTALTÜR LINKS KPL.2980H.I.L.
1	12	800554	1	STCK	RW-PORTALTÜR LINKS KPL.3030H.I.L.
2	0	800531	1	STCK	RW-PORTALTÜR RECHTS KPL.2350H.I.L
2	1	800533	1	STCK	RW-PORTALTÜR RECHTS KPL.2430H.I.L
2	2	800535	1	STCK	RW-PORTALTÜR RECHTS KPL.2530H.I.L
2	3	800537	1	STCK	RW-PORTALTÜR RECHTS KPL.2580H.I.L
2	4	800539	1	STCK	RW-PORTALTÜR RECHTS KPL.2630H.I.L
2	5	800541	1	STCK	RW-PORTALTÜR RECHTS KPL.2680H.I.L
2	6	800543	1	STCK	RW-PORTALTÜR RECHTS KPL.2730H.I.L
2	7	800545	1	STCK	RW-PORTALTÜR RECHTS KPL.2780H.I.L
2	8	800547	1	STCK	RW-PORTALTÜR RECHTS KPL.2830H.I.L
2	9	800549	1	STCK	RW-PORTALTÜR RECHTS KPL.2880H.I.L
2	10	800551	1	STCK	RW-PORTALTÜR RECHTS KPL.2930H.I.L
2	11	800553	1	STCK	RW-PORTALTÜR RECHTS KPL.2980H.I.L
2	12	800555	1	STCK	RW-PORTALTÜR RECHTS KPL.3030H.I.L
3	0	800556	1	STCK	SCHARNIER REPARATURSATZ LINKS einschl. Pos. 5
4	0	800824	1	STCK	SCHARNIER REPARATURSATZ RECHTS einschl. Pos. 5
5	0	800574	2	STCK	BUNDBUCHSE FÜR DOPPELGELENKSCH.
12	0	800557	1	STCK	TÜRDICHTUNG LINKS
13	0	800558	1	STCK	TÜRDICHTUNG RECHTS
901	0	800825	2	STCK	DREHSTANGENVERSCHLUSS F.WIHAG

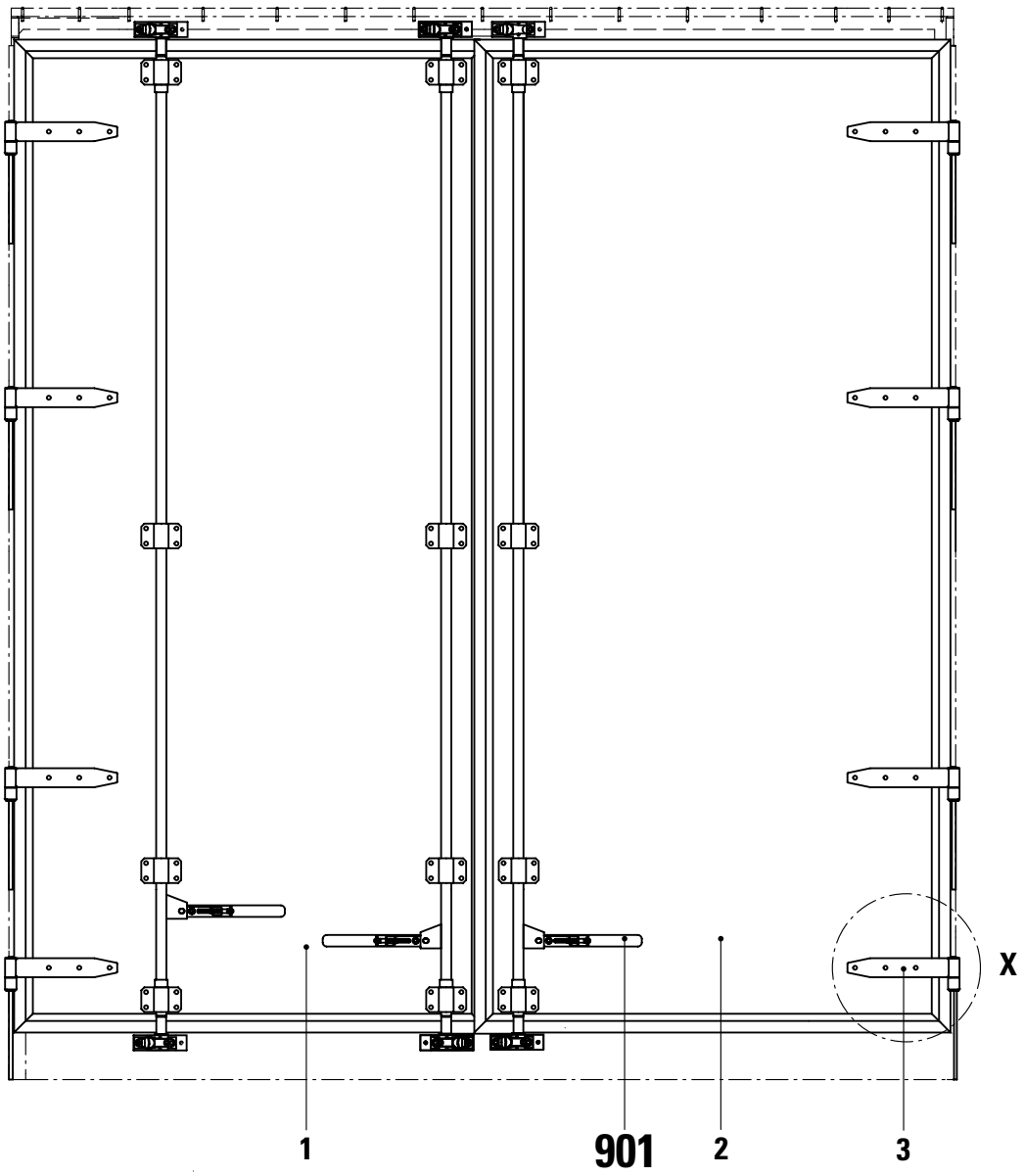
X
1
901
2
3

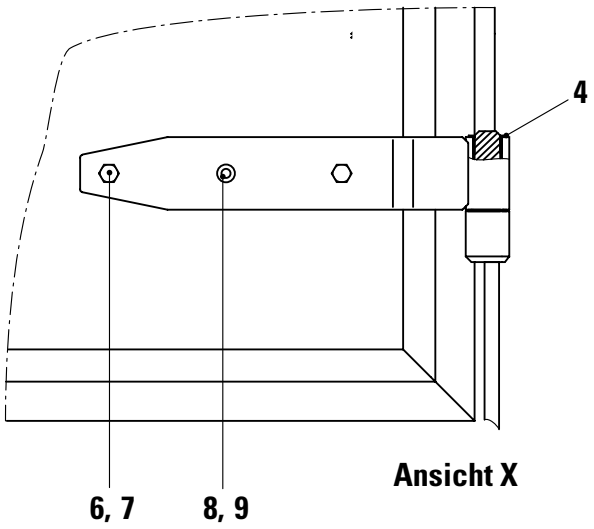
4
6, 7
8, 9
Ansicht X

KÖGEL Fahrzeugwerke AG

Ersatzteilliste

RÜCKWANDPORTALTÜREN 2480 BR.I.L.

3-AUSSENLIEGENDE DREHVERSCHLÜSSE

Ident-Nr.: 800565
TOS-Nr.: 8989
Erstell-Datum: 06.04.2000

Pos.	Var.	Ident-Nr.	Menge	ME	Bezeichnung
1	0	254275	1	STCK	RÜCKWANDTÜR,DOPPELFLÜG.,LINKS Höhe im Licht=2350mm
1	1	254277	1	STCK	RÜCKWANDTÜR LINKS Höhe im Licht=2430mm
1	2	254279	1	STCK	RÜCKWANDTÜR LINKS Höhe im Licht=2530mm
1	3	254281	1	STCK	RÜCKWANDTÜR LINKS Höhe im Licht=2580mm
1	4	254283	1	STCK	RÜCKWANDTÜR LINKS Höhe im Licht=2680mm
1	5	254285	1	STCK	RÜCKWANDTÜR LINKS Höhe im Licht=2730mm
1	6	254925	1	STCK	RÜCKWANDTÜR LINKS Höhe im Licht=2830mm
1	7	254287	1	STCK	RÜCKWANDTÜR LINKS Höhe im Licht=2930mm
1	8	254927	1	STCK	RÜCKWANDTÜR LINKS Höhe im Licht=3030mm
2	0	254276	1	STCK	RÜCKWANDTÜR, DOPPELFLÜG.,RECHTS Höhe im Licht=2350mm
2	1	254278	1	STCK	RÜCKWANDTÜR RECHTS Höhe im Licht=2430mm
2	2	254280	1	STCK	RÜCKWANDTÜR RECHTS Höhe im Licht=2530mm
2	3	254282	1	STCK	RÜCKWANDTÜR RECHTS Höhe im Licht=2580mm
2	4	254284	1	STCK	RÜCKWANDTÜR RECHTS Höhe im Licht=2680mm
2	5	254286	1	STCK	RÜCKWANDTÜR RECHTS Höhe im Licht=2730mm
2	6	254926	1	STCK	RÜCKWANDTÜR RECHTS Höhe im Licht=2830mm
2	7	254288	1	STCK	RÜCKWANDTÜR RECHTS Höhe im Licht=2930mm
2	8	254928	1	STCK	RÜCKWANDTÜR RECHTS Höhe im Licht=3030mm
3	0	251028	8	STCK	TÜRSCHARNIER
4	0	324634	16	STCK	GLEITLAGERBUNDBUCHSE D1: 18,00MM
6	0	73019	16	STCK	SECHSKANTSCHRAUBE DIN 933 -M 10X 35-8.8 -A3P
7	0	73708	16	STCK	FLANSCHMUTTER M 10-ST -A3P 7/1254 -LIMBACH
8	0	326979	8	STCK	AVTAINER-BOLZEN 10,0X 75,2-ST -KLEMML:30,2-33,3
9	0	73918	8	STCK	AVTAINER-HÜLSE 10,0 - ST

KÖGEL Fahrzeugwerke AG

Ersatzteilliste

RÜCKWANDPORTALTÜREN 2480 BR.I.L.

3-AUSSENLIEGENDE DREHVERSCHLÜSSE

Ident-Nr.: 800565
TOS-Nr.: 8989
Erstell-Datum: 06.04.2000

Pos.	Var.	Ident-Nr.	Menge	ME	Bezeichnung
901	0	800566	1	STCK	DREHSTANGENVERSCHLUSS KPL. Stückzahl nach Bedarf

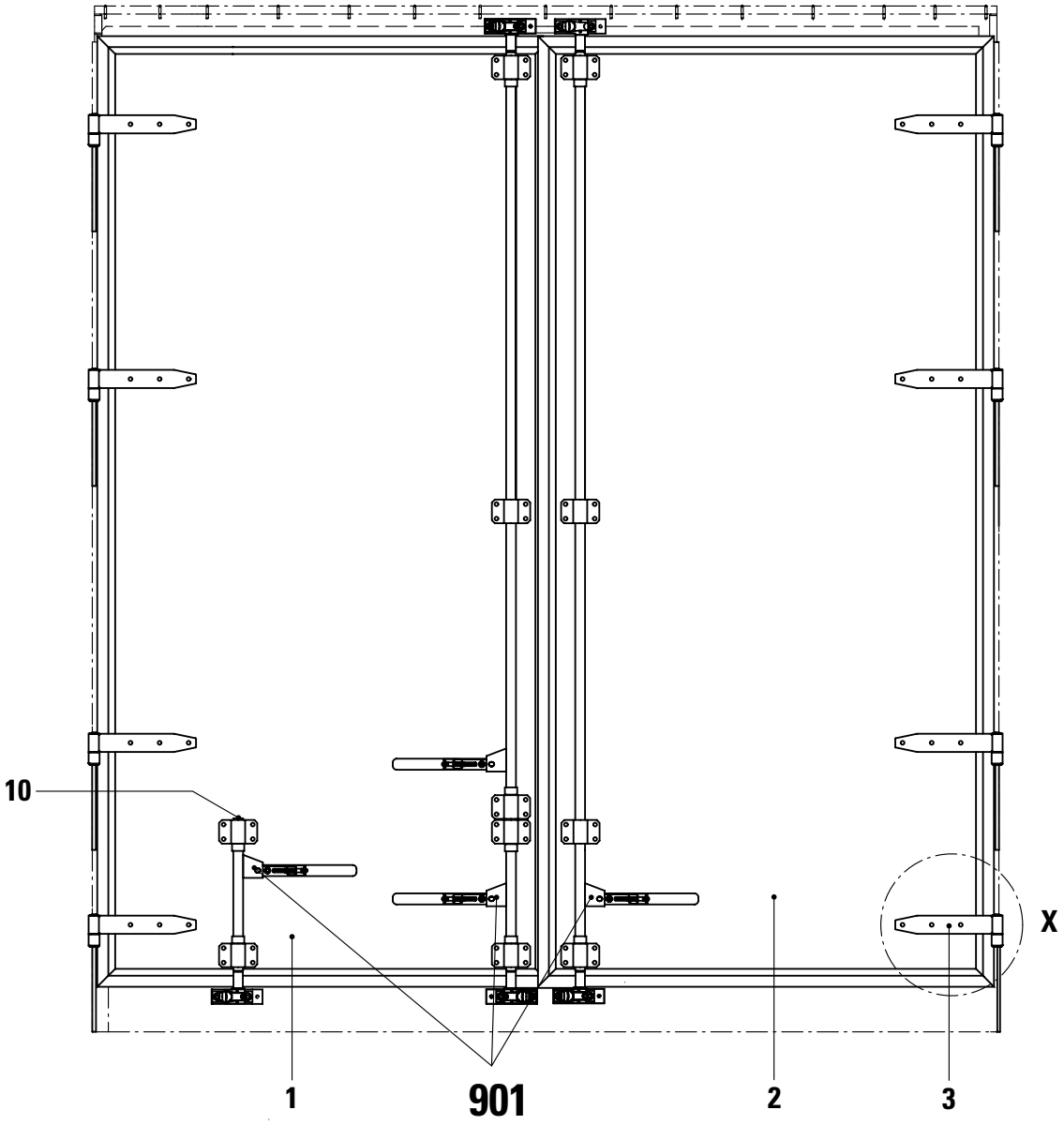
10
X
1
901
2
3

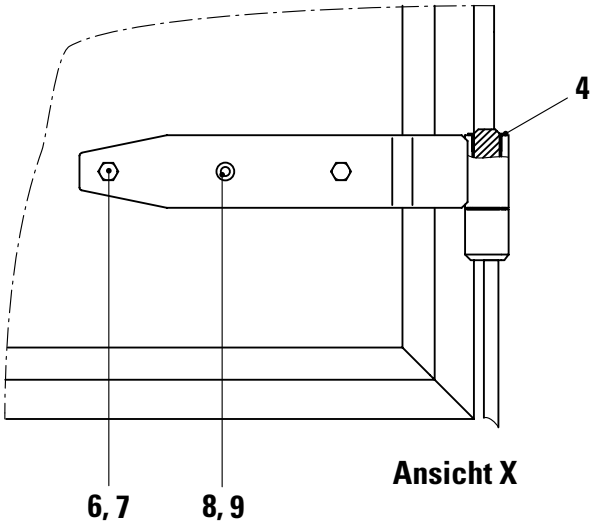
4
6, 7
8, 9
Ansicht X

KÖGEL Fahrzeugwerke AG

Ersatzteilliste

RÜCKWANDPORTALTÜREN ENCO

AUSSENLIEGENDE VERSCHLÜSSE

Ident-Nr.: 800296
TOS-Nr.: 8989
Erstell-Datum: 06.04.2000

Pos.	Var.	Ident-Nr.	Menge	ME	Bezeichnung
1	0	254275	1	STCK	RÜCKWANDTÜR,DOPPELFLÜG.,LINKS Höhe im Licht=2350mm
1	1	254277	1	STCK	RÜCKWANDTÜR LINKS Höhe im Licht=2430mm
1	3	254281	1	STCK	RÜCKWANDTÜR LINKS Höhe im Licht=2580mm
2	0	254276	1	STCK	RÜCKWANDTÜR, DOPPELFLÜG.,RECHTS Höhe im Licht=2350mm
2	1	254278	1	STCK	RÜCKWANDTÜR RECHTS Höhe im Licht=2430mm
2	3	254282	1	STCK	RÜCKWANDTÜR RECHTS Höhe im Licht=2580mm
3	0	251028	8	STCK	TÜRSCHARNIER
4	0	324634	16	STCK	GLEITLAGERBUNDBUCHSE D1: 18,00MM
6	0	73019	16	STCK	SECHSKANTSCHRAUBE DIN 933 -M 10X 35-8.8 -A3P
7	0	73708	16	STCK	FLANSCHMUTTER M 10-ST -A3P 7/1254 -LIMBACH
8	0	326979	8	STCK	AVTAINER-BOLZEN 10,0X 75,2-ST -KLEMML:30,2-33,3
9	0	73918	8	STCK	AVTAINER-HÜLSE 10,0 - ST
10	0	322011	1	STCK	VERSCHLUSS-STOPFEN
901	0	800566	1	STCK	DREHSTANGENVERSCHLUSS KPL. Stückzahl nach Bedarf

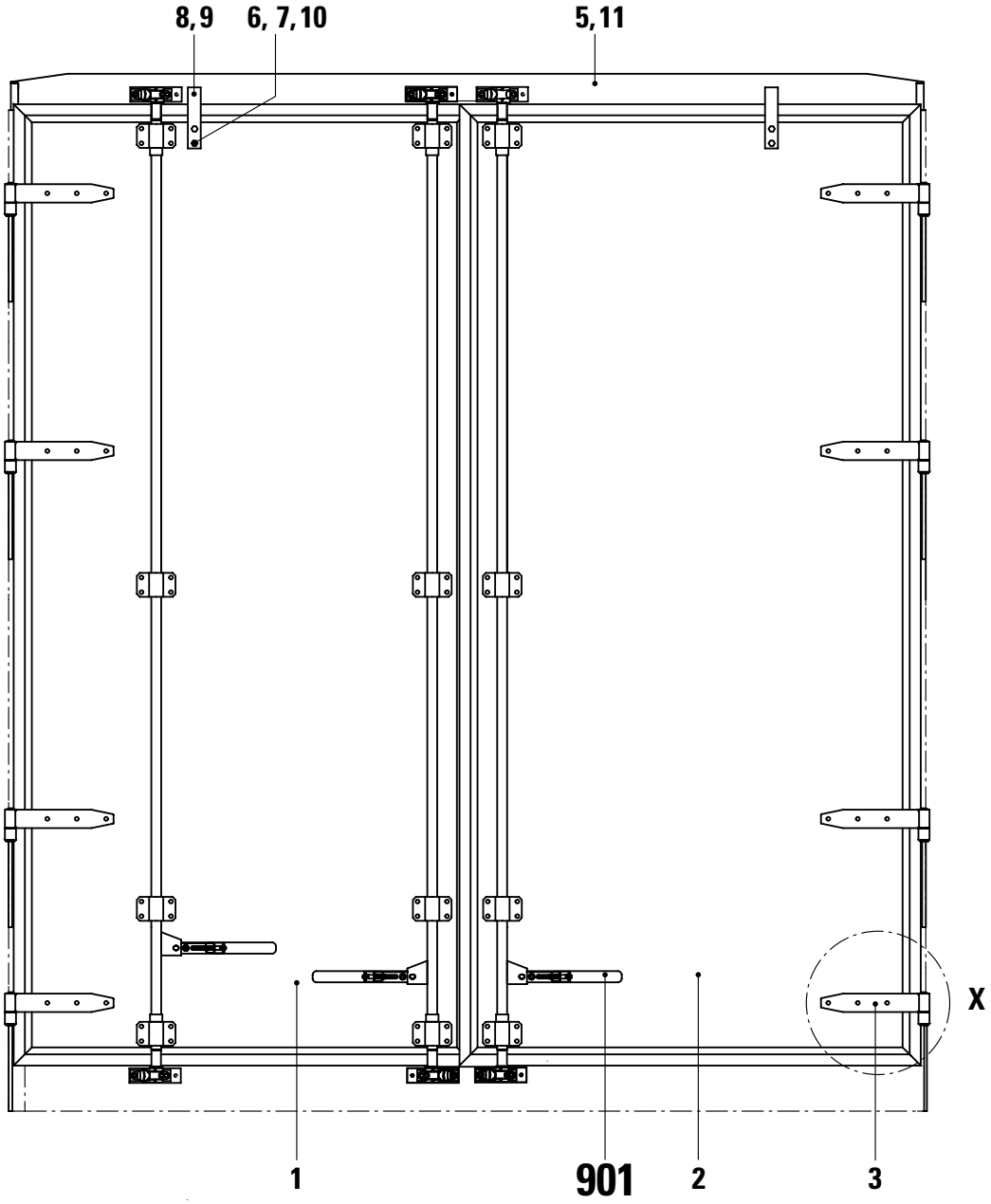

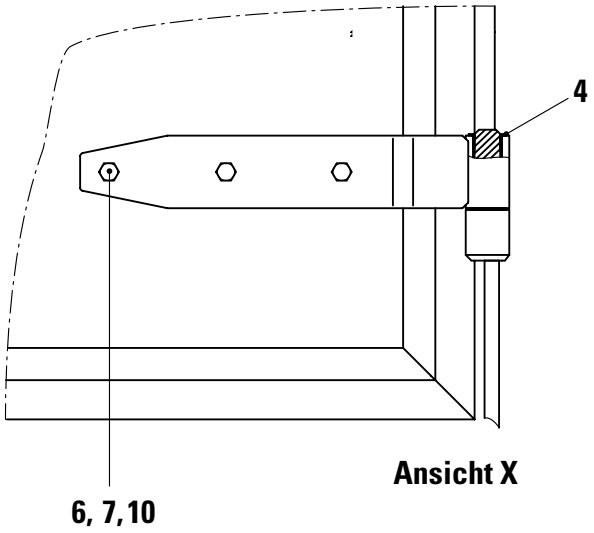

Ansicht X

KÖGEL Fahrzeugwerke AG

Ersatzteilliste

RÜCKWANDPORTALTÜR NNCO78

2925 HÖHE I.L. U.2480 BREITE I.L.

Ident-Nr.: 800571
TOS-Nr.: 8989
Erstell-Datum: 06.04.2000

Pos.	Var.	Ident-Nr.	Menge	ME	Bezeichnung
1	0	567260	1	STCK	RÜCKWANDTÜREN LINKS Höhe im Licht= 2925mm
2	0	567261	1	STCK	RÜCKWANDTÜREN RECHTS Höhe im Licht= 2925mm
3	0	251028	8	STCK	TÜRSCHARNIER
4	0	324634	16	STCK	GLEITLAGERBUNDBUCHSE D1: 18,00MM
5	0	565143	1	STCK	PORTALTRÄGER LIFTBAR KPL. NNCO78
6	0	73019	28	STCK	SECHSKANTSCHRAUBE DIN 933 -M 10X 35-8.8 -A3P
7	0	73708	28	STCK	FLANSCHMUTTER M 10-ST -A3P 7/1254 -LIMBACH
8	0	431248	2	STCK	Z-PROFIL - FEDERBETÄTIGUNG
9	0	431254	2	STCK	FLACHTEIL GELOCHT
10	0	339194	28	PAAR	SELBSTHEMMENDE SICHERUNGSSCHEIBEN DIN 25201-M10 BREIT -NORD-LOCK
11	0	339193	2.84	MTR	DICHTPROFIL (SONDERAUSF. F. NNCO)
901	0	800572	1	STCK	DREHSTANGENVERSCHLUSS KPL.

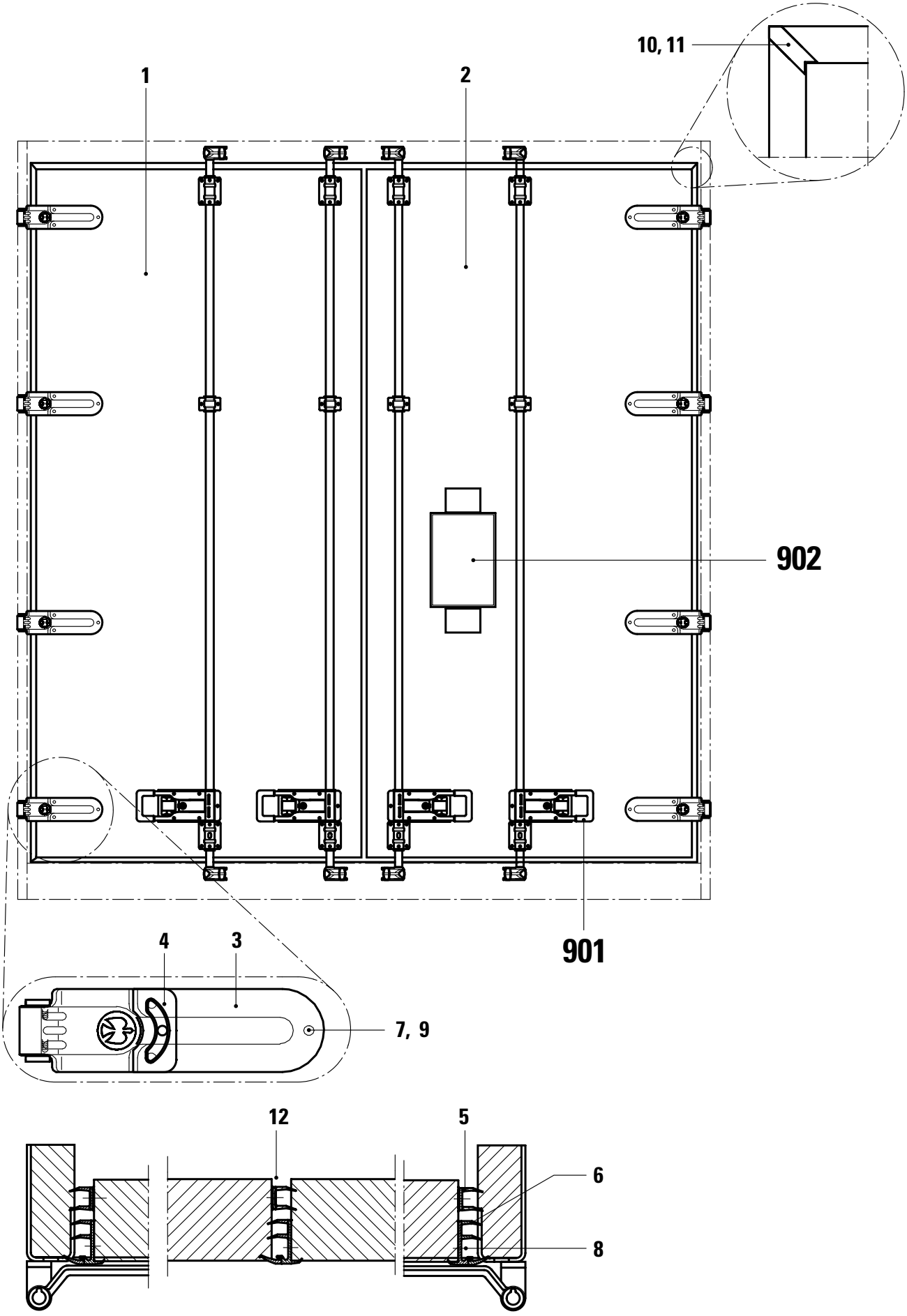
10, 11
1
2
902
901
4
3
7, 9
12
5
6
8

KÖGEL Fahrzeugwerke AG

Ersatzteilliste

COOLER RÜCKWANDPORTALTÜREN

MIT P&L VERSCHLUSS GESCHWEIßT

Ident-Nr.: 801013
TOS-Nr.: 8989
Erstell-Datum: 06.04.2000

Pos.	Var.	Ident-Nr.	Menge	ME	Bezeichnung
1	0	518107	1	STCK	RW-TÜRFLÜGEL LINKS 84*1220*2357 für Höhe i.L.=2395/2375 ohne Lüftungsklappe
1	1	518306	1	STCK	RW-TÜRFLÜGEL LINKS 84*1220*2402 für Höhe i.L.=2440/2420 ohne Lüftungsklappe
1	2	512985	1	STCK	RW-TÜRFLÜGEL LINKS 84*1220*2502 für Höhe i.L.=2540/2520 ohne Lüftungsklappe
1	3	512975	1	STCK	RW-TÜRFLÜGEL LINKS 84*1220*2582 für Höhe i.L.=2620/2600 ohne Lüftungsklappe
1	4	512978	1	STCK	RW-TÜRFLÜGEL LINKS 84*1220*2582 für Höhe i.L.=2620/2600 mit Lüftungsklappe
1	5	558017	1	STCK	RW-TÜRFLÜGEL LINKS 84*1220*2612 für Höhe i.L.=2650/2630 ohne Lüftungsklappe
1	6	512980	1	STCK	RW-TÜRFLÜGEL LINKS 84*1220*2682 für Höhe i.L.=2720/2700 ohne Lüftungsklappe
1	7	512982	1	STCK	RW-TÜRFLÜGEL LINKS 84*1220*2682 für Höhe i.L.=2720/2700 mit Lüftungsklappe
1	8	557825	1	STCK	RW-TÜRFLÜGEL LINKS 84*1220*2757 für Höhe i.L.=2790/2770 ohne Lüftungsklappe
2	0	518106	1	STCK	RW-TÜRFLÜGEL RECHTS 84*1220*2357 für Höhe i.L.=2395/2375 ohne Lüftungsklappe
2	1	281298	1	STCK	RW-TÜRFLÜGEL RECHTS 84*1220*2357 für Höhe i.L.=2395/2375 mit Lüftungsklappe
2	2	518307	1	STCK	RW-TÜRFLÜGEL RECHTS 84*1220*2402 für Höhe i.L.=2440/2420 ohne Lüftungsklappe
2	3	512986	1	STCK	RW-TÜRFLÜGEL RECHTS 84*1220*2502 für Höhe i.L.=2540/2520 mit Lüftungsklappe
2	4	512987	1	STCK	RW-TÜRFLÜGEL RECHTS 84*1220*2502 für Höhe i.L.=2540/2520 ohne Lüftungsklappe
2	5	512976	1	STCK	RW-TÜRFLÜGEL RECHTS 84*1220*2582 für Höhe i.L.=2620/2600 mit Lüftungsklappe
2	6	512979	1	STCK	RW-TÜRFLÜGEL RECHTS 84*1220*2582 für Höhe i.L.=2620/2600 ohne Lüftungsklappe
2	7	558018	1	STCK	RW-TÜRFLÜGEL RECHTS 84*1220*2612 für Höhe i.L.=2650/2630 ohne Lüftungsklappe
2	8	512981	1	STCK	RW-TÜRFLÜGEL RECHTS 84*1220*2682

KÖGEL Fahrzeugwerke AG

Ersatzteilliste

COOLER RÜCKWANDPORTALTÜREN

MIT P&L VERSCHLUSS GESCHWEIßT

Ident-Nr.: 801013
TOS-Nr.: 8989
Erstell-Datum: 06.04.2000

Pos.	Var.	Ident-Nr.	Menge	ME	Bezeichnung
					für Höhe i.L.=2720/2700 mit Lüftungsklappe
2	9	512983	1	STCK	RW-TÜRFLÜGEL RECHTS 84*1220*2682 für Höhe i.L.=2720/2700 ohne Lüftungsklappe
2	10	557826	1	STCK	RW-TÜRFLÜGEL RECHTS 84*1220*2757 für Höhe i.L.=2790/2770 mit Lüftungsklappe
3	0	333899	8	STCK	SCHARNIERBLATT, KPL.
4	0	338959	4	STCK	ZOLLABDECKUNG V2A SCHARNIER nur bei Zollausführung
5	0	491445	5	STCK	DICHTUNGSPROFIL
5	1	491444	5	STCK	DICHTUNGSPROFIL
6	0	403312	5	STCK	TÜR-DICHTPROFIL
6	1	403313	5	STCK	TÜR-DICHTPROFIL GEBOHRT
7	0	73877	24	STCK	SECHSKANTSCHRAUBE DIN 933 -M 10X 35-70 -A2-EDELS
8	0	73693	500	STCK	BLINDNIET GERILLT FLACHKOPF 4,8X 15,5-AL -NIRO- 3,5-10,5
9	0	73869	24	STCK	FEDERRING B10
10	0	84256	30	STCK	ECKENABDECKSTREIFEN
11	0	84258	1	DOSE	SPEZIALKLEBER
12	0	79801	2	STCK	DICHTMASSE RAL 7001 GRAU
901	0	801014	1	STCK	DREHSTANGENVERSCHLUSS
902	0	188204	1	STCK	LÜFTUNGSKLAPPE

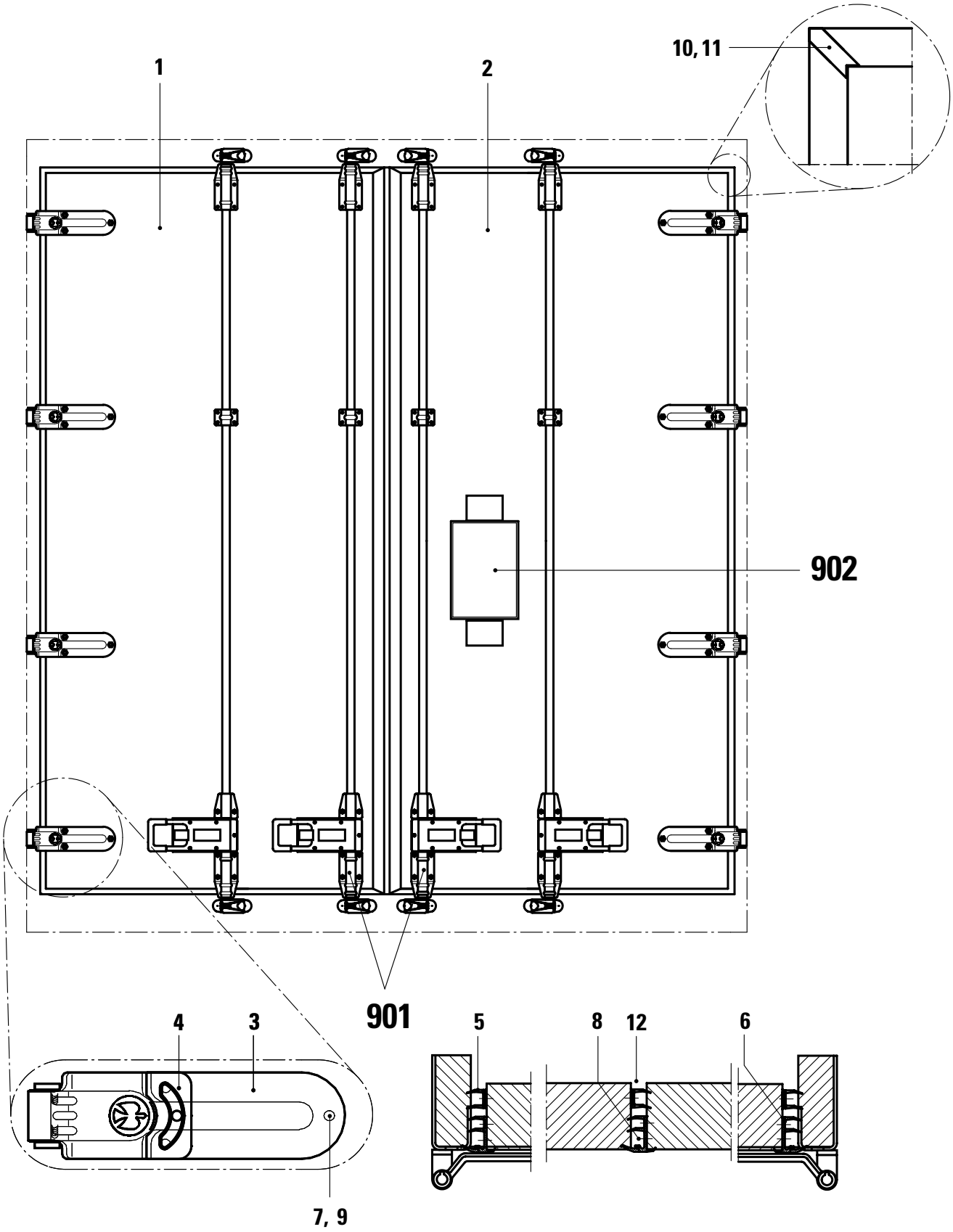
10, 11
1
2
902
901
4
3
7, 9
5
8
12
6

KÖGEL Fahrzeugwerke AG

Ersatzteilliste

COOLER RÜCKWANDPORTALTÜREN

MIT P&L VERSCHLUSS

Ident-Nr.: 801016
TOS-Nr.: 8989
Erstell-Datum: 06.04.2000

Pos.	Var.	Ident-Nr.	Menge	ME	Bezeichnung
1	0	41949	1	STCK	RW-TÜRFLÜGEL LINKS 84*1220*2182 für Höhe i.L.=2200 ohne Lüftungsklappe,3 Scharniere
1	1	280660	1	STCK	RW-TÜRFLÜGEL LINKS FÜR VKT/A für Höhe i.L.=2300 ohne Lüftungsklappe,4 Scharniere
1	2	280553	1	STCK	RW-TÜRFLÜGEL LINKS 84*1220*2282 für Höhe i.L.=2320 ohne Lüftungsklappe,4 Scharniere
1	3	518306	1	STCK	RW-TÜRFLÜGEL LINKS 84*1220*2402 für Höhe i.L.=2440 ohne Lüftungsklappe,4 Scharniere
1	4	280487	1	STCK	RW-TÜRFLÜGEL LINKS 84*1220*2402 für Höhe i.L.=2440 mit Lüftungsklappe,4 Scharniere
1	5	512985	1	STCK	RW-TÜRFLÜGEL LINKS 84*1220*2502 für Höhe i.L.=2540 ohne Lüftungsklappe,4 Scharniere
1	6	518121	1	STCK	RW-TÜRFLÜGEL LINKS 84*1220*2502 für Höhe i.L.=2540 mit Lüftungsklappe,4 Scharniere
1	7	512975	1	STCK	RW-TÜRFLÜGEL LINKS 84*1220*2582 für Höhe i.L.=2620 ohne Lüftungsklappe,4 Scharniere
1	8	280551	1	STCK	RW-TÜRFLÜGEL LINKS 84*1220*2632 für Höhe i.L.=2670 ohne Lüftungsklappe,4 Scharniere
1	9	512980	1	STCK	RW-TÜRFLÜGEL LINKS 84*1220*2682 für Höhe i.L.=2720 ohne Lüftungsklappe,4 Scharniere
1	10	280108	1	STCK	RW-TÜRFLÜGEL LINKS 84*1220*2712 für Höhe i.L.=2750 ohne Lüftungsklappe,4 Scharniere
2	0	41948	1	STCK	RW-TÜRFLÜGEL RECHTS 84*1220*2182 für Höhe i.L.=2200 mit Lüftungsklappe,3 Scharniere
2	1	280659	1	STCK	RW-TÜRFLÜGEL RECHTS FÜR VKT/A für Höhe i.L.=2300 ohne Lüftungsklappe,4 Scharniere
2	2	518307	1	STCK	RW-TÜRFLÜGEL RECHTS 84*1220*2402 für Höhe i.L.=2320 ohne Lüftungsklappe,4 Scharniere
2	3	518307	1	STCK	RW-TÜRFLÜGEL RECHTS 84*1220*2402 für Höhe i.L.=2440 ohne Lüftungsklappe,4 Scharniere
2	4	280488	1	STCK	RW-TÜRFLÜGEL RECHTS 84*1220*2402 für Höhe i.L.=2440 mit Lüftungsklappe,4 Scharniere
2	5	512986	1	STCK	RW-TÜRFLÜGEL RECHTS 84*1220*2502 für Höhe i.L.=2540 mit Lüftungsklappe,4 Scharniere
2	6	512987	1	STCK	RW-TÜRFLÜGEL RECHTS 84*1220*2502

KÖGEL Fahrzeugwerke AG

Ersatzteilliste

COOLER RÜCKWANDPORTALTÜREN

MIT P&L VERSCHLUSS

Ident-Nr.: 801016
TOS-Nr.: 8989
Erstell-Datum: 06.04.2000

Pos.	Var.	Ident-Nr.	Menge	ME	Bezeichnung
					für Höhe i.L.=2540 ohne Lüftungsklappe,4 Scharniere
2	7	512976	1	STCK	RW-TÜRFLÜGEL RECHTS 84*1220*2582 für Höhe i.L.=2620 mit Lüftungsklappe,4 Scharniere
2	8	512979	1	STCK	RW-TÜRFLÜGEL RECHTS 84*1220*2582 für Höhe i.L.=2620 ohne Lüftungsklappe,4 Scharniere
2	9	280554	1	STCK	RW-TÜRFLÜGEL RECHTS 84*1220*2632 für Höhe i.L.=2670 mit Lüftungsklappe,4 Scharniere
2	10	280550	1	STCK	RW-TÜRFLÜGEL RECHTS 84*1220*2632 für Höhe i.L.=2670 ohne Lüftungsklappe,4 Scharniere
2	11	512981	1	STCK	RW-TÜRFLÜGEL RECHTS 84*1220*2682 für Höhe i.L.=2720 mit Lüftungsklappe,4 Scharniere
2	12	512983	1	STCK	RW-TÜRFLÜGEL RECHTS 84*1220*2682 für Höhe i.L.=2720 ohne Lüftungsklappe,4 Scharniere
2	13	280296	1	STCK	RW-TÜRFLÜGEL RECHTS 84*1220*2712 für Höhe i.L.=2750 ohne Lüftungsklappe,4 Scharniere
3	0	333899	8	STCK	SCHARNIERBLATT, KPL.
3	1	333899	6	STCK	SCHARNIERBLATT, KPL.
4	0	338959	4	STCK	ZOLLABDECKUNG V2A SCHARNIER nur bei Zollausführung
5	0	491445	5	STCK	DICHTUNGSPROFIL
5	1	491444	5	STCK	DICHTUNGSPROFIL
6	0	403312	5	STCK	TÜR-DICHTPROFIL
6	1	403313	5	STCK	TÜR-DICHTPROFIL GEBOHRT
7	0	73877	24	STCK	SECHSKANTSCHRAUBE DIN 933 -M 10X 35-70 -A2-EDELS
8	0	73693	500	STCK	BLINDNIET GERILLT FLACHKOPF 4,8X 15,5-AL -NIRO- 3,5-10,5
9	0	73869	24	STCK	FEDERRING B10
10	0	84256	30	STCK	ECKENABDECKSTREIFEN
11	0	84258	1	DOSE	SPEZIALKLEBER
12	0	79801	2	STCK	DICHTMASSE RAL 7001 GRAU
901	0	801017	1	STCK	DREHSTANGENVERSCHLUSS
902	0	188204	1	STCK	LÜFTUNGSKLAPPE

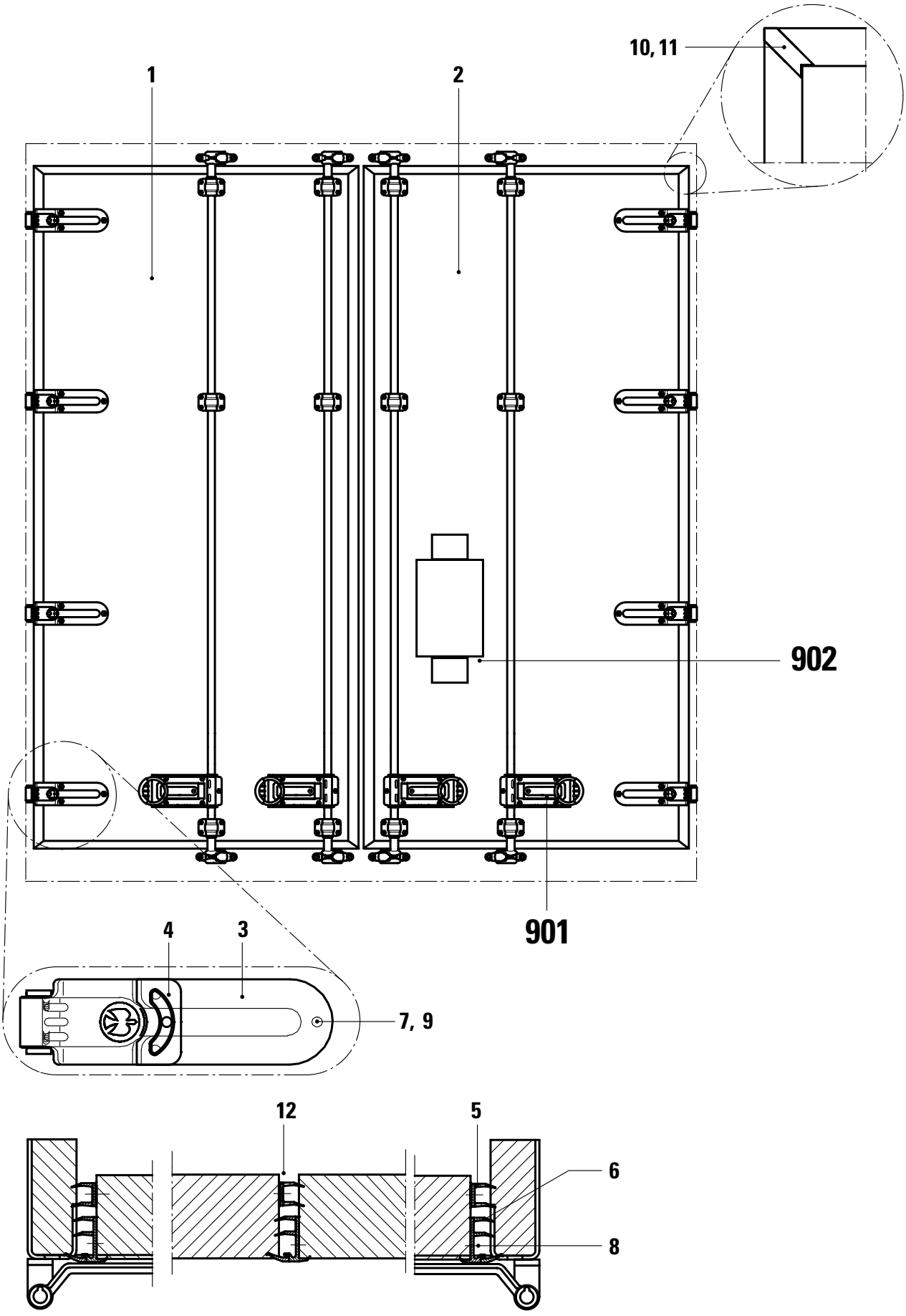
10, 11
1
2
902
901
4
3
7, 9
12
5
6
8

KÖGEL Fahrzeugwerke AG

Ersatzteilliste

RÜCKWANDPORTALTÜREN

MIT HESTERBERG VERSCHLUSS

Ident-Nr.: 801020
TOS-Nr.: 8989
Erstell-Datum: 06.04.2000

Pos.	Var.	Ident-Nr.	Menge	ME	Bezeichnung
1	0	512975	1	STCK	RW-TÜRFLÜGEL LINKS 84*1220*2582 für Höhe i.L.=2620 ohne Lüftungsklappe,4 Scharniere
2	0	512976	1	STCK	RW-TÜRFLÜGEL RECHTS 84*1220*2582 für Höhe i.L.=2620 mit Lüftungsklappe,4 Scharniere
2	1	512979	1	STCK	RW-TÜRFLÜGEL RECHTS 84*1220*2582 für Höhe i.L.=2620 ohne Lüftungsklappe,4 Scharniere
3	0	333899	8	STCK	SCHARNIERBLATT, KPL.
4	0	338959	4	STCK	ZOLLABDECKUNG V2A SCHARNIER nur bei Zollausführung
5	0	491445	5	STCK	DICHTUNGSPROFIL
5	1	491444	5	STCK	DICHTUNGSPROFIL
6	0	403312	5	STCK	TÜR-DICHTPROFIL
6	1	403313	5	STCK	TÜR-DICHTPROFIL GEBOHRT
7	0	73877	24	STCK	SECHSKANTSCHRAUBE DIN 933 -M 10X 35-70 -A2-EDELS
8	0	73693	500	STCK	BLINDNIET GERILLT FLACHKOPF 4,8X 15,5-AL -NIRO- 3,5-10,5
9	0	73869	24	STCK	FEDERRING B10
10	0	84256	30	STCK	ECKENABDECKSTREIFEN
11	0	84258	1	DOSE	SPEZIALKLEBER
12	0	79801	2	STCK	DICHTMASSE RAL 7001 GRAU
901	0	801021	1	STCK	DREHSTANGENVERSCHLUSS HESTERBERG
902	0	188204	1	STCK	LÜFTUNGSKLAPPE

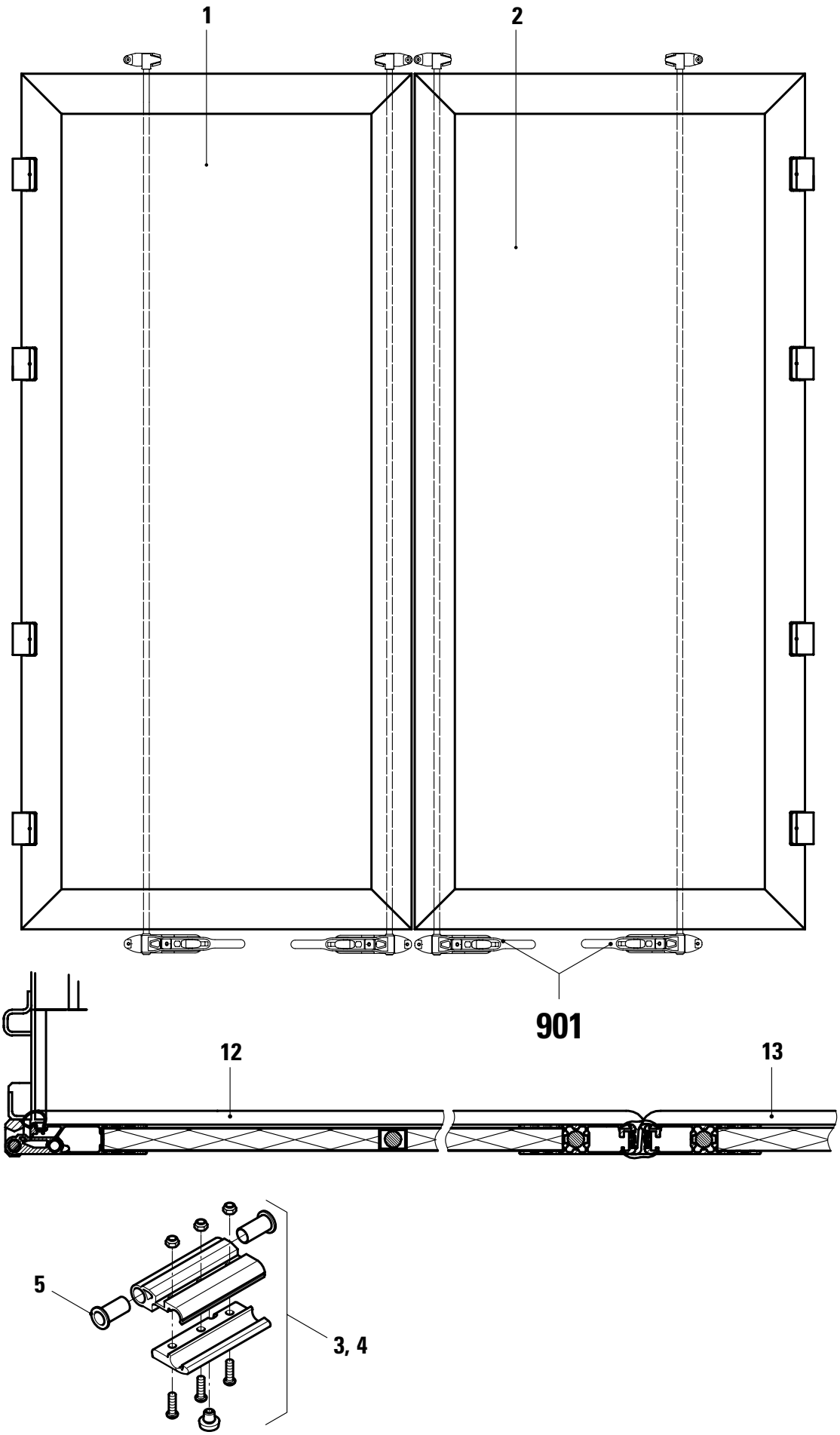
1
2
901
12
13
5
3, 4

KÖGEL Fahrzeugwerke AG

Ersatzteilliste

RÜCKWANDPORTALTÜREN

WIHAG-AUSFÜHRUNG M.PWP-VERSCHLUSS

Ident-Nr.: 801007
TOS-Nr.: 8989
Erstell-Datum: 06.04.2000

Pos.	Var.	Ident-Nr.	Menge	ME	Bezeichnung
1	0	801040	1	STCK	RW-PORTALTÜR LINKS KPL.2350H.I.L
1	1	801041	1	STCK	RW-PORTALTÜR LINKS KPL.2430H.I.L.
1	2	801042	1	STCK	RW-PORTALTÜR LINKS KPL.2530H.I.L.
1	3	801043	1	STCK	RW-PORTALTÜR LINKS KPL.2580H.I.L.
1	4	801044	1	STCK	RW-PORTALTÜR LINKS KPL.2630H.I.L.
1	5	801045	1	STCK	RW-PORTALTÜR LINKS KPL.2680H.I.L.
1	6	801046	1	STCK	RW-PORTALTÜR LINKS KPL.2730H.I.L.
1	7	801047	1	STCK	RW-PORTALTÜR LINKS KPL.2780H.I.L.
1	8	801048	1	STCK	RW-PORTALTÜR LINKS KPL.2830H.I.L.
1	9	801049	1	STCK	RW-PORTALTÜR LINKS KPL.2880H.I.L.
1	10	801050	1	STCK	RW-PORTALTÜR LINKS KPL.2930H.I.L.
1	11	801051	1	STCK	RW-PORTALTÜR LINKS KPL.2980H.I.L.
1	12	801052	1	STCK	RW-PORTALTÜR LINKS KPL.3030H.I.L.
2	0	801053	1	STCK	RW-PORTALTÜR RECHTS KPL.2350H.I.L
2	1	801054	1	STCK	RW-PORTALTÜR RECHTS KPL.2430H.I.L
2	2	801055	1	STCK	RW-PORTALTÜR RECHTS KPL.2530H.I.L
2	3	801056	1	STCK	RW-PORTALTÜR RECHTS KPL.2580H.I.L
2	4	801057	1	STCK	RW-PORTALTÜR RECHTS KPL.2630H.I.L
2	5	801058	1	STCK	RW-PORTALTÜR RECHTS KPL.2680H.I.L
2	6	801059	1	STCK	RW-PORTALTÜR RECHTS KPL.2730H.I.L
2	7	801060	1	STCK	RW-PORTALTÜR RECHTS KPL.2780H.I.L
2	8	801061	1	STCK	RW-PORTALTÜR RECHTS KPL.2830H.I.L
2	9	801062	1	STCK	RW-PORTALTÜR RECHTS KPL.2880H.I.L
2	10	801063	1	STCK	RW-PORTALTÜR RECHTS KPL.2930H.I.L
2	11	801064	1	STCK	RW-PORTALTÜR RECHTS KPL.2980H.I.L
2	12	801065	1	STCK	RW-PORTALTÜR RECHTS KPL.3030H.I.L
3	0	800556	1	STCK	SCHARNIER REPARATURSATZ LINKS einschl. Pos. 5
4	0	800824	1	STCK	SCHARNIER REPARATURSATZ RECHTS einschl. Pos. 5
5	0	800574	2	STCK	BUNDBUCHSE FÜR DOPPELGELENKSCH.
12	0	800557	1	STCK	TÜRDICHTUNG LINKS
13	0	800558	1	STCK	TÜRDICHTUNG RECHTS
901	0	801008	2	STCK	DREHSTANGENVERSCHLUSS

KÖGEL Fahrzeugwerke AG

Ersatzteilliste
Doppelgelenkscharnier links und rechts

82789 / 8989
Stand 01.99
A / 5 Seite 46

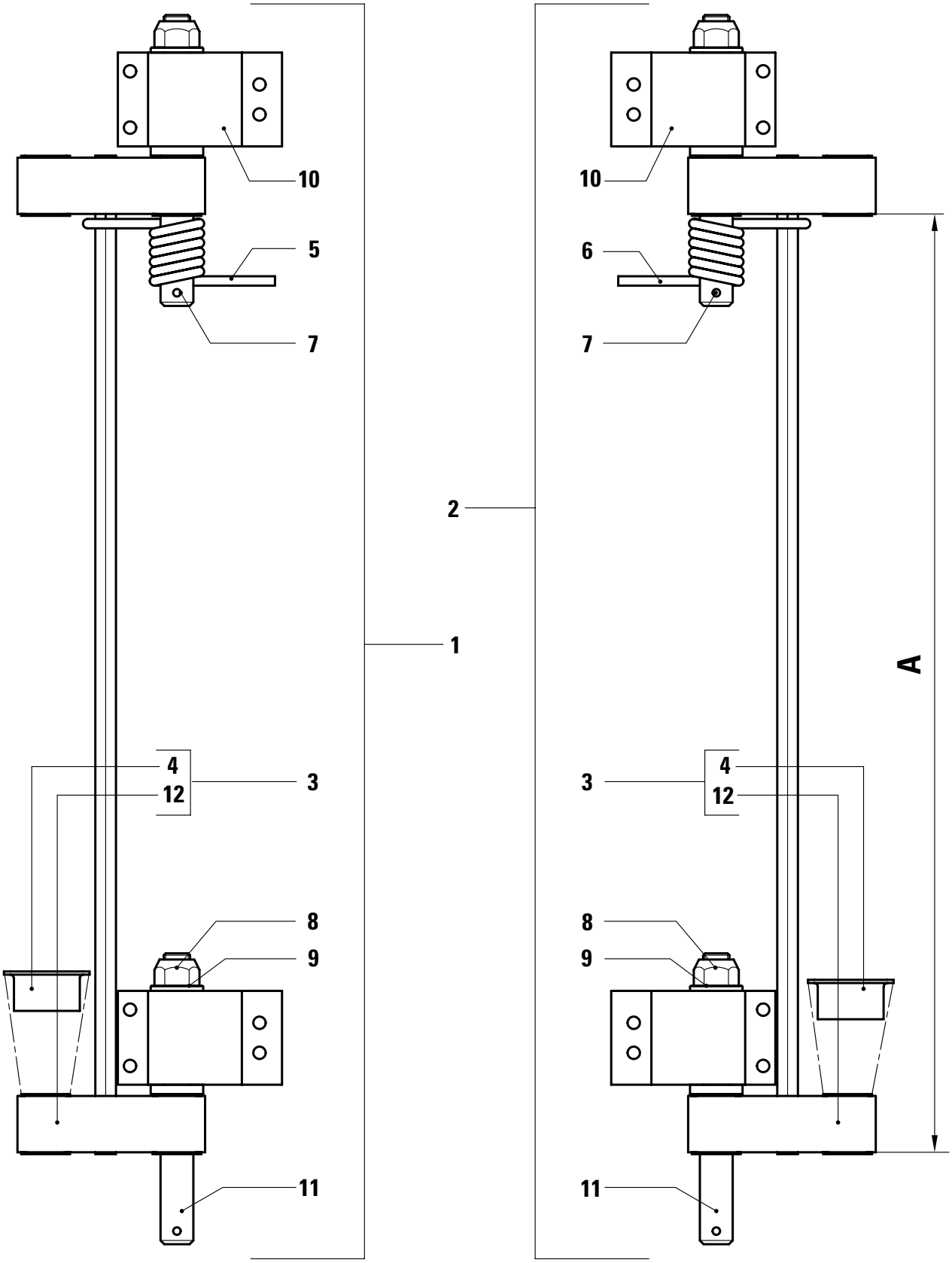

KÖGEL Fahrzeugwerke AG

Ersatzteilliste

DOPPELGELENKSCHARNIER LI/RE

Ident-Nr.: 82789
TOS-Nr.: 8989
Erstell-Datum: 06.04.2000

Pos.	Var.	Ident-Nr.	Menge	ME	Bezeichnung
1	0	511089	1	STCK	DOPPELGELENKSCHARNIER KPL. LI. A=375mm
1	1	511087	1	STCK	DOPPELGELENKSCHARNIER KPL.LINKS A=500mm
1	2	514320	1	STCK	DOPPELGELENKSCHARNIER KPL.LINKS A=700mm
1	3	514322	1	STCK	DOPPELGELENKSCHARNIER KPL.LINKS A=375mm; eloxiert
1	4	514324	1	STCK	DOPPELGELENKSCHARNIER KPL.LINKS A=500mm; eloxiert
1	5	514326	1	STCK	DOPPELGELENKSCHARNIER KPL.LINKS A=700mm; eloxiert
1	6	564571	1	STCK	DOPPELGELENKSCHARNIER KPL. LINKS A=600mm; eloxiert
2	0	511090	1	STCK	DOPPELGELENKSCHARNIER KPL. RE. A=375mm;
2	1	511088	1	STCK	DOPPELGELENKSCHARNIER KPL.RECHTS A=500mm
2	2	514321	1	STCK	DOPPELGELENKSCHARNIER KPL.RECHTS A=700mm
2	3	514323	1	STCK	DOPPELGELENKSCHARNIER KPL.RECHTS A=375mm; eloxiert
2	4	514325	1	STCK	DOPPELGELENKSCHARNIER KPL.RECHTS A=500mm; eloxiert
2	5	514327	1	STCK	DOPPELGELENKSCHARNIER KPL.RECHTS A=700mm; eloxiert
2	6	564570	1	STCK	DOPPELGELENKSCHARNIER KPL. RECHTS A=600mm; eloxiert
3	0	279401	1	STCK	DOPPELGELENKSCHARNIER KPL.408MM A=375mm
3	1	273131	1	STCK	DOPPELGELENKSCHARNIER KPL.533MM A=500mm
3	2	273132	1	STCK	DOPPELGELENKSCHARNIER KPL. 733MM A=700mm
3	3	514337	1	STCK	DOPPELGELENKSCHARNIER ELOXIERT A=375mm
3	4	514338	1	STCK	DOPPELGELENKSCHARNIER ELOXIERT A=500mm
3	5	514339	1	STCK	DOPPELGELENKSCHARNIER ELOXIERT A=700mm
3	6	564572	1	STCK	DOPPELGELENKSCHARNIER ELOXIERT A=600mm
4	0	338598	8	STCK	GLEITLAGERBUNDBUCHSE D1: 18,00MM
5	0	324701	1	STCK	SCHENKELFEDER, LINKS
6	0	324702	1	STCK	SCHENKELFEDER, RECHTS

KÖGEL Fahrzeugwerke AG

Ersatzteilliste

DOPPELGELENKSCHARNIER LI/RE

Ident-Nr.: 82789
TOS-Nr.: 8989
Erstell-Datum: 06.04.2000

Pos.	Var.	Ident-Nr.	Menge	ME	Bezeichnung
7	0	73407	4	STCK	SPANNSTIFT EN 28752- 6,0 X 30 VERZINKT
8	0	73322	4	STCK	SECHSKANTMUTTER SELBSTSICHERND DIN 980 -V M 14 -8 -A3P
9	0	73339	4	STCK	SCHEIBE DIN 125 -A15,0-ST-A3P
10	0	409176	2	STCK	TÜRSCHARNIER F.RÜCKWANDTÜR N3000
10	1	423295	2	STCK	SCHARNIER ELOXIERT
11	0	409174	2	STCK	RUND GEWINDEBOLZEN
12	0	409175	2	STCK	DOPPELGELENKSCHARNIER
12	1	423294	2	STCK	DOPPELGELENKSCHARNIER ELOXIERT

KÖGEL
Fahrzeugwerke AG

Ersatzteilliste
Drehstangenverschluß m. BefestgSatz KÖGEL
Ident-Nr. 334103/104

82784 / 8989
Stand 06.99
A / 5 Seite 14

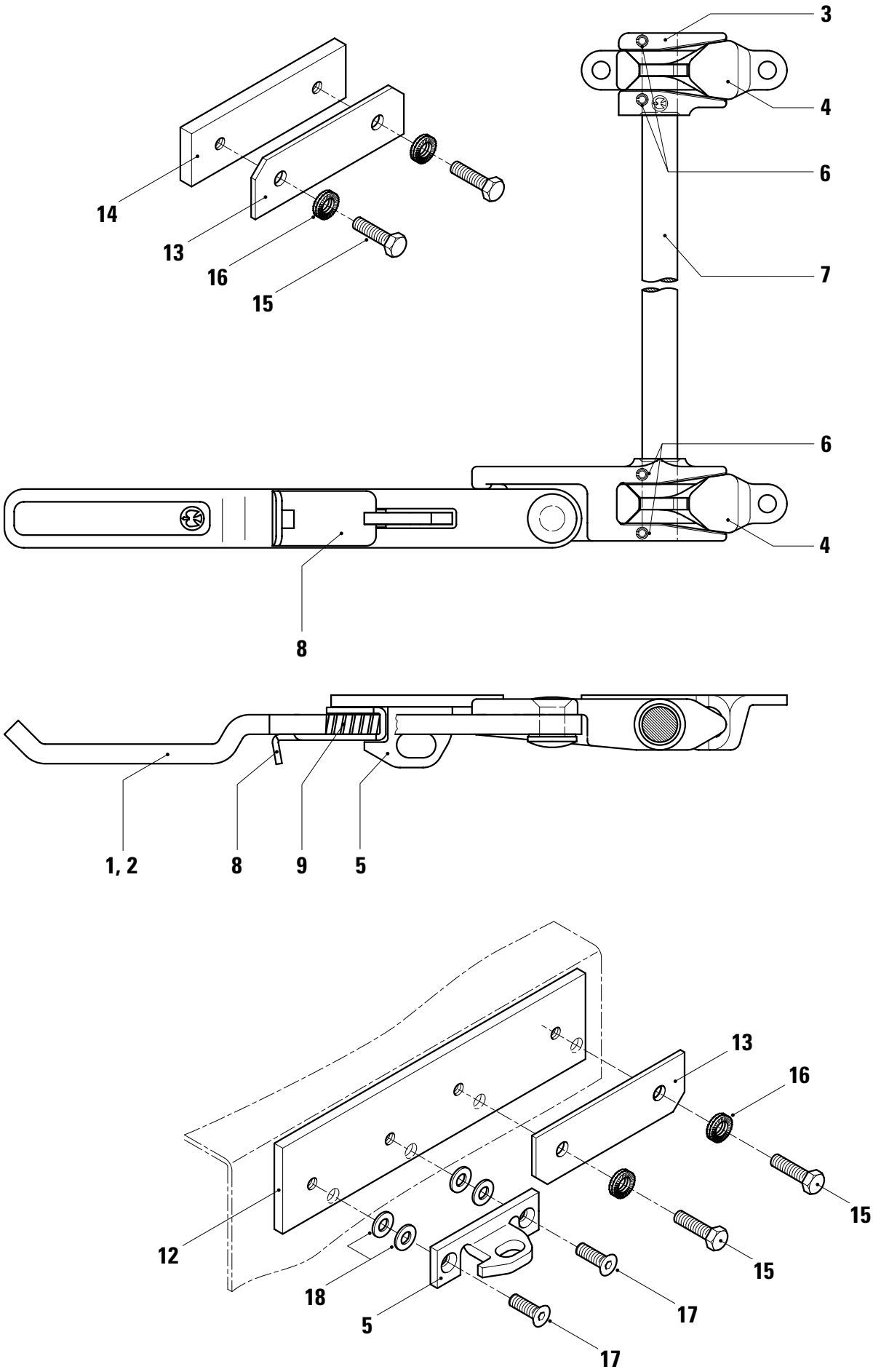

KÖGEL
Fahrzeugwerke AG

Ersatzteilliste

DREHSTANGENVERSCHLUSS

IDNR.334103/104 M.BEF-SATZ KÖGEL

Ident-Nr.: 82784
TOS-Nr.: 8989
Erstell-Datum: 06.04.2000

Pos.	Var.	Ident-Nr.	Menge	ME	Bezeichnung
1	0	334905	1	STCK	HANDHEBEL KPL. LINKS
2	0	334906	1	STCK	HANDHEBEL KPL. RECHTS
3	0	325484	2	STCK	SPANNZAPFEN
4	0	325485	4	STCK	GEGENHALTER
5	0	334907	2	STCK	RASTE
6	0	334909	8	STCK	SPANNSTIFT 6X26
7	0	32360104	2	STCK	RUND DIN 668/DIN 17440 ø 18mm x 3155mm
8	0	328647	2	STCK	SICHERUNGSSCHIEBER
9	0	328648	2	STCK	DRUCKFEDER
12	0	425379	2	STCK	FLACHTEIL GELOCHT
13	0	413073	4	STCK	DISTANZPLATTE
14	0	425378	2	STCK	FLACHTEIL GELOCHT
15	0	73014	8	STCK	SECHSKANTSCHRAUBE ISO 4017 -M 8X 25-8.8 -A2P
16	0	334133	8	PAAR	SELBSTHEMMENDE SICHERUNGSSCHEIBEN DIN 25201 M8 SCHMAL -NORD-LOCK
17	0	73677	4	STCK	SENKSCHRAUBE MIT INNENSKT DIN 7991 -M 8X 20-10.9-A2P
18	0	73569	8	STCK	SCHEIBE DIN 125 -A 8,4-ST -A3C

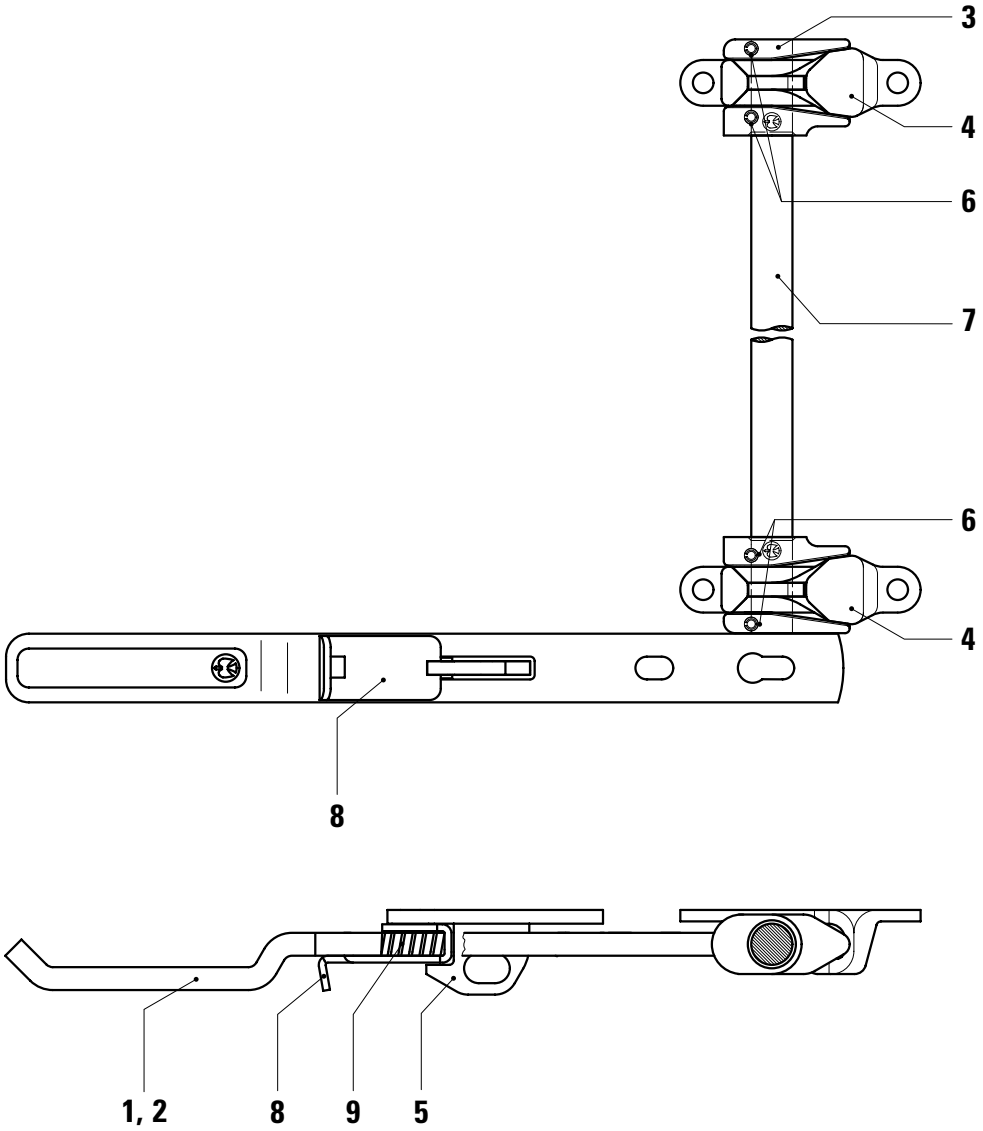
3
4
6
7
6
4
8
1, 2
8
9
5

KÖGEL Fahrzeugwerke AG

Ersatzteilliste

DREHST.VERSCHL.FÜR RW-PORTAL`94

Ident-Nr.: 800250
TOS-Nr.: 8989
Erstell-Datum: 20.04.2001

Pos.	Var.	Ident-Nr.	Menge	ME	Bezeichnung
1	0	325482	1	STCK	SPANNHEBEL KPL. links
2	0	325481	1	STCK	SPANNHEBEL KPL. rechts
3	0	325484	2	STCK	SPANNZAPFEN
4	0	325485	4	STCK	GEGENHALTER
5	0	334907	2	STCK	RASTE
6	0	334909	8	STCK	SPANNSTIFT 6X26
7	0	32360104	2	STCK	RUND DIN 668/DIN 17440
8	0	328647	2	STCK	SICHERUNGSSCHIEBER
9	0	328648	2	STCK	DRUCKFEDER

KÖGEL
Fahrzeugwerke AG

Ersatzteilliste
Drehstangenverschluß kpl. außenliegend

800566 / 8989
Stand 03.99
A / 5 Seite 54

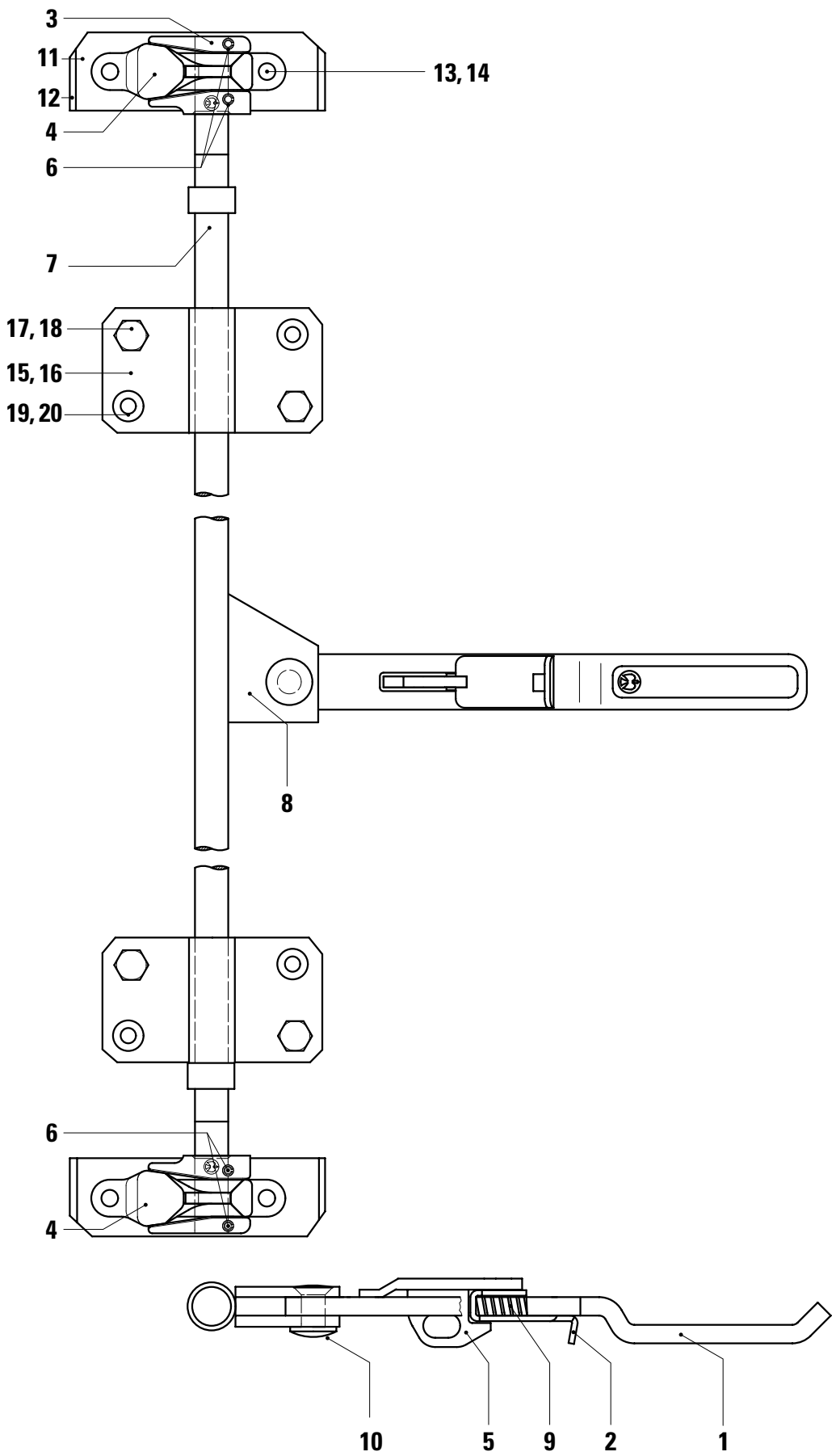

KÖGEL Fahrzeugwerke AG

Ersatzteilliste

DREHSTANGENVERSCHLUSS KPL.

AUSSENLIEGEND

Ident-Nr.: 800566
TOS-Nr.: 8989
Erstell-Datum: 06.04.2000

Pos.	Var.	Ident-Nr.	Menge	ME	Bezeichnung
1	0	327941	1	STCK	HANDHEBEL KPL
2	0	328647	1	STCK	SICHERUNGSSCHIEBER
3	0	325484	1	STCK	SPANNZAPFEN
4	0	325485	1	STCK	GEGENHALTER
5	0	334907	1	STCK	RASTE
6	0	334909	1	STCK	SPANNSTIFT 6X26
7	0	273918	1	STCK	DREHSTANGE 2350 Länge=2472mm
7	1	273919	1	STCK	DREHSTANGE 2430 Länge=2552mm
7	2	273920	1	STCK	DREHSTANGE 2580 Länge=2702mm
7	3	273921	1	STCK	DREHSTANGE 2530 Länge=2652mm
7	4	273922	1	STCK	DREHSTANGE 2680 Länge=2802mm
7	5	273923	1	STCK	DREHSTANGE 2730 Länge=2852mm
7	6	273924	1	STCK	DREHSTANGE 2830 Länge=2952mm
7	7	273925	1	STCK	DREHSTANGE 2930 Länge=3052mm
7	8	273926	1	STCK	DREHSTANGE 3030 Länge=3152mm
7	9	519381	1	STCK	DREHSTANGE FÜR 2350 I.L. Länge=1981mm
7	10	519382	1	STCK	DREHSTANGE FÜR 2430 I.L. Länge=2061mm
7	11	519383	1	STCK	DREHSTANGE FÜR 2580 I.L. Länge=2211mm
7	12	519384	1	STCK	DREHSTANGE Länge= 486mm
8	0	327939	1	STCK	BÜGEL
9	0	328648	1	STCK	DRUCKFEDER
10	0	84684	1	STCK	HALBRUNDNIET
11	0	413073	1	STCK	DISTANZPLATTE
12	0	425378	1	STCK	FLACHTEIL GELOCHT
13	0	73014	1	STCK	SECHSKANTSCHRAUBE ISO 4017 -M 8X 25-8.8 -A2P
14	0	334133	1	PAAR	SELBSTHEMMENDE SICHERUNGSSCHEIBEN DIN 25201 M8 SCHMAL -NORD-LOCK
15	0	416163	1	STCK	STANGENHALTER FÜR 3/4" ROHR

KÖGEL Fahrzeugwerke AG

Ersatzteilliste

DREHSTANGENVERSCHLUSS KPL.

AUSSENLIEGEND

Ident-Nr.: 800566
TOS-Nr.: 8989
Erstell-Datum: 06.04.2000

Pos.	Var.	Ident-Nr.	Menge	ME	Bezeichnung
16	0	416164	1	STCK	FLACHTEIL GELOCHT UNTERLAGE
17	0	73019	1	STCK	SECHSKANTSCHRAUBE DIN 933 -M 10X 35-8.8 -A3P
18	0	73708	1	STCK	FLANSCHMUTTER M 10-ST -A3P 7/1254 -LIMBACH
19	0	73918	1	STCK	AVTAINER-HÜLSE 10,0 - ST
20	0	326979	1	STCK	AVTAINER-BOLZEN 10,0X 75,2-ST -KLEMML:30,2-33,3

ZURÜCK

KÖGEL
Fahrzeugwerke AG

Ersatzteilliste
Drehstangenverschluß kpl.
außenliegend, für NNCO 78

800572 / 8989
Stand 03.99
A / 5 Seite 58

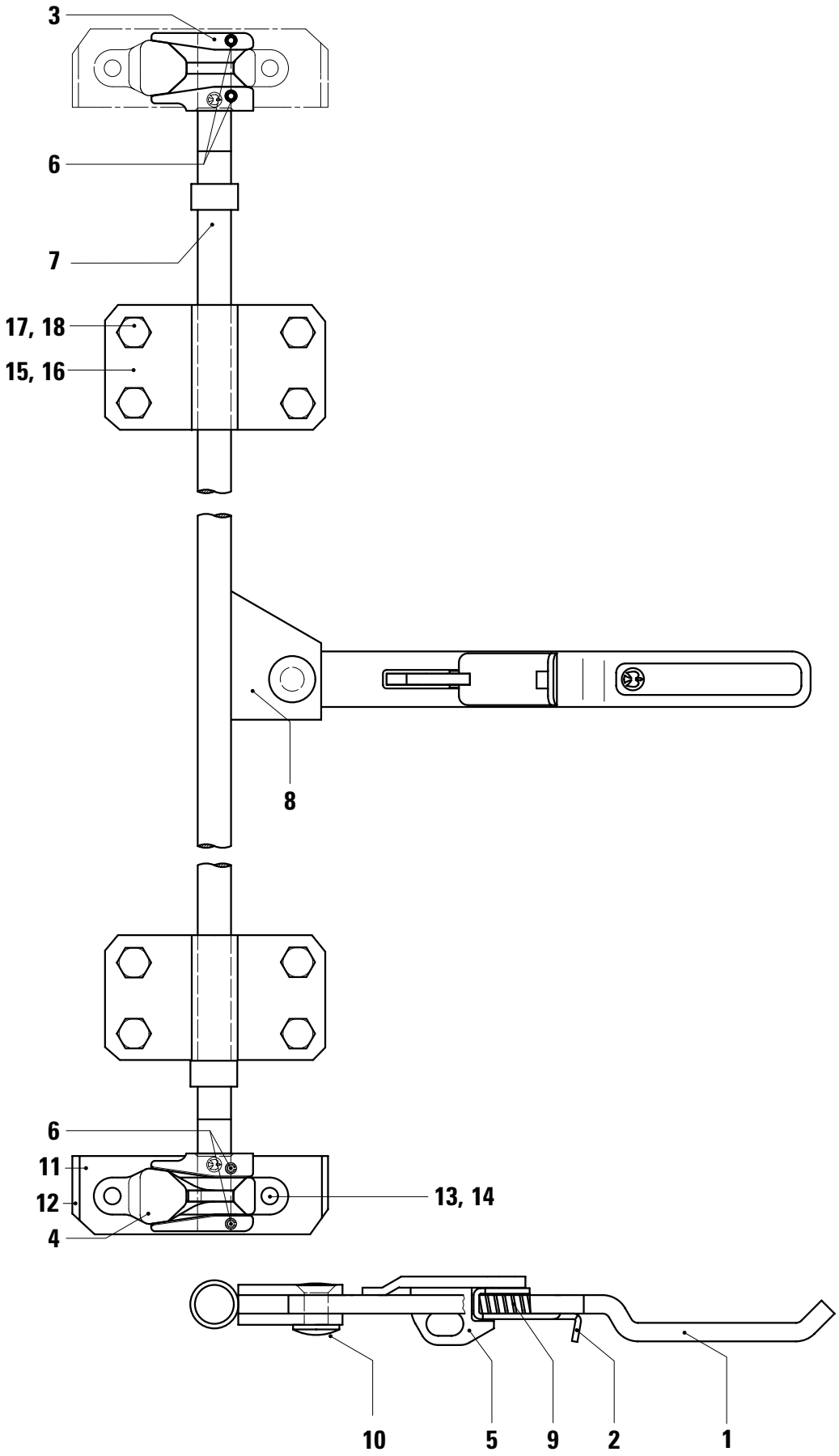

KÖGEL Fahrzeugwerke AG

Ersatzteilliste

DREHSTANGENVERSCHLUSS KPL.

AUSSENLIEGEND FÜR NNCO 78

Ident-Nr.: 800572
TOS-Nr.: 8989
Erstell-Datum: 06.04.2000

Pos.	Var.	Ident-Nr.	Menge	ME	Bezeichnung
1	0	327941	1	STCK	HANDHEBEL KPL
2	0	328647	1	STCK	SICHERUNGSSCHIEBER
3	0	325484	1	STCK	SPANNZAPFEN
4	0	325485	1	STCK	GEGENHALTER
5	0	334907	1	STCK	RASTE
6	0	73404	1	STCK	SPANNSTIFT DIN 1481 - 5,0X 30-FEDERSTAHL
7	0	564837	1	STCK	DREHSTANGE NNCO78 2925 I.L. Länge= 3047mm
8	0	327939	1	STCK	BÜGEL
9	0	328648	1	STCK	DRUCKFEDER
10	0	84684	1	STCK	HALBRUNDNIET
11	0	413073	1	STCK	DISTANZPLATTE
11	1	431959	1	STCK	FLACHTEIL GELOCHT Nur bei Tunnelhöhe 90mm im Tunnelbereich erforderlich
12	0	425378	1	STCK	FLACHTEIL GELOCHT
12	1	431958	1	STCK	L-PROFIL Nur bei Tunnelhöhe 90mm im Tunnelbereich erforderlich
13	0	73014	1	STCK	SECHSKANTSCHRAUBE ISO 4017 -M 8X 25-8.8 -A2P
14	0	334133	1	PAAR	SELBSTHEMMENDE SICHERUNGSSCHEIBEN DIN 25201 M8 SCHMAL -NORD-LOCK
15	0	416163	1	STCK	STANGENHALTER FÜR 3/4" ROHR
16	0	416164	1	STCK	FLACHTEIL GELOCHT UNTERLAGE
17	0	73019	1	STCK	SECHSKANTSCHRAUBE DIN 933 -M 10X 35-8.8 -A3P
18	0	73708	1	STCK	FLANSCHMUTTER M 10-ST -A3P 7/1254 -LIMBACH

ZURÜCK

KÖGEL
Fahrzeugwerke AG

Ersatzteilliste
Drehstangenverschluß m. Bef.-Teile WIHAG
Ident-Nr. 334103/104

800825 / 8989
Stand 06.99
A / 5 Seite 42

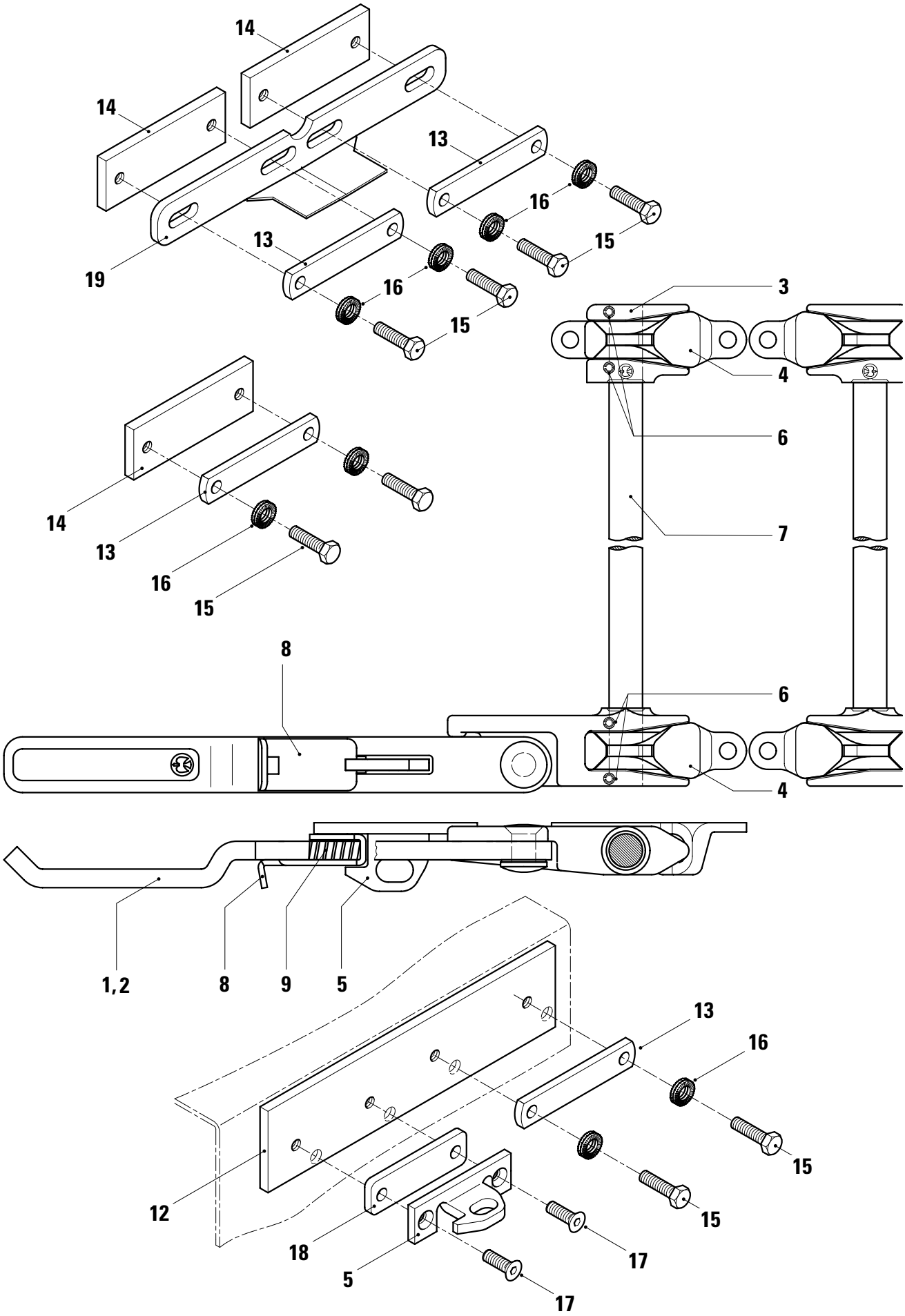

KÖGEL Fahrzeugwerke AG

Ersatzteilliste

DREHSTANGENVERSCHLUSS F.WIHAG

IDNR.334103/104 M.BEF-TEILE WIHAG

Ident-Nr.: 800825
TOS-Nr.: 8989
Erstell-Datum: 06.04.2000

Pos.	Var.	Ident-Nr.	Menge	ME	Bezeichnung
1	0	334905	1	STCK	HANDHEBEL KPL. LINKS
2	0	334906	1	STCK	HANDHEBEL KPL. RECHTS
3	0	325484	2	STCK	SPANNZAPFEN
4	0	325485	4	STCK	GEGENHALTER
5	0	334907	2	STCK	RASTE
6	0	334909	8	STCK	SPANNSTIFT 6X26
7	0	32360104	2	STCK	RUND DIN 668/DIN 17440 ø 18mm x 3155mm
8	0	328647	2	STCK	SICHERUNGSSCHIEBER
9	0	328648	2	STCK	DRUCKFEDER
12	0	429872	2	STCK	FLACHTEIL GELOCHT
13	0	431067	4	STCK	FLACHTEIL GELOCHT, DISTANZPLATTE
14	0	429874	2	STCK	FLACHTEIL GELOCHT
15	0	73014	8	STCK	SECHSKANTSCHRAUBE ISO 4017 -M 8X 25-8.8 -A2P
16	0	334133	8	PAAR	SELBSTHEMMENDE SICHERUNGSSCHEIBEN DIN 25201 M8 SCHMAL -NORD-LOCK
17	0	73677	4	STCK	SENKSCHRAUBE MIT INNENSKT DIN 7991 -M 8X 20-10.9-A2P
18	0	431068	2	STCK	FLACHTEIL GELOCHT, DISTANZPLATTE
19	0	566170	1	STCK	DISTANZPLATTE ZUM BEF.-SATZ P.T.

KÖGEL Fahrzeugwerke AG

Ersatzteilliste
Drehstangenverschluss
Pastore & Lombardi

801014 / 8989

Stand 02.00
A / 5 Seite 62

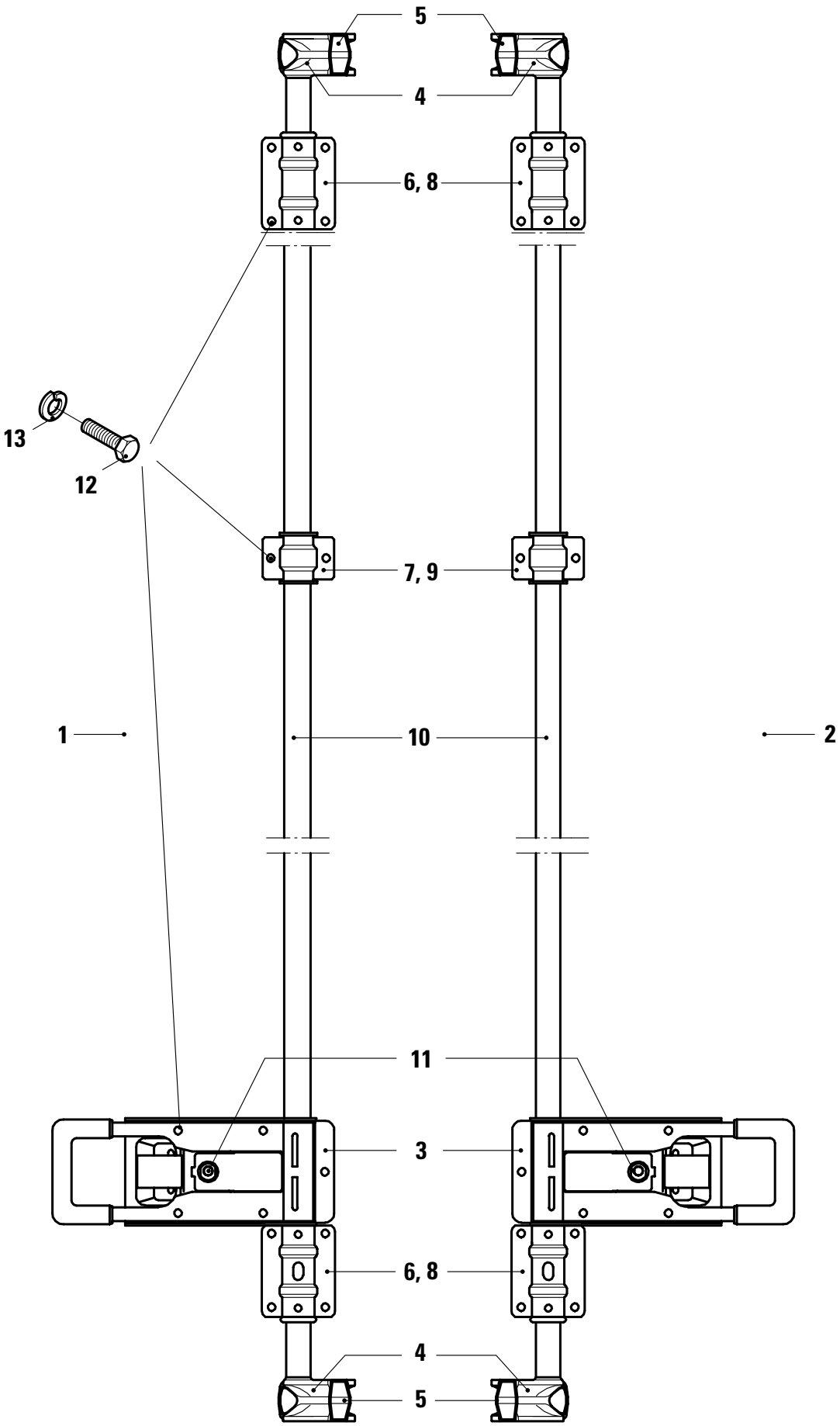

KÖGEL Fahrzeugwerke AG

Ersatzteilliste

DREHSTANGENVERSCHLUSS

PASTORE & LOMBARDI

Ident-Nr.: 801014
TOS-Nr.: 8989
Erstell-Datum: 06.04.2000

Pos.	Var.	Ident-Nr.	Menge	ME	Bezeichnung
1	0	565933	1	STCK	DREHSTANGENVERSCHLUß LI. GESCHW. iclusive Positionen 3 bis 10
2	0	565934	1	STCK	DREHSTANGENVERSCHLUß RE. GESCHW. iclusive Positionen 3 bis 10
3	0	331605	1	STCK	KOMBIGRIFF AUS NIROSTA
4	0	341357	2	STCK	SCHLIEßKEIL
5	0	341363	2	STCK	GEGENHALTER
6	0	341358	2	STCK	BEFESTIGUNG
7	0	341360	1	STCK	BEFESTIGUNG
8	0	341359	2	STCK	NYLON-BUCHSE
9	0	341361	1	STCK	NYLON-BUCHSE
10	0	801015	1	STCK	ROHR
11	0	343042	1	STCK	ZYLINDERSCHLOSS
11	1	343043	1	STCK	ZYLINDERSCHLOSS
11	2	343044	1	STCK	ZYLINDERSCHLOSS
11	3	343045	1	STCK	ZYLINDERSCHLOSS
11	4	343046	1	STCK	ZYLINDERSCHLOSS
11	5	343047	1	STCK	ZYLINDERSCHLOSS
11	6	343048	1	STCK	ZYLINDERSCHLOSS
11	7	343049	1	STCK	ZYLINDERSCHLOSS
11	8	343050	1	STCK	ZYLINDERSCHLOSS
11	9	343051	1	STCK	ZYLINDERSCHLOSS
12	9	73866	1	STCK	SECHSKANTSCHRAUBE ISO 4017 -M 8X 30-70 -A2-EDELS
13	9	73868	1	STCK	FEDERRING DIN 127-B8-ST-EDELSTAHL

ZURÜCK

KÖGEL Fahrzeugwerke AG

Ersatzteilliste
Drehstangenverschluss
mit Pastore & Lombardi Verschluss

801017 / 8989

Stand 02.00
A / 5 Seite 64

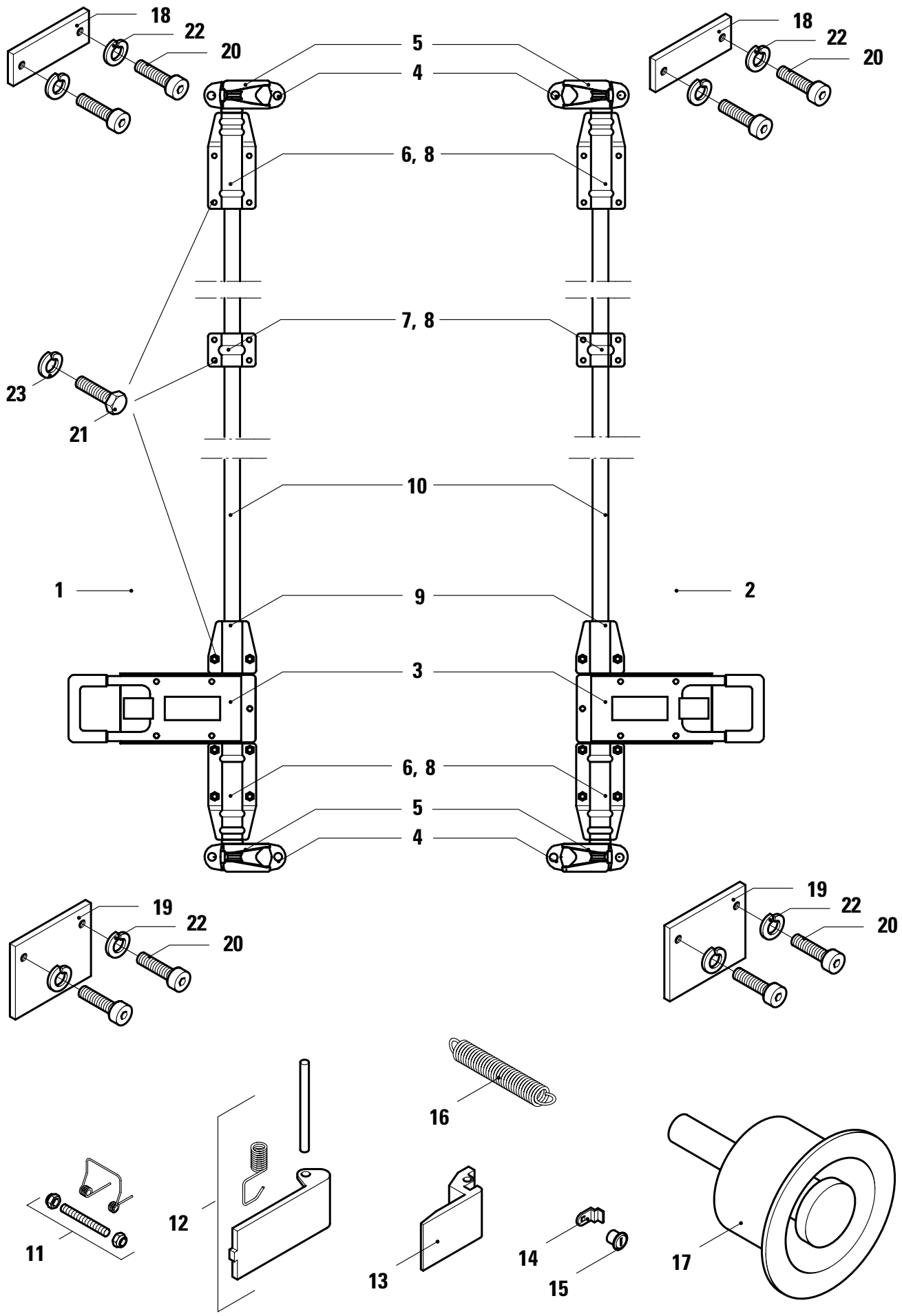

KÖGEL Fahrzeugwerke AG

Ersatzteilliste

DREHSTANGENVERSCHLUSS

PASTORE & LOMBARDI

Ident-Nr.: 801017
TOS-Nr.: 8989
Erstell-Datum: 06.04.2000

Pos.	Var.	Ident-Nr.	Menge	ME	Bezeichnung
1	0	801018	1	STCK	DREHSTANGENVERSCHLUSS LINKS KPL. incl.Pos.3,4,5,6,7,8,9,10,18, 19,20,21,22 und 23
2	0	801019	1	STCK	DREHSTANGENVERSCHLUSS RECHTS KPL. incl.Pos.3,4,5,6,7,8,9,10,18, 19,20,21,22 und 23
3	0	331605	1	STCK	KOMBIGRIFF AUS NIROSTA incl.Pos.11,12,13 und 16
4	0	334420	1	STCK	GEGENHALTER
5	0	334419	1	STCK	SCHLIESSKEIL
6	0	334417	1	STCK	BEFESTIGUNG UNTEN, OBEN
7	0	331853	1	STCK	BEFESTIGUNG
8	0	331852	1	STCK	NYLON-BUCHSE
9	0	334416	1	STCK	BEFESTIGUNG, MITTE AM SCHLOß
10	0	801015	1	STCK	ROHR
11	0	334425	1	STCK	ERSATZDRUCKFEDER KPL. NIRO
12	0	334422	1	STCK	KLAPPE, FEDER, STIFT
13	0	334421	1	STCK	DRÜCKER AUS NIROSTA
14	0	334423	1	STCK	ZUNGE AUS NIROSTA
15	0	334413	1	STCK	ZYLINDER MIT SCHLÜSSEL
16	0	334424	1	STCK	RÜCKGRIFFFEDER AUS NIROSTA
17	0	334414	1	STCK	INNENÖFFNUNG, HALTER
18	0	420272	1	STCK	FLACHTEIL - GEWINDEPLATTE
19	0	420271	1	STCK	FLACHTEIL-GEWINDEPLATTE (BO. 135)
19	1	425154	1	STCK	FLACHTEIL-GEWINDEPLATTE (BO. 105)
20	0	306653	1	STCK	ZYLINDERSCHRAUBE M. INNENSKT DIN 912 -M 10X 25-A2-70 KL18X2
21	0	73866	1	STCK	SECHSKANTSCHRAUBE ISO 4017 -M 8X 30-70 -A2-EDELS
22	0	73869	1	STCK	FEDERRING B10
23	0	73868	1	STCK	FEDERRING DIN 127-B8-ST-EDELSTAHL

KÖGEL Fahrzeugwerke AG

Ersatzteilliste
Drehstangenverschluss
mit Hesterberg Verschluss

801021 / 8989

Stand 02.00
A / 5 Seite 66

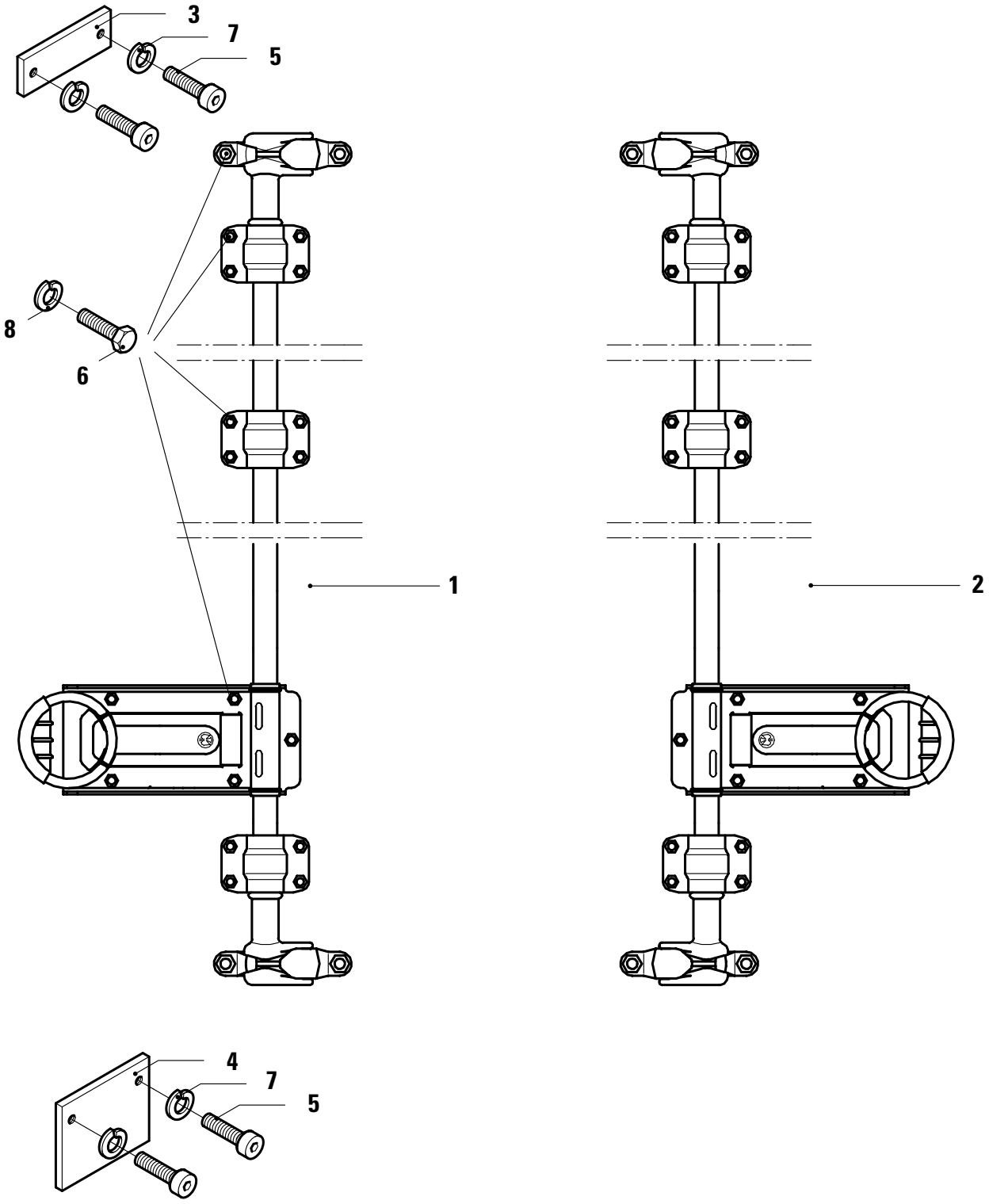

KÖGEL Fahrzeugwerke AG

Ersatzteilliste

DREHSTANGENVERSCHLUSS HESTERBERG

Ident-Nr.: 801021
TOS-Nr.: 8989
Erstell-Datum: 06.04.2000

Pos.	Var.	Ident-Nr.	Menge	ME	Bezeichnung
1	0	516339	1	STCK	DREHSTANGENVERSCHLUß LINKS ,V2A
2	0	516340	1	STCK	DREHSTANGENVERSCHLUß RECHTS ,V2A
3	0	425278	1	STCK	FLACHTEIL
4	0	425279	1	STCK	FLACHTEIL
5	0	306653	4	STCK	ZYLINDERSCHRAUBE M. INNENSKT DIN 912 -M 10X 25-A2-70 KL18X2
6	0	73866	17	STCK	SECHSKANTSCHRAUBE ISO 4017 -M 8X 30-70 -A2-EDELS
7	0	73869	4	STCK	FEDERRING B10
8	0	73868	17	STCK	FEDERRING DIN 127-B8-ST-EDELSTAHL

ZURÜCK

KÖGEL
Fahrzeugwerke AG

Ersatzteilliste
Drehstangenverschluss
Typ: PWP

801008 / 8989
Stand 08.00
A / 5 Seite 68

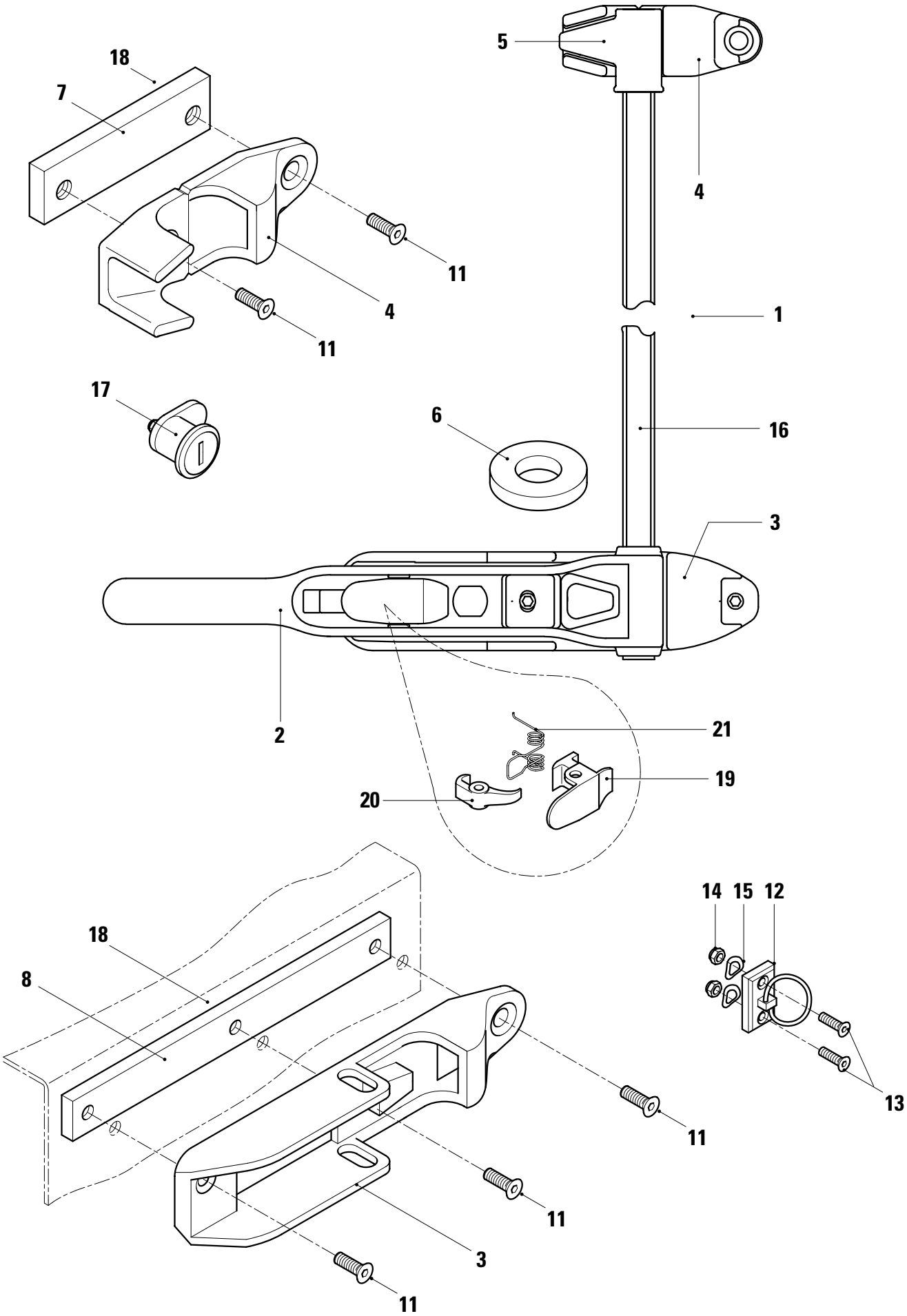

KÖGEL Fahrzeugwerke AG

Ersatzteilliste

DREHSTANGENVERSCHLUSS

TYP: PWP

Ident-Nr.: 801008
TOS-Nr.: 8989
Erstell-Datum: 29.01.2001

Pos.	Var.	Ident-Nr.	Menge	ME	Bezeichnung
1	0	801025	1	STCK	VERSCHLUSS SET inclusive Positionen 2,3,4,5 u.6
2	0	801023	1	STCK	VERSCHLUSSGRIFF
3	0	801022	1	STCK	VERSCHLUSSVERRIEGELUNG
4	0	801010	1	STCK	VERSCHLUSSHAKENTASCHE
5	0	801011	1	STCK	VERSCHLUSSHAKEN
6	0	801024	1	STCK	U-SCHEIBE
7	0	537166	1	STCK	FLACHTEIL GELOCHT GALV.VERZ.
8	0	537167	1	STCK	FLACHTEIL GELOCHT GALV.VERZ.
11	0	73198	5	STCK	SENKSCHRAUBE MIT INNENSKT DIN 7991 -M 8X 25-10.9-DAC
12	0	343225	1	STCK	VERSCHLUßGRIFF-SICHERUNG
13	0	73184	2	STCK	SENKSCHRAUBE MIT KREUZSCHLITZ DIN 965 -M 6X 25-4.8 -DAC
14	0	73318	2	STCK	SECHSKANTMUTTER SELBSTSICHERND DIN 980 -V M 6X0,00-8 -DAC
15	0	73589	2	STCK	SCHEIBE DIN 125 -A 6,4-ST -A3C
16	0	800932	1	STCK	DREHSTANGE 18/16MM 3300LG
17	0	801012	1	STCK	SCHLOSSZYLINDER
18	0	321612	1	STCK	LOCTITE 241
19	0	346094	1	STCK	SICHERUNGSKLINKE 1
20	0	346561	1	STCK	SICHERUNGSKLINKE 2
21	0	346095	1	STCK	VERSCHLUßFEDER

KÖGEL
Fahrzeugwerke AG

Aufbau

Kapitel 5

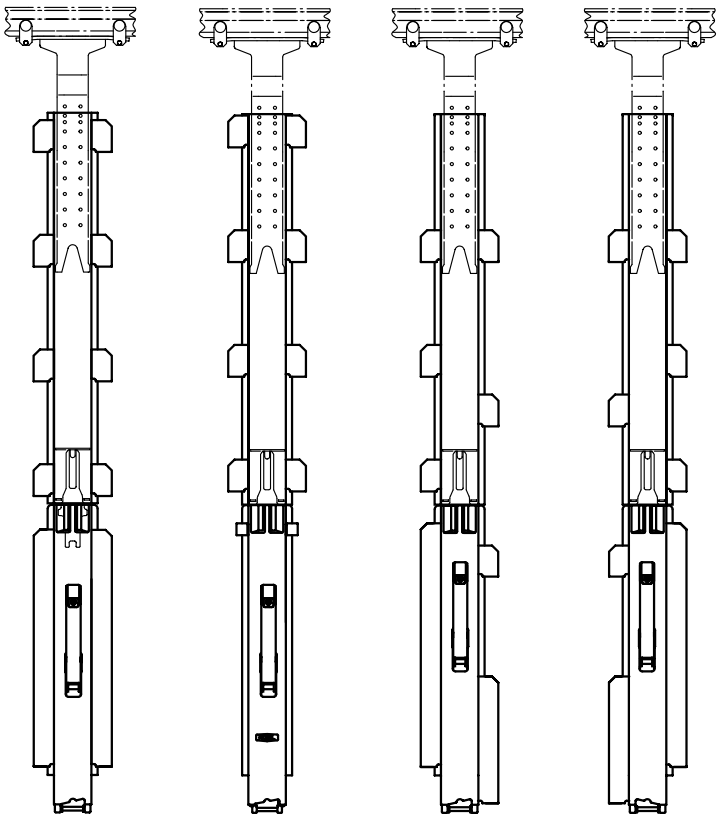

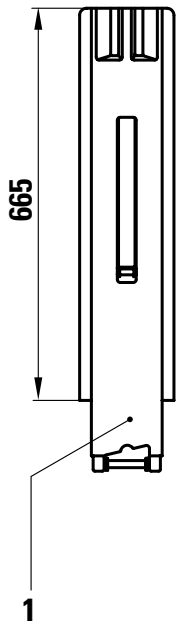
665
1

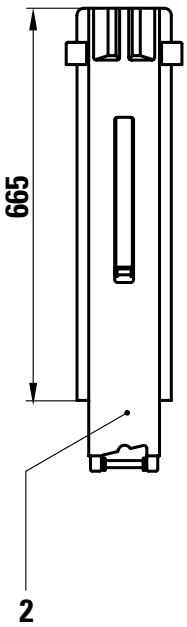
665
2

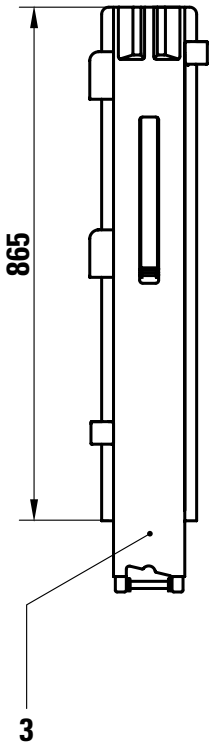
865
3

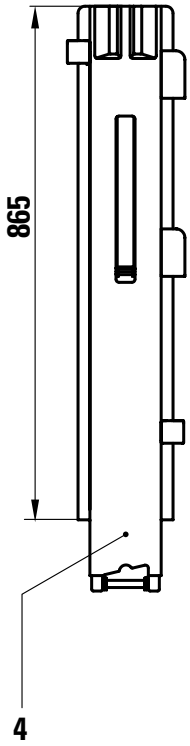
865
4

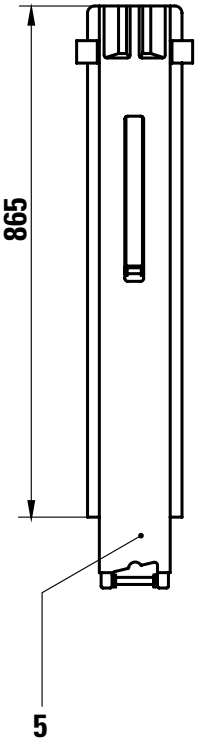
865
5

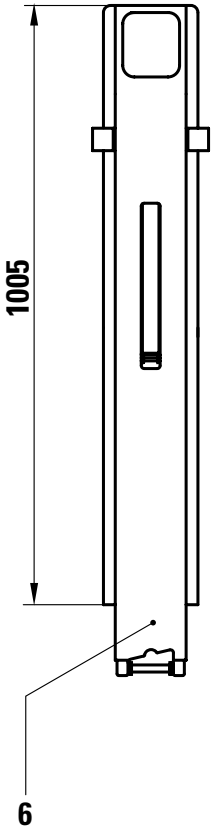
1005
6

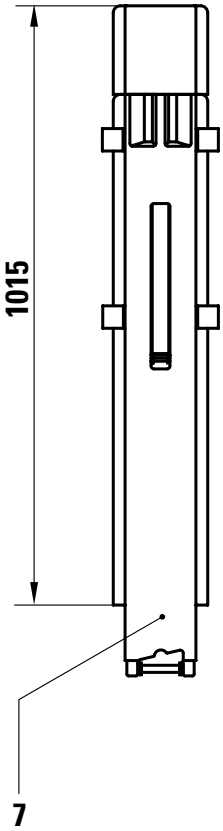
1015
7

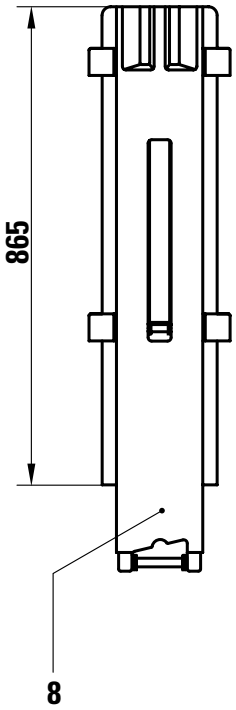
865
8

KÖGEL Fahrzeugwerke AG	*Ersatzteilliste* *Mittelrungen abklappbar* *Anbauteile*	80319 / 8989 Stand 06.98 A / 6 Seite 3

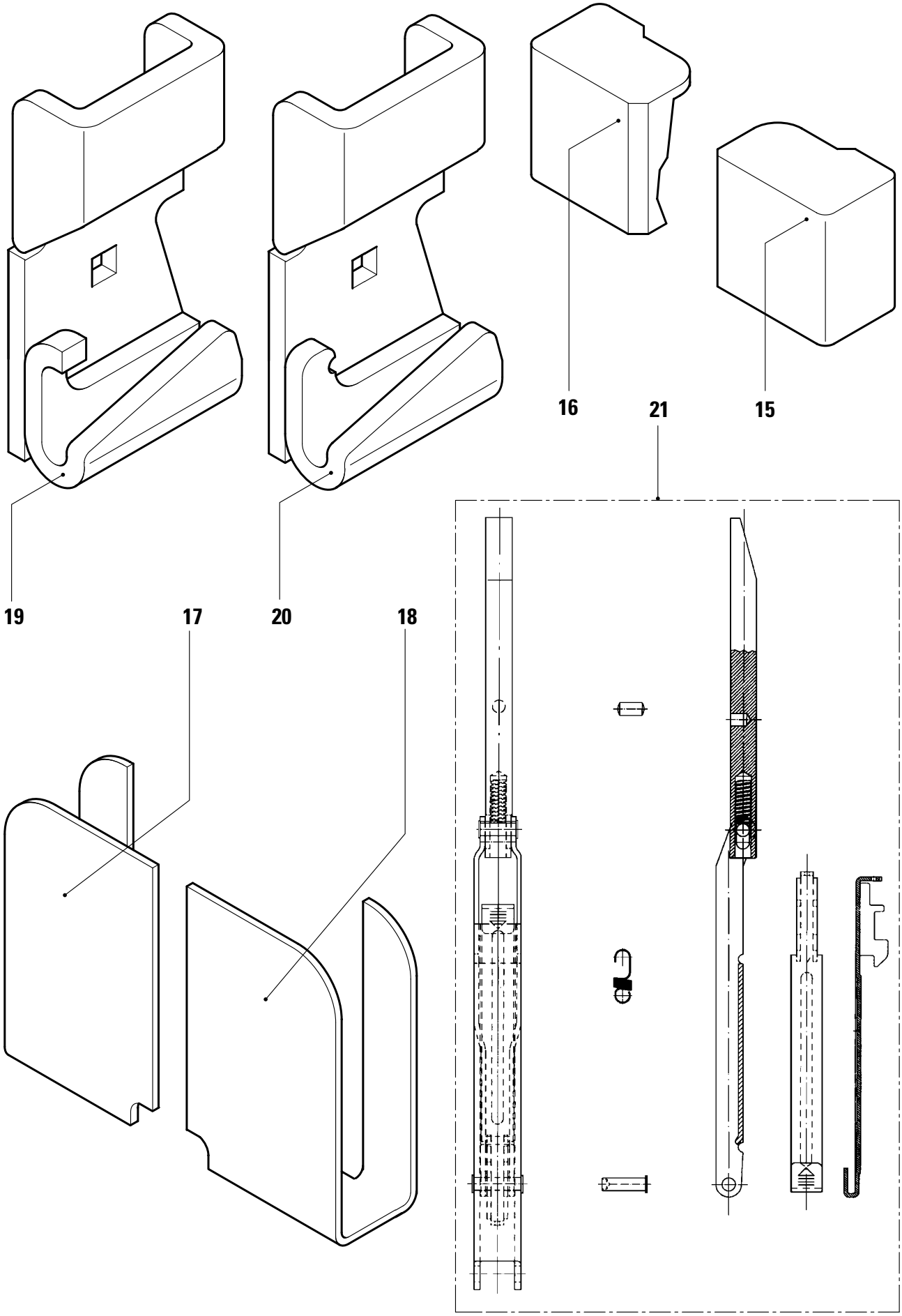

KÖGEL Fahrzeugwerke AG

Ersatzteilliste

MITTELRUNGEN ABKLAPPBAR
UND ANBAUTEILE

Ident-Nr.: 80319
TOS-Nr.: 8989
Erstell-Datum: 29.01.2001

Pos.	Var.	Ident-Nr.	Menge	ME	Bezeichnung
1	0	340736	1	STCK	KLAPPRUNGENKÖRPER H. 600 OHNE VK
2	0	339762	1	STCK	KLAPPRUNGENKÖRPER F.BWH:600 M.VK
3	0	292166	1	STCK	RUNGE ABKLAPPB. RE (MITTE) H800MM
4	0	291814	1	STCK	RUNGE ABKLAPPB. LI (MITTE) H800MM
5	0	323562	1	STCK	MITTELRUNGE KLAPPBAR
5	1	339763	1	STCK	KLAPPRUNGENKÖRPER F.BWH:800 M.VK
6	0	248925	1	STCK	MITTELRUNGE ABKLAPPBAR
7	0	534627	1	STCK	RUNGE ABKLAPPBAR (MITTE) BWH:1000
8	0	534626	1	STCK	RUNGE ABKLAPPBAR (MITTE) BWH:800
15	0	323560	1	STCK	VERSCHLUSSTASCHE -LINKS
16	0	323561	1	STCK	VERSCHLUSSTASCHE -RECHTS
17	0	402161	1	STCK	U-PROFIL - EINSTECKTASCHE LINKS
18	0	402162	1	STCK	U-PROFIL - EINSTECKTASCHE RECHTS
19	0	307671	1	STCK	DREHLAGER N 3000
20	0	325065	1	STCK	DREHLAGER CO 3000
21	0	338422	1	STCK	ERSATZTEILSET FÜR MITTELRUNGE

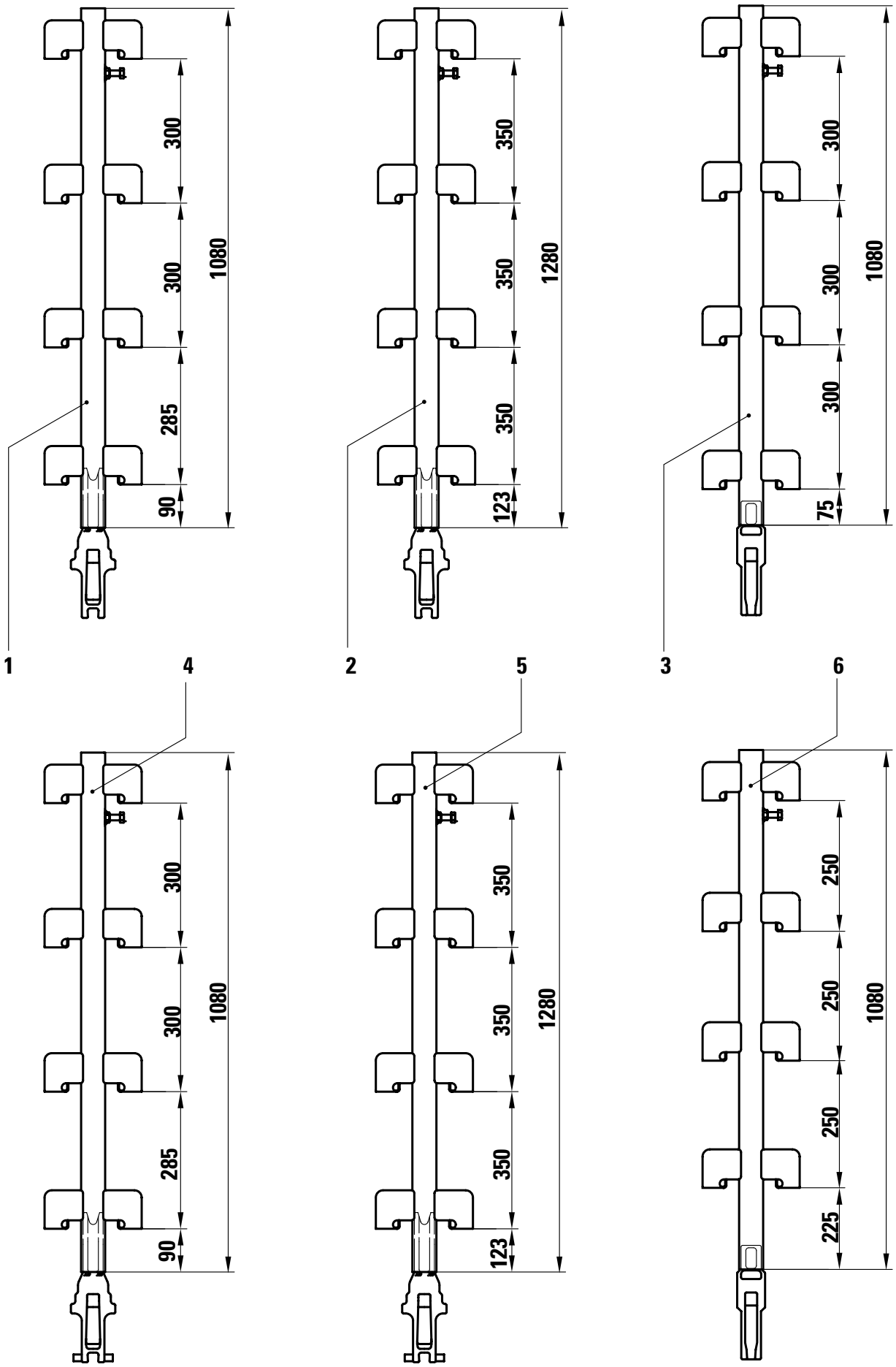
1
300
300
285
90
1080
2
350
350
350
123
1280
3
300
300
300
75
1080
4
300
300
285
90
1080
5
350
350
350
123
1280
6
250
250
250
225
1080

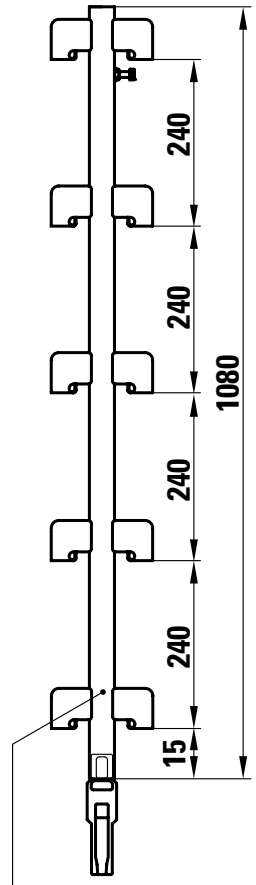
240
240
240
240
15
1080

7

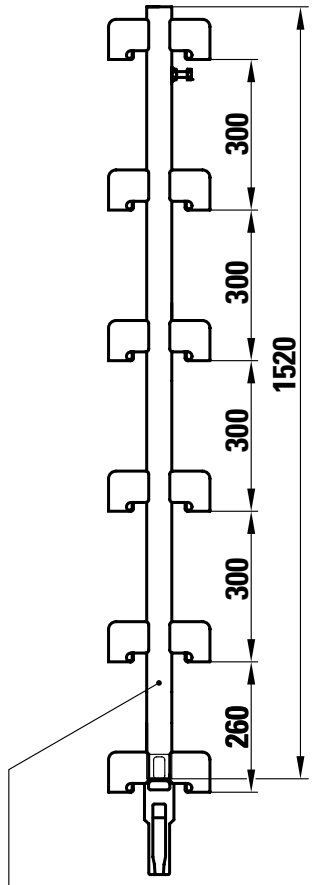
300
300
300
300
260
1520

8

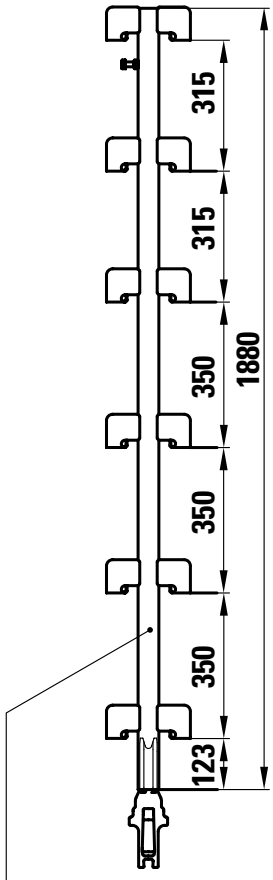
315
315
350
350
350
123
1880

9

10

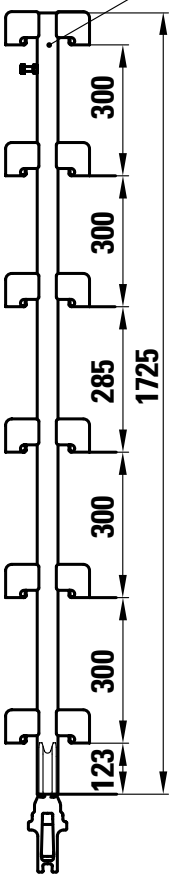
300
300
285
300
300
123
1725

11

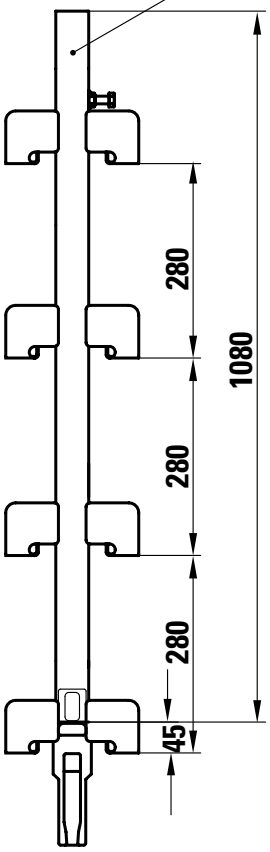
280
280
280
45
1080

11

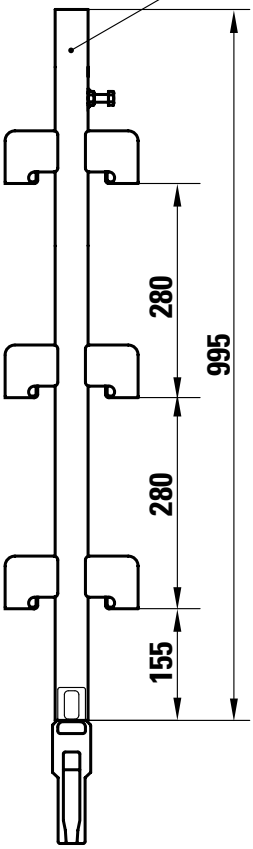
280
280
155
995

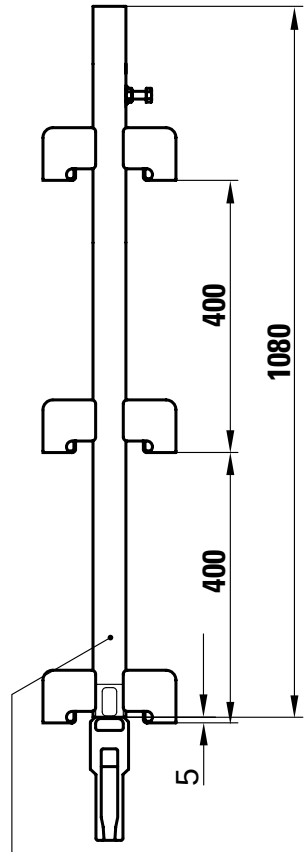

13

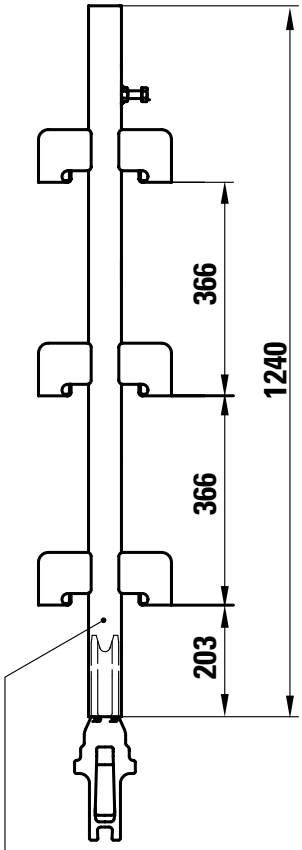

14

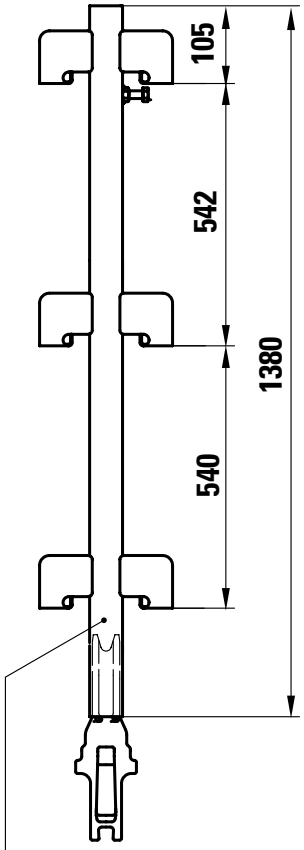

15

16

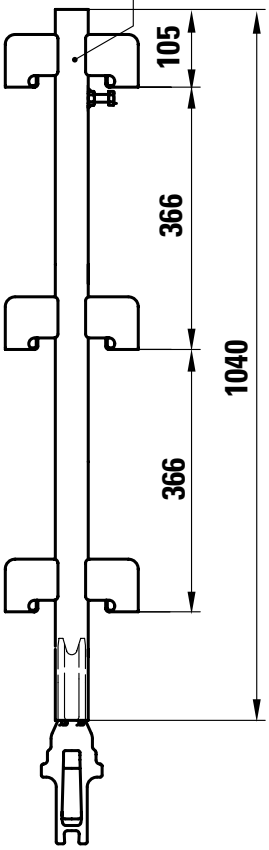

17

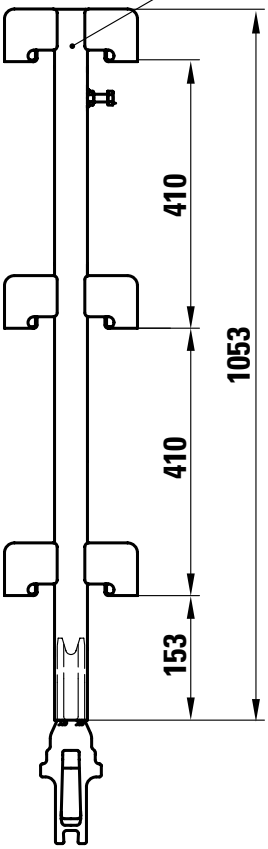

18

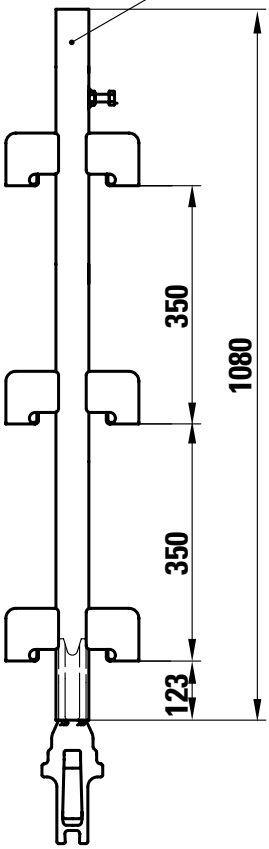

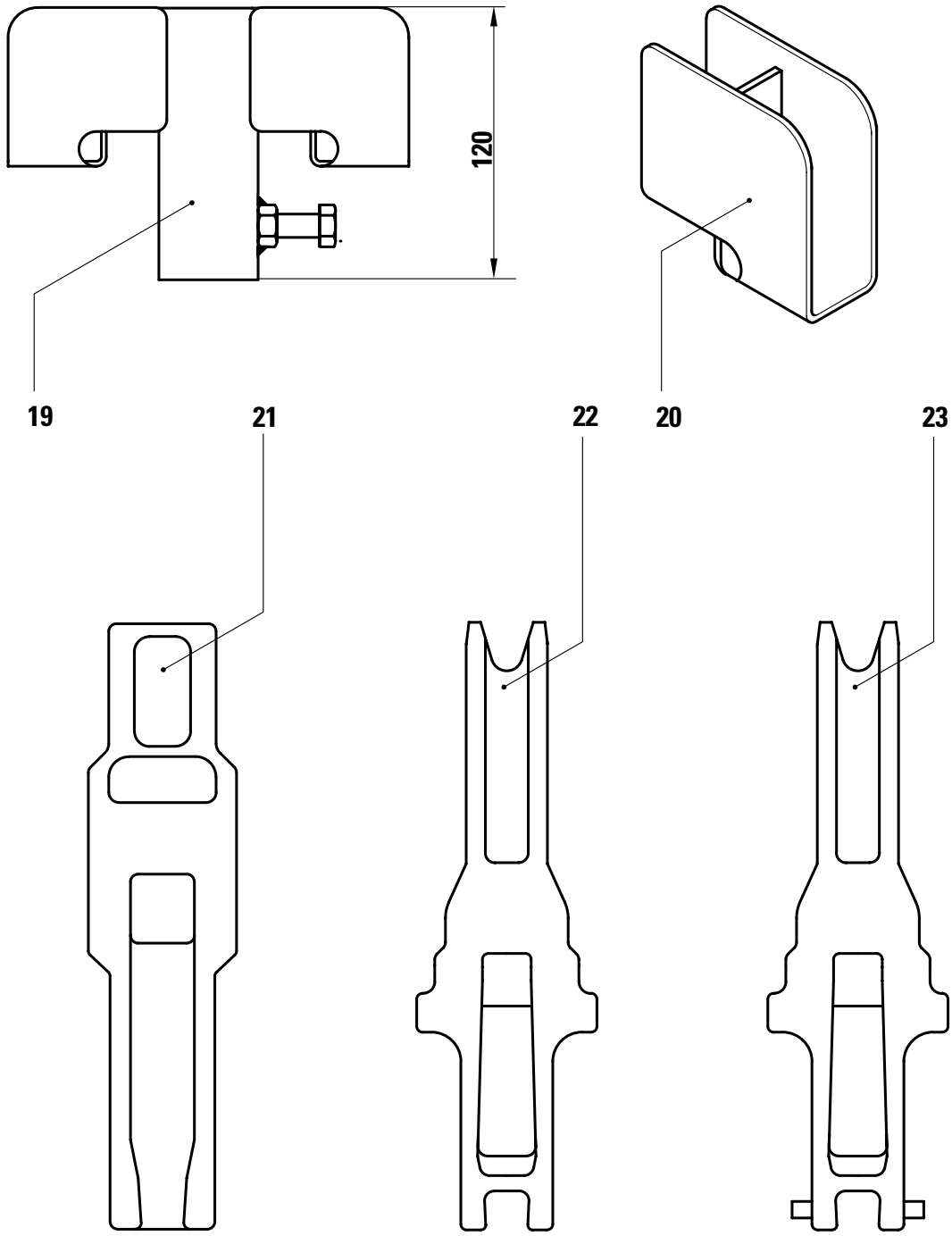
120
19
21
22
20
23

KÖGEL Fahrzeugwerke AG

Ersatzteilliste

STANDROHRE FÜR KLAPPBARE MITTEL-
RUNGEN -AUSWAHL-

Ident-Nr.: 80322
TOS-Nr.: 8989
Erstell-Datum: 15.06.1998

Pos.	Var.	Ident-Nr.	Menge	ME	Bezeichnung	Bemerkung
1	0	252092	1	STCK	STANDROHR KPL.(1985)4LATTEN N3000	
2	0	279291	1	STCK	STANDROHR KPL.(1985)4LATTEN N3000	
3	0	261475	1	STCK	STANDROHR KPL.	
4	0	510310	1	STCK	STANDROHR KPL.(1985) SCHIEBERUNGE	
5	0	563413	1	STCK	STANDROHR KPL.(1985)SCHIEBERUNGE	
6	0	266107	1	STCK	STANDROHR FÜR	
7	0	271837	1	STCK	STANDROHR FÜR	
8	0	272699	1	STCK	STANDROHR KPL. 6-REIHEN LATTEN	
9	0	279476	1	STCK	STANDROHR KPL.(2585)6LATTEN N3000	
10	0	291959	1	STCK	STANDROHR KPL.(2425)6LATTEN N3000	
11	0	270556	1	STCK	STANDROHR KPL.	
12	0	254923	1	STCK	STANDROHR FÜR	
13	0	269435	1	STCK	STANDROHR KPL.	
14	0	280259	1	STCK	STANDROHR KPL.(1785)	
15	0	292061	1	STCK	STANDROHR KPL.(2085)3LATTEN	
16	0	295636	1	STCK	STANDROHR KPL. (1585)	
17	0	510769	1	STCK	STANDROHR KPL.(1590)3LATTEN N3000	
18	0	532421	1	STCK	STANDROHR KPL.3LATTEN (1985)N3000	
19	0	246757	1	STCK	LATTENTASCHE MITTE	
20	0	401424	1	STCK	FLACHTEIL GEFORMT EINSTECKTASCHE	
21	0	314047	1	STCK	ZENTRIERSTÜCK	
22	0	325318	1	STCK	ZENTRIERSTÜCK	
23	0	326043	1	STCK	ZENTRIERSTÜCK	

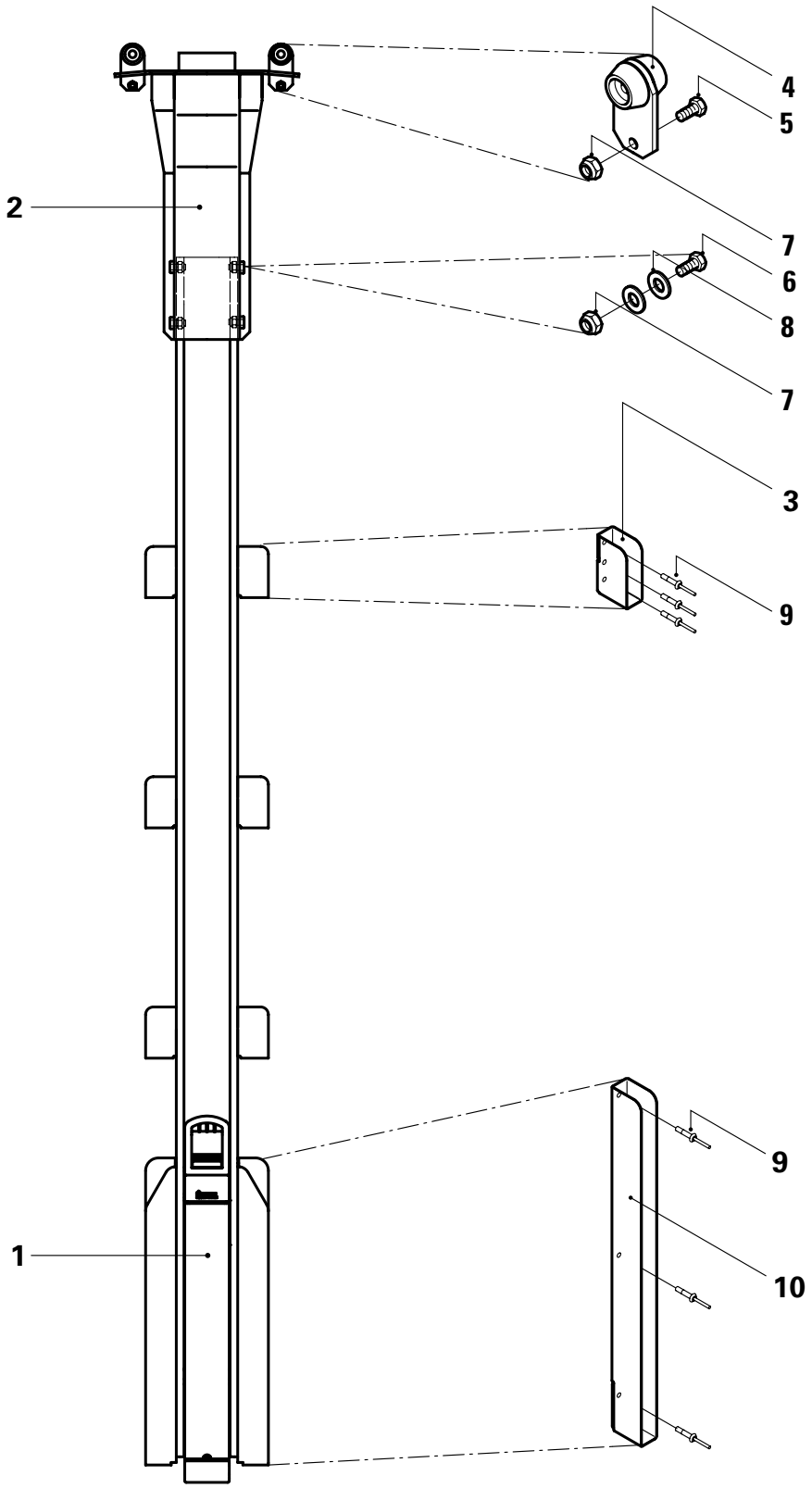
4
5
2
7
6
8
7
3
9
9
1
10

KÖGEL Fahrzeugwerke AG

Ersatzteilliste

MITTELRUNGE STUFENLOS

HÖHE IM LICHT:2580,2630,2680 MM

Ident-Nr.: 801116
TOS-Nr.: 8989
Erstell-Datum: 24.11.2000

Pos.	Var.	Ident-Nr.	Menge	ME	Bezeichnung
1	0	575986	1	STCK	MR STUFENL. BIS 2680HIL V-L SA2C inclusive Pos.3 und 9
2	0	575043	1	STCK	RUNGENHALS FÜR MR STANDARD inclusive Pos.4,5 und 7
3	0	437299	6	STCK	LATTENTASCHE H:100 SA2
4	0	334802	2	STCK	LAUFROLLE
5	0	73012	2	STCK	SECHSKANTSCHRAUBE ISO 4017 -M 8X 16-8.8 -DAC
6	0	340560	4	STCK	SECHSKANTSCHRAUBE ISO 4017 -M 8X 20-10.9-DAC
7	0	340561	6	STCK	SECHSKANTMUTTER SELBSTSICHERND DIN 980 -V M 8X1,25-10 -DAC
8	0	73569	8	STCK	SCHEIBE DIN 125 - 8,4-ST -DAC
9	0	338977	24	STCK	BLINDNIET FLACHKOPF 6,5X 16,3-ST -ST - 4,8-6,8
10	0	345731	2	STCK	LATTENTASCHE 600 X 60 -S380MC

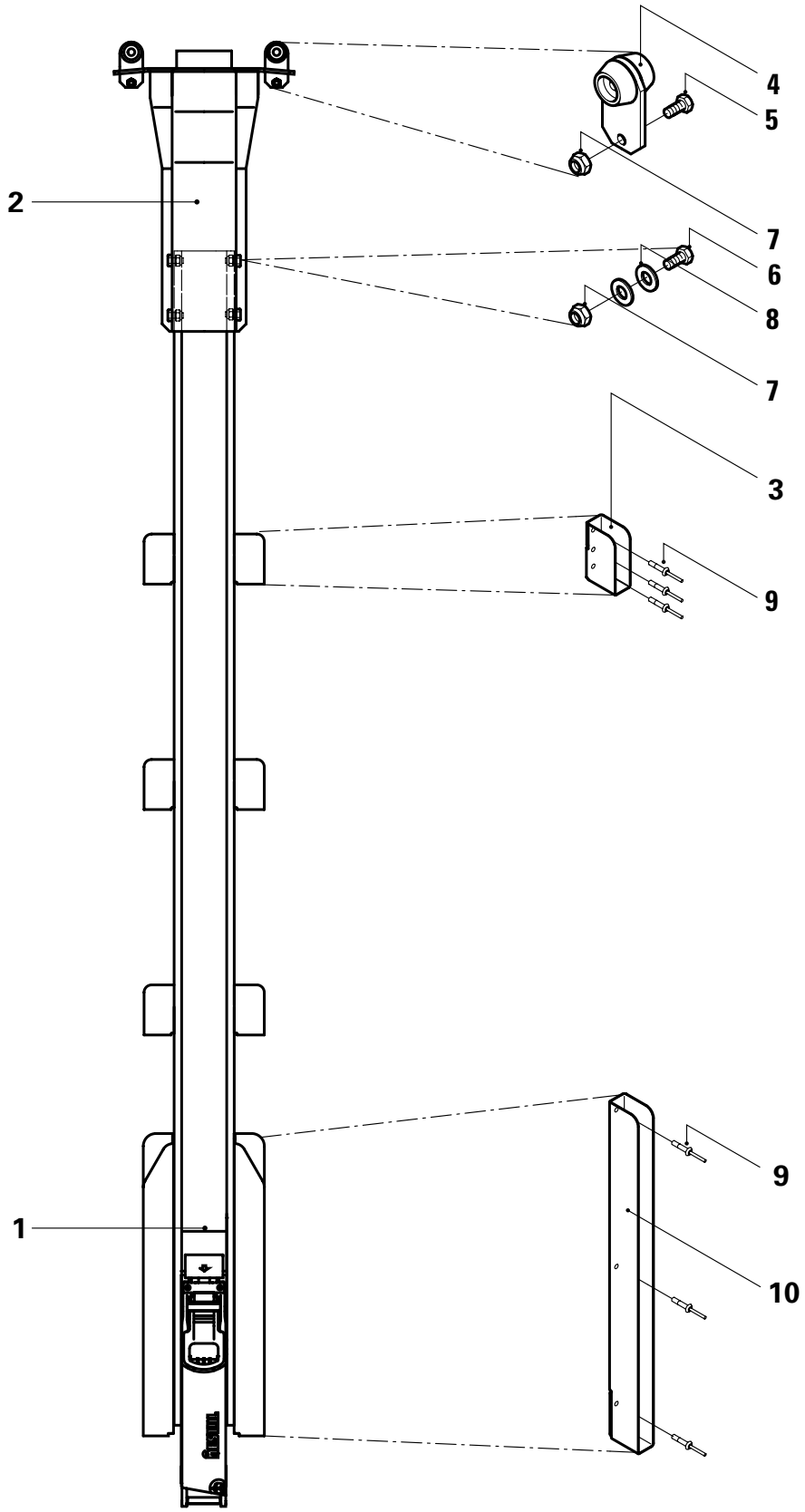
4
5
2
7
6
8
7
3
9
9
1
10

KÖGEL Fahrzeugwerke AG

Ersatzteilliste

MITTELRUNGE STANDARD

HÖHE IM LICHT:2580,2630,2680 MM

Ident-Nr.: 801117
TOS-Nr.: 8989
Erstell-Datum: 24.11.2000

Pos.	Var.	Ident-Nr.	Menge	ME	Bezeichnung
1	0	575985	1	STCK	MR STANDARD BIS 2680HIL V-L SA2C inclusive Pos.3 und 9
2	0	575043	1	STCK	RUNGENHALS FÜR MR STANDARD inclusive Pos.4,5 und 7
3	0	437299	6	STCK	LATTENTASCHE H:100 SA2
4	0	334802	2	STCK	LAUFROLLE
5	0	73012	2	STCK	SECHSKANTSCHRAUBE ISO 4017 -M 8X 16-8.8 -DAC
6	0	340560	4	STCK	SECHSKANTSCHRAUBE ISO 4017 -M 8X 20-10.9-DAC
7	0	340561	6	STCK	SECHSKANTMUTTER SELBSTSICHERND DIN 980 -V M 8X1,25-10 -DAC
8	0	73569	8	STCK	SCHEIBE DIN 125 - 8,4-ST -DAC
9	0	338977	24	STCK	BLINDNIET FLACHKOPF 6,5X 16,3-ST -ST - 4,8-6,8
10	0	345731	2	STCK	LATTENTASCHE 600 X 60 -S380MC
11	0	344865	1	STCK	DREHLAGER GESCHR. ALU-AR SA2C
11	1	344579	1	STCK	DREHLAGER GESCHR. - STAHL-AR SA2C
12	0	325233	2	STCK	SECHSKANTSCHRAUBE DIN 933 -M 10X 25-10.9-DAC
13	0	344577	2	STCK	SENKSCHRAUBE MIT INNENSKT KL26X2 DIN 7991 -M 10X 50-10.9-DAC für Aluminium-Aussenrahmen
13	1	344576	2	STCK	SENKSCHRAUBE MIT INNENSKT KL26X2 DIN 7991 -M 10X 40-10.9-DAC für Stahl-Aussenrahmen
14	0	73320	2	STCK	SECHSKANTMUTTER SELBSTSICHERND DIN 980 -V M 10 -8 -DAC
15	0	73337	4	STCK	SCHEIBE DIN 125 -A10,5-ST-DAC

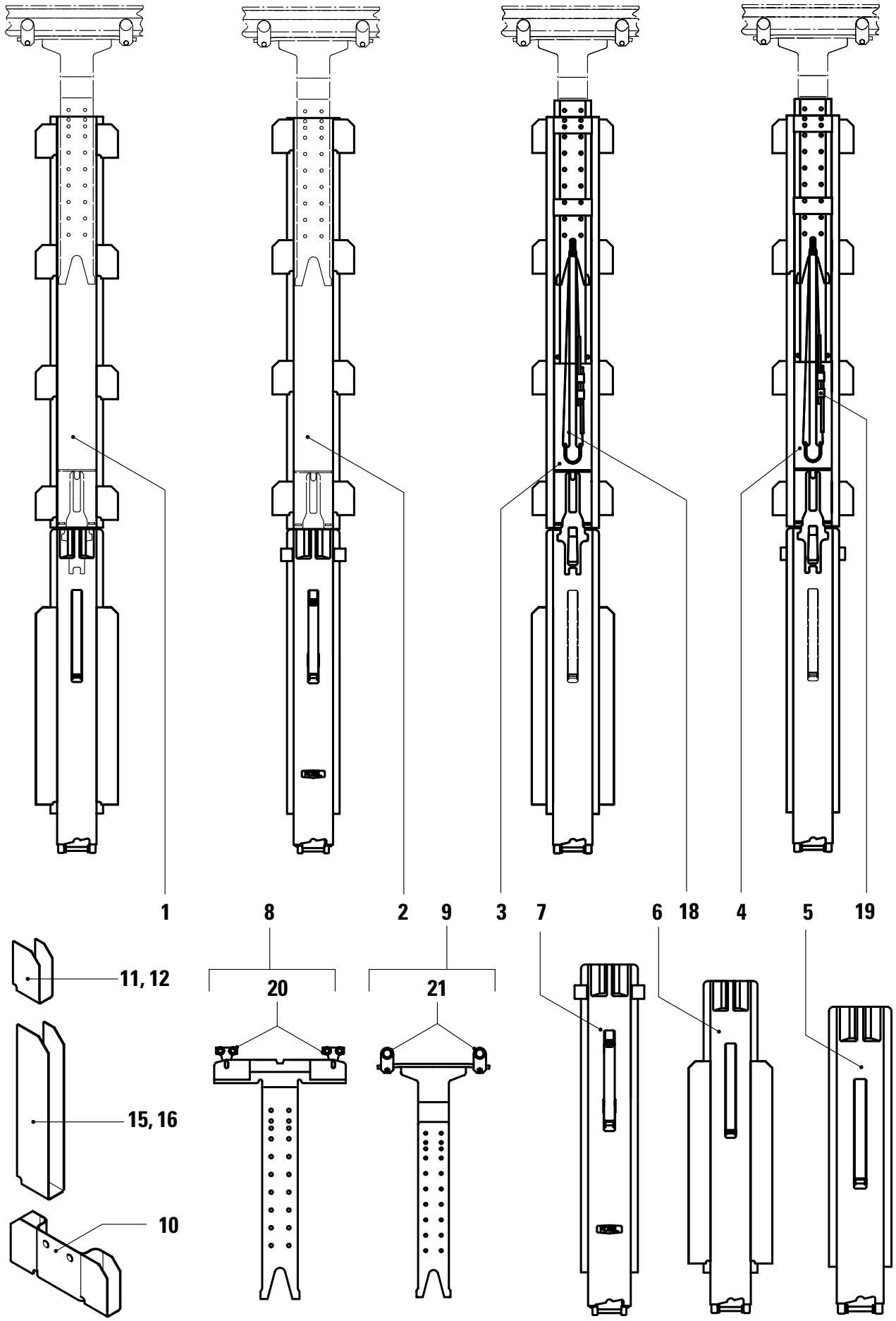
1
8
2
9
3
7
6
18
4
5
19
11, 12
20
21
15, 16
10

KÖGEL Fahrzeugwerke AG

Ersatzteilliste

SCHIEBERUNGEN CO-AUSFÜHRUNG N3000

Ident-Nr.: 82854
TOS-Nr.: 8989
Erstell-Datum: 05.04.2000

Pos.	Var.	Ident-Nr.	Menge	ME	Bezeichnung
1	0	534159	1	STCK	S MR <=2630 I.LI. M. LS F. V-LATT Schieberunge mit Ladungssicherung
1	1	534160	1	STCK	S MR >=2680 I.LI. M. LS F. V-LATT Schieberunge mit Ladungssicherung
1	2	531602	1	STCK	RUNGE VERSCHIEB. 2680 I.LI. M. LS
2	0	516312	1	STCK	SCHIEBERUNGE MITTE STARR CO-N3000 Höhe <=2630mm BWH 600
2	1	516313	1	STCK	SCHIEBERUNGE MITTE STARR CO-N3000 Höhe >2630mm BWH 600
2	2	531025	1	STCK	SCHIEBERUNGE MITTE STARR CO-N3000 Höhe <=2680mm mit BWH 800
2	3	531026	1	STCK	SCHIEBERUNGE MITTE STARR CO-N3000 Höhe <=2630mm mit BWH 600
2	4	531027	1	STCK	SCHIEBERUNGE MITTE STARR CO-N3000 Höhe > 2680mm mit BWH 600
3	0	534165	1	STCK	S MR <=2680 I.LI. M. LS F. V-LATT Schieberunge mit LS,teleskopierb.
3	1	534166	1	STCK	S MR >=2730 I.LI. M. LS F. V-LATT Schieberunge mit LS,teleskopierb.
4	0	516316	1	STCK	SCHIEBERUNGE MITTE CO-N3000 Höhe <=2680mm ohne LS,teleskop.
4	1	516317	1	STCK	SCHIEBERUNGE MITTE CO-N3000 Höhe > 2680mm ohne LS,teleskop.
4	2	531020	1	STCK	SCHIEBERUNGE MITTE CO-N3000 Höhe <=2680mm mit BWH 800,telesk.
4	3	531021	1	STCK	SCHIEBERUNGE MITTE CO-N3000 Höhe <=2680mm mit BWH 600,telesk.
4	4	531022	1	STCK	SCHIEBERUNGE MITTE CO-N3000 Höhe > 2680mm mit BWH 600,telesk.
5	0	340736	1	STCK	KLAPPRUNGENKÖRPER H. 600 OHNE VK
5	1	339762	1	STCK	KLAPPRUNGENKÖRPER F.BWH:600 M.VK
6	0	562604	1	STCK	SCHIEBERUNGE HÖHE: 650MM MIT LS
7	0	339763	1	STCK	KLAPPRUNGENKÖRPER F.BWH:800 M.VK
8	0	514549	1	STCK	LAUFWAGEN DG 175 VERSTELLBAR incl.Position 20
8	1	517172	1	STCK	LAUFWAGEN DG 175 VERSTELLBAR für teleskop.Schieberunge incl.Position 20
9	0	563883	1	STCK	LAUFWAGEN DG92 STARR incl.Position 21
9	1	563882	1	STCK	LAUFWAGEN DG92 TELESKOPIERBAR incl.Position 21
10	0	562539	1	STCK	LATTENTASCHE-ZUSATZAUSRÜSTUNG
11	0	429377	1	STCK	U-PROFIL EINSTECKTASCHE LINKS LS für BW und Latten

KÖGEL Fahrzeugwerke AG

Ersatzteilliste

SCHIEBERUNGEN CO-AUSFÜHRUNG N3000

Ident-Nr.: 82854
TOS-Nr.: 8989
Erstell-Datum: 05.04.2000

Pos.	Var.	Ident-Nr.	Menge	ME	Bezeichnung
11	1	429391	1	STCK	U-PROFIL EINSTECKTASCHE LINKS LS für V-Latten
12	0	429378	1	STCK	U-PROFIL EINSTECKTASCHE RECHTS LS für BW und Latten
12	1	429392	1	STCK	U-PROFIL EINSTECKTASCHE RECHTS LS für V-Latten
15	0	800251	1	STCK	LADUNGSSICHERUNGSTASCHE 600 LI
16	0	800252	1	STCK	LADUNGSSICHERUNGSTASCHE 600 RE
18	0	306420	0.00	MTR	GUMMILEINE Länge nach Bedarf.
19	0	75272	2	STCK	PRESSKLEMME DIN 3093 - 7
20	0	329948	1	STCK	LAUFWERK
21	0	334802	1	STCK	LAUFROLLE

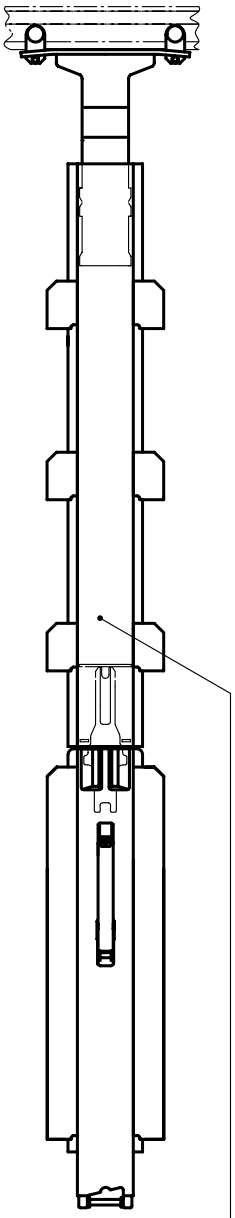

1

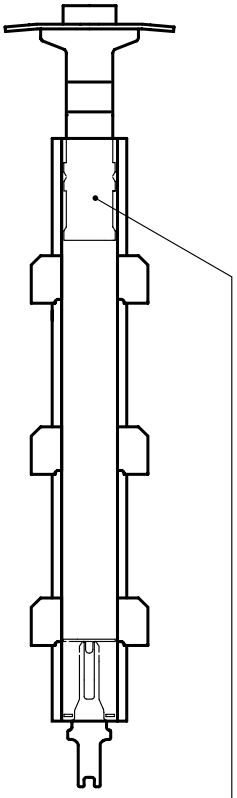

2

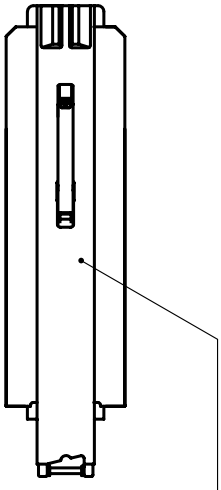

3

5, 6

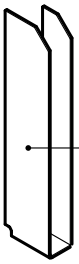

7, 8

4

KÖGEL Fahrzeugwerke AG

Ersatzteilliste

SCHIEBERUNGEN CO 3000"S1"

Ident-Nr.: 800473
TOS-Nr.: 8989
Erstell-Datum: 05.04.2000

Pos.	Var.	Ident-Nr.	Menge	ME	Bezeichnung
1	0	562610	1	STCK	MITTELRUNGE VERSCH. 2580I.L. inclusive Pos.2,3 und 4
1	1	564725	1	STCK	MITTELRUNGE VERSCH. 2630I.L. inclusive Pos.2,3 und 4
1	2	562611	1	STCK	MITTELRUNGE VERSCH. 2680I.L. inclusive Pos.2,3 und 4
1	3	568384	1	STCK	MITTELRUNGE VERSCH. 2430I.L. inclusive Pos.2,3 und 4
2	0	562601	1	STCK	MITTELRUNGE OBERTEIL 2580 I.L.
2	1	564697	1	STCK	MITTELRUNGE OBERTEIL 2630 I.L.
2	2	562602	1	STCK	MITTELRUNGE OBERTEIL 2680 I.L.
2	3	568386	1	STCK	MITTELRUNGE OBERTEIL 2430 I.L.
3	0	562604	1	STCK	SCHIEBERUNGE HÖHE: 650MM MIT LS
4	0	334802	2	STCK	LAUFROLLE
5	0	429391	3	STCK	U-PROFIL EINSTECKTASCHE LINKS
6	0	429392	3	STCK	U-PROFIL EINSTECKTASCHE RECHTS
7	0	800251	1	STCK	LADUNGSSICHERUNGSTASCHE 600 LI
8	0	800252	1	STCK	LADUNGSSICHERUNGSTASCHE 600 RE

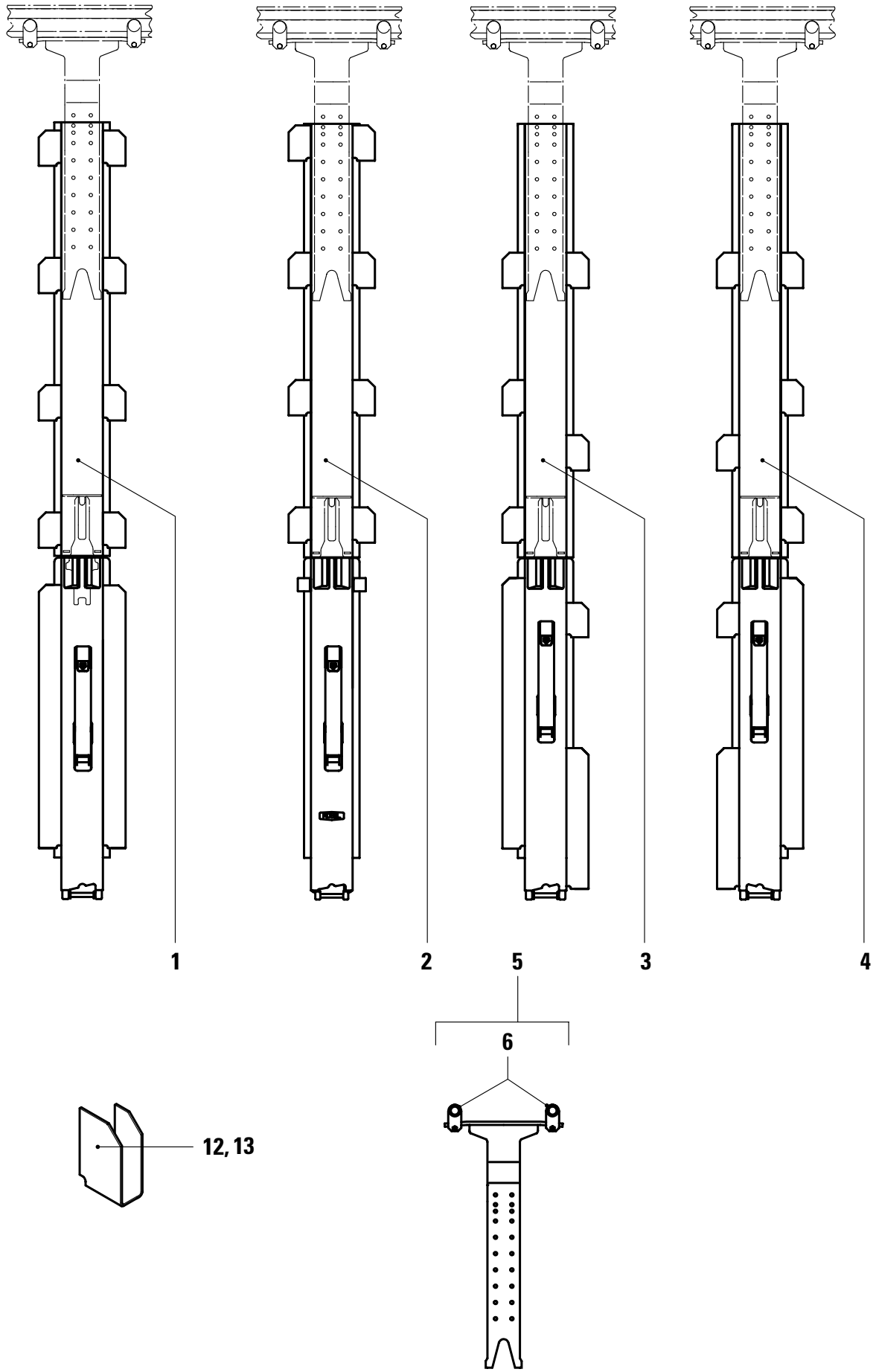
1
2
5
3
4
6
12, 13

KÖGEL Fahrzeugwerke AG

Ersatzteilliste

SCHIEBERUNGEN STARR

CO-AUSFÜHRUNG N3001

Ident-Nr.: 801078
TOS-Nr.: 8989
Erstell-Datum: 05.04.2000

Pos.	Var.	Ident-Nr.	Menge	ME	Bezeichnung
1	0	536113	1	STCK	S MR >=2680 I.LI. M. LS 650V-LATT Schieberunge mit Ladungssicherung
2	0	534061	1	STCK	RUNGE IDENT-NR. 534063 FERTIGEN Schieberunge für BW-Höhe=600 mit 4 Einstecktaschen
2	1	534162	1	STCK	S MR <=2630 I.LI. M. BW 800 4-R. Schieberunge für BW-Höhe=800 mit 4 Einstecktaschen
2	2	534163	1	STCK	S MR >=2680 I.LI. M. BW 600 4-R. Schieberunge für BW-Höhe=600 mit 4 Einstecktaschen
2	3	534164	1	STCK	S MR >=2680 I.LI. M. BW 600 5-R. Schieberunge für BW-Höhe=600 mit 5 Einstecktaschen
3	0	569130	1	STCK	S MR VERSCHIEBB. STARR LI. CO3000 Schieberunge fürGN-Ausführung Höhe i.L.=2580mm
4	0	569131	1	STCK	S MR VERSCHIEBB. STARR RE. CO3000 Schieberunge für GN-Ausführung Höhe i.L.=2580mm
5	0	563883	1	STCK	LAUFWAGEN DG92 STARR inclusive Pos.6
6	0	334802	2	STCK	LAUFROLLE
12	0	429377	1	STCK	U-PROFIL EINSTECKTASCHE LINKS
13	0	429378	1	STCK	U-PROFIL EINSTECKTASCHE RECHTS

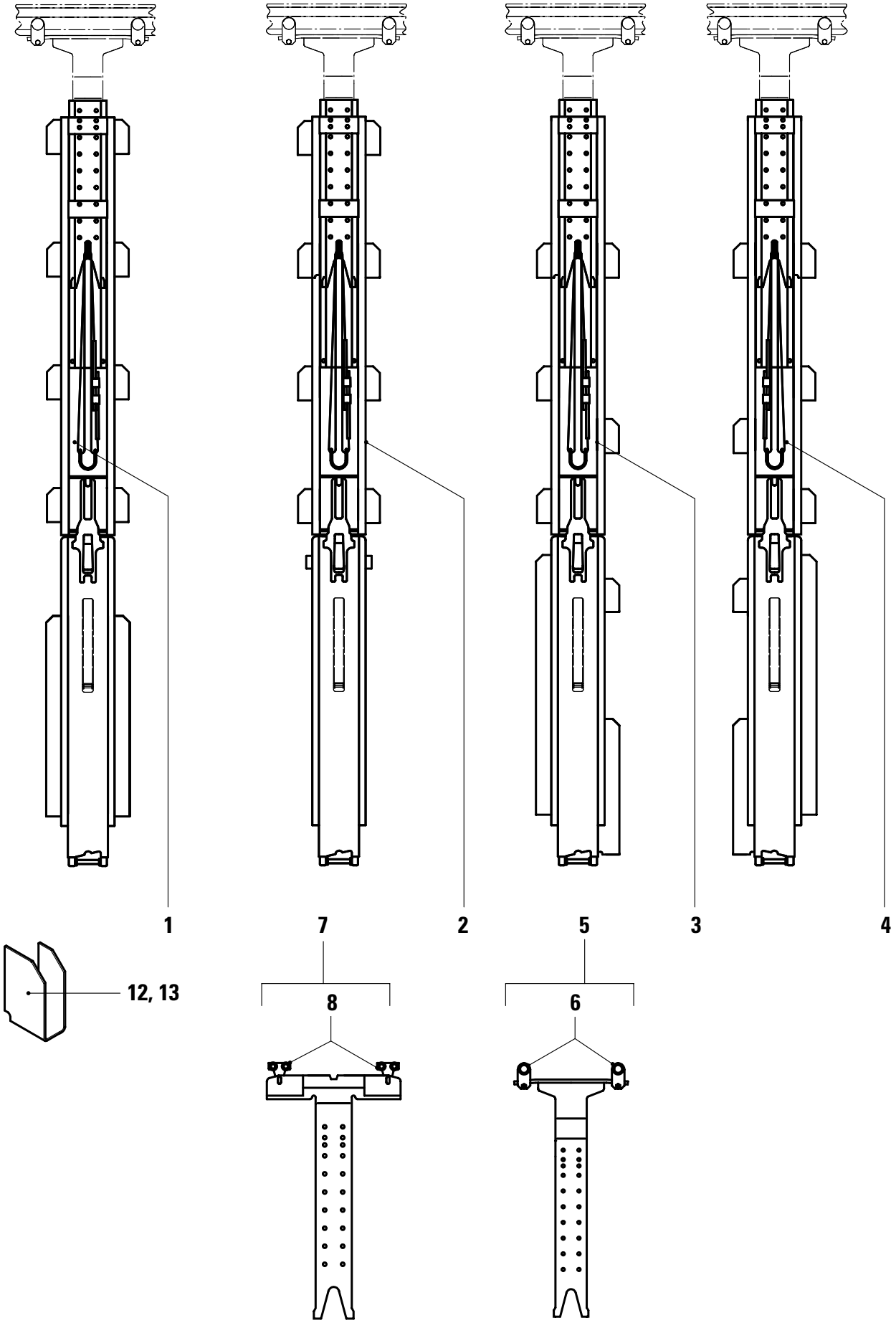
1
7
2
5
3
4
12, 13
8
6

KÖGEL Fahrzeugwerke AG

Ersatzteilliste

SCHIEBERUNGEN TELESKOPIERBAR

CO-AUSFÜHRUNG N3001

Ident-Nr.: 801079
TOS-Nr.: 8989
Erstell-Datum: 05.04.2000

Pos.	Var.	Ident-Nr.	Menge	ME	Bezeichnung
1	0	534167	1	STCK	S MR 2930I.LI. M. LS650 F. V-LATT Schieberunge mit Ladungssicherung
1	1	534168	1	STCK	S MR 2930I.LI. M. LS650 F. V-LATT Schieberunge mit Ladungssicherung
1	2	536205	1	STCK	SCHIEBERUNGE TELESK.NNCO78 M.LS für Dachgurt 92, Höhe i.L.=2930 mit Ladungssicherung
1	3	536164	1	STCK	SCHIEBERUNGE KPL.NNCO78 2930 DG92 für "Cargo"-Ausführung, mit Ladungssicherung
2	0	534169	1	STCK	S MR <=2680 I.LI. M. BW600 4-R. Schieberunge für Bordwand(BW)600
2	1	534170	1	STCK	S MR >=2730 I.LI. M. BW600 4-R. Schieberunge für Bordwand(BW)600
2	2	534171	1	STCK	S MR >=2730 I.LI. M. BW600 5-R. Schieberunge für Bordwand(BW)600
3	0	536118	1	STCK	S MR VERSCHIEBB. TELESKOP. RECHTS Schieberunge mit Ladungssicherung Höhe i.L.<=2630mm
4	0	536117	1	STCK	S MR VERSCHIEBB. TELESKOP. LINKS Schieberunge mit Ladungssicherung Höhe i.L.<=2630mm
5	0	563882	1	STCK	LAUFWAGEN DG92 TELESKOPIERBAR inclusive Pos.6
6	0	334802	2	STCK	LAUFROLLE
7	0	517172	1	STCK	LAUFWAGEN DG 175 VERSTELLBAR inclusive Pos.8
8	0	329948	2	STCK	LAUFWERK
12	0	429377	1	STCK	U-PROFIL EINSTECKTASCHE LINKS
13	0	429378	1	STCK	U-PROFIL EINSTECKTASCHE RECHTS

Ersatzteilliste
Eckrungen hinten für Verdeckgestell
Ident-Nr. 560428 und 563411

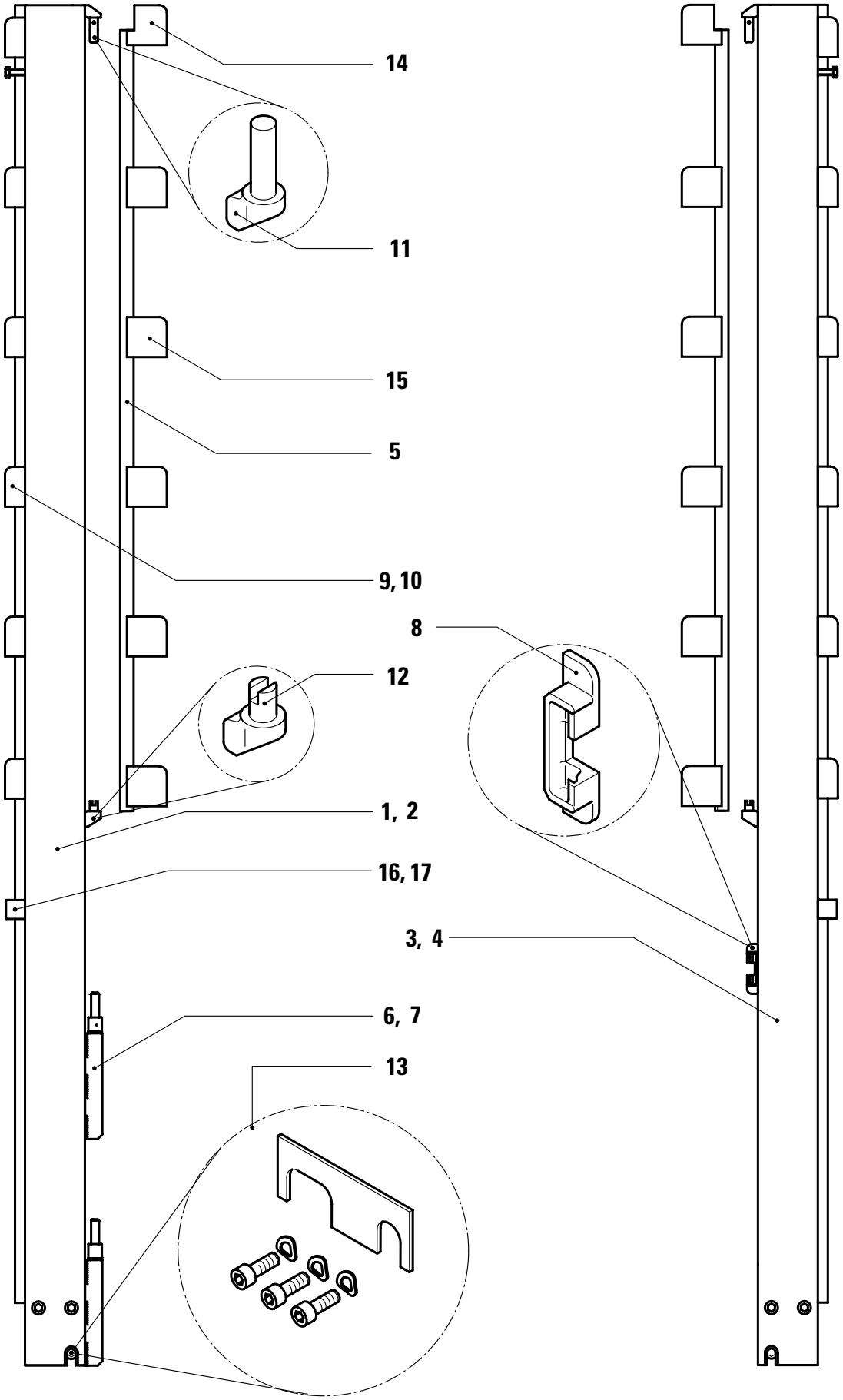

KÖGEL Fahrzeugwerke AG

Ersatzteilliste

ECKRUNGEN HI FÜR VERDECKGESTELL

Ident-Nr.: 82856
TOS-Nr.: 8989
Erstell-Datum: 15.06.1998

Pos.	Var.	Ident-Nr.	Menge	ME	Bezeichnung	Bemerkung
1	0	561203	1	STCK	RUNGE FEST HI.LI.1985H.BWH.800 4-Latten,für RW-Türchen	
1	1	561207	1	STCK	RUNGE FEST HI.LI.1985H.BWH.600 4-Latten,für RW-Türchen	
1	2	561211	1	STCK	RUNGE FEST HI.LI.2585H.BWH.600 6-Latten,für RW-Türchen	
1	3	561215	1	STCK	RUNGE FEST HI.LI.2425H.BWH.600 6-Latten,für RW-Türchen	
2	0	561204	1	STCK	RUNGE FEST HI.RE.1985H.BWH.800 4-Latten,für RW-Türchen	
2	1	561208	1	STCK	RUNGE FEST HI.RE.1985H.BWH.600 4-Latten,für RW-Türchen	
2	2	561212	1	STCK	RUNGE FEST HI.RE.2585H.BWH.600 6-Latten,für RW-Türchen	
2	3	561216	1	STCK	RUNGE FEST HI.RE.2425H.BWH.600 6-Latten,für RW-Türchen	
3	0	561206	1	STCK	RUNGE FEST HI.RE.1985H.BWH.800 4-Latten,für RW-Klappe	
3	1	561210	1	STCK	RUNGE FEST HI.RE.1985H.BWH.600 4-Latten,für RW-Klappe	
3	2	561214	1	STCK	RUNGE FEST HI.RE.2585H.BWH.600 6-Latten,für RW-Klappe	
3	3	561218	1	STCK	RUNGE FEST HI.RE.2425H.BWH.600 6-Latten,für RW-Klappe	
4	0	561205	1	STCK	RUNGE FEST HI.LI.1985H.BWH.800 4-Latten,für RW-Klappe	
4	1	561209	1	STCK	RUNGE FEST HI.LI.1985H.BWH.600 4-Latten,für RW-Klappe	
4	2	561213	1	STCK	RUNGE FEST HI.LI.2585H.BWH.600 6-Latten,für RW-Klappe	
4	3	561217	1	STCK	RUNGE FEST HI.LI.2425H.BWH.600 6-Latten,für RW-Klappe	
5	0	245068	1	STCK	KLAPPTEIL 4-Latten,Rohrlänge= 965mm	
5	1	288047	1	STCK	KLAPPTEIL MIT EINSTECKTASCHEN 4-Latten,Rohrlänge=1120mm	
5	2	288049	1	STCK	KLAPPTEIL MIT 6 EINSTECKTASCHEN 6-Latten,Rohrlänge=1720mm	
5	3	291929	1	STCK	KLAPPTEIL MIT 6 EINSTECKTASCHEN 6-Latten,Rohrlänge=1560mm	
6	0	519332	2	STCK	ZAPFENLAGERUNG SCHARNIERLAG. LI.	
7	0	519333	2	STCK	ZAPFENLAGERUNG SCHARNIERLAG. RE.	
8	0	331560	1	STCK	ECKRUNGENTASCHE	
9	0	402161	1	STCK	U-PROFIL - EINSTECKTASCHE LINKS	
10	0	402162	1	STCK	U-PROFIL - EINSTECKTASCHE RECHTS	

KÖGEL Fahrzeugwerke AG

Ersatzteilliste

ECKRUNGEN HI FÜR VERDECKGESTELL

Ident-Nr.: 82856
TOS-Nr.: 8989
Erstell-Datum: 15.06.1998

Pos.	Var.	Ident-Nr.	Menge	ME	Bezeichnung	Bemerkung
11	0	245049	1	STCK	ANSCHWEISSBOLZEN	
12	0	245046	1	STCK	ANSCHWEISSBOLZEN	
13	0	254321	1	STCK	HALTER F. ANSCHR.TEIL ER HI N3000	
14	0	417271	1	STCK	U-C-HUT-PROFIL - EINSTECKTASCHE	
15	0	411747	1	STCK	U-C-HUT-PROFIL - EINSTECKTASCHE	
16	0	323560	1	STCK	VERSCHLUSSTASCHE -LINKS	
17	0	323561	1	STCK	VERSCHLUSSTASCHE -RECHTS	

Ersatzteilliste
Eckrungen hinten, CO 3000
Ident - Nr. 517671 und 519996

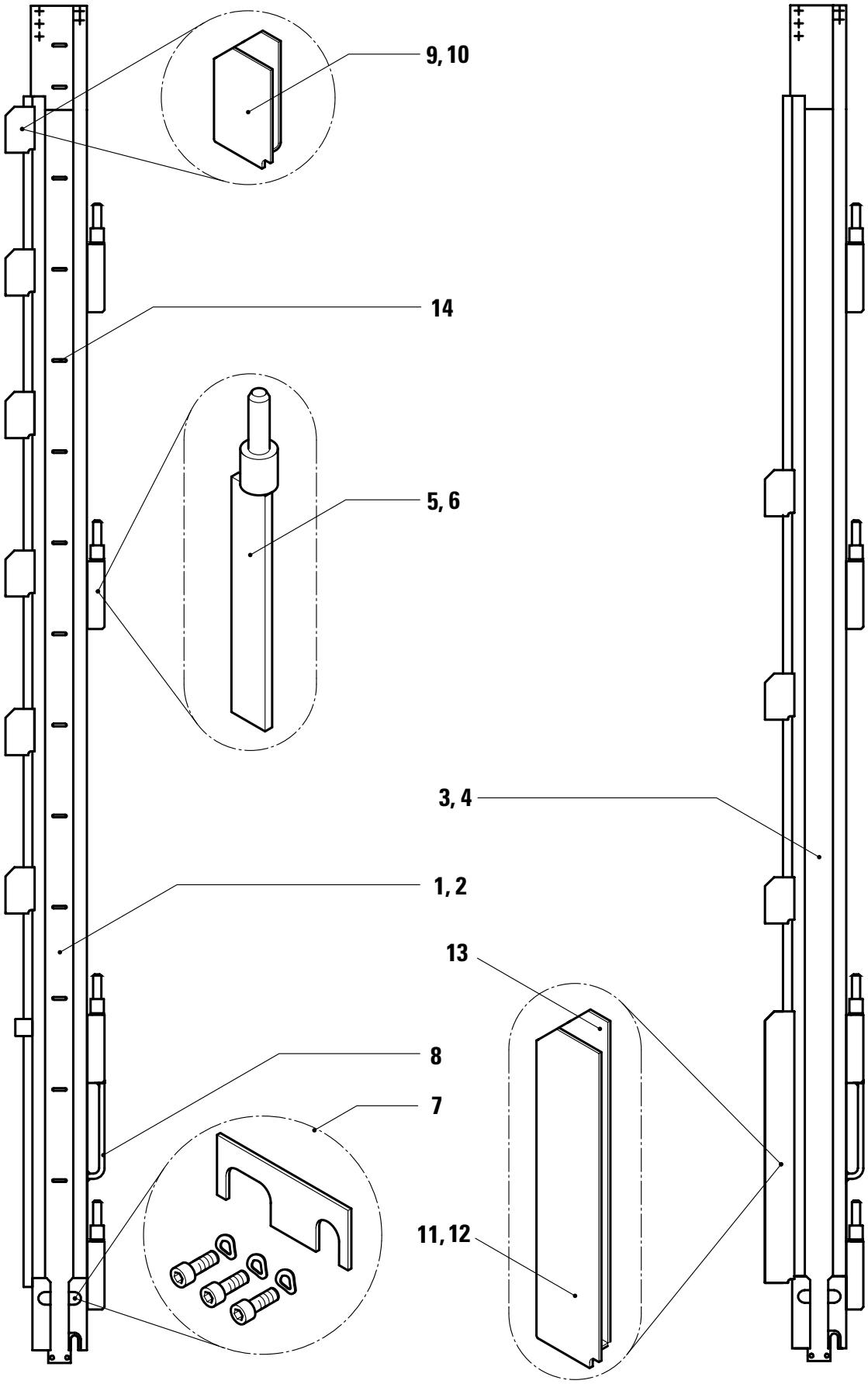

KÖGEL Fahrzeugwerke AG

Ersatzteilliste

ECKRUNGEN HINTEN, CO3000

IDENT-NR.517671 UND 519996

Ident-Nr.: 82857
TOS-Nr.: 8989
Erstell-Datum: 15.06.1998

Pos.	Var.	Ident-Nr.	Menge	ME	Bezeichnung	Bemerkung
1	0	561434	1	STCK	RUNGE HI.LI BWH:600 PORTAL (2350) mit Plankrampen	
1	1	561456	1	STCK	RUNGE HI.LI BWH:800 PORTAL (2350) mit Plankrampen	
1	2	531423	1	STCK	RUNGE HI.LI BWH:600 PORTAL (2350) ohne Plankrampen	
1	3	561436	1	STCK	RUNGE HI.LI BWH:600 PORTAL (2430) mit Plankrampen	
1	4	561458	1	STCK	RUNGE HI.LI BWH:800 PORTAL (2430) mit Plankrampen	
1	5	531425	1	STCK	RUNGE HI.LI BWH:600 PORTAL (2430) ohne Plankrampen	
1	6	561438	1	STCK	RUNGE HI.LI BWH:600 PORTAL (2530) mit Plankrampen	
1	7	531405	1	STCK	RUNGE HI.LI BWH:600 PORTAL (2530) ohne Plankrampen	
1	8	531493	1	STCK	RUNGE HI.LI BWH:800 PORTAL (2530) mit Plankrampen	
1	9	531435	1	STCK	RUNGE HI.CO3000 LI. PORTAL (2580) mit Hubdach,Spannwelle hinten	
1	10	561440	1	STCK	RUNGE HI.LI BWH:600 PORTAL (2580) mit Plankrampen	
1	11	561460	1	STCK	RUNGE HI.LI BWH:800 PORTAL (2580) mit Plankrampen	
1	12	531407	1	STCK	RUNGE HI.LI BWH:600 PORTAL (2580) ohne Plankrampen	
1	13	531437	1	STCK	RUNGE HI.CO3000 LI. PORTAL (2630) mit Hubdach,Spannwelle hinten	
1	14	561442	1	STCK	RUNGE HI.LI BWH:600 PORTAL (2630) mit Plankrampen	
1	15	531409	1	STCK	RUNGE HI.LI BWH:600 PORTAL (2630) ohne Plankrampen	
1	16	531477	1	STCK	RUNGE HI.LI BWH:800 PORTAL (2630) ohne Plankrampen	
1	17	531439	1	STCK	RUNGE HI.CO3000 LI. PORTAL (2680) mit Hubdach,Spannwelle hinten	
1	18	561444	1	STCK	RUNGE HI.LI BWH:600 PORTAL (2680) mit Plankrampen	
1	19	531427	1	STCK	RUNGE HI.LI BWH:600 PORTAL (2680) ohne Plankrampen	
1	20	531495	1	STCK	RUNGE HI.LI BWH:800 PORTAL (2680) mit Plankrampen	
1	21	531441	1	STCK	RUNGE HI.CO3000 LI. PORTAL (2730) mit Hubdach,Spannwelle hinten	
1	22	561446	1	STCK	RUNGE HI.LI BWH:600 PORTAL (2730) mit Plankrampen	

KÖGEL Fahrzeugwerke AG

Ersatzteilliste

ECKRUNGEN HINTEN, CO3000

IDENT-NR.517671 UND 519996

Ident-Nr.: 82857
TOS-Nr.: 8989
Erstell-Datum: 15.06.1998

Pos.	Var.	Ident-Nr.	Menge	ME	Bezeichnung	Bemerkung
1	23	531411	1	STCK	RUNGE HI.LI BWH:600 PORTAL (2730) ohne Plankrampen	
1	24	531510	1	STCK	RUNGE HI.CO3000 LI. PORTAL (2780) mit Hubdach,Spannwelle hinten	
1	25	531443	1	STCK	RUNGE HI.CO3000 LI. PORTAL (2830) mit Hubdach,Spannwelle hinten	
1	26	561448	1	STCK	RUNGE HI.LI BWH:600 PORTAL (2830) mit Plankrampen	
1	27	531445	1	STCK	RUNGE HI.CO3000 LI. PORTAL (2930) mit Hubdach,Spannwelle hinten	
1	28	561450	1	STCK	RUNGE HI.LI BWH:600 PORTAL (2930) mit Plankrampen (GN-Ausführung)	
1	29	561452	1	STCK	RUNGE HI.LI BWH:600 PORTAL (2930) mit Plankrampen (YN/JN Ausführg.)	
1	30	531413	1	STCK	RUNGE HI.LI BWH:600 PORTAL (2930) ohne Plankrampen(YN/JN Ausfhrg.)	
1	31	531415	1	STCK	RUNGE HI.LI BWH:600 PORTAL (2930) ohne Plankrampen (GN Ausführung)	
1	32	531447	1	STCK	RUNGE HI.CO3000 LI. PORTAL (3030) mit Hubdach,Spannwelle hinten	
1	33	561454	1	STCK	RUNGE HI.LI BWH:600 PORTAL (3030) mit Plankrampen(YN/JN Ausführung)	
1	34	531417	1	STCK	RUNGE HI.LI BWH:600 PORTAL (3030) ohne Plankrampen(YN/JN Ausführg.)	
2	0	561435	1	STCK	RUNGE HI.RE BWH:600 PORTAL (2350) mit Plankrampen	
2	1	561457	1	STCK	RUNGE HI.RE BWH:800 PORTAL (2350) mit Plankrampen	
2	2	531424	1	STCK	RUNGE HI.RE BWH:600 PORTAL (2350) ohne Plankrampen	
2	3	561437	1	STCK	RUNGE HI.RE BWH:600 PORTAL (2430) mit Plankrampen	
2	4	561459	1	STCK	RUNGE HI.RE BWH:800 PORTAL (2430) mit Plankrampen	
2	5	531426	1	STCK	RUNGE HI.RE BWH:600 PORTAL (2430) ohne Plankrampen	
2	6	561439	1	STCK	RUNGE HI.RE BWH:600 PORTAL (2530) mit Plankrampen	
2	7	531406	1	STCK	RUNGE HI.RE BWH:600 PORTAL (2530) ohne Plankrampen	
2	8	531494	1	STCK	RUNGE HI.RE BWH:800 PORTAL (2530) mit Plankrampen	
2	9	531436	1	STCK	RUNGE HI.CO3000 RE. PORTAL (2580) mit Hubdach,Spannwelle hinten	
2	10	561441	1	STCK	RUNGE HI.RE BWH:600 PORTAL (2580) mit Plankrampen	

KÖGEL Fahrzeugwerke AG

Ersatzteilliste

ECKRUNGEN HINTEN, CO3000

IDENT-NR.517671 UND 519996

Ident-Nr.: 82857
TOS-Nr.: 8989
Erstell-Datum: 15.06.1998

Pos.	Var.	Ident-Nr.	Menge	ME	Bezeichnung	Bemerkung
2	11	561461	1	STCK	RUNGE HI.RE BWH:800 PORTAL (2580) mit Plankrampen	
2	12	531408	1	STCK	RUNGE HI.RE BWH:600 PORTAL (2580) ohne Plankrampen	
2	13	531438	1	STCK	RUNGE HI.CO3000 RE. PORTAL (2630) mit Hubdach,Spannwelle hinten	
2	14	561443	1	STCK	RUNGE HI.RE BWH:600 PORTAL (2630) mit Plankrampen	
2	15	531410	1	STCK	RUNGE HI.RE BWH:600 PORTAL (2630) ohne Plankrampen	
2	16	531478	1	STCK	RUNGE HI.RE BWH:800 PORTAL (2630) ohne Plankrampen	
2	17	531440	1	STCK	RUNGE HI.CO3000 RE. PORTAL (2680) mit Hubdach,Spannwelle hinten	
2	18	561445	1	STCK	RUNGE HI.RE BWH:600 PORTAL (2680) mit Plankrampen	
2	19	531428	1	STCK	RUNGE HI.RE BWH:600 PORTAL (2680) ohne Plankrampen	
2	20	531496	1	STCK	RUNGE HI.RE BWH:800 PORTAL (2680) mit Plankrampen	
2	21	531442	1	STCK	RUNGE HI.CO3000 RE. PORTAL (2730) mit Hubdach,Spannwelle hinten	
2	22	561447	1	STCK	RUNGE HI.RE BWH:600 PORTAL (2730) mit Plankrampen	
2	23	531412	1	STCK	RUNGE HI.RE BWH:600 PORTAL (2730) ohne Plankrampen	
2	24	531511	1	STCK	RUNGE HI.CO3000 RE. PORTAL (2780) mit Hubdach,Spannwelle hinten	
2	25	531444	1	STCK	RUNGE HI.CO3000 RE. PORTAL (2830) mit Hubdach,Spannwelle hinten	
2	26	561449	1	STCK	RUNGE HI.RE BWH:600 PORTAL (2830) mit Plankrampen	
2	27	531446	1	STCK	RUNGE HI.CO3000 RE. PORTAL (2930) mit Hubdach,Spannwelle hinten	
2	28	561451	1	STCK	RUNGE HI.RE BWH:600 PORTAL (2930) mit Plankrampen(GN Ausführung)	
2	29	561453	1	STCK	RUNGE HI.RE BWH:600 PORTAL (2930) mit Plankrampen(YN/JN Ausführung)	
2	30	531414	1	STCK	RUNGE HI.RE BWH:600 PORTAL (2930) ohne Plankrampen(YN/JN Ausführg.)	
2	31	531416	1	STCK	RUNGE HI.RE BWH:600 PORTAL (2930) ohne Plankrampen(GN Ausführung)	
2	32	531448	1	STCK	RUNGE HI.CO3000 RE. PORTAL (3030) mit Hubdach,Spannwelle hinten	
2	33	561455	1	STCK	RUNGE HI.RE BWH:600 PORTAL (3030) mit Plankrampen(YN/JN Ausführung)	

KÖGEL Fahrzeugwerke AG

Ersatzteilliste

ECKRUNGEN HINTEN, CO3000

IDENT-NR.517671 UND 519996

Ident-Nr.: 82857
TOS-Nr.: 8989
Erstell-Datum: 15.06.1998

Pos.	Var.	Ident-Nr.	Menge	ME	Bezeichnung	Bemerkung
2	34	531418	1	STCK	RUNGE HI.RE BWH:600 PORTAL (3030) ohne PlankrampenYN/JN Ausführung)	
3	0	561414	1	STCK	RUNGE HI.CO3000 LI. PORTAL (2350) V-Latten o.Hubdach,Spannwelle hi.	
3	1	561462	1	STCK	RUNGE HI.CO3000 LI. PORTAL (2350) V-Latten o.Hubdach,Spannwelle vo.	
3	2	561416	1	STCK	RUNGE HI.CO3000 LI. PORTAL (2430) V-Latten o.Hubdach,Spannwelle hi.	
3	3	561464	1	STCK	RUNGE HI.CO3000 LI. PORTAL (2430) V-Latten o.Hubdach,Spannwelle vo.	
3	4	562038	1	STCK	RUNGE HI.CO3000 LI. PORTAL (2430) V-Latten Klappe 800 Spannwelle ~~hi~~ vo	ehdyl.
3	5	561418	1	STCK	RUNGE HI.CO3000 LI. PORTAL (2530) V-Latten o.Hubdach,Spannwelle hi.	
3	6	561466	1	STCK	RUNGE HI.CO3000 LI. PORTAL (2530) V-Latten o.Hubdach,Spannwelle vo.	
3	7	561420	1	STCK	RUNGE HI.CO3000 LI. PORTAL (2580) V-Latten o.Hubdach,Spannwelle hi.	
3	8	561468	1	STCK	RUNGE HI.CO3000 LI. PORTAL (2580) V-Latten o.Hubdach,Spannwelle vo.	
3	9	561422	1	STCK	RUNGE HI.CO3000 LI. PORTAL (2630) V-Latten o.Hubdach,Spannwelle hi.	
3	10	531502	1	STCK	RUNGE HI.CO3000 LI. PORTAL (2630) V-Latten o.Hubdach,Spannwelle vo.	
3	11	561424	1	STCK	RUNGE HI.CO3000 LI. PORTAL (2680) V-Latten o.Hubdach,Spannwelle hi.	
3	12	561470	1	STCK	RUNGE HI.CO3000 LI. PORTAL (2680) V-Latten o.Hubdach,Spannwelle vo.	
3	13	561426	1	STCK	RUNGE HI.CO3000 LI. PORTAL (2730) V-Latten o.Hubdach,Spannwelle hi.	
3	14	561472	1	STCK	RUNGE HI.CO3000 LI. PORTAL (2730) V-Latten o.Hubdach,Spannwelle vo.	
3	15	561428	1	STCK	RUNGE HI.CO3000 LI. PORTAL (2830) V-Latten o.Hubdach,Spannwelle hi.	
3	16	561601	1	STCK	RUNGE HI.CO3000 LI. PORTAL (2830) V-Latten o.Hubdach,Spannwelle vo.	
3	17	561430	1	STCK	RUNGE HI.CO3000 LI. PORTAL (2930) V-Latten o.Hubdach,Spannwelle hi.	
3	18	561603	1	STCK	RUNGE HI.CO3000 LI. PORTAL (2930) V-Latten o.Hubdach,Spannwelle vo.	
3	19	561432	1	STCK	RUNGE HI.CO3000 LI. PORTAL (3030) V-Latten o.Hubdach,Spannwelle hi.	
4	0	561415	1	STCK	RUNGE HI.CO3000 RE. PORTAL (2350) V-Latten o.Hubdach,Spannwelle hi.	
4	1	561463	1	STCK	RUNGE HI.CO3000 RE. PORTAL (2350) V-Latten o.Hubdach,Spannwelle vo.	

KÖGEL Fahrzeugwerke AG

Ersatzteilliste

ECKRUNGEN HINTEN, CO3000

IDENT-NR.517671 UND 519996

Ident-Nr.: 82857
TOS-Nr.: 8989
Erstell-Datum: 15.06.1998

Pos.	Var.	Ident-Nr.	Menge	ME	Bezeichnung	Bemerkung
4	2	561417	1	STCK	RUNGE HI.CO3000 RE. PORTAL (2430) V-Latten o.Hubdach,Spannwelle hi.	
4	3	561465	1	STCK	RUNGE HI.CO3000 RE. PORTAL (2430) V-Latten o.Hubdach,Spannwelle vo.	
4	4	562039	1	STCK	RUNGE HI.CO3000 RE. PORTAL (2430) V-Latten Klappe 800,Spannwelle vo	
4	5	561419	1	STCK	RUNGE HI.CO3000 RE. PORTAL (2530) V-Latten o.Hubdach,Spannwelle hi.	
4	6	561467	1	STCK	RUNGE HI.CO3000 RE. PORTAL (2530) V-Latten o.Hubdach,Spannwelle vo.	
4	7	561421	1	STCK	RUNGE HI.CO3000 RE. PORTAL (2580) V-Latten o.Hubdach,Spannwelle hi.	
4	8	561469	1	STCK	RUNGE HI.CO3000 RE. PORTAL (2580) V-Latten o.Hubdach,Spannwelle vo.	
4	9	561423	1	STCK	RUNGE HI.CO3000 RE. PORTAL (2630) V-Latten o.Hubdach,Spannwelle hi.	
4	10	531503	1	STCK	RUNGE HI.CO3000 RE. PORTAL (2630) V-Latten o.Hubdach,Spannwelle vo.	
4	11	561425	1	STCK	RUNGE HI.CO3000 RE. PORTAL (2680) V-Latten o.Hubdach,Spannwelle hi.	
4	12	561471	1	STCK	RUNGE HI.CO3000 RE. PORTAL (2680) V-Latten o.Hubdach,Spannwelle vo.	
4	13	561427	1	STCK	RUNGE HI.CO3000 RE. PORTAL (2730) V-Latten o.Hubdach,Spannwelle hi.	
4	14	561473	1	STCK	RUNGE HI.CO3000 RE. PORTAL (2730) V-Latten o.Hubdach,Spannwelle vo.	
4	15	561429	1	STCK	RUNGE HI.CO3000 RE. PORTAL (2830) V-Latten o.Hubdach,Spannwelle hi.	
4	16	561602	1	STCK	RUNGE HI.CO3000 RE. PORTAL (2830) V-Latten o.Hubdach,Spannwelle vo.	
4	17	561431	1	STCK	RUNGE HI.CO3000 RE. PORTAL (2930) V-Latten o.Hubdach,Spannwelle hi.	
4	18	561604	1	STCK	RUNGE HI.CO3000 RE. PORTAL (2930) V-Latten o.Hubdach,Spannwelle vo.	
4	19	561433	1	STCK	RUNGE HI.CO3000 RE. PORTAL (3030) V-Latten o.Hubdach,Spannwelle hi.	
5	0	254102	1	STCK	ZAPFENLAGERUNG|SCHARNIERLAGERUNG	
6	0	254103	1	STCK	ZAPFENLAGERUNG SCHARNIERLAGER RE.	
7	0	254321	1	STCK	HALTER F. ANSCHR.TEIL ER HI N3000	
8	0	425771	1	STCK	BÜGEL HANDGRIFF	
9	0	429377	1	STCK	U-PROFIL EINSTECKTASCHE LINKS	
10	0	429378	1	STCK	U-PROFIL EINSTECKTASCHE RECHTS	
11	0	429379	1	STCK	L-PROFIL EINSTECKTASCHE LINKS	
12	0	429380	1	STCK	L-PROFIL EINSTECKTASCHE RECHTS	

KÖGEL Fahrzeugwerke AG

Ersatzteilliste

ECKRUNGEN HINTEN, CO3000

IDENT-NR.517671 UND 519996

Ident-Nr.: 82857
TOS-Nr.: 8989
Erstell-Datum: 15.06.1998

Pos.	Var.	Ident-Nr.	Menge	ME	Bezeichnung	Bemerkung
13	0	315537	1	MTR	FLACH DIN 174 - 40x 3,00	
14	0	84644	1	STCK	BÜGEL	

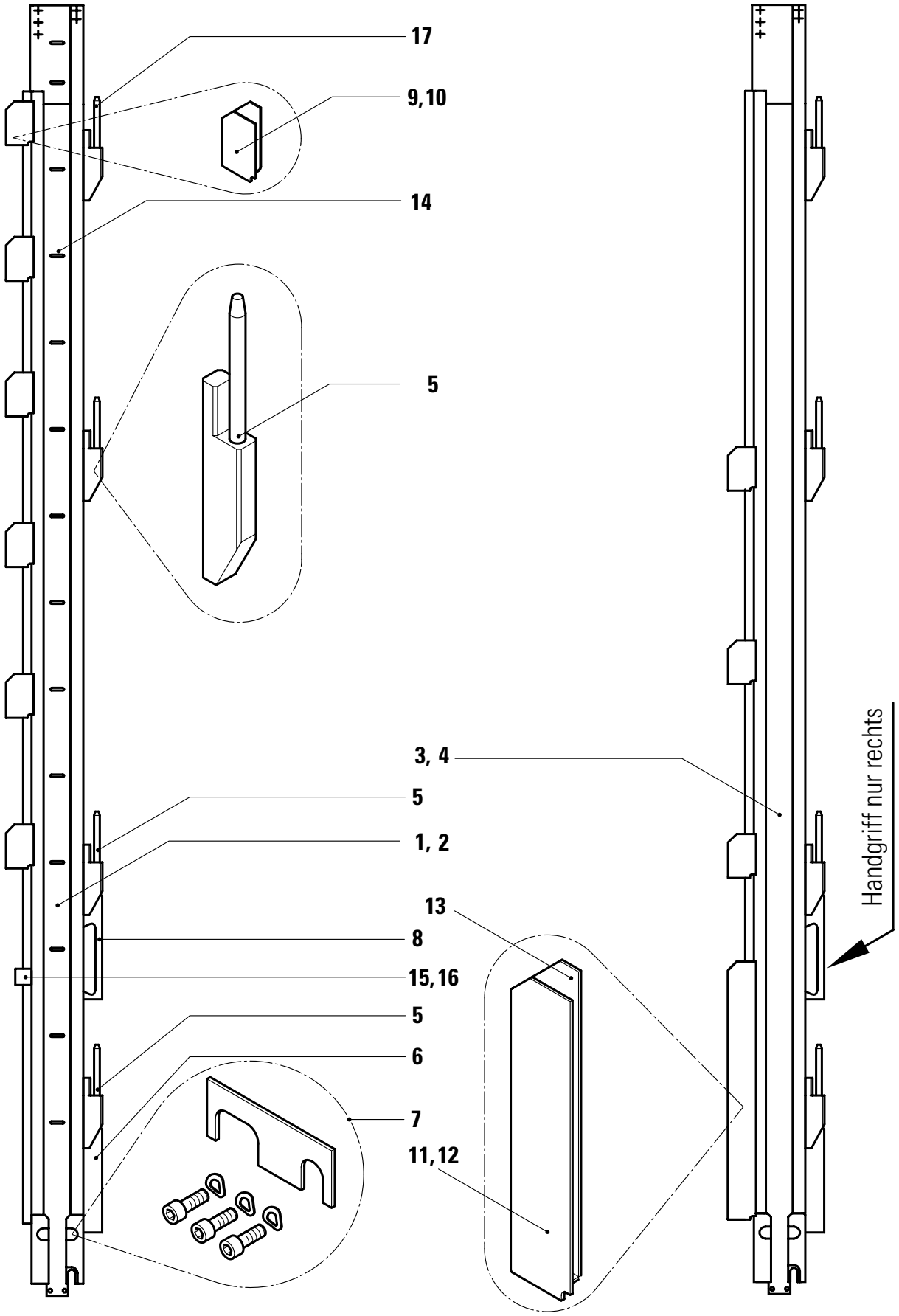
17
9,10
14
5
3, 4
5
1, 2
13
8
15,16
5
6
7
11,12
Handgriff nur rechts

KÖGEL Fahrzeugwerke AG

Ersatzteilliste

ECKRUNGEN HINTEN CO 3000"S1"

FÜR WIHAG-PORTALTÜREN

Ident-Nr.: 800468
TOS-Nr.: 8989
Erstell-Datum: 22.02.2001

Pos.	Var.	Ident-Nr.	Menge	ME	Bezeichnung
1	0	533224	1	STCK	WIHAG-RUNGE HI.LI BWH:600 2350I.L ohne Plankrampen
1	1	533248	1	STCK	WIHAG-RUNGE HI.LI BWH:600 2350I.L mit Plankrampen
1	2	533272	1	STCK	WIHAG-RUNGE HI.LI BWH:800 2350I.L mit Plankrampen
1	3	533226	1	STCK	WIHAG-RUNGE HI.LI BWH:600 2430I.L ohne Plankrampen
1	4	533250	1	STCK	WIHAG-RUNGE HI.LI BWH:600 2430I.L mit Plankrampen
1	5	533274	1	STCK	WIHAG-RUNGE HI.LI BWH:800 2430I.L mit Plankrampen
1	6	533228	1	STCK	WIHAG-RUNGE HI.LI BWH:600 2530I.L ohne Plankrampen
1	7	533252	1	STCK	WIHAG-RUNGE HI.LI BWH:600 2530I.L mit Plankrampen
1	8	533276	1	STCK	WIHAG-RUNGE HI.LI BWH:800 2530I.L mit Plankrampen
1	9	533230	1	STCK	WIHAG-RUNGE HI.LI BWH:600 2580I.L ohne Plankrampen
1	10	533254	1	STCK	WIHAG-RUNGE HI.LI BWH:600 2580I.L mit Plankrampen
1	11	533278	1	STCK	WIHAG-RUNGE HI.LI BWH:800 2580I.L mit Plankrampen
1	12	533232	1	STCK	WIHAG-RUNGE HI.LI BWH:600 2630I.L ohne Plankrampen
1	13	533256	1	STCK	WIHAG-RUNGE HI.LI BWH:600 2630I.L mit Plankrampen
1	14	533284	1	STCK	WIHAG-RUNGE HI.LI BWH:600 2630I.L mit Plankrampen + 5 Lattentaschen
1	15	533244	1	STCK	WIHAG-RUNGE HI.LI BWH:800 2630I.L ohne Plankrampen
1	16	533280	1	STCK	WIHAG-RUNGE HI.LI BWH:800 2630I.L mit Plankrampen
1	17	533234	1	STCK	WIHAG-RUNGE HI.LI BWH:600 2680I.L ohne Plankrampen
1	18	533258	1	STCK	WIHAG-RUNGE HI.LI BWH:600 2680I.L mit Plankrampen
1	19	533286	1	STCK	WIHAG-RUNGE HI.LI BWH:600 2680I.L mit Plankrampen + 5 Lattentaschen
1	20	533246	1	STCK	WIHAG-RUNGE HI.LI BWH:800 2680I.L ohne Plankrampen
1	21	533282	1	STCK	WIHAG-RUNGE HI.LI BWH:800 2680I.L mit Plankrampen
1	22	533236	1	STCK	WIHAG-RUNGE HI.LI BWH:600 2730I.L ohne Plankrampen

KÖGEL Fahrzeugwerke AG

Ersatzteilliste

ECKRUNGEN HINTEN CO 3000"S1"

FÜR WIHAG-PORTALTÜREN

Ident-Nr.: 800468
TOS-Nr.: 8989
Erstell-Datum: 22.02.2001

Pos.	Var.	Ident-Nr.	Menge	ME	Bezeichnung
1	23	533260	1	STCK	WIHAG-RUNGE HI.LI BWH:600 2730I.L mit Plankrampen
1	24	533288	1	STCK	WIHAG-RUNGE HI.LI BWH:600 2730I.L mit Plankrampen + 5 Lattentaschen
1	25	533290	1	STCK	WIHAG-RUNGE HI.LI BWH:600 2780I.L mit Plankrampen + 5 Lattentaschen
1	26	533262	1	STCK	WIHAG-RUNGE HI.LI BWH:600 2830I.L mit Plankrampen
1	27	533238	1	STCK	WIHAG-RUNGE HI.LI BWH:600 2930I.L ohne Plankrampen;JN/YN-Ausführung
1	28	533240	1	STCK	WIHAG-RUNGE HI.LI BWH:600 2930I.L ohne Plankrampen;GN-Ausführung
1	29	533264	1	STCK	WIHAG-RUNGE HI.LI BWH:600 2930I.L mit Plankrampen;GN-Ausführung
1	30	533266	1	STCK	WIHAG-RUNGE HI.LI BWH:600 2930I.L mit Plankrampen;JN/YN-Ausführung
1	31	533242	1	STCK	WIHAG-RUNGE HI.LI BWH:600 3030I.L ohne Plankrampen;JN/YN-Ausführung
1	32	533268	1	STCK	WIHAG-RUNGE HI.LI BWH:600 3030I.L mit Plankrampen;JN/YN-Ausführung
1	33	533270	1	STCK	WIHAG-RUNGE HI.LI BWH:600 3030I.L mit Plankrampen;GN-Ausführung
2	0	533225	1	STCK	WIHAG-RUNGE HI.RE BWH:600 2350I.L ohne Plankrampen
2	1	533249	1	STCK	WIHAG-RUNGE HI.RE BWH:600 2350I.L mit Plankrampen
2	2	533273	1	STCK	WIHAG-RUNGE HI.RE BWH:800 2350I.L mit Plankrampen
2	3	533227	1	STCK	WIHAG-RUNGE HI.RE BWH:600 2430I.L ohne Plankrampen
2	4	533251	1	STCK	WIHAG-RUNGE HI.RE BWH:600 2430I.L mit Plankrampen
2	5	533275	1	STCK	WIHAG-RUNGE HI.RE BWH:800 2430I.L mit Plankrampen
2	6	533229	1	STCK	WIHAG-RUNGE HI.RE BWH:600 2530I.L ohne Plankrampen
2	7	533253	1	STCK	WIHAG-RUNGE HI.RE BWH:600 2530I.L mit Plankrampen
2	8	533277	1	STCK	WIHAG-RUNGE HI.RE BWH:800 2530I.L mit Plankrampen
2	9	533231	1	STCK	WIHAG-RUNGE HI.RE BWH:600 2580I.L ohne Plankrampen
2	10	533255	1	STCK	WIHAG-RUNGE HI.RE BWH:600 2580I.L mit Plankrampen
2	11	533279	1	STCK	WIHAG-RUNGE HI.RE BWH:800 2580I.L mit Plankrampen

KÖGEL Fahrzeugwerke AG

Ersatzteilliste

ECKRUNGEN HINTEN CO 3000"S1"

FÜR WIHAG-PORTALTÜREN

Ident-Nr.: 800468
TOS-Nr.: 8989
Erstell-Datum: 22.02.2001

Pos.	Var.	Ident-Nr.	Menge	ME	Bezeichnung
2	12	533233	1	STCK	WIHAG-RUNGE HI.RE BWH:600 2630I.L ohne Plankrampen
2	13	533257	1	STCK	WIHAG-RUNGE HI.RE BWH:600 2630I.L mit Plankrampen
2	14	533285	1	STCK	WIHAG-RUNGE HI.RE BWH:600 2630I.L mit Plankrampen + 5 Lattentaschen
2	15	533245	1	STCK	WIHAG-RUNGE HI.RE BWH:800 2630I.L ohne Plankrampen
2	16	533281	1	STCK	WIHAG-RUNGE HI.RE BWH:800 2630I.L mit Plankrampen
2	17	533235	1	STCK	WIHAG-RUNGE HI.RE BWH:600 2680I.L ohne Plankrampen
2	18	533259	1	STCK	WIHAG-RUNGE HI.RE BWH:600 2680I.L mit Plankrampen
2	19	533287	1	STCK	WIHAG-RUNGE HI.RE BWH:600 2680I.L mit Plankrampen + 5 Lattentaschen
2	20	533247	1	STCK	WIHAG-RUNGE HI.RE BWH:800 2680I.L ohne Plankrampen
2	21	533283	1	STCK	WIHAG-RUNGE HI.RE BWH:800 2680I.L mit Plankrampen
2	22	533237	1	STCK	WIHAG-RUNGE HI.RE BWH:600 2730I.L ohne Plankrampen
2	23	533261	1	STCK	WIHAG-RUNGE HI.RE BWH:600 2730I.L mit Plankrampen
2	24	533289	1	STCK	WIHAG-RUNGE HI.RE BWH:600 2730I.L mit Plankrampen + 5 Lattentaschen
2	25	533291	1	STCK	WIHAG-RUNGE HI.RE BWH:600 2780I.L mit Plankrampen + 5 Lattentaschen
2	26	533263	1	STCK	WIHAG-RUNGE HI.RE BWH:600 2830I.L mit Plankrampen
2	27	533239	1	STCK	WIHAG-RUNGE HI.RE BWH:600 2930I.L ohne Plankrampen/JN/YN-Ausführung
2	28	533241	1	STCK	WIHAG-RUNGE HI.RE BWH:600 2930I.L ohne Plankrampen/GN-Ausführung
2	29	533265	1	STCK	WIHAG-RUNGE HI.RE BWH:600 2930I.L mit Plankrampen/GN-Ausführung
2	30	533267	1	STCK	WIHAG-RUNGE HI.RE BWH:600 2930I.L mit Plankrampen/JN/YN-Ausführung
2	31	533243	1	STCK	WIHAG-RUNGE HI.RE BWH:600 3030I.L ohne Plankrampen/JN/YN-Ausführung
2	32	533269	1	STCK	WIHAG-RUNGE HI.RE BWH:600 3030I.L mit Plankrampen/JN/YN-Ausführung
2	33	533271	1	STCK	WIHAG-RUNGE HI.RE BWH:600 3030I.L mit Plankrampen/GN-Ausführung
3	0	533186	1	STCK	WIHAG-RUNGE HI.LI.CO PORTAL 2350 V-Latten;ohne Hub;Spannwelle hi.

KÖGEL Fahrzeugwerke AG

Ersatzteilliste

ECKRUNGEN HINTEN CO 3000"S1"

FÜR WIHAG-PORTALTÜREN

Ident-Nr.: 800468
TOS-Nr.: 8989
Erstell-Datum: 22.02.2001

Pos.	Var.	Ident-Nr.	Menge	ME	Bezeichnung
3	1	533206	1	STCK	WIHAG-RUNGE HI.LI.CO PORTAL 2350 V-Latten;ohne Hub;Spannwelle vo.
3	2	533188	1	STCK	WIHAG-RUNGE HI.LI.CO PORTAL 2430 V-Latten;ohne Hub;Spannwelle hi.
3	3	533208	1	STCK	WIHAG-RUNGE HI.LI.CO PORTAL 2430 V-Latten;ohne Hub;Spannwelle vo.
3	4	533190	1	STCK	WIHAG-RUNGE HI.LI.CO PORTAL 2530 V-Latten;ohne Hub;Spannwelle hi.
3	5	533210	1	STCK	WIHAG-RUNGE HI.LI.CO PORTAL 2530 V-Latten;ohne Hub;Spannwelle vo.
3	6	533192	1	STCK	WIHAG-RUNGE HI.LI.CO PORTAL 2580 V-Latten;ohne Hub;Spannwelle hi.
3	7	533212	1	STCK	WIHAG-RUNGE HI.LI.CO PORTAL 2580 V-Latten;ohne Hub;Spannwelle vo.
3	8	533194	1	STCK	WIHAG-RUNGE HI.LI.CO PORTAL 2630 V-Latten;ohne Hub;Spannwelle hi.
3	9	533214	1	STCK	WIHAG-RUNGE HI.LI.CO PORTAL 2630 V-Latten;ohne Hub;Spannwelle vo.
3	10	533297	1	STCK	WIHAG-RUNGE HI.LI.CO PORTAL 2630 mit Hub;Spannwelle hinten
3	11	533196	1	STCK	WIHAG-RUNGE HI.LI.CO PORTAL 2680 V-Latten;ohne Hub;Spannwelle hi.
3	12	533216	1	STCK	WIHAG-RUNGE HI.LI.CO PORTAL 2680 V-Latten;ohne Hub;Spannwelle vo.
3	13	533301	1	STCK	WIHAG-RUNGE HI.LI.CO PORTAL 2680 mit Hub;Spannwelle hinten
3	14	533198	1	STCK	WIHAG-RUNGE HI.LI.CO PORTAL 2730 V-Latten;ohne Hub;Spannwelle hi.
3	15	533218	1	STCK	WIHAG-RUNGE HI.LI.CO PORTAL 2730 V-Latten;ohne Hub;Spannwelle vo.
3	16	533442	1	STCK	WIHAG-RUNGE HI.LI.CO PORTAL 2780 V-Latten;ohne Hub;Spannwelle hi.
3	17	533200	1	STCK	WIHAG-RUNGE HI.LI.CO PORTAL 2830 V-Latten;ohne Hub;Spannwelle hi.
3	18	533220	1	STCK	WIHAG-RUNGE HI.LI.CO PORTAL 2830 V-Latten;ohne Hub;Spannwelle vo.
3	19	533202	1	STCK	WIHAG-RUNGE HI.LI.CO PORTAL 2930 V-Latten;ohne Hub;Spannwelle hi.
3	20	533222	1	STCK	WIHAG-RUNGE HI.LI.CO PORTAL 2930 V-Latten;ohne Hub;Spannwelle vo.
3	21	533204	1	STCK	WIHAG-RUNGE HI.LI.CO PORTAL 3030 V-Latten;ohne Hub;Spannwelle hi.
4	0	533187	1	STCK	WIHAG-RUNGE HI.RE.CO PORTAL 2350 V-Latten;ohne Hub;Spannwelle hi.
4	1	533207	1	STCK	WIHAG-RUNGE HI.RE.CO PORTAL 2350 V-Latten;ohne Hub;Spannwelle vo.

KÖGEL Fahrzeugwerke AG

Ersatzteilliste

ECKRUNGEN HINTEN CO 3000"S1"

FÜR WIHAG-PORTALTÜREN

Ident-Nr.: 800468
TOS-Nr.: 8989
Erstell-Datum: 22.02.2001

Pos.	Var.	Ident-Nr.	Menge	ME	Bezeichnung
4	2	533189	1	STCK	WIHAG-RUNGE HI.RE.CO PORTAL 2430 V-Latten;ohne Hub;Spannwelle hi.
4	3	533209	1	STCK	WIHAG-RUNGE HI.RE.CO PORTAL 2430 V-Latten;ohne Hub;Spannwelle vo.
4	4	533191	1	STCK	WIHAG-RUNGE HI.RE.CO PORTAL 2530 V-Latten;ohne Hub;Spannwelle hi.
4	5	533211	1	STCK	WIHAG-RUNGE HI.RE.CO PORTAL 2530 V-Latten;ohne Hub;Spannwelle vo.
4	6	533193	1	STCK	WIHAG-RUNGE HI.RE.CO PORTAL 2580 V-Latten;ohne Hub;Spannwelle hi.
4	7	533213	1	STCK	WIHAG-RUNGE HI.RE.CO PORTAL 2580 V-Latten;ohne Hub;Spannwelle vo.
4	8	533195	1	STCK	WIHAG-RUNGE HI.RE.CO PORTAL 2630 V-Latten;ohne Hub;Spannwelle hi.
4	9	533215	1	STCK	WIHAG-RUNGE HI.RE.CO PORTAL 2630 V-Latten;ohne Hub;Spannwelle vo.
4	10	533298	1	STCK	WIHAG-RUNGE HI.RE.CO PORTAL 2630 mit Hub;Spannwelle hinten
4	11	533197	1	STCK	WIHAG-RUNGE HI.RE.CO PORTAL 2680 V-Latten;ohne Hub;Spannwelle hi.
4	12	533217	1	STCK	WIHAG-RUNGE HI.RE.CO PORTAL 2680 V-Latten;ohne Hub;Spannwelle vo.
4	13	533302	1	STCK	WIHAG-RUNGE HI.RE.CO PORTAL 2680 mit Hub;Spannwelle hinten
4	14	533199	1	STCK	WIHAG-RUNGE HI.RE.CO PORTAL 2730 V-Latten;ohne Hub;Spannwelle hi.
4	15	533219	1	STCK	WIHAG-RUNGE HI.RE.CO PORTAL 2730 V-Latten;ohne Hub;Spannwelle vo.
4	16	533443	1	STCK	WIHAG-RUNGE HI.RE.CO PORTAL 2780 V-Latten;ohne Hub;Spannwelle hi.
4	17	533201	1	STCK	WIHAG-RUNGE HI.RE.CO PORTAL 2830 V-Latten;ohne Hub;Spannwelle hi.
4	18	533221	1	STCK	WIHAG-RUNGE HI.RE.CO PORTAL 2830 V-Latten;ohne Hub;Spannwelle vo.
4	19	533203	1	STCK	WIHAG-RUNGE HI.RE.CO PORTAL 2930 V-Latten;ohne Hub;Spannwelle hi.
4	20	533223	1	STCK	WIHAG-RUNGE HI.RE.CO PORTAL 2930 V-Latten;ohne Hub;Spannwelle vo.
4	21	533205	1	STCK	WIHAG-RUNGE HI.RE.CO PORTAL 3030 V-Latten;ohne Hub;Spannwelle hi.
5	0	434924	3	STCK	SCHARNIERBOLZEN, KPL. 130 LG:G
6	0	431069	1	STCK	FLACHTEIL
7	0	254321	1	STCK	HALTER F. ANSCHR.TEIL ER HI N3000
8	0	431065	1	STCK	FLACHTEILE
9	0	429377	1	STCK	U-PROFIL EINSTECKTASCHE LINKS

KÖGEL Fahrzeugwerke AG

Ersatzteilliste

ECKRUNGEN HINTEN CO 3000"S1"

FÜR WIHAG-PORTALTÜREN

Ident-Nr.: 800468
TOS-Nr.: 8989
Erstell-Datum: 22.02.2001

Pos.	Var.	Ident-Nr.	Menge	ME	Bezeichnung
10	0	429378	1	STCK	U-PROFIL EINSTECKTASCHE RECHTS
11	0	429379	1	STCK	L-PROFIL EINSTECKTASCHE LINKS
12	0	429380	1	STCK	L-PROFIL EINSTECKTASCHE RECHTS
13	0	315537	0.00	MTR	FLACH DIN 174 - 40X 3,00
14	0	84644	1	STCK	BÜGEL
15	0	323560	1	STCK	VERSCHLUSSTASCHE -LINKS
16	0	323561	1	STCK	VERSCHLUSSTASCHE -RECHTS
17	0	434925	1	STCK	SCHARNIERBOLZEN, KPL. FA.WIHAG Länge 150 mm

Ersatzteilliste
Eckrungen hinten
Ident-Nr. 575692 / 575693

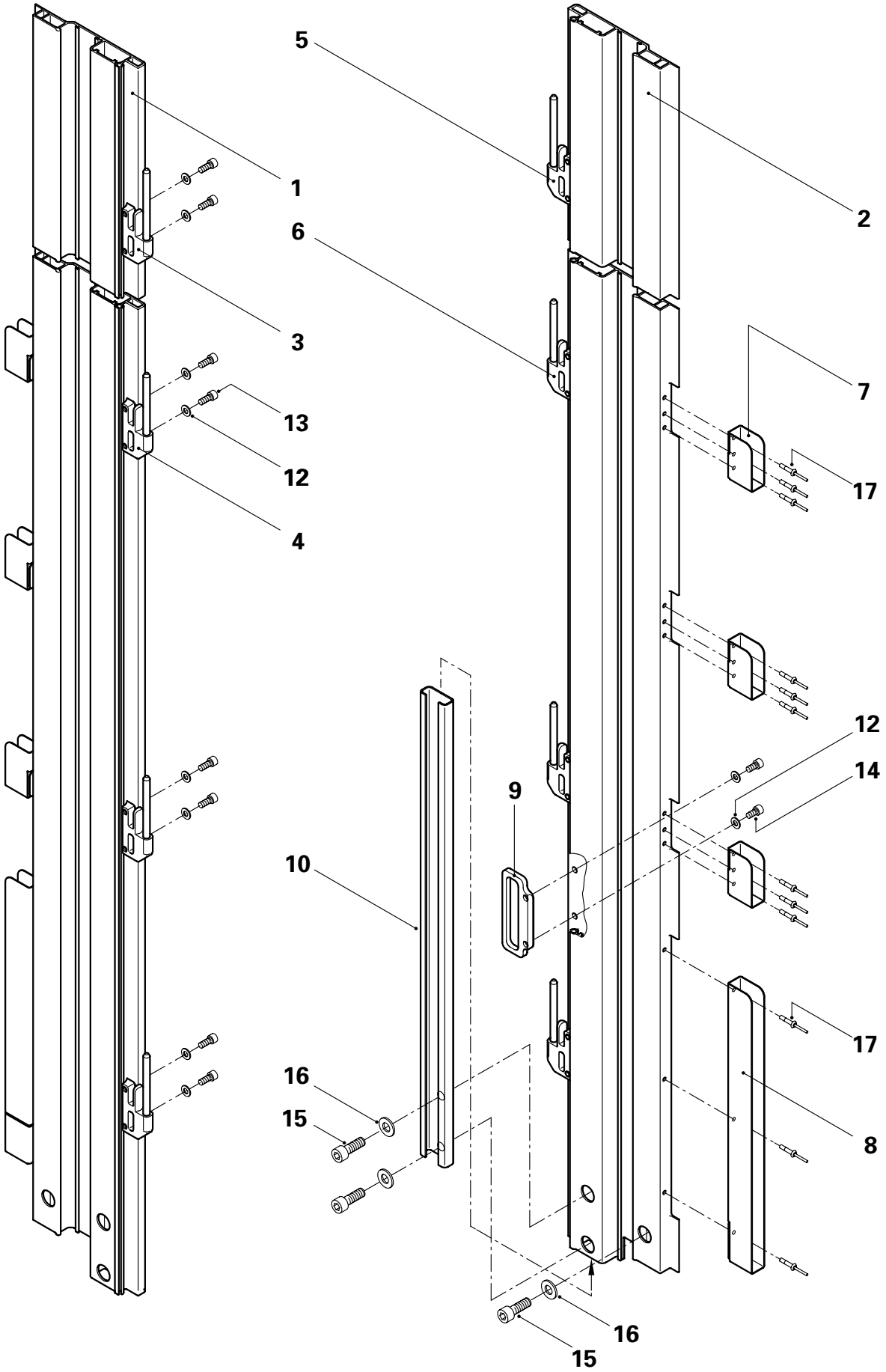

KÖGEL Fahrzeugwerke AG

Ersatzteilliste

ECKRUNGEN HINTEN

IDENT-NR. 575692/575693

Ident-Nr.: 800930
TOS-Nr.: 8989
Erstell-Datum: 24.11.2000

Pos.	Var.	Ident-Nr.	Menge	ME	Bezeichnung
1	0	438233	1	STCK	PROFIL ER LI PORTAL 2680HIL SA2C
2	0	438234	1	STCK	PROFIL ER RE PORTAL 2680HIL SA2C
3	0	438186	1	STCK	SCHARNIERBOCK SCHRAUBBAR LI L:150
4	0	438200	3	STCK	SCHARNIERBOCK SCHRAUBBAR LI L:130
5	0	438187	1	STCK	SCHARNIERBOCK SCHRAUBBAR RE L:150
6	0	438201	3	STCK	SCHARNIERBOCK SCHRAUBBAR RE L:130
7	0	437299	6	STCK	LATTENTASCHE H:100 SA2
8	0	345731	2	STCK	LATTENTASCHE 600 X 60 -S380MC
9	0	435651	1	STCK	FLACHTEIL GELOCHT - GRIFF RECHTS
10	0	575700	2	STCK	C-PROFIL M. OBERFLÄCHE SA2
12	0	73337	18	STCK	SCHEIBE DIN 125 -A10,5-ST-DAC
13	0	306653	16	STCK	ZYLINDERSCHRAUBE M. INNENSKT DIN 912 -M 10X 25-A2-70 KL18X2
14	0	73710	2	STCK	ZYLINDERSCHRAUBE M. INNENSKT DIN 912 -M 10X 20-8.8 -DAC
15	0	74002	6	STCK	ZYLINDERSCHRAUBE M. INNENSKT DIN 912 -M 16X 30-8.8 -DAC
16	0	73340	6	STCK	SCHEIBE DIN 125 -A17,0-ST-DAC
17	0	338977	24	STCK	BLINDNIET FLACHKOPF 6,5X 16,3-ST -ST - 4,8-6,8

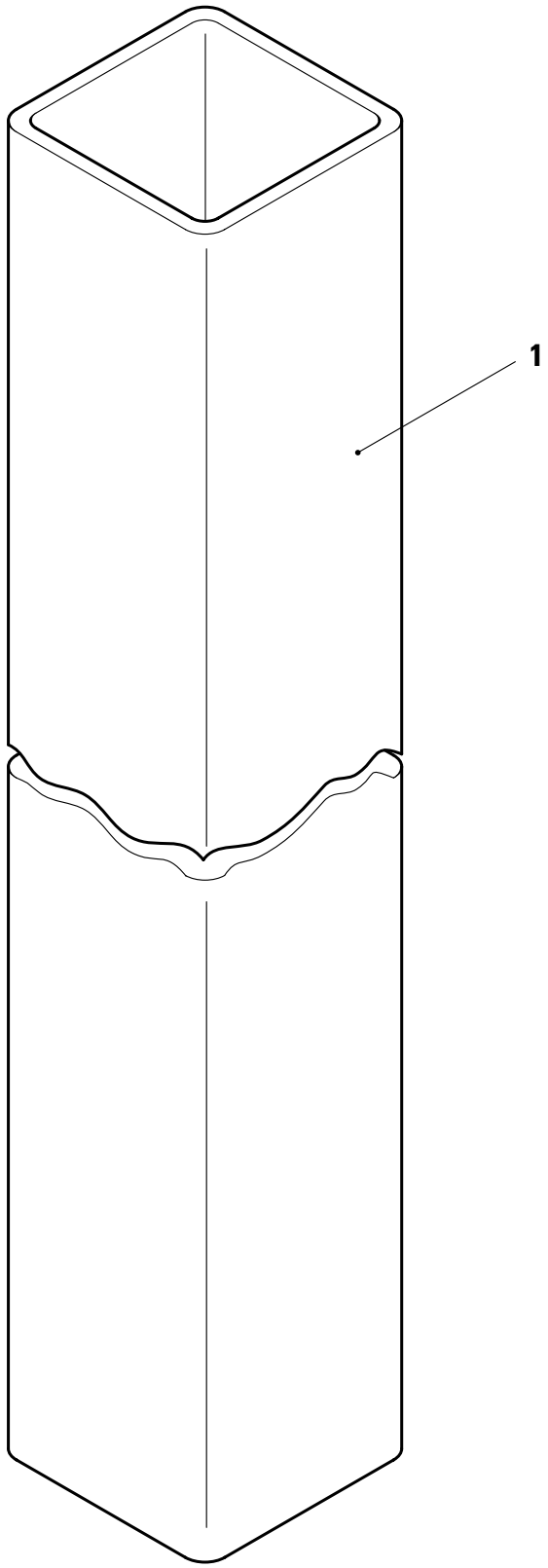
1

KÖGEL Fahrzeugwerke AG

Ersatzteilliste

QUADRATROHR-EINSTECKRUNGEN

Ident-Nr.: 800058
TOS-Nr.: 8989
Erstell-Datum: 25.01.1999

Pos.	Var.	Ident-Nr.	Menge	ME	Bezeichnung
1	0	417624	1	STCK	QUADRATROHR-EINSTECKRUNGE Q-Rohr:80x5, L=1800mm
1	1	460123	1	STCK	QUADRATROHR-EINSTECKRUNGE Q-Rohr:80x5, L=2150mm
1	2	413329	1	STCK	QUADRATROHR-EINSTECKRUNGE Q-Rohr:100x5, L=1950mm

KÖGEL
Fahrzeugwerke AG

Aufbau

Kapitel 6

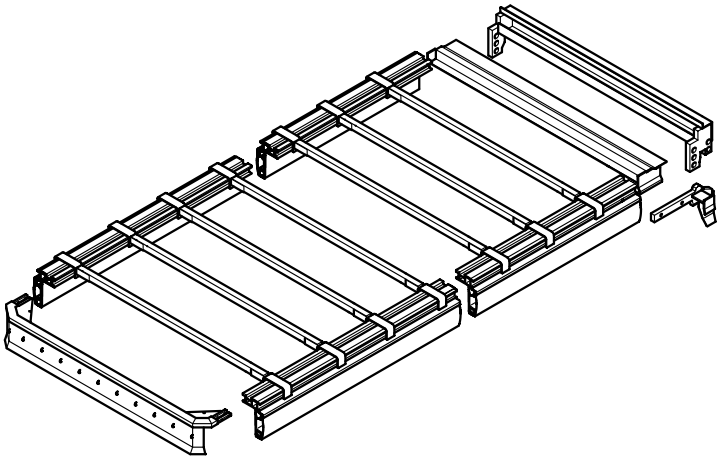

KÖGEL Fahrzeugwerke AG	*Ersatzteilliste* *Verdeckgestell SN 24 (0 Spr.)* *Ident-Nr. 289450*	80535 / 8989 Stand 06.98 A / 7 Seite 2

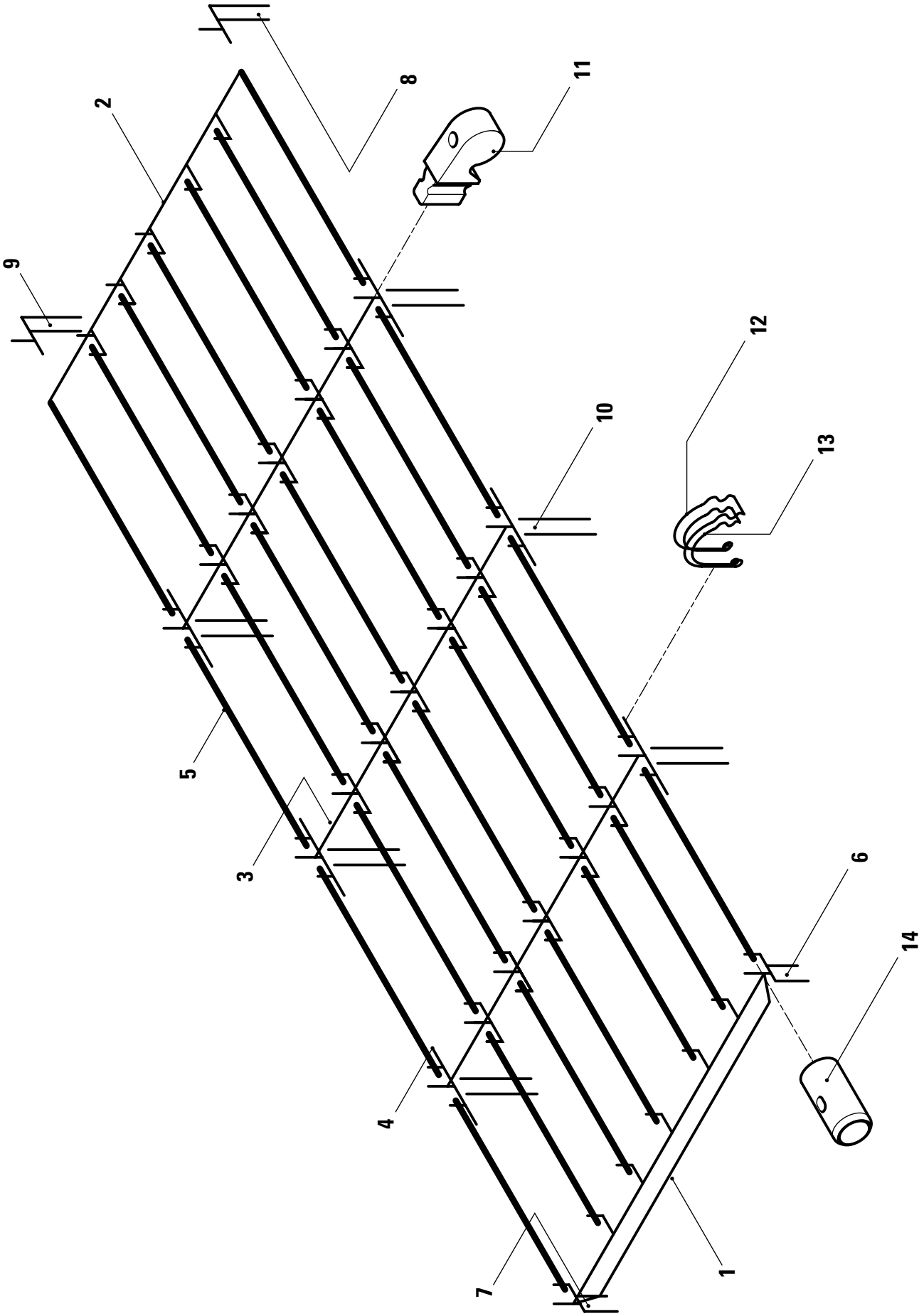

KÖGEL Fahrzeugwerke AG

Ersatzteilliste

VERDECKGESTELL SN24(0 SPR.)

IDENT-NR. 289450

Ident-Nr.: 80535
TOS-Nr.: 8989
Erstell-Datum: 15.06.1998

Pos.	Var.	Ident-Nr.	Menge	ME	Bezeichnung	Bemerkung
1	0	289127	1	STCK	ENDSPRIEGEL VORN VE "S1" - N3000	
2	0	273753	1	STCK	ENDSPRIEGEL HI. (2480I.L.)	
3	0	273724	3	STCK	MITTELSPRIEGEL, KPL. (2480I.L.)	
4	0	253420	6	STCK	SPRIEGELHALTERUNG KPL. N3000	
5	0	273722	28	STCK	PLANENSTANGE KPL. ST SN13620I.L.	
6	0	289129	1	STCK	VERSTELLROHR VORN LINKS	
7	0	289130	1	STCK	VERSTELLROHR VORN RECHTS	
8	0	273788	1	STCK	VERSTELLROHR HINTEN LINKS 990	
9	0	273789	1	STCK	VERSTELLROHR HINTEN RECHTS 990	
10	0	271058	6	STCK	VERSTELLSCHIENE N3000,N2000	
11	0	409562	8	STCK	SPRIEGELENDSTÜCK	
12	0	421673	12	STCK	FEDER	
13	0	409524	12	STCK	FEDER	
14	0	421214	56	STCK	ABSCHLUßSTOPFEN N3000	

KÖGEL Fahrzeugwerke AG	*Ersatzteilliste* *Verdeckgestell (0 Spr./ 7 Holme)* *1 x geteilt*	82975 / 8989 Stand 02.96 A / 7 Seite 4

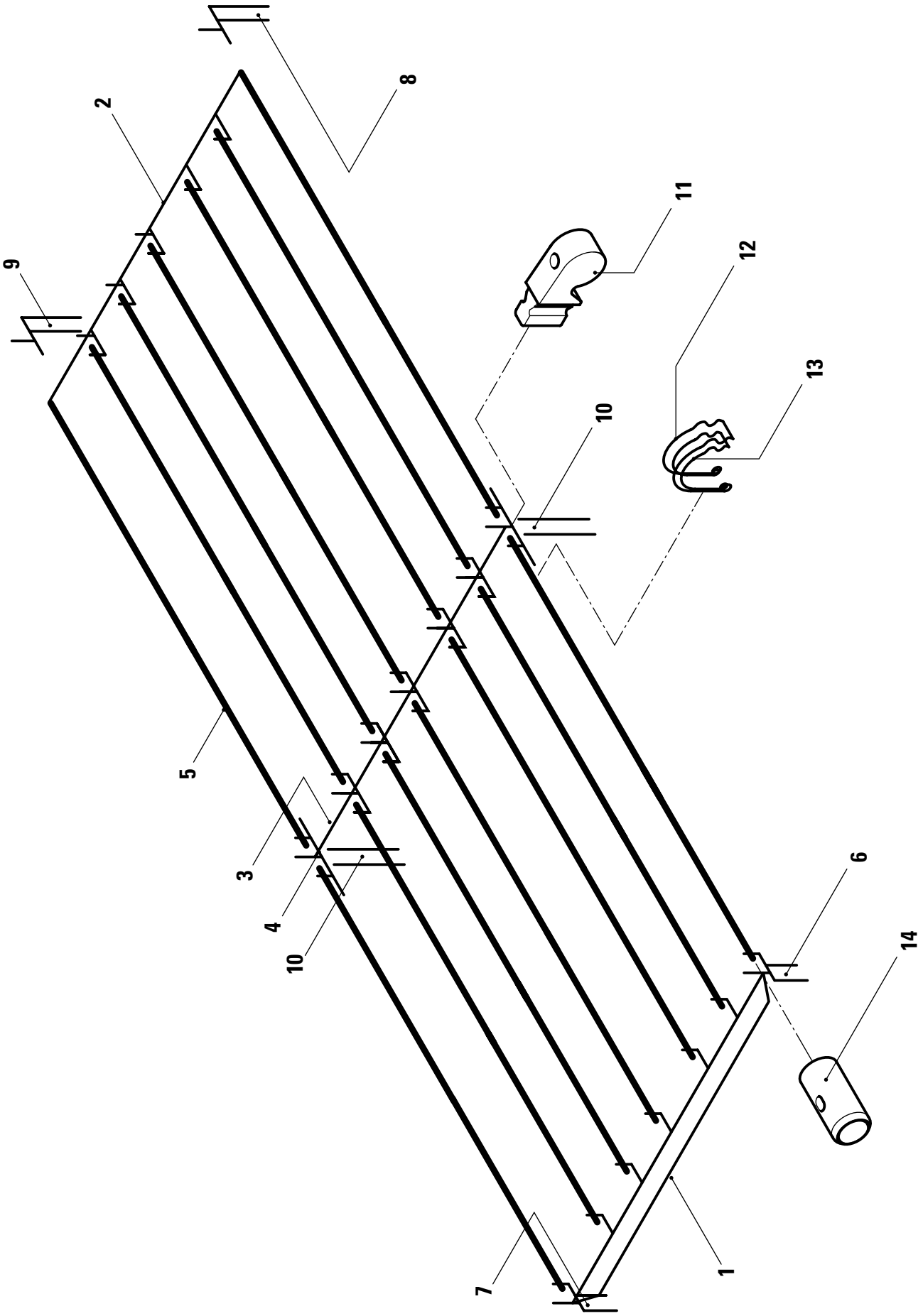

KÖGEL Fahrzeugwerke AG

Ersatzteilliste

VERDECKGESTELL (O SPR./7-HOLME)

1 X GETEILT

Ident-Nr.: 82975
TOS-Nr.: 8989
Erstell-Datum: 15.06.1998

Pos.	Var.	Ident-Nr.	Menge	ME	Bezeichnung	Bemerkung
1	0	273756	1	STCK	ENDSPRIEGEL VORN -QE 2480	
2	0	273753	1	STCK	ENDSPRIEGEL HI. (2480I.L.)	
3	0	273724	1	STCK	MITTELSPRIEGEL, KPL. (2480I.L.)	
4	0	253420	2	STCK	SPRIEGELHALTERUNG KPL. N3000	
5	0	273712	14	STCK	PLANENSTANGE KPL. für Aufbaulänge 6100mm i.L.	
5	1	273713	14	STCK	PLANENSTANGE KPL. für Aufbaulänge 6590mm i.L.	
5	2	273714	14	STCK	PLANENSTANGE KPL. für Aufbaulänge 7080mm i.L.	
5	3	273715	14	STCK	PLANENSTANGE KPL. für Aufbaulänge 7330mm i.L.	
5	4	273717	14	STCK	PLANENSTANGE KPL. für Aufbaulänge 7710mm i.L.	
6	0	273767	1	STCK	VERSTELLROHR VORN HAMB/QE LINKS	
6	1	510011	1	STCK	VERSTELLROHR VORN HAMB|QE LINKS	
7	0	273768	1	STCK	VERSTELLROHR VORN HAMB/QE RECHTS	
7	1	510012	1	STCK	VERSTELLROHR VORN HAMB|QE RECHTS	
8	0	273788	1	STCK	VERSTELLROHR HINTEN LINKS 990	
8	1	280263	1	STCK	VERSTELLROHR HINTEN LINKS 1200	
9	0	273789	1	STCK	VERSTELLROHR HINTEN RECHTS 990	
9	1	280264	1	STCK	VERSTELLROHR HINTEN RECHTS 1200	
10	0	271058	2	STCK	VERSTELLSCHIENE N3000,N2000	
10	1	253138	2	STCK	VERSTELLSCHIENE 1200MM N3000	
11	0	409562	4	STCK	SPRIEGELENDSTÜCK	
12	0	421673	4	STCK	FEDER	
13	0	409524	4	STCK	FEDER	
14	0	421214	20	STCK	ABSCHLUßSTOPFEN N3000	

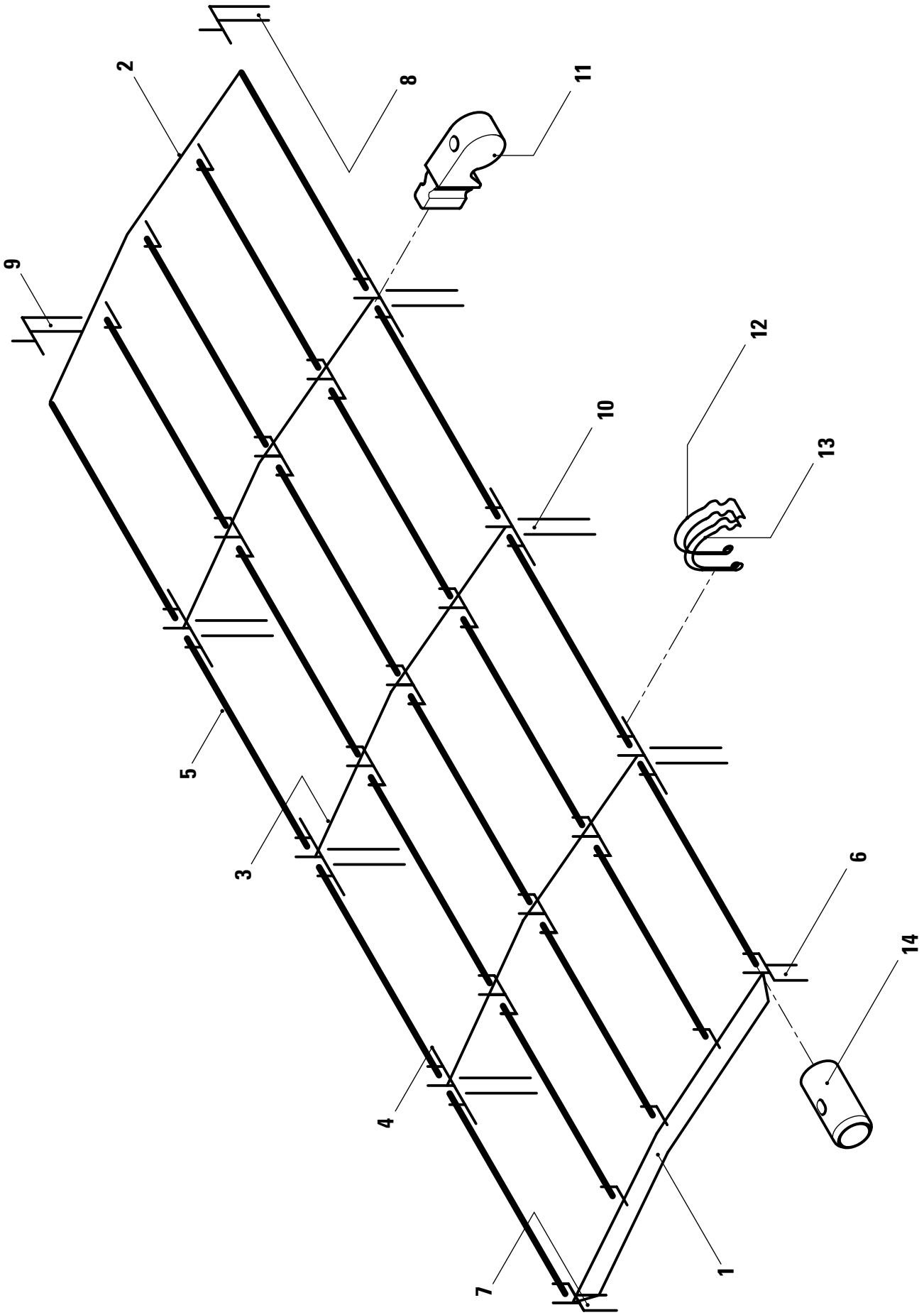
2
8
11
9
12
10
13
5
3
6
14
4
7
1

KÖGEL Fahrzeugwerke AG

Ersatzteilliste

VERDECKGESTELL SN24 (50 SPR.)

IDENT-NR. 289521

Ident-Nr.: 80664
TOS-Nr.: 8989
Erstell-Datum: 15.06.1998

Pos.	Var.	Ident-Nr.	Menge	ME	Bezeichnung	Bemerkung
1	0	289125	1	STCK	ENDSPRIEGEL VORN VE N3000	
2	0	273752	1	STCK	ENDSPRIEGEL HI. 2480I.L.	
3	0	273726	3	STCK	MITTELSPRIEGEL, KPL.(2480I.L.)	
4	0	253420	6	STCK	SPRIEGELHALTERUNG KPL. N3000	
5	0	273722	20	STCK	PLANENSTANGE KPL. ST SN13620I.L.	
6	0	289129	1	STCK	VERSTELLROHR VORN LINKS	
7	0	289130	1	STCK	VERSTELLROHR VORN RECHTS	
8	0	273788	1	STCK	VERSTELLROHR HINTEN LINKS 990	
9	0	273789	1	STCK	VERSTELLROHR HINTEN RECHTS 990	
10	0	271058	6	STCK	VERSTELLSCHIENE N3000,N2000	
11	0	409562	8	STCK	SPRIEGELENDSTÜCK	
12	0	421673	12	STCK	FEDER	
13	0	409524	12	STCK	FEDER	
14	0	421214	40	STCK	ABSCHLUßSTOPFEN N3000	

KÖGEL Fahrzeugwerke AG	*Ersatzteilliste* *Verdeckgestell (50 Spr./ 5 Holme)* *1 x geteilt*	82949 / 8989 Stand 02.96 A / 7 Seite 8

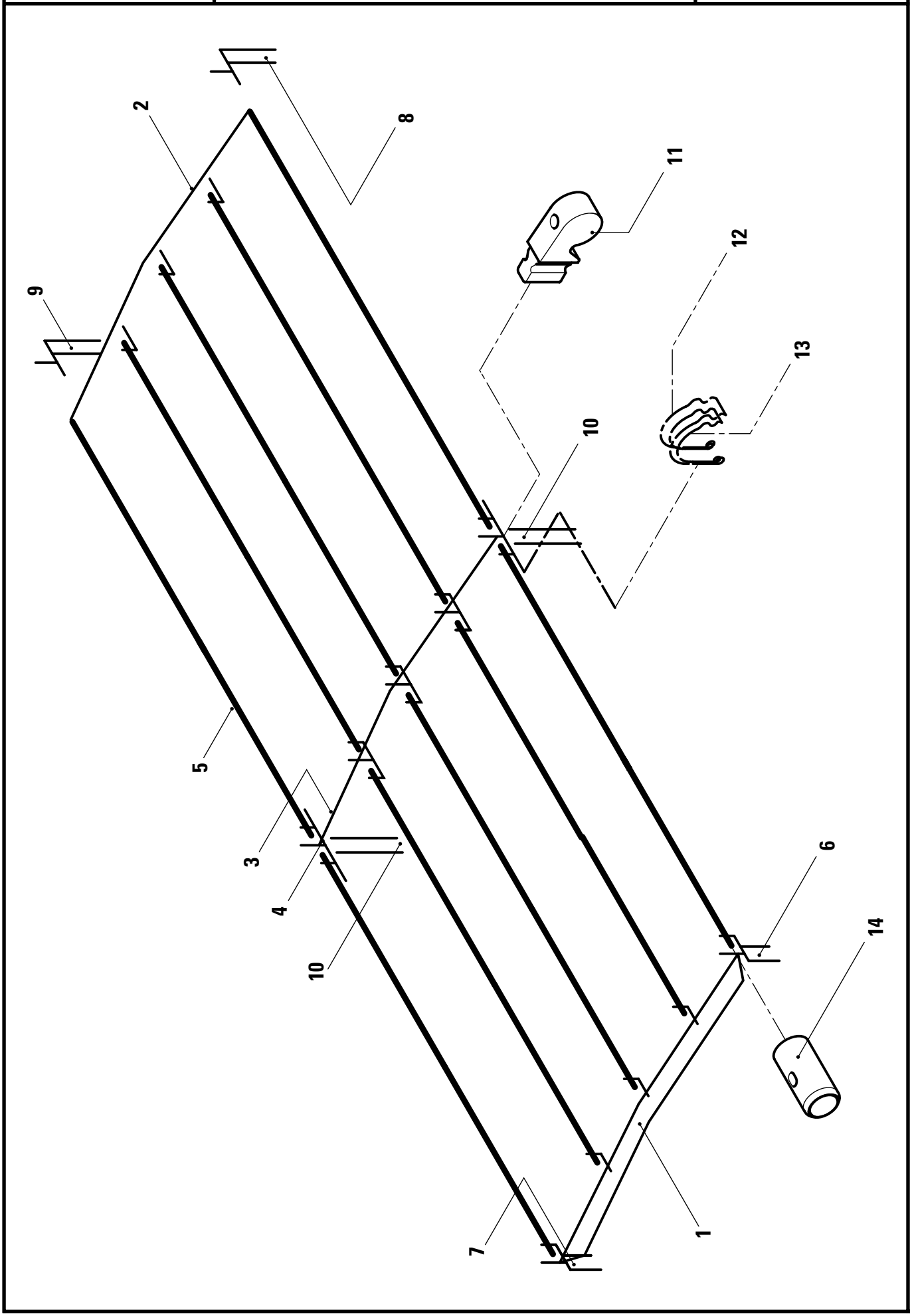

KÖGEL Fahrzeugwerke AG

Ersatzteilliste

VERDECKGESTELL (50 Spr./5-HOLME)

1 X GETEILT

Ident-Nr.: 82949
TOS-Nr.: 8989
Erstell-Datum: 15.06.1998

Pos.	Var.	Ident-Nr.	Menge	ME	Bezeichnung	Bemerkung
1	0	273757	1	STCK	ENDSPRIEGEL VORN -QE 2480	
2	0	273752	1	STCK	ENDSPRIEGEL HI. 2480I.L.	
3	0	273726	1	STCK	MITTELSPRIEGEL, KPL.(2480I.L.)	
4	0	253420	2	STCK	SPRIEGELHALTERUNG KPL. N3000	
5	0	273712	10	STCK	PLANENSTANGE KPL. für Aufbaulänge 6100mm i.L.	
5	1	273713	10	STCK	PLANENSTANGE KPL. für Aufbaulänge 6590mm i.L.	
5	2	273714	10	STCK	PLANENSTANGE KPL. für Aufbaulänge 7080mm i.L.	
5	3	273715	10	STCK	PLANENSTANGE KPL. für Aufbaulänge 7330mm i.L.	
5	4	273717	10	STCK	PLANENSTANGE KPL. für Aufbaulänge 7710mm i.L.	
6	0	273767	1	STCK	VERSTELLROHR VORN HAMB/QE LINKS	
6	1	510011	1	STCK	VERSTELLROHR VORN HAMB|QE LINKS	
7	0	273768	1	STCK	VERSTELLROHR VORN HAMB/QE RECHTS	
7	1	510012	1	STCK	VERSTELLROHR VORN HAMB|QE RECHTS	
8	0	273788	1	STCK	VERSTELLROHR HINTEN LINKS 990	
8	1	280263	1	STCK	VERSTELLROHR HINTEN LINKS 1200	
9	0	273789	1	STCK	VERSTELLROHR HINTEN RECHTS 990	
9	1	280264	1	STCK	VERSTELLROHR HINTEN RECHTS 1200	
10	0	271058	2	STCK	VERSTELLSCHIENE N3000,N2000	
10	1	253138	2	STCK	VERSTELLSCHIENE 1200MM N3000	
11	0	409562	4	STCK	SPRIEGELENDSTÜCK	
12	0	421673	4	STCK	FEDER	
13	0	409524	4	STCK	FEDER	
14	0	421214	20	STCK	ABSCHLUßSTOPFEN N3000	

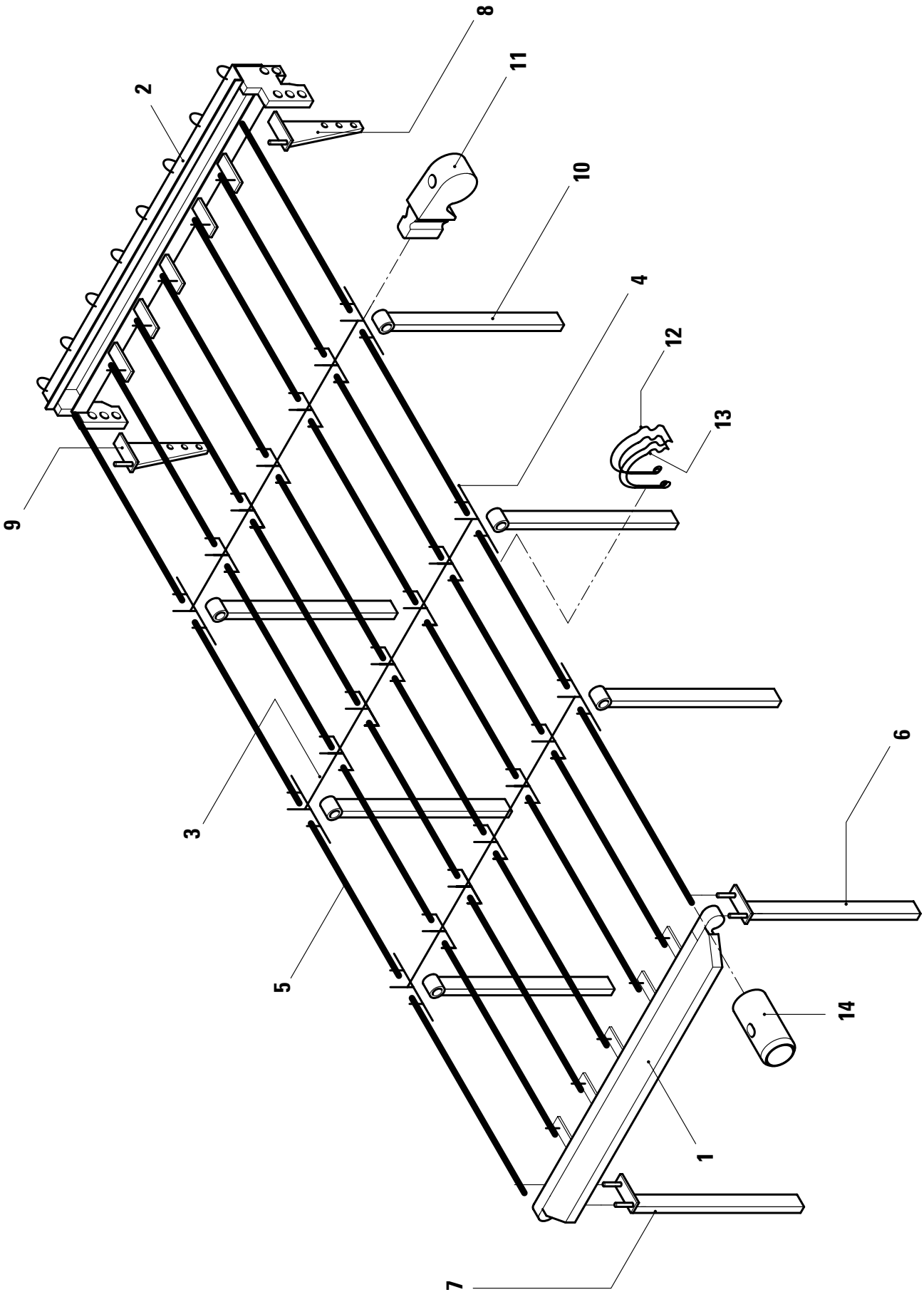
8
11
2
10
4
12
13
9
3
6
5
14
1
7

KÖGEL Fahrzeugwerke AG

Ersatzteilliste

VERDECK N 3000"S1"13620X2480 I.L.

7-HOLME UND 0-SPRENGUNG

Ident-Nr.: 800471
TOS-Nr.: 8989
Erstell-Datum: 03.02.1999

Pos.	Var.	Ident-Nr.	Menge	ME	Bezeichnung
1	0	564567	1	STCK	ENDSPRIEGEL VORN VE "S1"-N3000
2	0	561200	1	STCK	SPRIEGEL F.HAMBURGER-VERDECK 2550 für Portaltüren
2	1	561201	1	STCK	SPRIEGEL F.HAMBURGER-VERDECK 2550 f. Rückwandklappe/Rückwandtürchen
2	2	533169	1	STCK	SPRIEGEL F.HAMBURGER-VERDECK 2550 für WIHAG-Portaltüren
3	0	273724	3	STCK	MITTELSPRIEGEL, KPL. (2480I.L.)
4	0	253420	6	STCK	SPRIEGELHALTERUNG KPL. N3000
5	0	273722	28	STCK	PLANENSTANGE KPL. ST SN13620I.L.
5	1	273710	20	STCK	PLANENSTANGE KPL. AL SN13620I.L. Innenliegende aus Aluminium
6	0	563437	1	STCK	VERSTELLROHR VORN VE "S1"LI. 990
6	1	563439	1	STCK	VERSTELLROHR VORN VE "S1"LI. 1200
7	0	563438	1	STCK	VERSTELLROHR VORN VE "S1"RE. 990
7	1	563440	1	STCK	VERSTELLROHR VORN VE "S1"RE. 1200
8	0	273765	1	STCK	KONSOLE HINTEN KPL.LINKS
9	0	273766	1	STCK	KONSOLE HINTEN KPL.RECHTS
10	0	271058	6	STCK	VERSTELLSCHIENE N3000,N2000 L= 990mm
10	1	253138	6	STCK	VERSTELLSCHIENE 1200MM N3000
11	0	409562	8	STCK	SPRIEGELENDSTÜCK
12	0	421673	12	STCK	FEDER
13	0	409524	12	STCK	FEDER
14	0	421214	56	STCK	ABSCHLUßSTOPFEN N3000

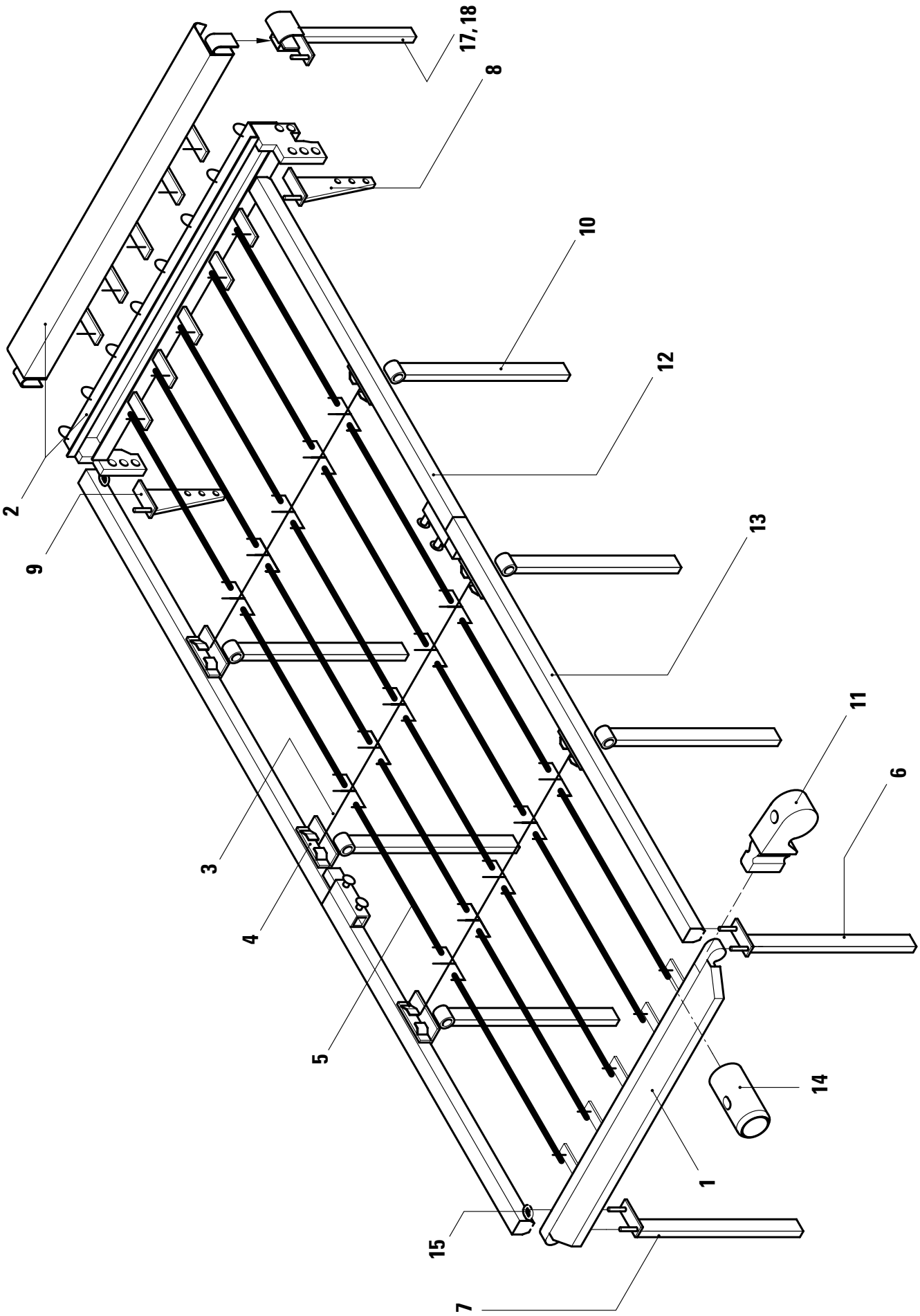
17,18
8
10
12
13
11
6
14
1
7
15
5
4
3
9
2

KÖGEL Fahrzeugwerke AG

Ersatzteilliste

VERDECK N 3000"S1"13620X2480 I.L.

7-HOLME;0-SPRENGUNG;M.LAUFSCHIENE

Ident-Nr.: 800472
TOS-Nr.: 8989
Erstell-Datum: 05.04.2000

Pos.	Var.	Ident-Nr.	Menge	ME	Bezeichnung
1	0	564567	1	STCK	ENDSPRIEGEL VORN VE "S1"-N3000
2	0	561200	1	STCK	SPRIEGEL F.HAMB.-VERD.PRTALT. KTL für Portaltüren
2	1	561201	1	STCK	SPRI.F.HA.VERD.RW-KL/TÜRCHEN KTL f. Rückwandklappe/Rückwandtürchen
2	2	533169	1	STCK	SPRIEGEL F.HAM.VERD.WIHAG-TÜR KTL für WIHAG-Portaltüren
2	3	273753	1	STCK	ENDSPRIEGEL HI.7H/0 SPR.2480 I.L f.Rückwandklappe/Rückwandtürchen
3	0	566876	3	STCK	MITTELSPRIEGEL KPL. 7 H. 0 SPR.
4	0	519345	6	STCK	SPRIEGELAUFLAGE VERSCHIEBBAR
5	0	273722	20	STCK	PLANENSTANGE KPL. ST SN13620I.L.
5	1	273710	20	STCK	PLANENSTANGE KPL. AL SN13620I.L. Innenliegende aus Aluminium
6	0	563437	1	STCK	VERSTELLROHR VORN VE "S1"LI. 990
6	1	563439	1	STCK	VERSTELLROHR VORN VE "S1"LI. 1200
7	0	563438	1	STCK	VERSTELLROHR VORN VE "S1"RE. 990
7	1	563440	1	STCK	VERSTELLROHR VORN VE "S1"RE. 1200
8	0	273765	1	STCK	KONSOLE HINTEN KPL.LINKS
9	0	273766	1	STCK	KONSOLE HINTEN KPL.RECHTS
10	0	271058	6	STCK	VERSTELLSCHIENE N3000,N2000 990LG L= 990mm
10	1	253138	6	STCK	VERSTELLSCHIENE 1200MM N3000
11	0	409562	2	STCK	SPRIEGELENDSTÜCK
12	0	562573	2	STCK	LAUFSCHIENE MIT KUPPLUNG
13	0	566749	2	STCK	LAUFSCHIENE MIT KUPPLUNG "S1"
14	0	421214	40	STCK	ABSCHLUßSTOPFEN N3000
15	0	304915	4	STCK	SCHNALLRIEMEN
17	0	273788	1	STCK	VERSTELLROHR HINTEN LINKS 990 LG in Verbindung mit Pos.2(Var.3)
17	1	280263	1	STCK	VERSTELLROHR HINTEN LINKS 1200 LG in Verbindung mit Pos.2(Var.3)
18	0	273789	1	STCK	VERSTELLROHR HINTEN RECHTS 990 LG in Verbindung mit Pos.2(Var.3)
18	1	280264	1	STCK	VERSTELLROHR HINTEN RECHTS 1200LG in Verbindung mit Pos.2(Var.3)

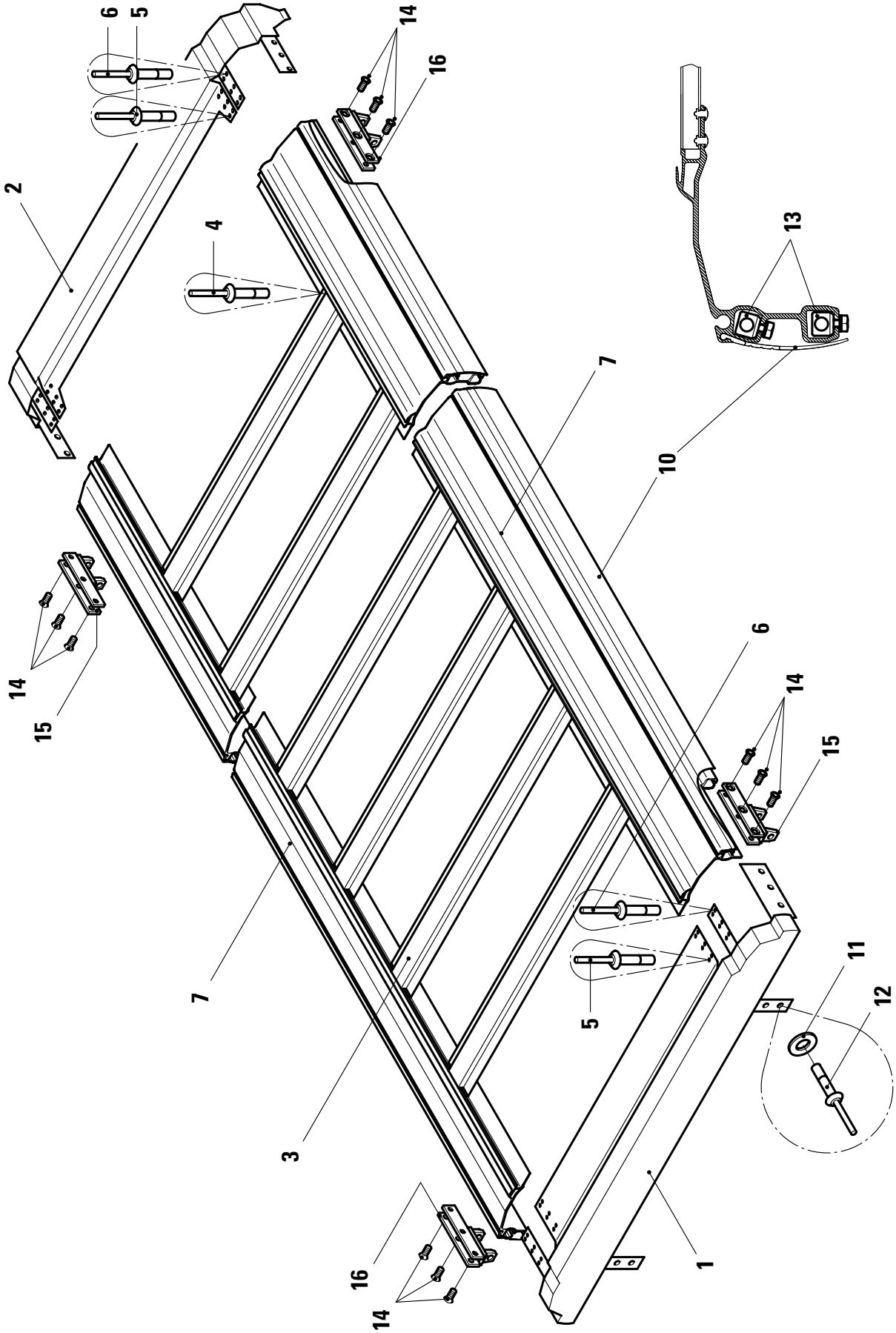
6
5
14
16
2
4
13
7
10
14
15
6
14
15
7
5
11
12
3
16
14
1

KÖGEL Fahrzeugwerke AG

Ersatzteilliste

VERDECK KPL. FÜR NNCO 78

AUS IDENT-NR.564774

Ident-Nr.: 800573
TOS-Nr.: 8989
Erstell-Datum: 22.02.2001

Pos.	Var.	Ident-Nr.	Menge	ME	Bezeichnung
1	0	536197	1	STCK	ENDSPRIEGEL VO.NNCO78 KTL RAL9005
2	0	536200	1	STCK	ENDSPRIEGEL HI.NNCO78 KTL RAL9005 für Festdach und Rückwandplane
2	1	536199	1	STCK	ENDSPRIEGEL HI.NNCO78 KTL-RAL9005 für Rückwandtüre mit außenliegenden Verschlüssen
2	2	536198	1	STCK	ENDSPRIEGEL HI.NNCO78 KTL-RAL9005 für Planendach und Planenrückwand
2	3	573785	1	STCK	ENDSPRIEGEL HINTEN NNCO für WIHAG-Rückwandtüren mit PWP-Verschlüssen
3	0	431333	12	STCK	HUTPROFIL|MITTELSPRIEGEL NNCO
4	0	338977	96	STCK	BLINDNIET FLACHKOPF 6,5X 16,3-ST -ST - 4,8-6,8
5	0	341238	24	STCK	BLINDNIET FLACHKOPF 6,5X 26,4-ST -ST - 6,8-8,8
6	0	341239	24	STCK	BLINDNIET FLACHKOPF "HEMLOK" 6,5X 28,4-ST -ST - 8,8-10,8
7	0	431297	2	STCK	DACHGURTPROFIL NNCO
10	0	431928	2	STCK	SEITLICHE PLANENABDICHTUNG
11	0	73349	18	STCK	SCHEIBE,KOTFLÜGEL A 5,3X20X1,25-A3P
12	0	304140	18	STCK	BLINDNIET FLACHKOPF "MONOBOLT" 5,0X 24,6-NIRO-NIRO- 1,6-11,1
13	0	76157	4	STCK	ENDSTOPPER
14	0	73198	12	STCK	SENKSCHRAUBE MIT INNENSKT DIN 7991 -M 8X 25-10.9-DAC
15	0	536195	2	STCK	KONSOLE GALV.GELB.VERZ.MIN.15 µ
16	0	536196	2	STCK	KONSOLE GALV.GELB.VERZ.MIN.15 µ

KÖGEL
Fahrzeugwerke AG

Ersatzteilliste
Lite - Verdeckgestell
Ident-Nr. 344857

801118 / 8989

Stand: 08.00
Seite 16

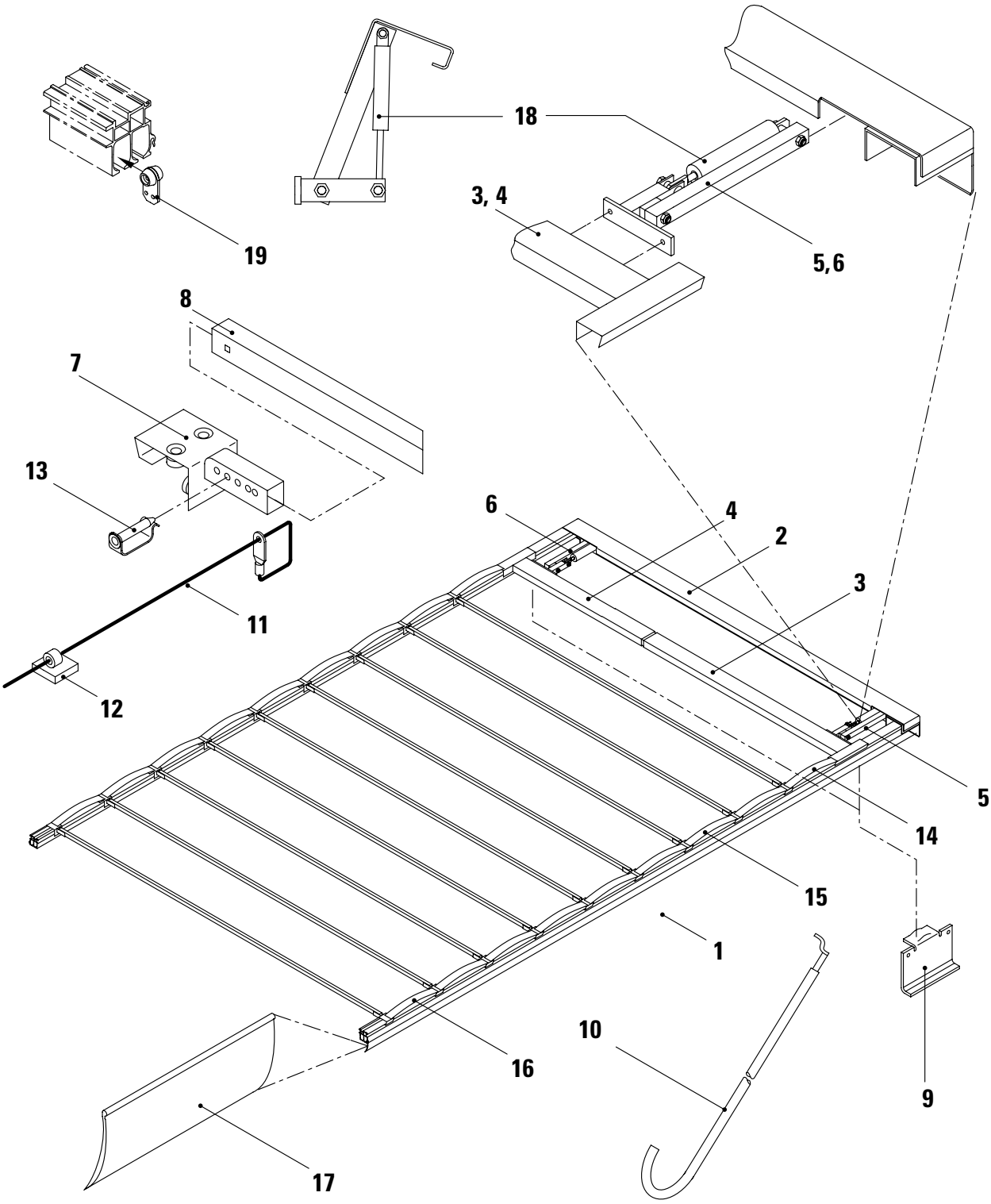

KÖGEL Fahrzeugwerke AG

Ersatzteilliste

LITE - VERDECKGESTELL

IDENT-NR.344857

Ident-Nr.: 801118
TOS-Nr.: 8989
Erstell-Datum: 24.11.2000

Pos.	Var.	Ident-Nr.	Menge	ME	Bezeichnung
1	0	344857	1	STCK	EDSCHA-LITE DG103 13620 I.L. SA2C inclusive Positionen:2 bis 18
2	0	345363	1	STCK	PORTALBALKEN VG KOEGEL inclusive Positionen:5,6 und 18
3	0	342822	1	STCK	ENDLAUFTEILHÄLFTE LINKS
4	0	342823	1	STCK	ENDLAUFTEILHÄLFTE RECHTS
5	0	345358	1	STCK	HALTER BG KURZ LINKS
6	0	345359	1	STCK	HALTER BG KURZ RECHTS
7	0	345364	40	STCK	ROLLWAGEN VG EINHEITSSPRIEGEL
8	0	345356	20	STCK	SPRIEGEL
9	0	345362	4	STCK	RAMPE CS LITE KOEGEL
10	0	325922	1	STCK	VERSTELLBARE ZUGSTANGE
11	0	189234	2	STCK	SICHERUNGSSEIL F. STIRNWANDWAGEN
12	0	340922	2	STCK	SEILKLEMME
13	0	339579	40	STCK	ABSTECKBOLZEN
14	0	338398	2	STCK	KUNSTSTOFFSCHARNIERGELENK 570MM
15	0	338399	36	STCK	KUNSTSTOFFSCHARNIERGELENK 650MM
16	0	338400	2	STCK	KUNSTSTOFFSCHARNIERGELENK 380MM
17	0	311683	29.40	MTR	ABDICHTPROFIL, PVC WEIß
17	1	323957	29.40	MTR	ABDICHTPROFIL, PVC GRAU
17	2	338308	29.40	MTR	ABDICHTPROFIL, PVC SCHWARZ
18	2	322414	2	STCK	GASFEDER 500N
19	2	345370	1	STCK	ROLLE

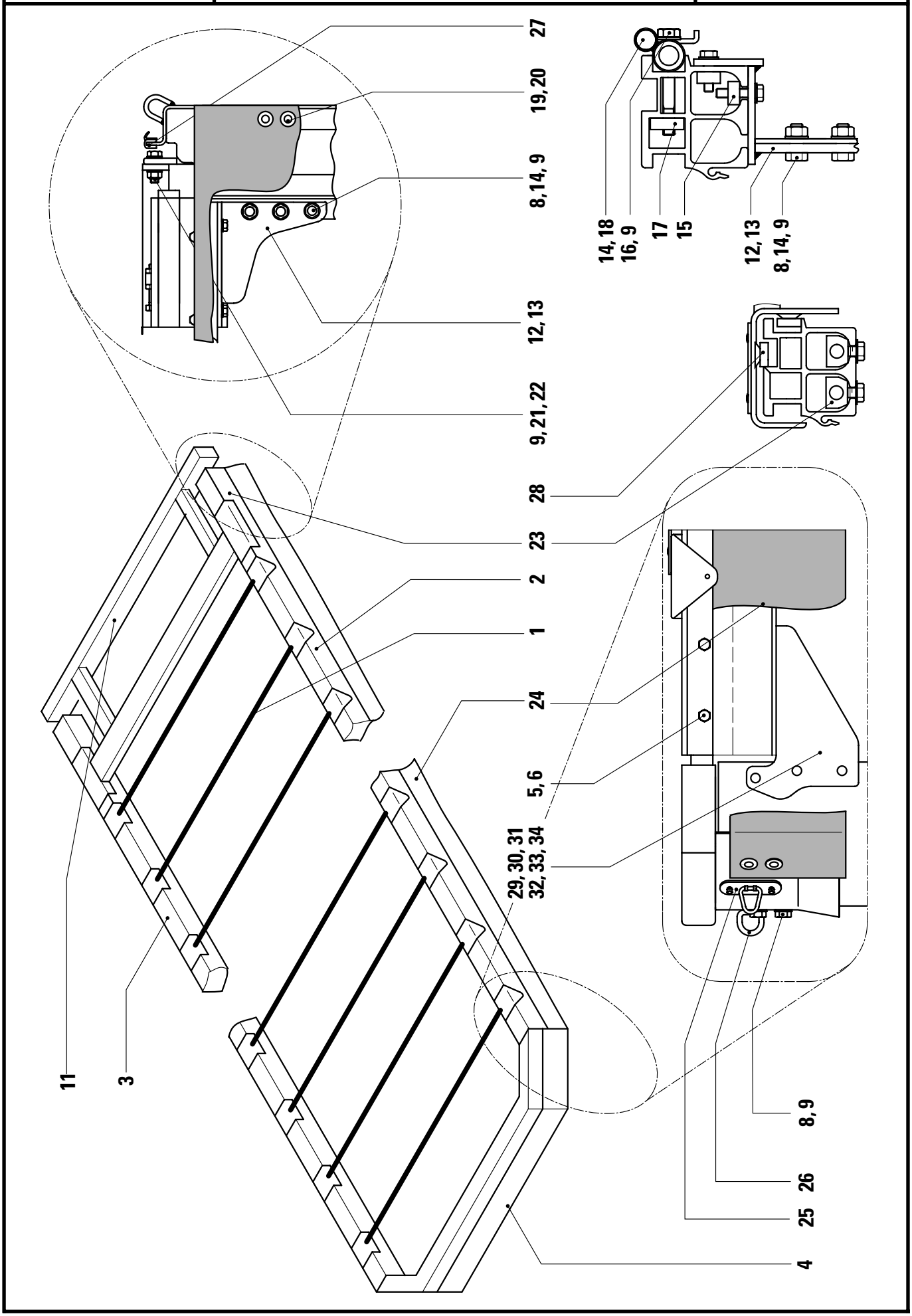
27
19,20
8,14,9
12,13
9,21,22
28
23
2
1
24
5,6
29,30,31
32,33,34
11
3
14,18
16,9
17
15
12,13
8,14,9
8,9
26
25
4

KÖGEL Fahrzeugwerke AG

Ersatzteilliste

SCHIEBEVERDECK DG92

ID.-NR.561751; 13620X2480 I.L.

Ident-Nr.: 82852
TOS-Nr.: 8989
Erstell-Datum: 05.04.2000

Pos.	Var.	Ident-Nr.	Menge	ME	Bezeichnung
1	0	336167	1	STCK	EDSCHA CO 100 LITE 13620 I.L.
1	1	332931	1	STCK	EDSCHA CO 100 PROFI 13620 I.L.
1	2	336052	1	STCK	EDSCHA CO 100 LITE 13620 I.L.
1	3	336057	1	STCK	EDSCHA CO 100 PROFI 13620 I.L.
2	0	414997	1	STCK	DACHGURTPROFIL 92 LI. 13350MM LG.
3	0	414998	1	STCK	DACHGURTPROFIL 92 RE. 13350MM LG
4	0	562438	1	STCK	ENDSPRIEGEL VORN VE CO3000
5	0	73015	26	STCK	SECHSKANTSCHRAUBE ISO 4017 -M 8X 30-8.8 -A2P
6	0	73569	26	STCK	SCHEIBE DIN 125 -A 8,4-ST -A3C
8	0	73017	14	STCK	SECHSKANTSCHRAUBE DIN 933 -M 10X 25-8.8 -A3P
9	0	73337	26	STCK	SCHEIBE DIN 125 -A10,5-ST-A3P
11	0	560050	1	STCK	SPRIEGEL PORTALTRÄGER 2550 N3000
12	0	519807	1	STCK	KONSOLE LINKS
13	0	519808	1	STCK	KONSOLE RECHTS
14	0	73300	10	STCK	SECHSKANTMUTTER DIN 934 -M 10- 8 -A3P
15	0	418104	4	STCK	FLACHTEIL GELOCHT
16	0	318729	4	STCK	SECHSKANTSCHRAUBE DIN 931 -M 10X 85-8.8 -A3P
17	0	426006	2	STCK	FLACHTEIL GELOCHT
18	0	332067	2	STCK	SECHSKANTSCHRAUBE DIN 933 -M 10X 80-8.8 -A3P
19	0	73349	8	STCK	SCHEIBE,KOTFLÜGEL A 5,3X20X1,25-A3P
20	0	304140	8	STCK	BLINDNIET FLACHKOPF "MONOBOLT" 5,0X 24,6-NIRO-NIRO- 1,6-11,1
21	0	73019	4	STCK	SECHSKANTSCHRAUBE DIN 933 -M 10X 35-8.8 -A3P
22	0	73320	4	STCK	SECHSKANTMUTTER SELBSTSICHERND DIN 980 -V M 10 -8 -A3P
23	0	76157	8	STCK	ENDSTOPPER
24	0	323957	28.63	MTR	ABDICHTPROFIL, PVC GRAU
24	1	311683	28.63	MTR	ABDICHTPROFIL, PVC WEIß
24	2	338308	28.63	MTR	ABDICHTPROFIL, PVC SCHWARZ
24	3	334186	27.27	MTR	ABDICHTPROFIL, PVC BLAU
25	0	175713	2	STCK	BÜGELKRAMPE, KLAPPBAR

KÖGEL Fahrzeugwerke AG

Ersatzteilliste

SCHIEBEVERDECK DG92

ID.-NR.561751; 13620X2480 I.L.

Ident-Nr.: 82852
TOS-Nr.: 8989
Erstell-Datum: 05.04.2000

Pos.	Var.	Ident-Nr.	Menge	ME	Bezeichnung
26	0	84644	13	STCK	BÜGEL
27	0	82851	1	STCK	DICHTUNGSPROFIL 2520mm lg.
28	0	332129	1	STCK	ROLLENLAGER FÜR ENDLAUFTEIL
29	0	563084	1	STCK	KONSOLE VORN links
30	0	563085	1	STCK	KONSOLE VORN rechts
31	0	430795	4	STCK	FLACHTEIL GELOCHT
32	0	73021	6	STCK	SECHSKANTSCHRAUBE DIN 933 -M 12X 35-8.8 -A3P
33	0	73321	6	STCK	SECHSKANTMUTTER SELBSTSICHERND DIN 980 -V M 12 -8 -A3P
34	0	73338	6	STCK	SCHEIBE DIN 125 -A13,0-ST-A3P

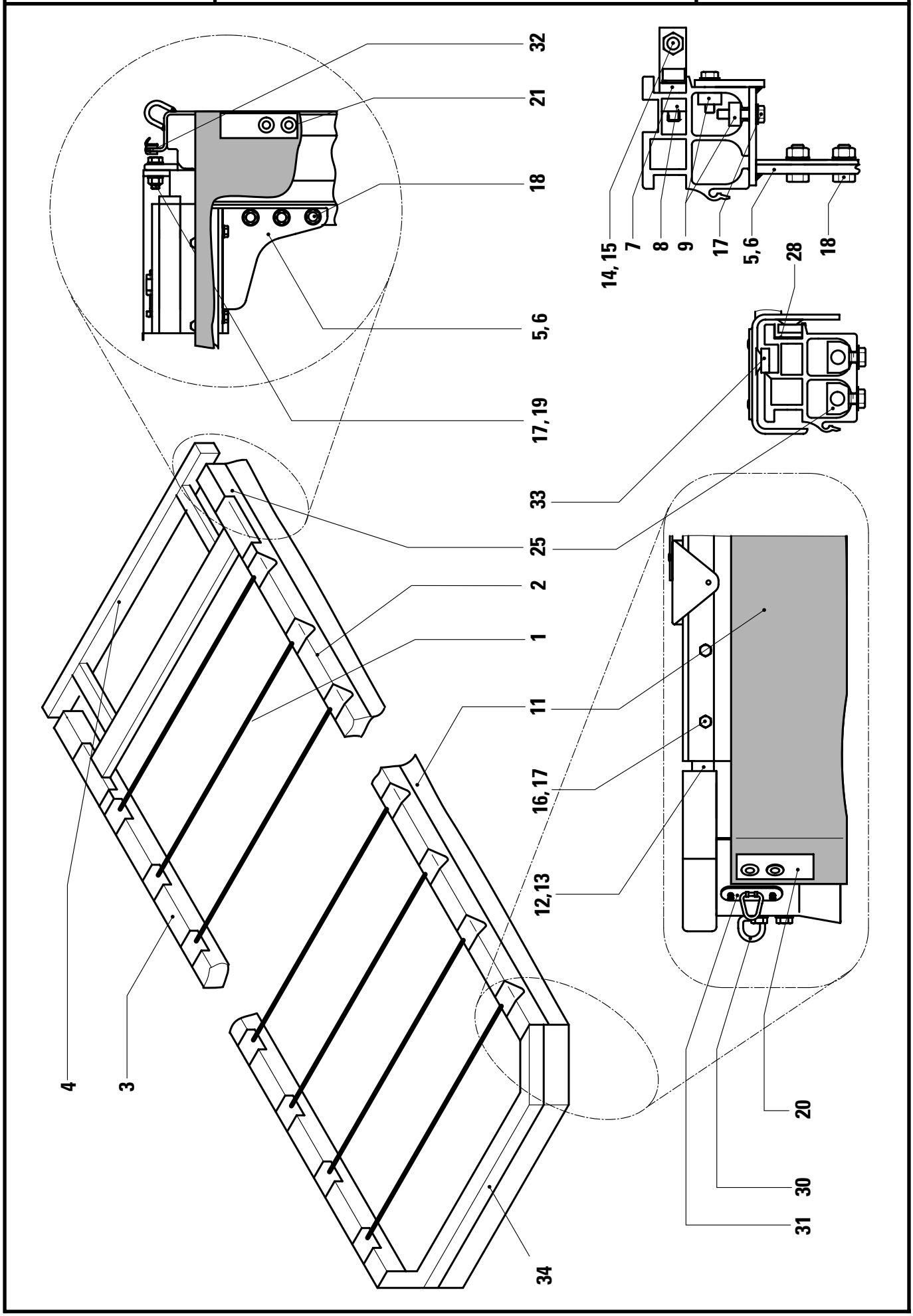
32
21
18
5,6
17,19
33
25
2
1
11
16,17
12,13
4
3
34
20
30
31
14,15
7
8
9
17
5,6
28
18

KÖGEL Fahrzeugwerke AG

Ersatzteilliste

SCHIEBEVERDECK DG92

ID.-NR.292944; 13620X2440 I.L.

Ident-Nr.: 82853
TOS-Nr.: 8989
Erstell-Datum: 05.04.2000

Pos.	Var.	Ident-Nr.	Menge	ME	Bezeichnung
1	0	329034	1	STCK	EDSCHA CO 100 PROFI 13620 I.L.
2	0	414997	1	STCK	DACHGURTPROFIL 92 LI. 13350MM LG.
3	0	414998	1	STCK	DACHGURTPROFIL 92 RE. 13350MM LG
4	0	292729	1	STCK	SPRIEGEL BREITE 2500 N3000
4	1	292728	1	STCK	SPRIEGEL F. 2500 O.PORT.-TÜREN
5	0	292731	1	STCK	KONSOLE FÜR CO DG 92
6	0	292732	1	STCK	KONSOLE FÜR CO DG 92
7	0	409825	2	STCK	ANSCHLAG
8	0	409817	2	STCK	GEWINDELEISTE
9	0	409802	4	STCK	GEWINDELEISTE
11	0	323957	28.63	MTR	ABDICHTPROFIL, PVC GRAU
11	1	311683	28.63	MTR	ABDICHTPROFIL, PVC WEIß
11	2	338308	28.63	MTR	ABDICHTPROFIL, PVC SCHWARZ
11	3	334186	27.27	MTR	ABDICHTPROFIL, PVC BLAU
12	0	273966	1	STCK	HAKEN KPL LINKS
13	0	273967	1	STCK	HAKEN KPL RECHTS
14	0	73990	6	STCK	ZYLINDERSCHRAUBE M. INNENSKT DIN 912 -M 10X 50-8.8 -A3P
15	0	73640	4	STCK	SECHSKANTMUTTER DIN 439 -BM 10- 05 -A3P
16	0	73337	30	STCK	SCHEIBE DIN 125 -A10,5-ST-A3P
17	0	73019	16	STCK	SECHSKANTSCHRAUBE DIN 933 -M 10X 35-8.8 -A3P
18	0	73017	6	STCK	SECHSKANTSCHRAUBE DIN 933 -M 10X 25-8.8 -A3P
19	0	73320	10	STCK	SECHSKANTMUTTER SELBSTSICHERND DIN 980 -V M 10 -8 -A3P
20	0	409807	4	STCK	LEISTE
21	0	73757	8	STCK	BLINDNIET FLACHKOPF "MONOBOLT" 6,5X 33,0-ST -ST - 2,0-15,9
25	0	76157	4	STCK	ENDSTOPPER
28	0	293651	1	STCK	EINKLINKBLECH -EINBAU KPL.
30	0	84644	13	STCK	BÜGEL
31	0	175713	2	STCK	BÜGELKRAMPE, KLAPPBAR
32	0	82851	1	STCK	DICHTUNGSPROFIL
33	0	332129	1	STCK	ROLLENLAGER FÜR ENDLAUFTEIL
34	0	292626	1	STCK	HALTER F. KLEMMTEILE N3000 einschl.Endspriegel vorn

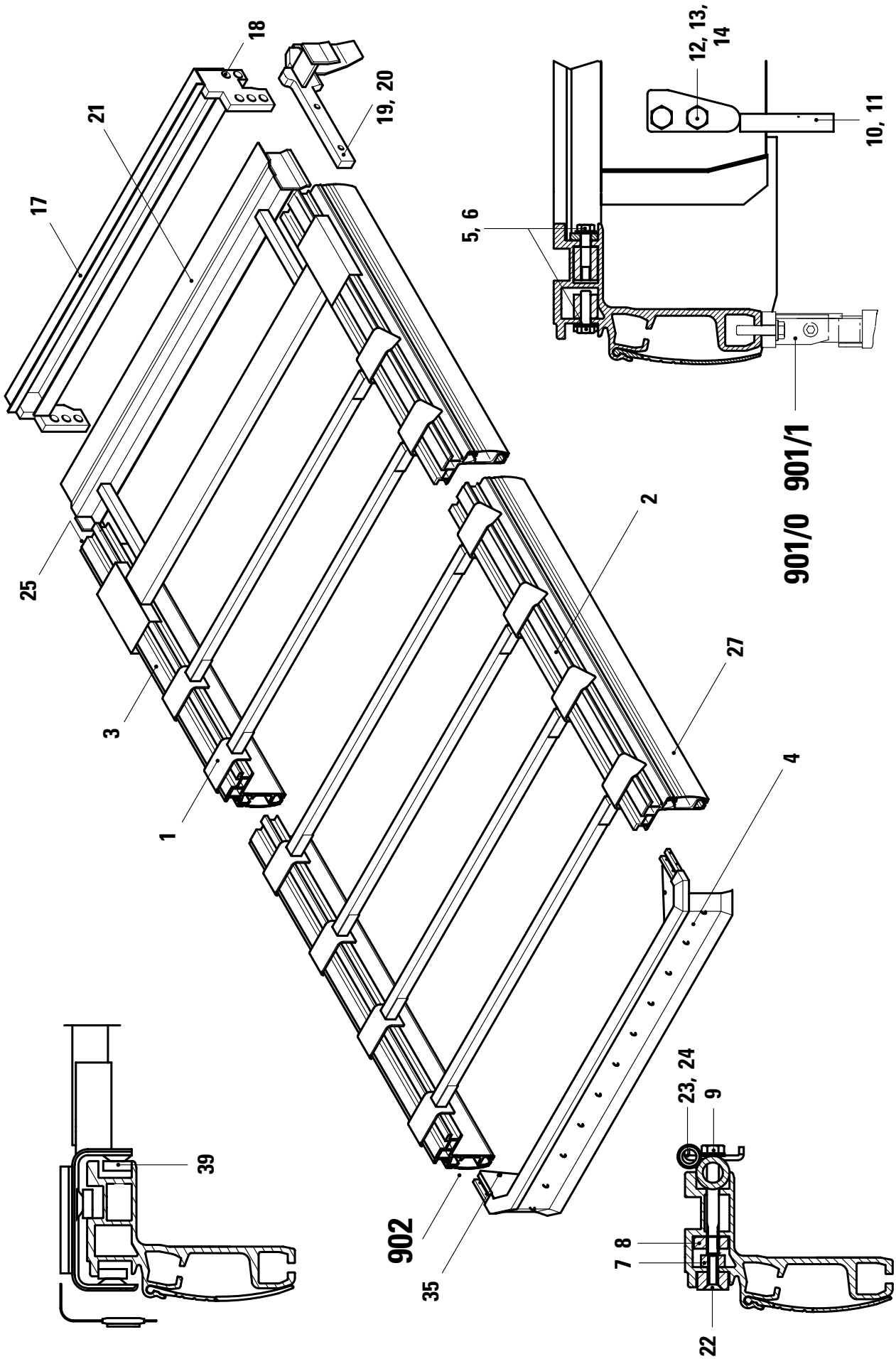
18
21
17
25
3
1
19, 20
12, 13, 14
10, 11
5, 6
901/0
901/1
2
27
4
39
902
35
23, 24
9
7 8
22

KÖGEL Fahrzeugwerke AG

Ersatzteilliste

SCHIEBEVERDECK CO 3000 "S1"

DG 175; 13620MM X 2480MM I.L.

Ident-Nr.: 800529
TOS-Nr.: 8989
Erstell-Datum: 05.04.2000

Pos.	Var.	Ident-Nr.	Menge	ME	Bezeichnung
1	0	337192	1	STCK	EDSCHA CO 175 LITE 13620 I.L.
2	0	510723	1	STCK	LAUFSCHIENE DG175 13330 MM LINKS
3	0	510724	1	STCK	LAUFSCHIENE DG175 13330 MM RECHTS
4	0	565009	1	STCK	ENDSPRIEGEL VORN VE CO"S1"
5	0	73015	8	STCK	SECHSKANTSCHRAUBE ISO 4017 -M 8X 30-8.8 -A2P
6	0	73569	12	STCK	SCHEIBE DIN 125 -A 8,4-ST -A3C
7	0	418104	2	STCK	FLACHTEIL GELOCHT
8	0	426006	2	STCK	FLACHTEIL GELOCHT
9	0	318729	4	STCK	SECHSKANTSCHRAUBE DIN 931 -M 10X 85-8.8 -A3P
10	0	563944	1	STCK	EINWEISER F. STIRNWANDTRÄGER LI.
11	0	563946	1	STCK	EINWEISER F. STIRNWANDTRÄGER RE.
12	0	318716	8	STCK	SENKSCHRAUBE MIT INNENSKT DIN 7991 -M 10X 35-8.8
13	0	73337	8	STCK	SCHEIBE DIN 125 -A10,5-ST-A3P
14	0	73320	8	STCK	SECHSKANTMUTTER SELBSTSICHERND DIN 980 -V M 10 -8 -A3P
17	0	293218	1	STCK	SPRIEGEL
18	0	73677	10	STCK	SENKSCHRAUBE MIT INNENSKT DIN 7991 -M 8X 20-10.9-A2P
19	0	293204	1	STCK	HALTER AUFLAGE KPL
20	0	293203	1	STCK	HALTER AUFLAGE KPL
21	0	293219	1	STCK	MITLAUFENDER ABSCHLUßSPRIEGEL
22	0	73782	4	STCK	SENKSCHRAUBE MIT INNENSKT DIN 7991 -M 8X 30-8.8 -A2P
23	0	332067	2	STCK	SECHSKANTSCHRAUBE DIN 933 -M 10X 80-8.8 -A3P
24	0	73640	4	STCK	SECHSKANTMUTTER DIN 439 -BM 10- 05 -A3P
25	0	311054	8	STCK	SCHIENENSTOPPER
27	0	335094	27.27	MTR	SEITL. PLANENABDICHTUNG 113X6,10 Zuschnitt je Seite 13635mm
35	0	302408	2	STCK	KARABINERHAKEN
39	0	332129	1	STCK	ROLLENLAGER FÜR ENDLAUFTEIL
901	0	800474	1	STCK	MECHANISCHE HUBVORRICHTUNG
901	1	800525	1	STCK	HYDRAULISCHE HUBVORRICHTUNG
902	0	800559	1	STCK	ANBAUTEILE ADAPTERRAHMEN

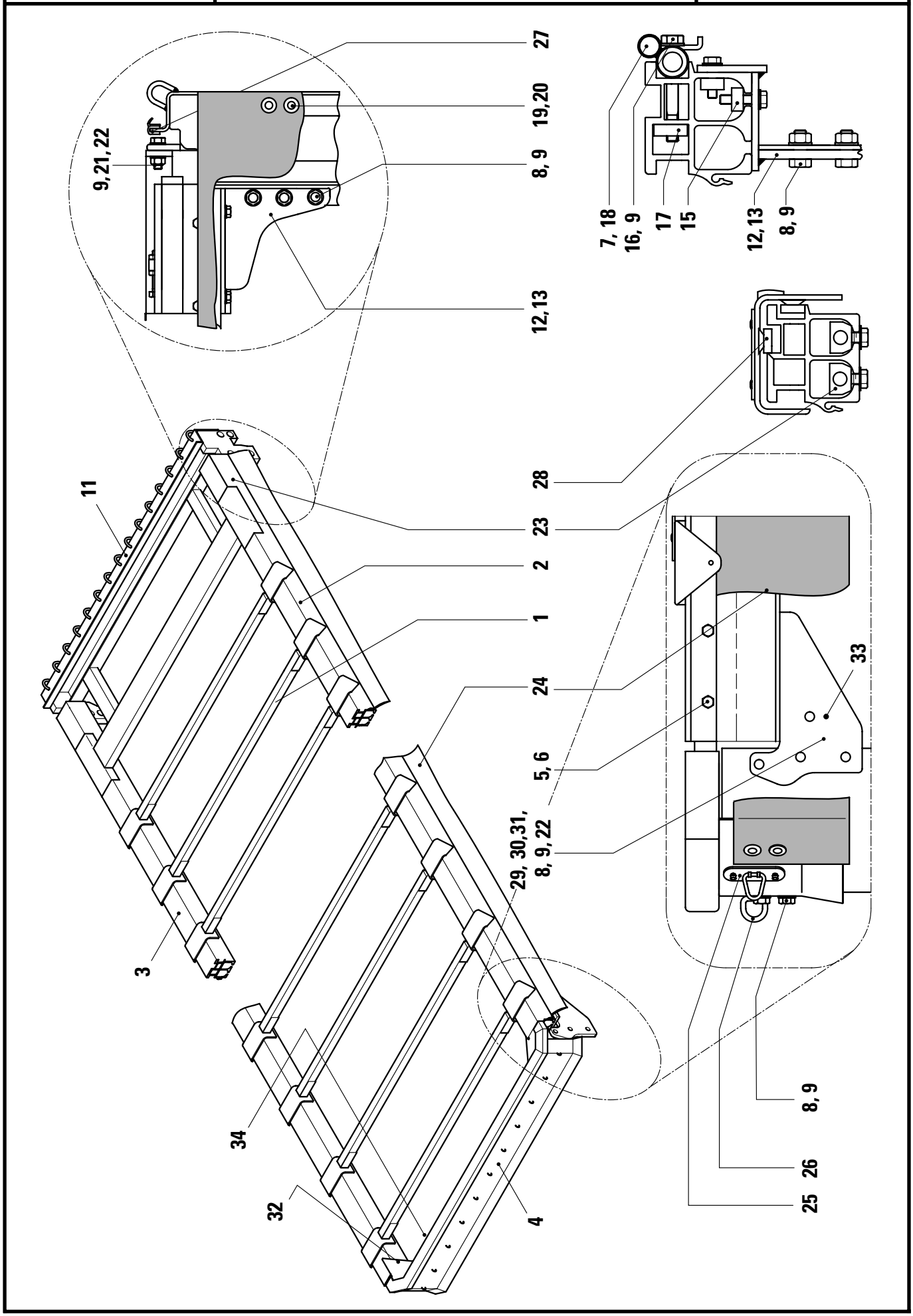
27
19,20
8, 9
12,13
9,21,22
7, 18
16, 9
17
15
12,13
8, 9
28
23
2
1
24
5, 6
29, 30,31,
8, 9, 22
11
3
34
32
4
33
8, 9
26
25

KÖGEL Fahrzeugwerke AG

Ersatzteilliste

SCHIEBEVERDECK DG 92 CO 3000"S1"

IDENT-NR.565015;13620 X 2480 I.L.

Ident-Nr.: 800560
TOS-Nr.: 8989
Erstell-Datum: 05.04.2000

Pos.	Var.	Ident-Nr.	Menge	ME	Bezeichnung
1	0	336167	1	STCK	EDSCHA CO 100 LITE 13620 I.L.
1	1	327157	1	STCK	EDSCHA CO 100 PROFI 13620 I.L
1	2	336057	1	STCK	EDSCHA CO 100 PROFI 13620 I.L.
2	0	414997	1	STCK	DACHGURTPROFIL 92 LI. 13350MM LG.
3	0	414998	1	STCK	DACHGURTPROFIL 92 RE. 13350MM LG
4	0	565009	1	STCK	ENDSPRIEGEL VORN VE CO"S1"
5	0	73015	24	STCK	SECHSKANTSCHRAUBE ISO 4017 -M 8X 30-8.8 -A2P
6	0	73569	24	STCK	SCHEIBE DIN 125 -A 8,4-ST -A3C
7	0	73640	4	STCK	SECHSKANTMUTTER DIN 439 -BM 10- 05 -A3P
8	0	73017	14	STCK	SECHSKANTSCHRAUBE DIN 933 -M 10X 25-8.8 -A3P
9	0	73337	26	STCK	SCHEIBE DIN 125 -A10,5-ST-A3P
11	0	560050	1	STCK	SPRIEGEL PORTALTRÄGER 2550 N3000
12	0	519807	1	STCK	KONSOLE LINKS
13	0	519808	1	STCK	KONSOLE RECHTS
15	0	418104	8	STCK	FLACHTEIL GELOCHT
16	0	318729	4	STCK	SECHSKANTSCHRAUBE DIN 931 -M 10X 85-8.8 -A3P
17	0	426006	2	STCK	FLACHTEIL GELOCHT
18	0	332067	2	STCK	SECHSKANTSCHRAUBE DIN 933 -M 10X 80-8.8 -A3P
19	0	73349	8	STCK	SCHEIBE,KOTFLÜGEL A 5,3X20X1,25-A3P
20	0	304140	8	STCK	BLINDNIET FLACHKOPF "MONOBOLT" 5,0X 24,6-NIRO-NIRO- 1,6-11,1
21	0	73019	4	STCK	SECHSKANTSCHRAUBE DIN 933 -M 10X 35-8.8 -A3P
22	0	73320	16	STCK	SECHSKANTMUTTER SELBSTSICHERND DIN 980 -V M 10 -8 -A3P
23	0	76157	8	STCK	ENDSTOPPER
24	0	323957	28.63	MTR	ABDICHTPROFIL, PVC GRAU
24	1	311683	28.63	MTR	ABDICHTPROFIL, PVC WEIß
24	2	338308	28.63	MTR	ABDICHTPROFIL, PVC SCHWARZ
24	3	334186	27.27	MTR	ABDICHTPROFIL, PVC BLAU
25	0	175713	2	STCK	BÜGELKRAMPE, KLAPPBAR
26	0	84644	13	STCK	BÜGEL

KÖGEL Fahrzeugwerke AG

Ersatzteilliste

SCHIEBEVERDECK DG 92 CO 3000"S1"

IDENT-NR.565015;13620 X 2480 I.L.

Ident-Nr.: 800560
TOS-Nr.: 8989
Erstell-Datum: 05.04.2000

Pos.	Var.	Ident-Nr.	Menge	ME	Bezeichnung
27	0	82851	1	STCK	DICHTUNGSPROFIL 2520mm lg.
28	0	332129	1	STCK	ROLLENLAGER FÜR ENDLAUFTEIL
29	0	564275	1	STCK	KONSOLE VORNE links
30	0	564278	1	STCK	KONSOLE VORNE rechts
31	0	430781	2	STCK	FLACHTEIL GELOCHT
32	0	302408	2	STCK	KARABINERHAKEN
33	0	337878	2	STCK	SPANNSTIFT DIN 1481 8X26 , DACROMET 320
34	0	334394	2.24	MTR	MOOSGUMMIPROFIL 40 X 5

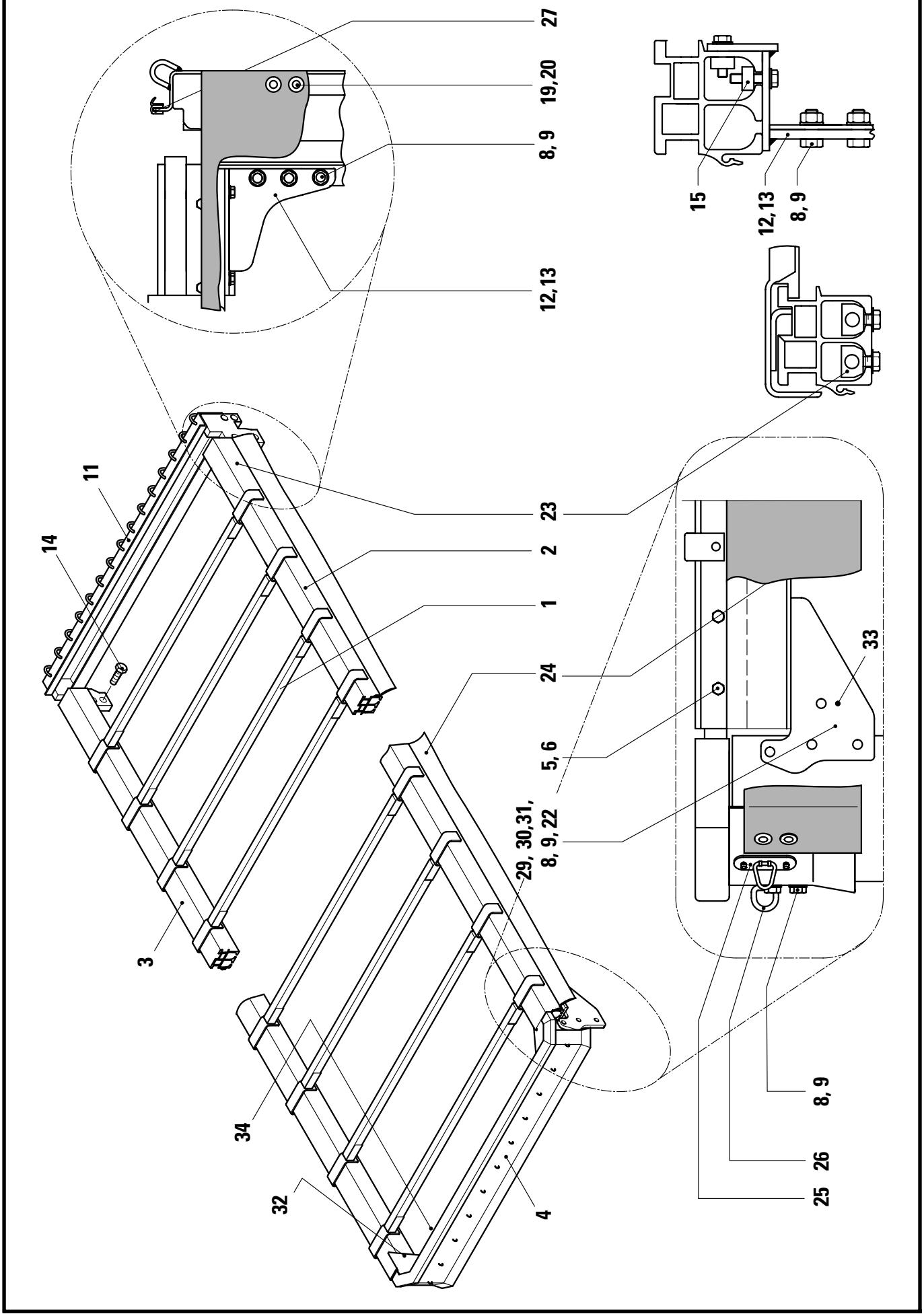
27
19,20
8, 9
12,13
15
12,13
8, 9
11
14
23
2
1
24
5, 6
29, 30,31,
8, 9, 22
33
3
34
32
4
8, 9
26
25

KÖGEL Fahrzeugwerke AG

Ersatzteilliste

PLANENDACH DG92 CO 3000"S1"

IDENT-NR.565011;13620 X 2480 I.L.

Ident-Nr.: 800561
TOS-Nr.: 8989
Erstell-Datum: 05.04.2000

Pos.	Var.	Ident-Nr.	Menge	ME	Bezeichnung
1	0	336044	1	STCK	EDSCHA CO100/175 PL.DACH 13620I.L
1	1	336043	1	STCK	EDSCHA CO100/175 PL.DACH 13620I.L
2	0	414997	1	STCK	DACHGURTPROFIL 92 LI. 13350MM LG.
3	0	414998	1	STCK	DACHGURTPROFIL 92 RE. 13350MM LG
4	0	565009	1	STCK	ENDSPRIEGEL VORN VE CO"S1"
5	0	73015	24	STCK	SECHSKANTSCHRAUBE ISO 4017 -M 8X 30-8.8 -A2P
6	0	73569	24	STCK	SCHEIBE DIN 125 -A 8,4-ST -A3C
8	0	73017	12	STCK	SECHSKANTSCHRAUBE DIN 933 -M 10X 25-8.8 -A3P
9	0	73337	12	STCK	SCHEIBE DIN 125 -A10,5-ST-A3P
11	0	560050	1	STCK	SPRIEGEL PORTALTRÄGER 2550 N3000
12	0	519807	1	STCK	KONSOLE LINKS
13	0	519808	1	STCK	KONSOLE RECHTS
14	0	73014	10	STCK	SECHSKANTSCHRAUBE ISO 4017 -M 8X 25-8.8 -A2P
15	0	418104	8	STCK	FLACHTEIL GELOCHT
19	0	73349	8	STCK	SCHEIBE,KOTFLÜGEL A 5,3X20X1,25-A3P
20	0	304140	8	STCK	BLINDNIET FLACHKOPF "MONOBOLT" 5,0X 24,6-NIRO-NIRO- 1,6-11,1
22	0	73320	12	STCK	SECHSKANTMUTTER SELBSTSICHERND DIN 980 -V M 10 -8 -A3P
23	0	76157	8	STCK	ENDSTOPPER
24	0	323957	28.63	MTR	ABDICHTPROFIL, PVC GRAU
24	1	311683	28.63	MTR	ABDICHTPROFIL, PVC WEIß
24	2	338308	28.63	MTR	ABDICHTPROFIL, PVC SCHWARZ
24	3	334186	27.27	MTR	ABDICHTPROFIL, PVC BLAU
25	0	175713	2	STCK	BÜGELKRAMPE, KLAPPBAR
26	0	84644	13	STCK	BÜGEL
27	0	82851	1	STCK	DICHTUNGSPROFIL 2520mm lg.
29	0	564275	1	STCK	KONSOLE VORNE links
30	0	564278	1	STCK	KONSOLE VORNE rechts
31	0	430781	2	STCK	FLACHTEIL GELOCHT
32	0	302408	2	STCK	KARABINERHAKEN

KÖGEL Fahrzeugwerke AG

Ersatzteilliste

PLANENDACH DG92 CO 3000"S1"

IDENT-NR.565011;13620 X 2480 I.L.

Ident-Nr.: 800561
TOS-Nr.: 8989
Erstell-Datum: 05.04.2000

Pos.	Var.	Ident-Nr.	Menge	ME	Bezeichnung
33	0	337878	2	STCK	SPANNSTIFT DIN 1481 8X26 , DACROMET 320
34	0	334394	2.24	MTR	MOOSGUMMIPROFIL 40 X 5

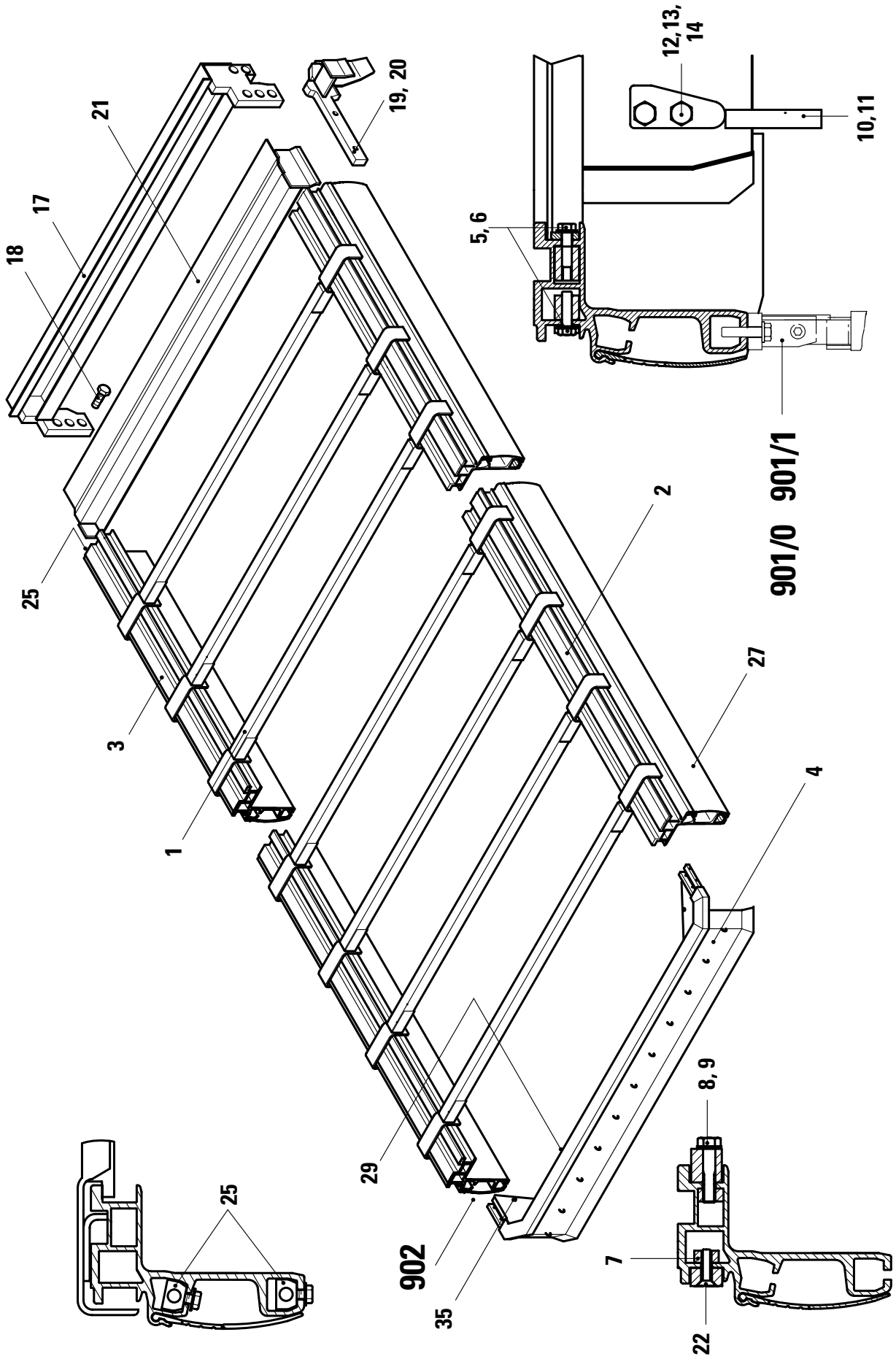
12,13,
14
10,11
19, 20
21
17
18
5, 6
901/0
901/1
2
25
27
3
4
1
8, 9
29
25
902
7
35
22

KÖGEL Fahrzeugwerke AG

Ersatzteilliste

PLANENDACH DG175 CO 3000"S1"

IDENT-NR.565013;13620 X 2480 I.L.

Ident-Nr.: 800562
TOS-Nr.: 8989
Erstell-Datum: 05.04.2000

Pos.	Var.	Ident-Nr.	Menge	ME	Bezeichnung
1	0	336044	1	STCK	EDSCHA CO100/175 PL.DACH 13620I.L
2	0	510723	1	STCK	LAUFSCHIENE DG175 13330 MM LINKS
3	0	510724	1	STCK	LAUFSCHIENE DG175 13330 MM RECHTS
4	0	565009	1	STCK	ENDSPRIEGEL VORN VE CO"S1"
5	0	73015	8	STCK	SECHSKANTSCHRAUBE ISO 4017 -M 8X 30-8.8 -A2P
6	0	73569	12	STCK	SCHEIBE DIN 125 -A 8,4-ST -A3C
7	0	418104	4	STCK	FLACHTEIL GELOCHT
9	0	73041	4	STCK	SECHSKANTSCHRAUBE ISO 4014 -M 8X 50-8.8 -A2P
10	0	563944	1	STCK	EINWEISER F. STIRNWANDTRÄGER LI.
11	0	563946	1	STCK	EINWEISER F. STIRNWANDTRÄGER RE.
12	0	318716	8	STCK	SENKSCHRAUBE MIT INNENSKT DIN 7991 -M 10X 35-8.8
13	0	73337	8	STCK	SCHEIBE DIN 125 -A10,5-ST-A3P
14	0	73320	8	STCK	SECHSKANTMUTTER SELBSTSICHERND DIN 980 -V M 10 -8 -A3P
17	0	560050	1	STCK	SPRIEGEL PORTALTRÄGER 2550 N3000
18	0	73677	10	STCK	SENKSCHRAUBE MIT INNENSKT DIN 7991 -M 8X 20-10.9-A2P
19	0	293204	1	STCK	HALTER AUFLAGE KPL Links
20	0	293203	1	STCK	HALTER AUFLAGE KPL Rechts
21	0	293541	1	STCK	DACHABSCHLUßQUERTRÄGER 2480I.L. bei Hamburger Verdeck,Planendach
22	0	73782	4	STCK	SENKSCHRAUBE MIT INNENSKT DIN 7991 -M 8X 30-8.8 -A2P
25	0	311054	8	STCK	SCHIENENSTOPPER
27	0	335094	27.27	MTR	SEITL. PLANENABDICHTUNG 113X6,10 Zuschnitt je Seite 13635mm
29	0	334394	2.33	MTR	MOOSGUMMIPROFIL 40 X 5
35	0	302408	2	STCK	KARABINERHAKEN
901	0	800474	1	STCK	MECHANISCHE HUBVORRICHTUNG
901	1	800525	1	STCK	HYDRAULISCHE HUBVORRICHTUNG
902	0	800559	1	STCK	ANBAUTEILE ADAPTERRAHMEN

KÖGEL Fahrzeugwerke AG	*Ersatzteilliste* *Rollverdeck SKH / SKM* *Ident-Nr. 566642*	800805 / 8989 Stand 04.99 A / 7 Seite 36

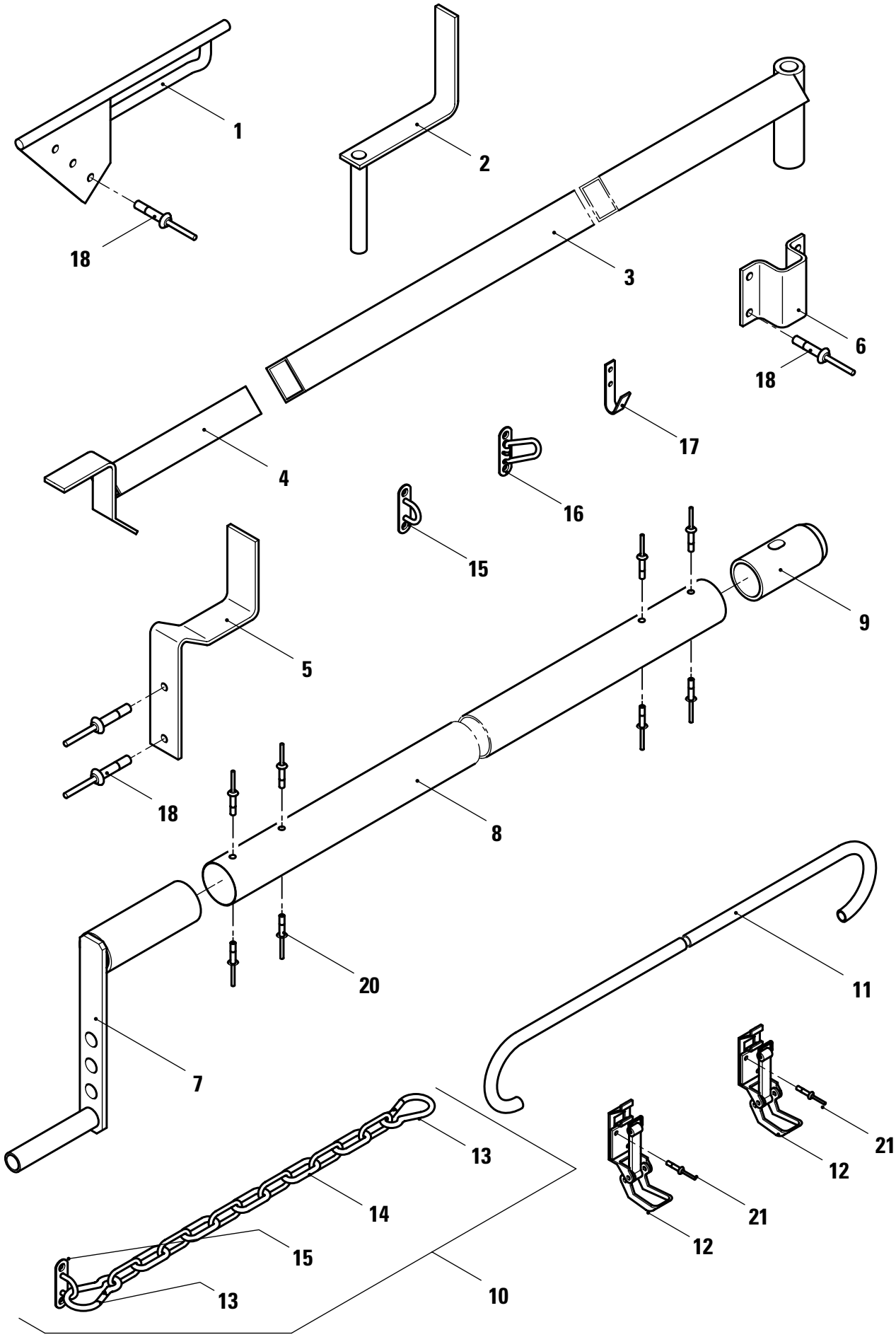

KÖGEL Fahrzeugwerke AG

Ersatzteilliste

ROLLVERDECK SKH/SKM

IDENTNR.566642

Ident-Nr.: 800805
TOS-Nr.: 8989
Erstell-Datum: 05.04.2000

Pos.	Var.	Ident-Nr.	Menge	ME	Bezeichnung
1	0	288960	1	STCK	SEILFÜHRUNG
2	0	561234	1	STCK	ANSCHLAG FÜR ROLLPLANE
3	0	561238	1	STCK	SPRIEGEL SCHWENKBAR
4	0	561239	1	STCK	SPRIEGEL FÜR SCHWENKSPRIEGEL
5	0	433007	2	STCK	Z-PROFIL
6	0	428698	3	STCK	HUTPROFIL
7	0	279936	1	STCK	HANDKURBEL
8	0	7046109	1	STCK	RUNDROHR DIN 2394 - 60,0X 1,20 Länge nach Bedarf kürzen.
9	0	421214	1	STCK	ABSCHLUßSTOPFEN N3000
10	0	519559	2	STCK	SICHERHEITSKETTE inclusive Pos.:13,14 und 15
11	0	418733	1	STCK	BEDIENSTANGE
12	0	293953	2	STCK	HALTER FÜR BEDIENSTANGE
13	0	302409	2	STCK	KARABINERHAKEN
14	0	78050	0.56	MTR	KETTE
15	0	78070	22	STCK	BÜGELKRAMPE
16	0	75380	1	STCK	BÜGELKRAMPE Z. UMKLAPPEN
17	0	76130	12	STCK	FLACHHAKEN
18	0	315588	19	STCK	BLINDNIET FLACHKOPF "MAGNA LOK" 9,8X 21,2-AL -AL - 3,0-14,2
20	0	73453	8	STCK	BLINDNIET FLACHKOPF DIN 7337 A 4,8X 17,5-ST -ST -6,5-12,5
21	0	73465	4	STCK	BLINDNIET FLACHKOPF DIN 7337 A 5,0X 21,0-AL -ST -5,0-17,5

Ersatzteilliste
Rollverdeck SK
Ident-Nr. 560178

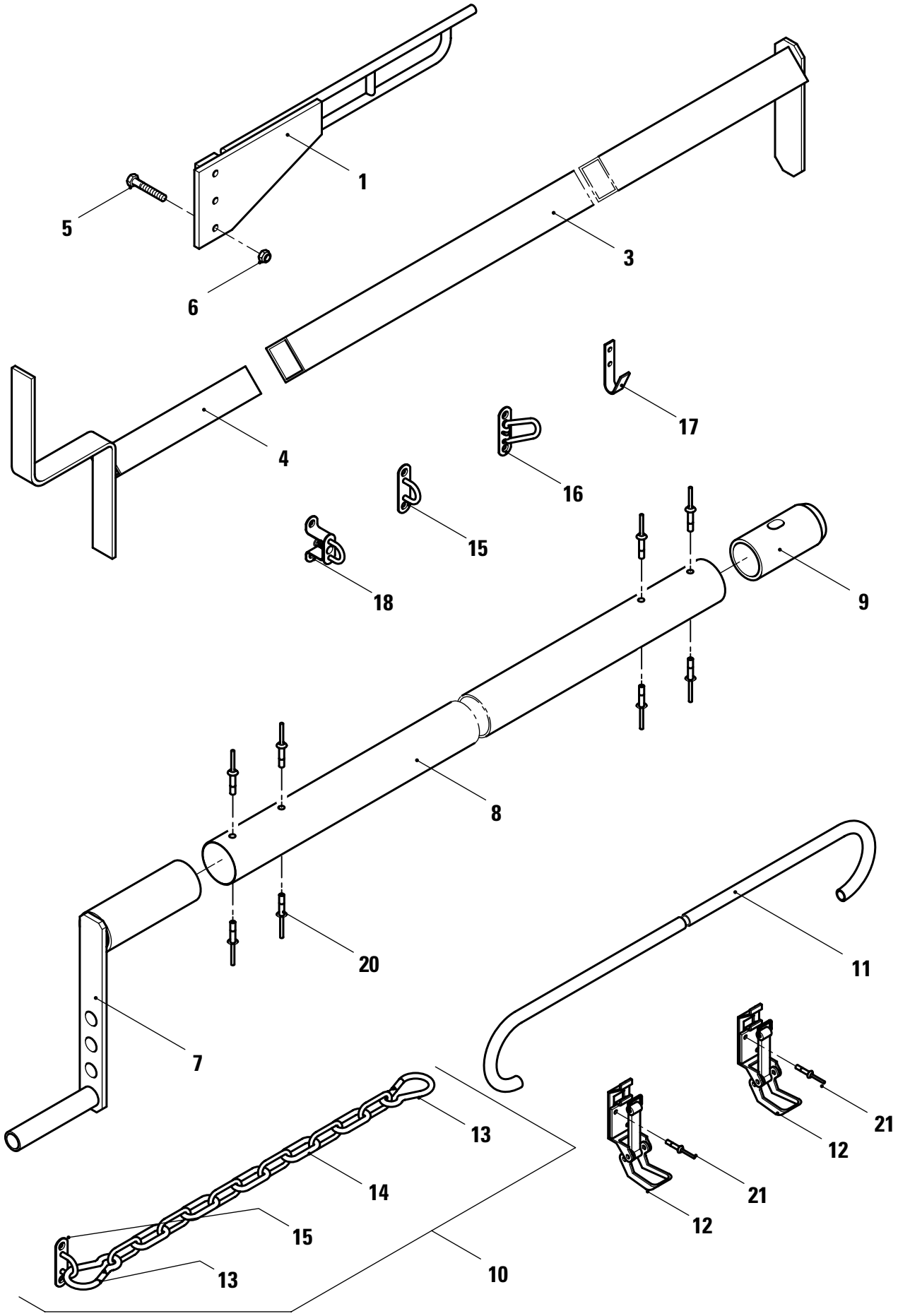

KÖGEL Fahrzeugwerke AG

Ersatzteilliste

ROLLVERDECK SK

IDENT-NR.560178

Ident-Nr.: 800806
TOS-Nr.: 8989
Erstell-Datum: 05.04.2000

Pos.	Var.	Ident-Nr.	Menge	ME	Bezeichnung
1	0	293244	1	STCK	SEILFÜHRUNG FÜR SK 18|24
3	0	560147	1	STCK	SPRIEGEL MIT LAGERUNG FÜR SK|ZK
4	0	519402	1	STCK	SPRIEGEL MIT LAGERUNG LINKS
5	0	318729	3	STCK	SECHSKANTSCHRAUBE DIN 931 -M 10X 85-8.8 -A3P
6	0	73320	3	STCK	SECHSKANTMUTTER SELBSTSICHERND DIN 980 -V M 10 -8 -A3P
7	0	279936	1	STCK	HANDKURBEL
8	0	7046109	1	STCK	RUNDROHR DIN 2394 - 60,0X 1,20 Länge nach Bedarf kürzen.
9	0	421214	1	STCK	ABSCHLUßSTOPFEN N3000
10	0	519559	2	STCK	SICHERHEITSKETTE inclusive Pos.:13,14 und 15
11	0	418733	1	STCK	BEDIENSTANGE
12	0	293953	2	STCK	HALTER FÜR BEDIENSTANGE
13	0	302409	2	STCK	KARABINERHAKEN
14	0	78050	0.56	MTR	KETTE
15	0	78070	19	STCK	BÜGELKRAMPE
16	0	75380	1	STCK	BÜGELKRAMPE Z. UMKLAPPEN
17	0	76130	7	STCK	FLACHHAKEN
18	0	78736	6	STCK	DREHVERSCHLUSS VERZINKT
20	0	73453	8	STCK	BLINDNIET FLACHKOPF DIN 7337 A 4,8X 17,5-ST -ST -6,5-12,5
21	0	73465	4	STCK	BLINDNIET FLACHKOPF DIN 7337 A 5,0X 21,0-AL -ST -5,0-17,5

ZURÜCK

KÖGEL Fahrzeugwerke AG

Ersatzteilliste
Mechanische Hubvorrichtung
360mm Hub für DG 175

800474 / 8989

Stand 03.00
A / 7 Seite 40

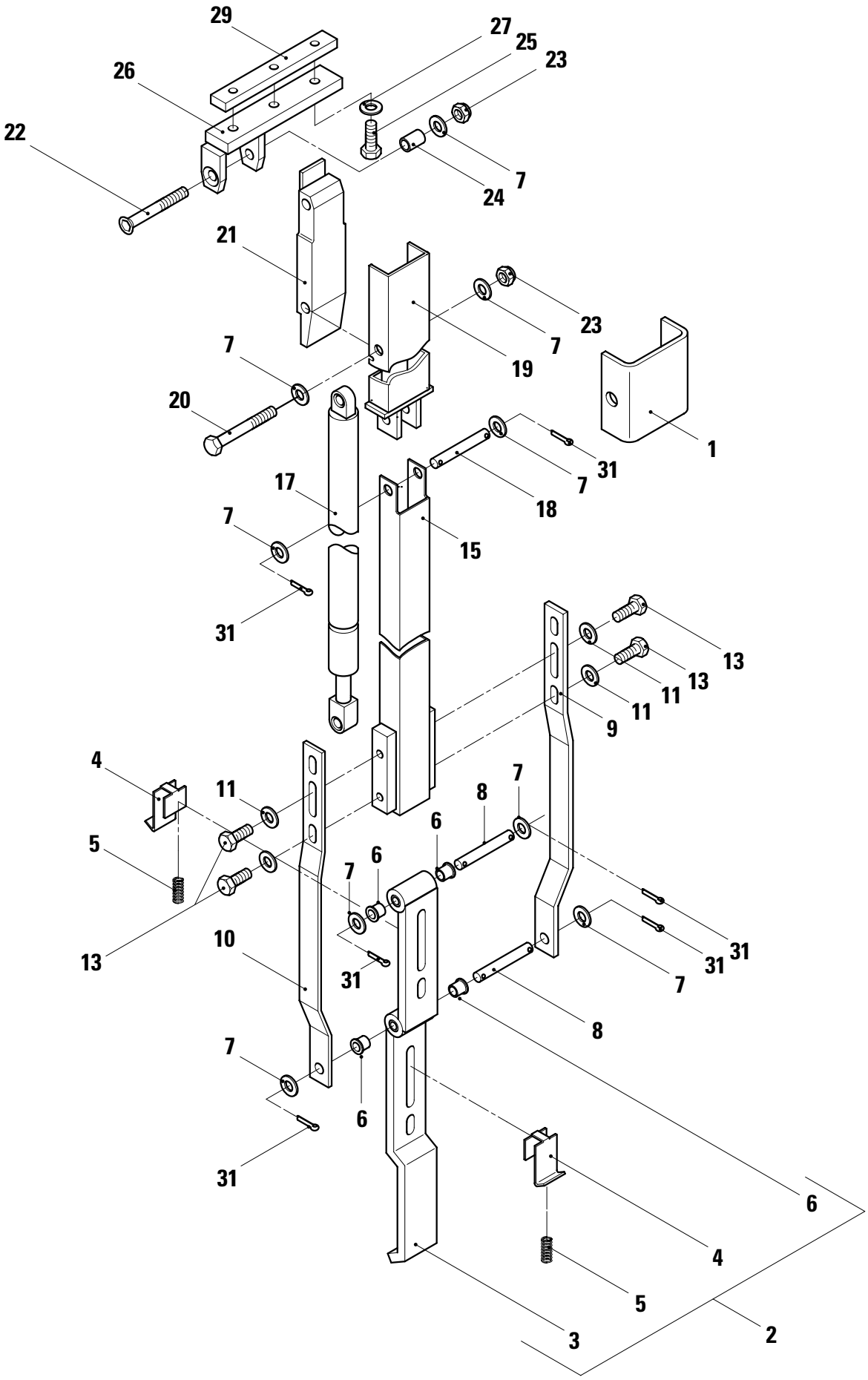

KÖGEL Fahrzeugwerke AG

Ersatzteilliste

MECHANISCHE HUBVORRICHTUNG

360 MM HUB FÜR DG175

Ident-Nr.: 800474
TOS-Nr.: 8989
Erstell-Datum: 22.02.2001

Pos.	Var.	Ident-Nr.	Menge	ME	Bezeichnung
1	0	536136	1	STCK	U-PROFIL GALV.VERZ.GELB MIN.15µm
2	0	536140	1	STCK	HEBEL F.HUBEINRICHTUNG GALV.GELB incl.Pos.3,4,5 und 6
3	0	562329	1	STCK	HEBEL FÜR HUBEINRICHTUNG
4	0	328647	2	STCK	SICHERUNGSSCHIEBER
5	0	328648	2	STCK	DRUCKFEDER
6	0	334354	4	STCK	BUNDBUCHSE
7	0	73878	11	STCK	SCHEIBE DIN 125 -A10,5 -A2-70
8	0	334536	2	STCK	BOLZEN OHNE KOPF ISO 2340-B-10X70X62-ST-A3P
9	0	430899	1	STCK	FORMPROFIL - STREBE RECHTS
10	0	430900	1	STCK	FORMPROFIL - STREBE LINKS
11	0	73353	4	STCK	SCHEIBE DIN 9021 -A 8,4-ST -A3P
13	0	340560	4	STCK	SECHSKANTSCHRAUBE ISO 4017 -M 8X 20-10.9-DAC
15	0	564669	1	STCK	DRUCKSTANGE KPL. 2630/2580 I.L.
15	1	564670	1	STCK	DRUCKSTANGE KPL. 2680 I.L.
15	2	564671	1	STCK	DRUCKSTANGE KPL. 2730 I.L.
15	3	564672	1	STCK	DRUCKSTANGE KPL. 2830 I.L.
15	4	564673	1	STCK	DRUCKSTANGE KPL. 2930 I.L.
15	5	564674	1	STCK	DRUCKSTANGE KPL. 3030 I.L.
17	0	338861	1	STCK	GAS-DRUCKFEDER 14|28 400|1500N
18	0	334396	1	STCK	BOLZEN OHNE KOPF ISO 2340-B-10X60X52-ST-A3P
19	0	536139	1	STCK	SCHUBSTANGE KPL.GALV.GELB
20	0	73050	1	STCK	SECHSKANTSCHRAUBE DIN 931 -M 10X 80-8.8 -DAC
21	0	517407	1	STCK	KOPPEL KPL. FÜR HUBVORRICHTUNG
22	0	335116	1	STCK	SENKSCHRAUBE MIT INNENSKT DIN 7991 -M 10X100-8.8 -DAC
23	0	73320	2	STCK	SECHSKANTMUTTER SELBSTSICHERND DIN 980 -V M 10 -8 -DAC
24	0	420772	1	STCK	ROHR DISTANZHÜLSE F. HUBDACH
25	0	73038	3	STCK	SECHSKANTSCHRAUBE ISO 4014 -M 8X 35-8.8 -DAC
26	0	517827	1	STCK	ANSCHLUßPROFIL DG 175MM
27	0	73569	3	STCK	SCHEIBE DIN 125 - 8,4-ST -DAC

KÖGEL Fahrzeugwerke AG

Ersatzteilliste

MECHANISCHE HUBVORRICHTUNG

360 MM HUB FÜR DG175

Ident-Nr.: 800474
TOS-Nr.: 8989
Erstell-Datum: 22.02.2001

Pos.	Var.	Ident-Nr.	Menge	ME	Bezeichnung
29	0	536142	1	STCK	FLACHTEIL GELOCHT GALV.GELB VERZ.
31	0	73417	6	STCK	SPLINT DIN 94 - 3,2 X 20-ST -A3P

Ersatzteilliste
Mechanische Hubvorrichrung NNCO 78
360 mm Hub; Ident-Nr. 564842

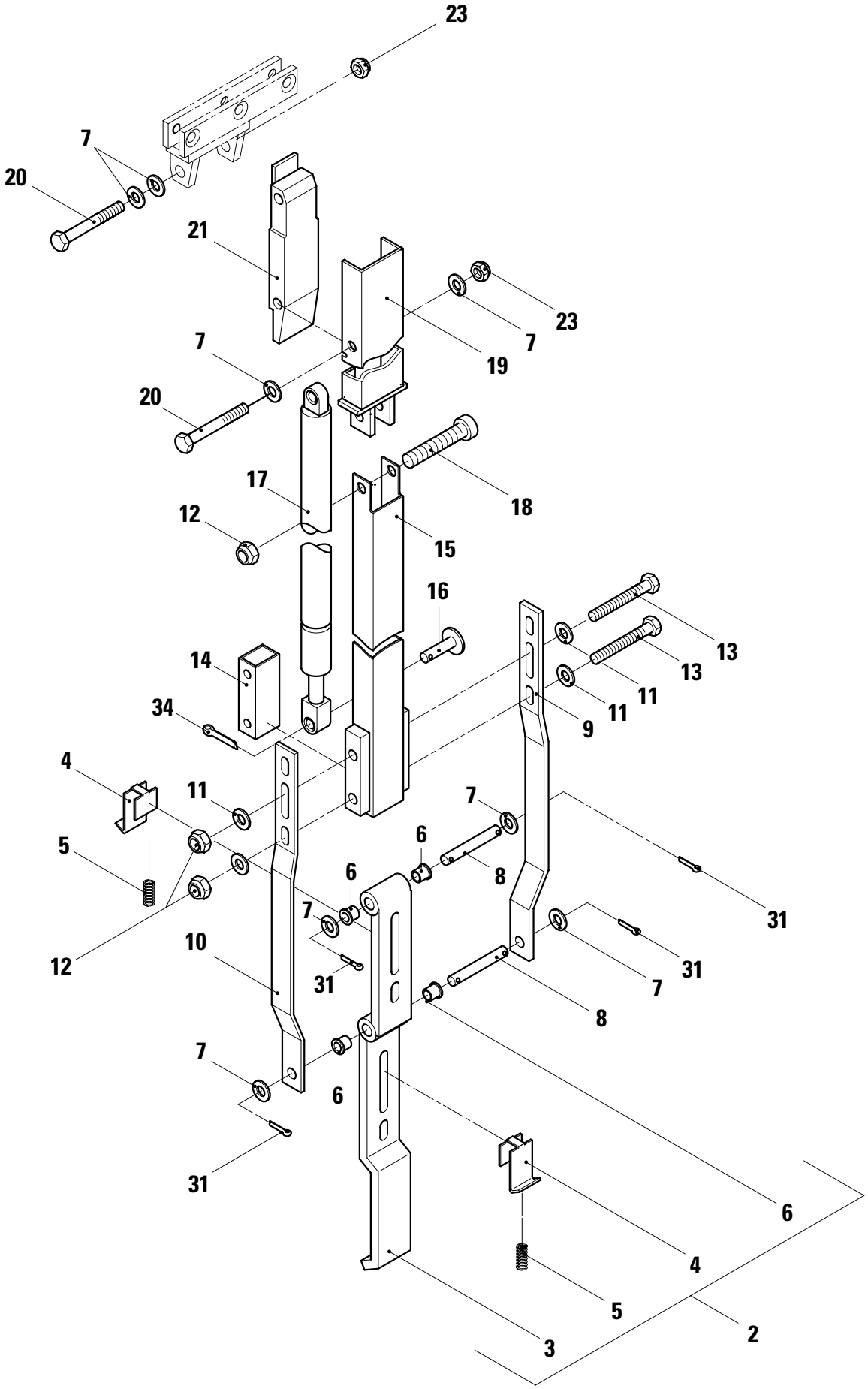

KÖGEL Fahrzeugwerke AG

Ersatzteilliste

MECHANISCHE HUBVORRICHTUNG NNCO78

360 MM HUB;AUS IDENT-NR.564842

Ident-Nr.: 800801
TOS-Nr.: 8989
Erstell-Datum: 22.02.2001

Pos.	Var.	Ident-Nr.	Menge	ME	Bezeichnung
2	0	536140	1	STCK	HEBEL F.HUBEINRICHTUNG GALV.GELB incl.Pos.3,4,5 und 6
3	0	562329	1	STCK	HEBEL FÜR HUBEINRICHTUNG
4	0	328647	2	STCK	SICHERUNGSSCHIEBER
5	0	328648	2	STCK	DRUCKFEDER
6	0	334354	4	STCK	BUNDBUCHSE
7	0	73878	8	STCK	SCHEIBE DIN 125 -A10,5 -A2-70
8	0	334536	2	STCK	BOLZEN OHNE KOPF ISO 2340-B-10X70X62-ST-A3P
9	0	536132	1	STCK	FORMPROFIL-STREBE RE.GALV.GELB
10	0	536133	1	STCK	FORMPROFIL-STREBE LI.GALV.GELB
11	0	73353	4	STCK	SCHEIBE DIN 9021 -A 8,4-ST -A3P
12	0	340561	3	STCK	SECHSKANTMUTTER SELBSTSICHERND DIN 980 -V M 8X1,25-10 -DAC
13	0	73638	2	STCK	SECHSKANTSCHRAUBE ISO 4014 -M 8X 70-8.8 -DAC
14	0	418059	1	STCK	RROHR GELOCHT
15	0	536194	1	STCK	U-PROFIL-DRUCKST.NNCO78 GALV.VERZ
16	0	339183	1	STCK	BOLZEN MIT KOPF UND SPLINTLOCH ISO 2341 -B- 8,0X 26 -ST -A2P
17	0	339182	1	STCK	GAS-DRUCKFEDER 10|22 400|800N
18	0	339045	1	STCK	ZYLINDERSCHRAUBE M. INNENSKT DIN 912 -M 8X 55-12.9 DAC
19	0	536139	1	STCK	SCHUBSTANGE KPL.GALV.GELB
20	0	73050	2	STCK	SECHSKANTSCHRAUBE DIN 931 -M 10X 80-8.8 -DAC
21	0	536135	1	STCK	KOPPEL KPL.F.HUBVOR. GALV.GELB
23	0	73320	2	STCK	SECHSKANTMUTTER SELBSTSICHERND DIN 980 -V M 10 -8 -DAC
31	0	73417	6	STCK	SPLINT DIN 94 - 3,2 X 20-ST -A3P
34	0	73416	1	STCK	SPLINT DIN 94 - 2,0 X 12-ST -A3P

KÖGEL Fahrzeugwerke AG

Ersatzteilliste
Hydraulische Hubvorrichtung
für Dachgurtprofilhöhe 175 mm

800525 / 8989

Stand 02.00
A / 7 Seite 46

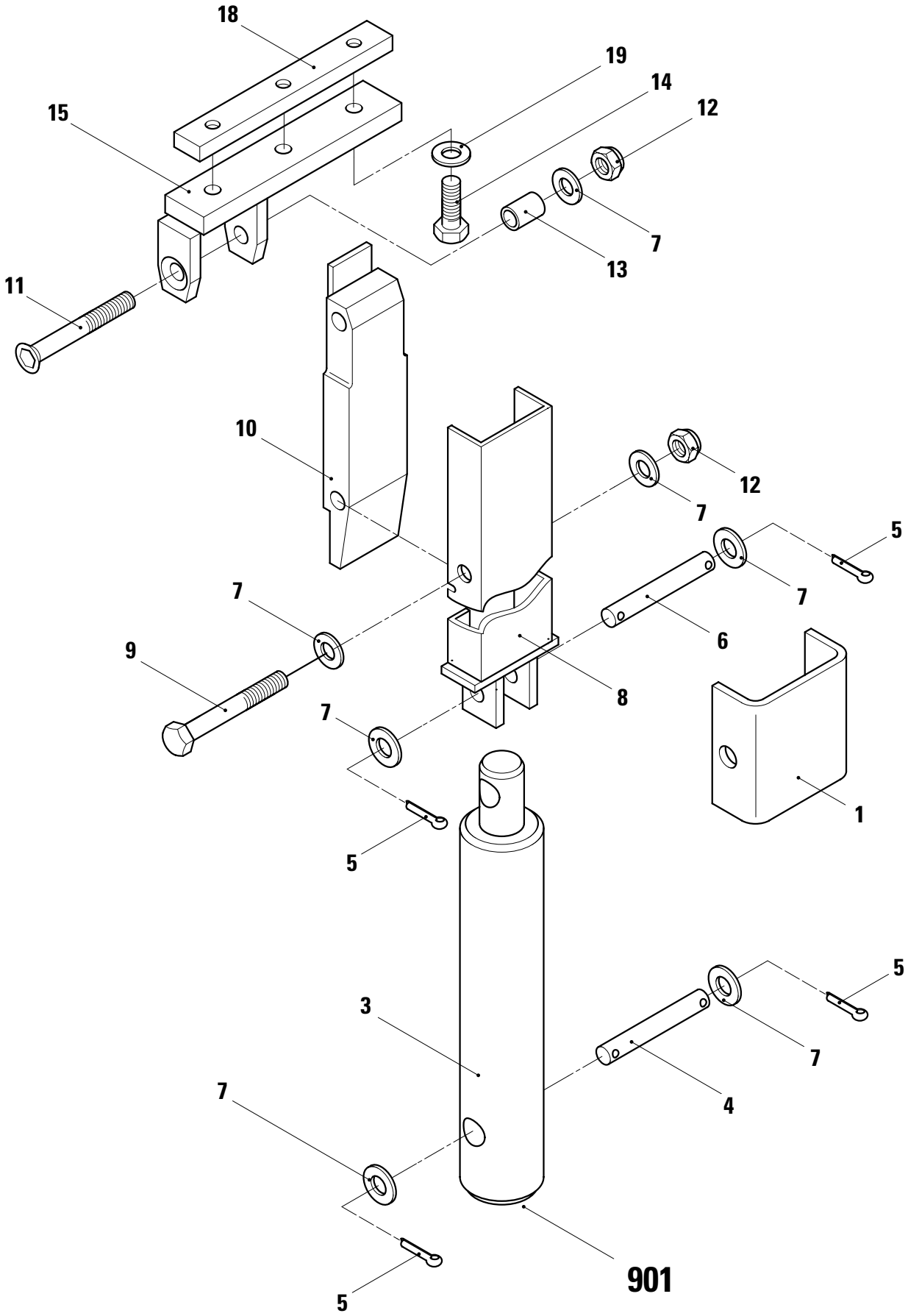

KÖGEL Fahrzeugwerke AG

Ersatzteilliste

HYDRAULISCHE HUBVORRICHTUNG
FÜR DACHGURTPROFILHÖHE 175 MM

Ident-Nr.: 800525
TOS-Nr.: 8989
Erstell-Datum: 22.02.2001

Pos.	Var.	Ident-Nr.	Menge	ME	Bezeichnung
1	0	536136	1	STCK	U-PROFIL GALV.VERZ.GELB MIN.15µm
3	0	327762	1	STCK	DRUCKZYLINDER
4	0	334536	1	STCK	BOLZEN OHNE KOPF ISO 2340-B-10X70X62-ST-A3P
5	0	73417	4	STCK	SPLINT DIN 94 - 3,2 X 20-ST -A3P
6	0	311974	1	STCK	BOLZEN OHNE KOPF DIN 1433-B-10X50X41-C35K-A3D
7	0	73878	7	STCK	SCHEIBE DIN 125 -A10,5 -A2-70
8	0	536139	1	STCK	SCHUBSTANGE KPL.GALV.GELB
9	0	73050	1	STCK	SECHSKANTSCHRAUBE DIN 931 -M 10X 80-8.8 -DAC
10	0	517407	1	STCK	KOPPEL KPL. FÜR HUBVORRICHTUNG
11	0	335116	1	STCK	SENKSCHRAUBE MIT INNENSKT DIN 7991 -M 10X100-8.8 -DAC
12	0	73320	2	STCK	SECHSKANTMUTTER SELBSTSICHERND DIN 980 -V M 10 -8 -DAC
13	0	420772	1	STCK	ROHR DISTANZHÜLSE F. HUBDACH
14	0	73038	3	STCK	SECHSKANTSCHRAUBE ISO 4014 -M 8X 35-8.8 -DAC
15	0	517827	1	STCK	ANSCHLUßPROFIL DG 175MM
18	0	536142	1	STCK	FLACHTEIL GELOCHT GALV.GELB VERZ.
19	0	73569	3	STCK	SCHEIBE DIN 125 - 8,4-ST -DAC
901	0	800526	1	STCK	HYDRAULIKELEMENTE HUBVORRICHTUNG

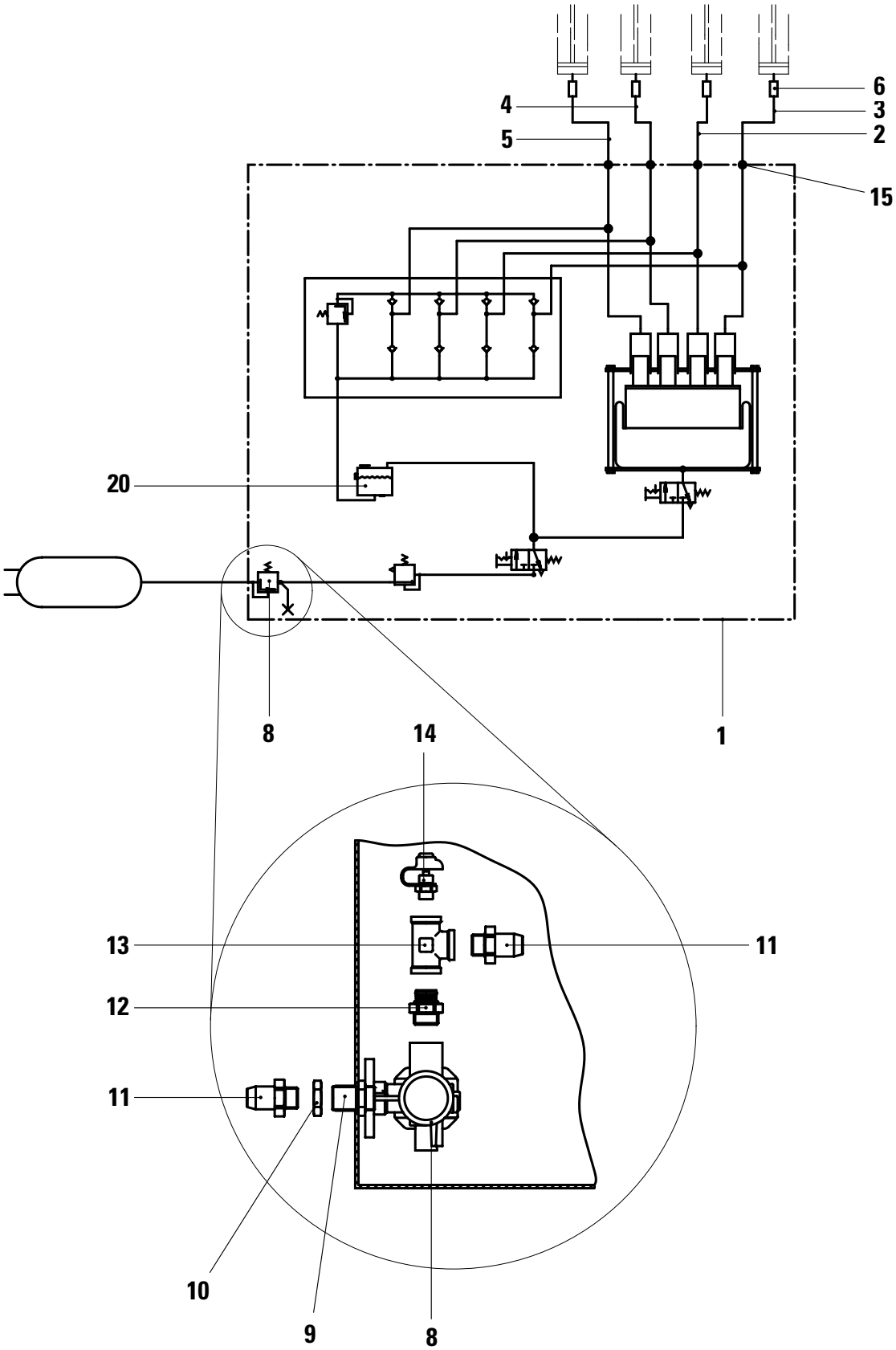
4
5
6
3
2
15
20
8
1
14
13
11
12
11
10
9
8

KÖGEL Fahrzeugwerke AG

Ersatzteilliste

HYDRAULIKELEMENTE HUBVORRICHTUNG

Ident-Nr.: 800526
TOS-Nr.: 8989
Erstell-Datum: 05.04.2000

Pos.	Var.	Ident-Nr.	Menge	ME	Bezeichnung
1	0	336486	1	STCK	DACHLIFT-ANLAGE ART.-NR.114-10026
2	0	330572	1	STCK	HD-SCHLAUCHLTG AF4P280 X 15500
3	0	330574	1	STCK	HD-SCHLAUCHLTG AF4P280 X 4500
4	0	330573	1	STCK	HD-SCHLAUCHLTG AF4P280 X 6000
5	0	330571	1	STCK	HD-SCHLAUCHLTG AF4P280 X 18400
6	0	329100	4	STCK	GERADE EINSCHRAUBVERSCHRAUBUNG
8	0	335702	1	STCK	DRUCKBEGRENZUNGSVENTIL
9	0	316689	1	STCK	SCHOTTSTUTZEN MIT O-RING
10	0	316696	1	STCK	KONTERMUTTER
11	0	316638	2	STCK	GERAD.EINSCHRAUBVERBINDER
12	0	316678	1	STCK	EINSCHRAUB-FITTING MIT
13	0	316709	1	STCK	L-STÜCK 1xSTECK/2xGEWINDE
14	0	316699	1	STCK	PRÜFVENTIL M. SCHUTZKAPPE
15	0	77172	4	STCK	EINKANTEN-SCHNEIDRING
20	0	79821	2.20	LTR	HYDRAULIKÖL

Ersatzteilliste
Einzelteile für Schiebeverdeck

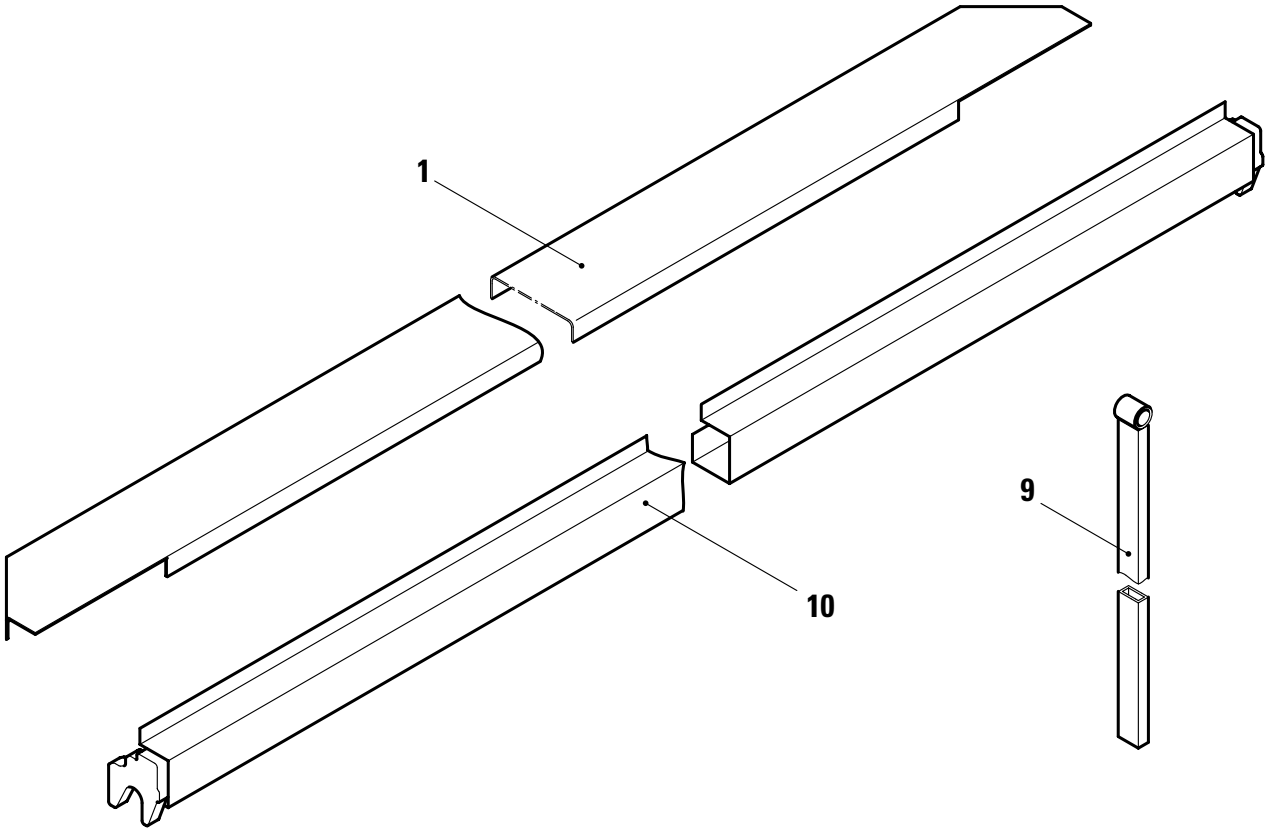

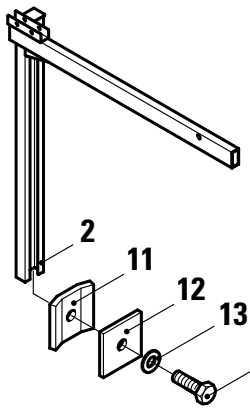

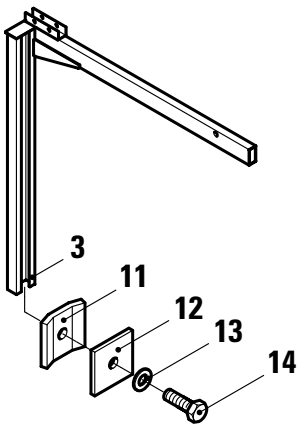

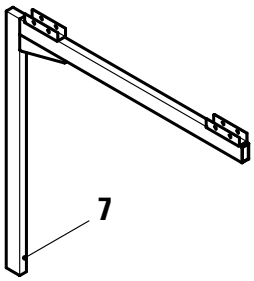

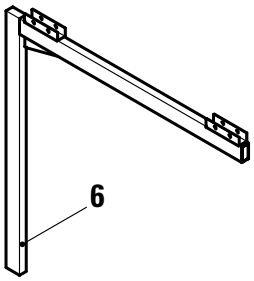

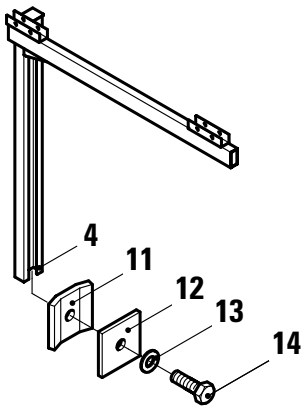

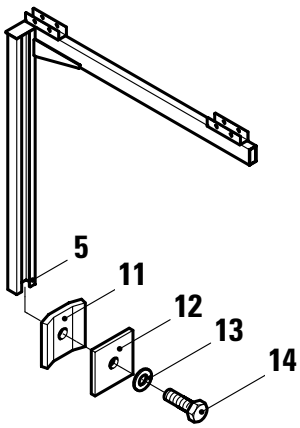

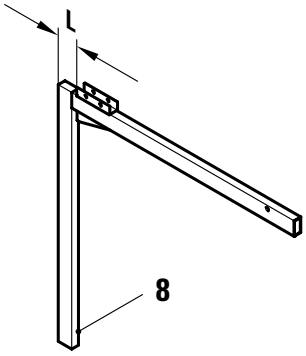

KÖGEL Fahrzeugwerke AG

Ersatzteilliste

EINZELTEILE FÜR SCHIEBEVERDECK

Ident-Nr.: 82976
TOS-Nr.: 8989
Erstell-Datum: 15.06.1998

Pos.	Var.	Ident-Nr.	Menge	ME	Bezeichnung	Bemerkung
1	0	561615	1	STCK	ENDSPRIEGEL VORN F. EDSCHA	
2	0	519815	1	STCK	SCHIEBEVERDECK-VERSTELLROHR VORNE links, 990mm hoch	
2	1	519817	1	STCK	SCHIEBEVERDECK-VERSTELLROHR VORNE links,1200mm hoch	
3	0	519816	1	STCK	SCHIEBEVERDECK-VERSTELLROHR VORNE rechts, 990mm hoch	
3	1	519818	1	STCK	SCHIEBEVERDECK-VERSTELLROHR VORNE rechts,1200mm hoch	
4	0	273874	1	STCK	VERSTELLROHR VORN EDSCHA|QE 990 links, 990mm hoch	
4	1	510015	1	STCK	VERSTELLROHR VORN EDSCHA|QE 1200 links,1200mm hoch	
5	0	273875	1	STCK	VERSTELLROHR VORN EDSCHA|QE 990 rechts, 990mm hoch	
5	1	510016	1	STCK	VERSTELLROHR VORN EDSCHA|QE 1200 rechts,1200mm hoch	
6	0	273876	1	STCK	VERSTELLROHR VORN EDSCHA|VE 990 links, 990mm hoch	
6	1	510013	1	STCK	VERSTELLROHR VORN EDSCHA|VE 1200 links,1200mm hoch	
7	0	273877	1	STCK	VERSTELLROHR VORN EDSCHA|VE 990 rechts, 990mm hoch	
7	1	510014	1	STCK	VERSTELLROHR VORN EDSCHA|VE 1200 rechts,1200mm hoch	
8	0	519812	1	STCK	SCHIEBEVERDECK-VERSTELLROHR VORNE L=85mm, 990mm hoch	
8	1	519813	1	STCK	SCHIEBEVERDECK-VERSTELLROHR VORNE L=85mm, 1200mm hoch	
8	2	563446	1	STCK	VERSTELLROHR EDSCHA VE "S1" 990 L=73mm, 990mm hoch	
8	3	563447	1	STCK	VERSTELLROHR EDSCHA VE "S1" 1200 L=73mm, 1200mm hoch	
9	0	271058	1	STCK	VERSTELLSCHIENE N3000,N2000 990mm hoch	
9	1	253138	1	STCK	VERSTELLSCHIENE 1200MM N3000	
10	0	560821	1	STCK	SPRIEGEL F.SCHIEBEVERDECK 2550 hinten, für Portaltüren	
10	1	560822	1	STCK	SPRIEGEL F.SCHIEBEVERDECK 2550 hinten, für Rückwandklappe und Rückwandtürchen	
10	2	560823	1	STCK	SPRIEGEL F.PLANENFESTDACH 2550 hinten, für Portaltüren	
10	3	560824	1	STCK	SPRIEGEL F.PLANENFESTDACH 2550 hinten, für Rückwandklappe und Rückwandtürchen	

KÖGEL Fahrzeugwerke AG

Ersatzteilliste

EINZELTEILE FÜR SCHIEBEVERDECK

Ident-Nr.: 82976
TOS-Nr.: 8989
Erstell-Datum: 15.06.1998

Pos.	Var.	Ident-Nr.	Menge	ME	Bezeichnung	Bemerkung
10	4	560070	1	STCK	SPRIEGEL ANSCHRAUBBAR 2550 N3000 hinten, für Hubdach	
10	5	561200	1	STCK	SPRIEGEL F.HAMBURGER-VERDECK 2550 hinten, für Portaltüren	
10	6	561201	1	STCK	SPRIEGEL F.HAMBURGER-VERDECK 2550 hinten, für Rückwandklappe und Rückwandtürchen	
11	0	252528	1	STCK	HALTER FÜR VERSTELLROHR VORN	
12	0	413352	1	STCK	PLATTE	
13	0	73338	1	STCK	SCHEIBE DIN 125 -A13,0-ST-A3P	
14	0	73022	1	STCK	SECHSKANTSCHRAUBE DIN 933 -M 12X 40-8.8 -A3P	

KÖGEL
Fahrzeugwerke AG

Ersatzteilliste
Anbauteile Adapterrahmen für Planen- und Schiebeverdeck

800559 / 8989

Stand 02.99
A / 7 Seite 54

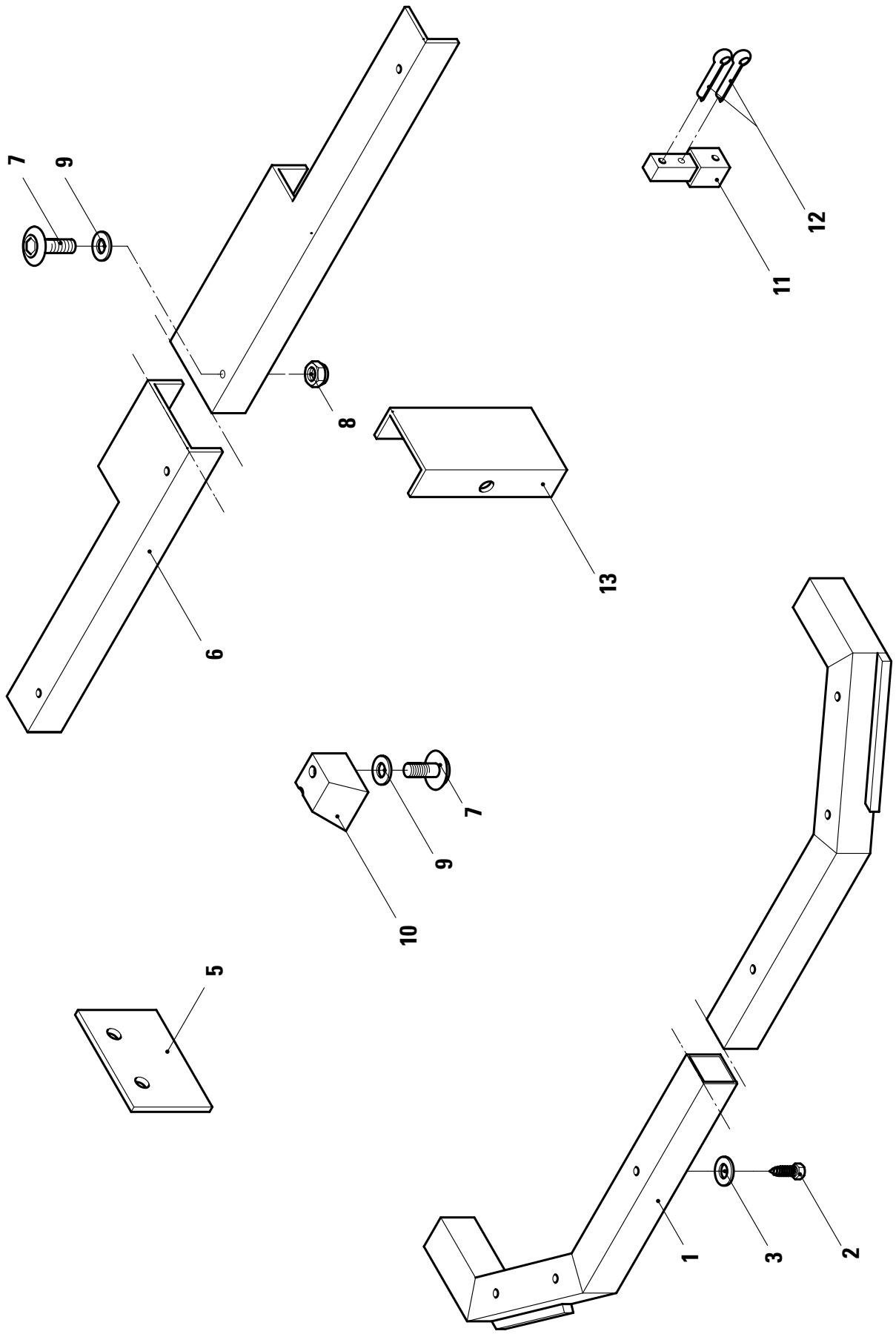

KÖGEL Fahrzeugwerke AG

Ersatzteilliste

ANBAUTEILE ADAPTERRAHMEN

FÜR PLANEN-UND SCHIEBEVERDECK

Ident-Nr.: 800559
TOS-Nr.: 8989
Erstell-Datum: 05.04.2000

Pos.	Var.	Ident-Nr.	Menge	ME	Bezeichnung
1	0	567285	1	STCK	ADAPTERRAHMEN
2	0	330654	10	STCK	SECHSKANT-BLECHSCHRAUBE DIN 7976 -ST 6,3 X 19,0-C-A2P
3	0	73589	10	STCK	SCHEIBE DIN 125 -A 6,4-ST -A3C
5	0	428139	1	STCK	FLACHTEIL GELOCHT
6	0	418531	1	STCK	C-PROFIL ADAPTER HINTEN
7	0	323495	15	STCK	LINSENSCHRAUBE MIT INNENSKT ISO 7380 -M 8X 20-10.9-A3P
8	0	73298	11	STCK	SECHSKANTMUTTER ISO 4032 -M 8- 8 -A2P
9	0	73353	26	STCK	SCHEIBE DIN 9021 -A 8,4-ST -A3P
10	0	418539	1	STCK	FLACHTEIL GELOCHT ADAPTER
11	0	530735	1	STCK	ADAPTER FÜR SPANNWELLE
12	0	300840	2	STCK	SPANNSTIFT 5X 20
13	0	430991	1	STCK	U-PROFIL - AUFLAGE ADAPTERRAHMEN

Ersatzteilliste
Lite-Verdeckgestell Anbauteile aus Ident-Nr. 575715

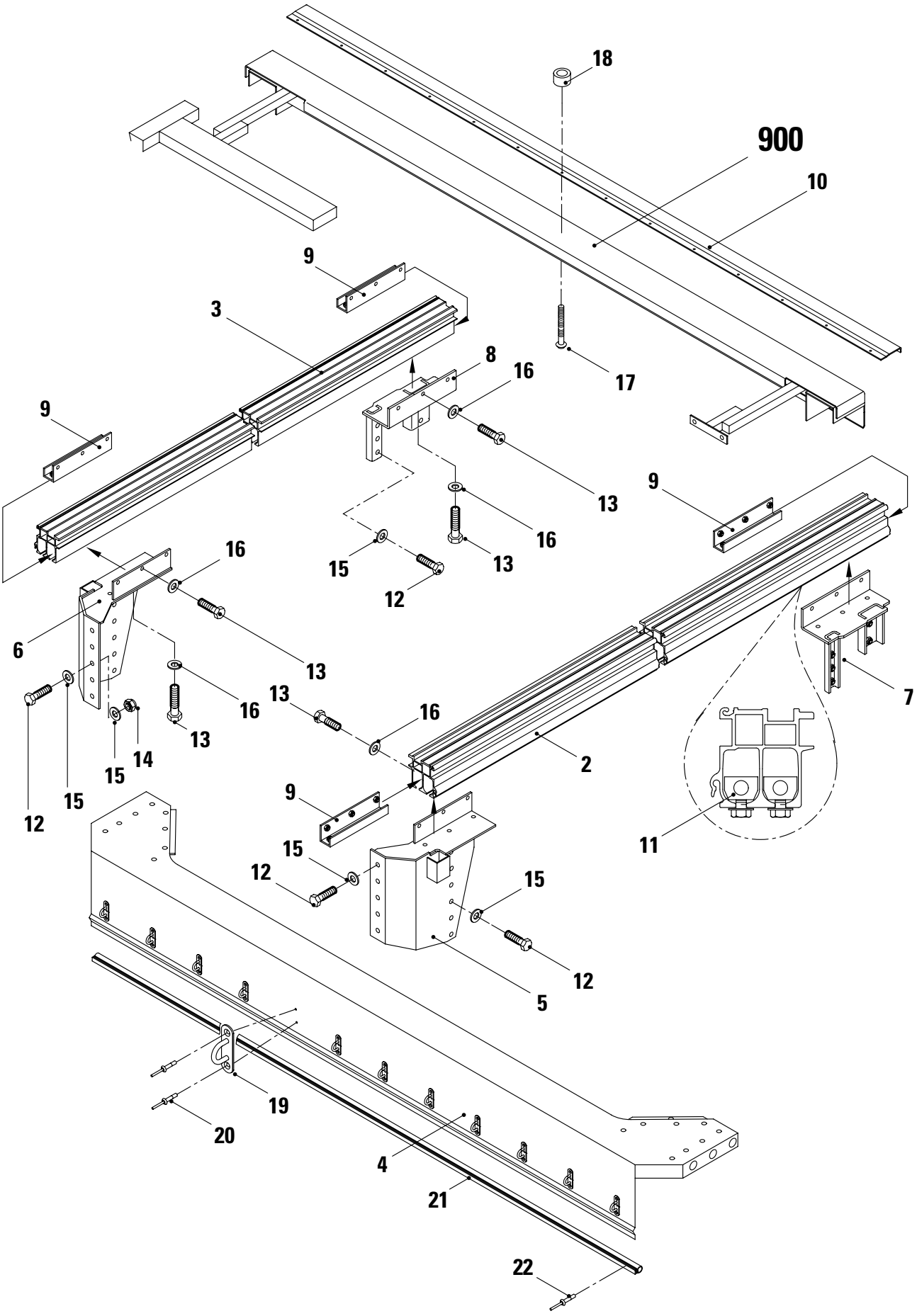

KÖGEL Fahrzeugwerke AG

Ersatzteilliste

LITE-VERDECKGESTELL ANBAUTEILE

AUS IDENT-NR.575715

Ident-Nr.: 801113
TOS-Nr.: 8989
Erstell-Datum: 24.11.2000

Pos.	Var.	Ident-Nr.	Menge	ME	Bezeichnung
2	0	435082	1	STCK	DACHGURTPROFIL 103 LINKS A4000
3	0	435083	1	STCK	DACHGURTPROFIL 103 RECHTS A4000
4	0	575707	1	STCK	ENDSPRIEGEL VORN VARIO SA2C inclusive Pos.19,20,21 und 22
5	0	575718	1	STCK	KONSOLE VORN KTL LI VARIO SA2C
6	0	575719	1	STCK	KONSOLE VORN KTL RE VARIO SA2C
7	0	571390	1	STCK	KONSOLE HINTEN LI. KPL.
8	0	571391	1	STCK	KONSOLE HINTEN RE. KPL.
9	0	571258	4	STCK	BEFESTIGUNGSSCHIENE
10	0	575748	1	STCK	REGENLEISTE RAL BEI SV SA2C
11	0	76157	4	STCK	ENDSTOPPER
12	0	325233	24	STCK	SECHSKANTSCHRAUBE DIN 933 -M 10X 25-10.9-DAC
13	0	73015	24	STCK	SECHSKANTSCHRAUBE ISO 4017 -M 8X 30-10.9-DAC
14	0	73320	24	STCK	SECHSKANTMUTTER SELBSTSICHERND DIN 980 -V M 10 -8 -DAC
15	0	73337	38	STCK	SCHEIBE DIN 125 -A10,5-ST-DAC
16	0	73569	24	STCK	SCHEIBE DIN 125 - 8,4-ST -DAC
17	0	73563	9	STCK	SCHERZUGNIET FLACHRUNDKOPF 5,0X 42,5-8.8 -KLEMML:4,5-7,5
18	0	73564	9	STCK	SCHLIEßRING 5,0X 6,0-ST
19	0	312476	12	STCK	BÜGELKRAMPE VERZINKT
20	0	323556	24	STCK	BLINDNIET FLACHKOPF 4,8X 8,8-NIRO-NIRO- 1,5-3,5
21	0	344628	2.27	MTR	KANTENSCHUTZPROFIL
22	0	323557	6	STCK	BLINDNIET FLACHKOPF 4,8X 11,3-NIRO-NIRO- 3,5-6,0
900	0	801118	1	STCK	LITE - VERDECKGESTELL

KÖGEL
Fahrzeugwerke AG

Aufbau

Kapitel 7

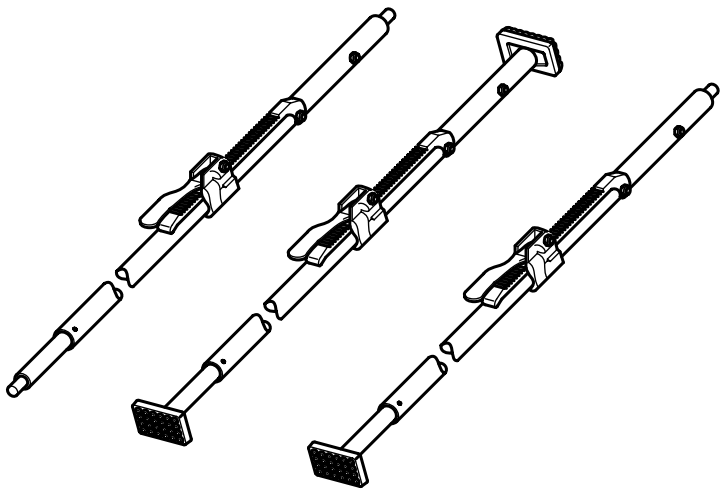

KÖGEL Fahrzeugwerke AG	*Ersatzteilliste* *Lüftungsklappe* *Ident-Nr. 39302*	188202 / 8989 Stand 07.99 A / 8 Seite 2

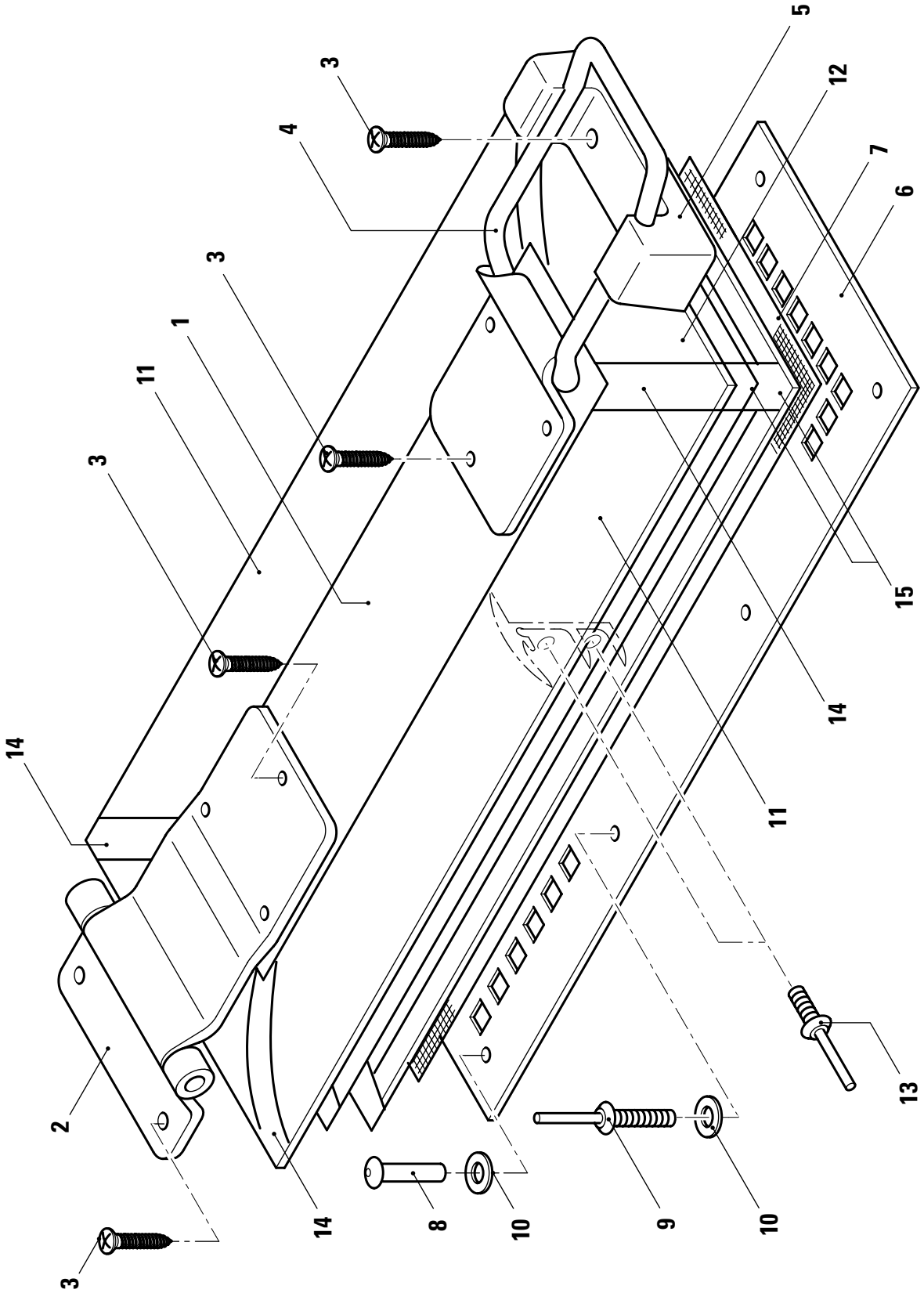

KÖGEL Fahrzeugwerke AG

Ersatzteilliste

LÜFTUNGSKLAPPE

ZG.NR.39302/2-53709.2

Ident-Nr.: 188202
TOS-Nr.: 3533
Erstell-Datum: 05.04.2000

Pos.	Var.	Ident-Nr.	Menge	ME	Bezeichnung
1	0	188207	1	STCK	ROHTEIL M.SPERRHOLZEINL.
2	0	260639	1	STCK	SCHARNIER FÜR LÜFTUNGSKLAPPE
3	0	74128	12	STCK	LINSEN-BLECHSCHRAUBE M.KREUZSCHL. DIN 7981 -ST 4,8 X 25,0-C-H-A2
4	0	260638	1	STCK	GRIFF F.LÜFTUNGSKLAPPE
5	0	307103	2	STCK	BEFESTIGUNGSKLEMME
6	0	157490	1	STCK	LOCHBLECH
7	0	156018	1	STCK	GEWEBE
8	0	73883	4	STCK	HALBRUNDNIET DIN 660 - 5,0 X 20,0-AL
9	0	73693	4	STCK	BLINDNIET GERILLT FLACHKOPF 4,8X 15,5-AL -NIRO- 3,5-10,5
10	0	73348	8	STCK	SCHEIBE DIN 9021 - 5,3-ST -A2B
11	0	166648	0.90	MTR	TÜRDICHTUNG 45,0X 44,00
12	0	166648	0.34	MTR	TÜRDICHTUNG 45,0X 44,00
13	0	73729	16	STCK	BLINDNIET GERILLT FLACHKOPF 4,8X 10,5-AL -NIRO- 0 -6,5

ZURÜCK

KÖGEL
Fahrzeugwerke AG

Ersatzteilliste
Lüftungsklappe
Ident-Nr. 133530

188204 / 8989

Stand 07.99
A / 8 Seite 4

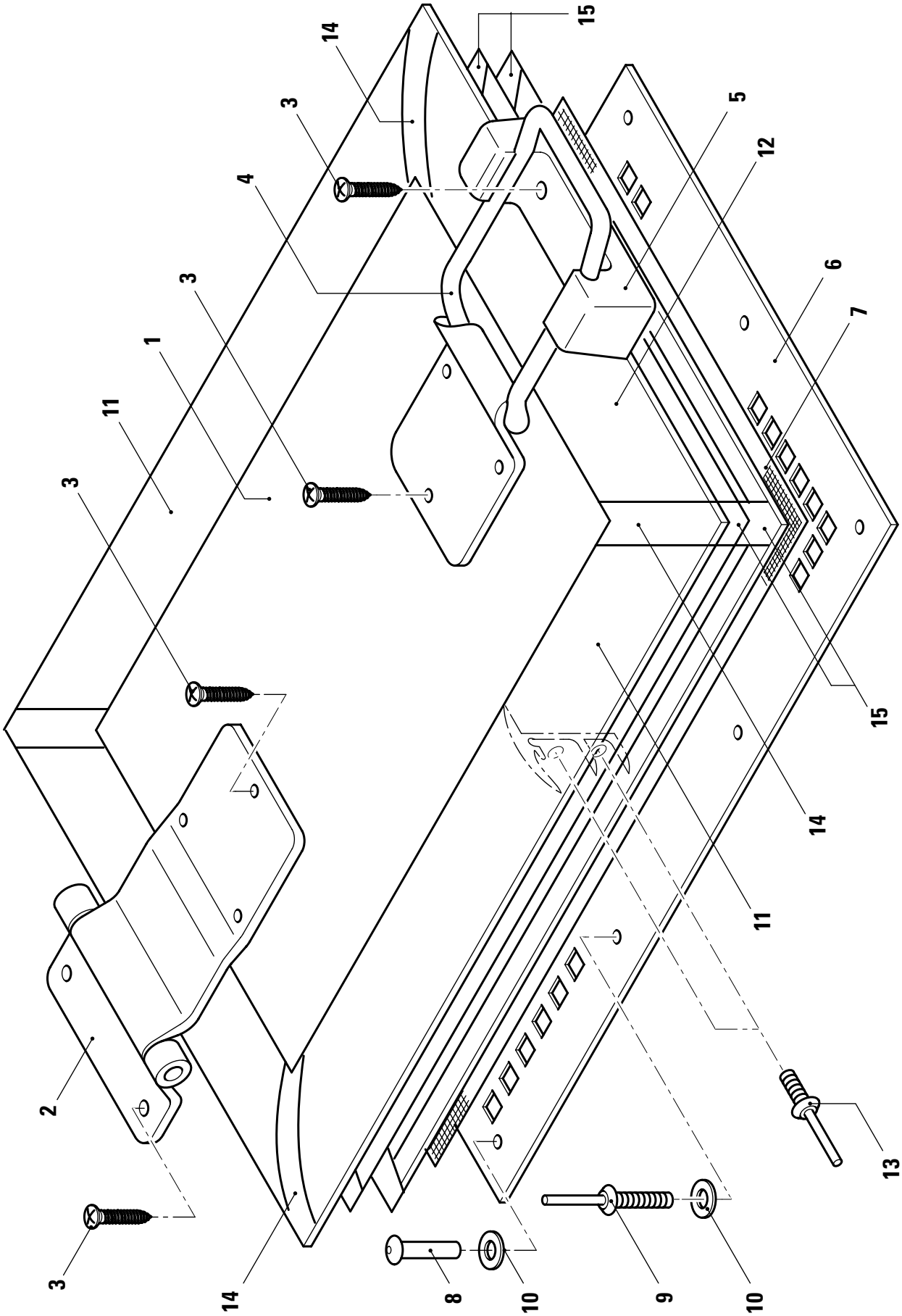

KÖGEL Fahrzeugwerke AG

Ersatzteilliste

LÜFTUNGSKLAPPE

IDENT-NR.133530

Ident-Nr.: 188204
TOS-Nr.: 8989
Erstell-Datum: 05.04.2000

Pos.	Var.	Ident-Nr.	Menge	ME	Bezeichnung
1	0	270621	1	STCK	ROHTEIL - LÜFTUNGSKLAPPE
2	0	260639	1	STCK	SCHARNIER FÜR LÜFTUNGSKLAPPE
3	0	74128	12	STCK	LINSEN-BLECHSCHRAUBE M.KREUZSCHL. DIN 7981 -ST 4,8 X 25,0-C-H-A2
4	0	260638	1	STCK	GRIFF F.LÜFTUNGSKLAPPE
5	0	307103	2	STCK	BEFESTIGUNGSKLEMME
6	0	155337	1	STCK	LOCHBLECH QG 8-12
7	0	153179	1	STCK	GEWEBE
8	0	73883	4	STCK	HALBRUNDNIET DIN 660 - 5,0 X 20,0-AL
9	0	73693	6	STCK	BLINDNIET GERILLT FLACHKOPF 4,8X 15,5-AL -NIRO- 3,5-10,5
10	0	73348	10	STCK	SCHEIBE DIN 9021 - 5,3-ST -A2B
11	0	80485	2	STCK	TÜRDICHTUNG L=381
12	0	80486	2	STCK	TÜRDICHTUNG L=271
13	0	73729	20	STCK	BLINDNIET GERILLT FLACHKOPF 4,8X 10,5-AL -NIRO- 0 -6,5
14	0	84256	4	STCK	ECKENABDECKSTREIFEN
15	0	155849	8	STCK	ECKENABDECKSTREIFEN
16	0	75580	0.00	KG	KLEBER
17	0	75325	0.00	LTR	VERDÜNNUNG
18	0	79801	1	STCK	DICHTMASSE RAL 7001 GRAU

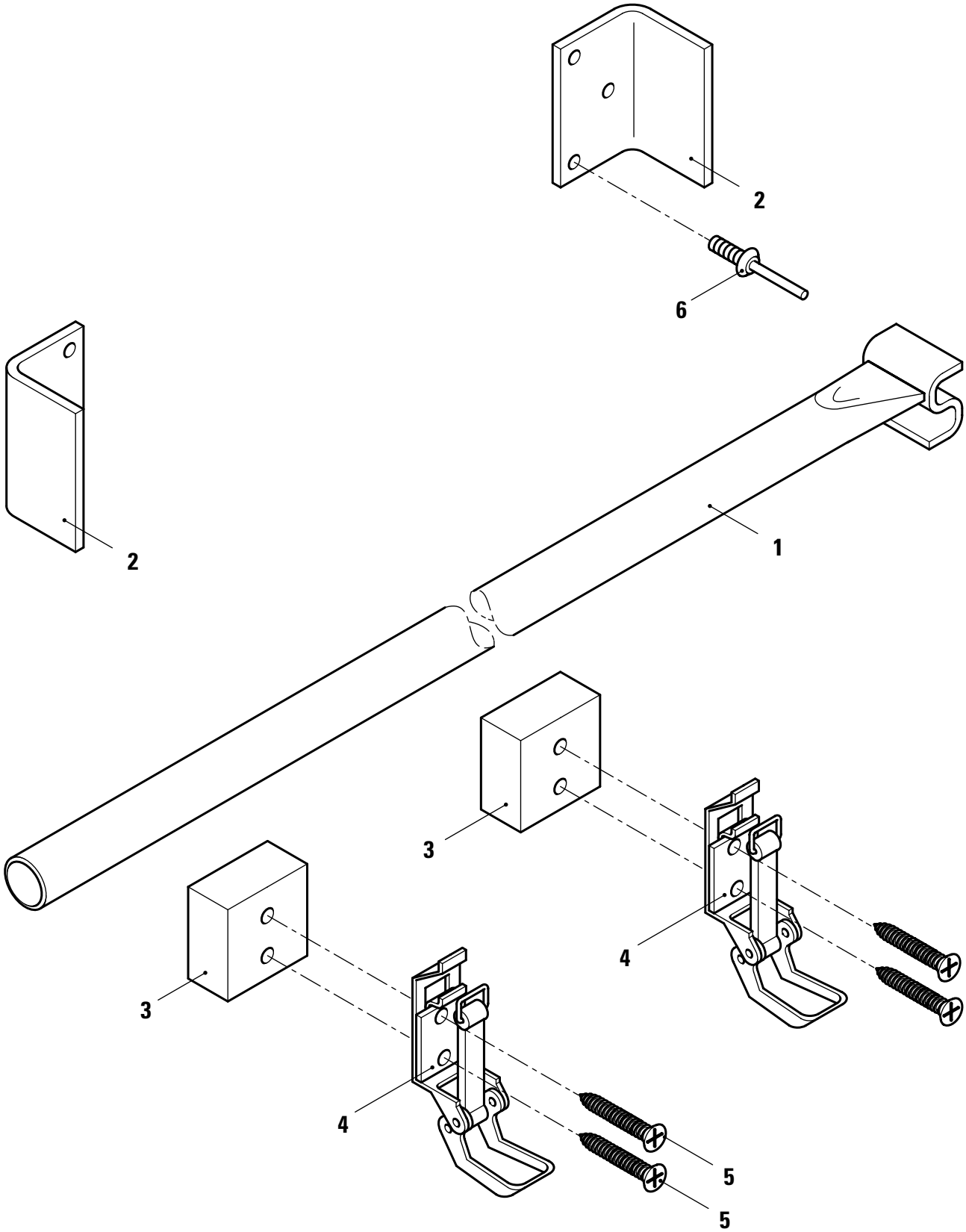
2
6
2
1
3
4
3
4
5
5

KÖGEL Fahrzeugwerke AG

Ersatzteilliste

LÜFTUNGSKLAPPEN ÖFFNER/SCHLIESSER
MIT HALTERUNG

Ident-Nr.: 801002
TOS-Nr.: 8989
Erstell-Datum: 05.04.2000

Pos.	Var.	Ident-Nr.	Menge	ME	Bezeichnung
1	0	513004	1	STCK	HALTESTANGE KPL. F. LÜFTUNGS-
2	0	801003	2	STCK	ALUMINIUM WINKEL
3	0	801004	2	STCK	POLYAMID UNTERLAGE
4	0	300430	2	STCK	SPANNVERSCHLUSS
5	0	73808	4	STCK	SPANPLATTENSCHRAUBE SENKKOPF 4 X 50-Z2-ST -A2P
6	0	73729	6	STCK	BLINDNIET GERILLT FLACHKOPF 4,8X 10,5-AL -NIRO- 0 -6,5

Ersatzteilliste
Tragbalken
Ident-Nr. 243582

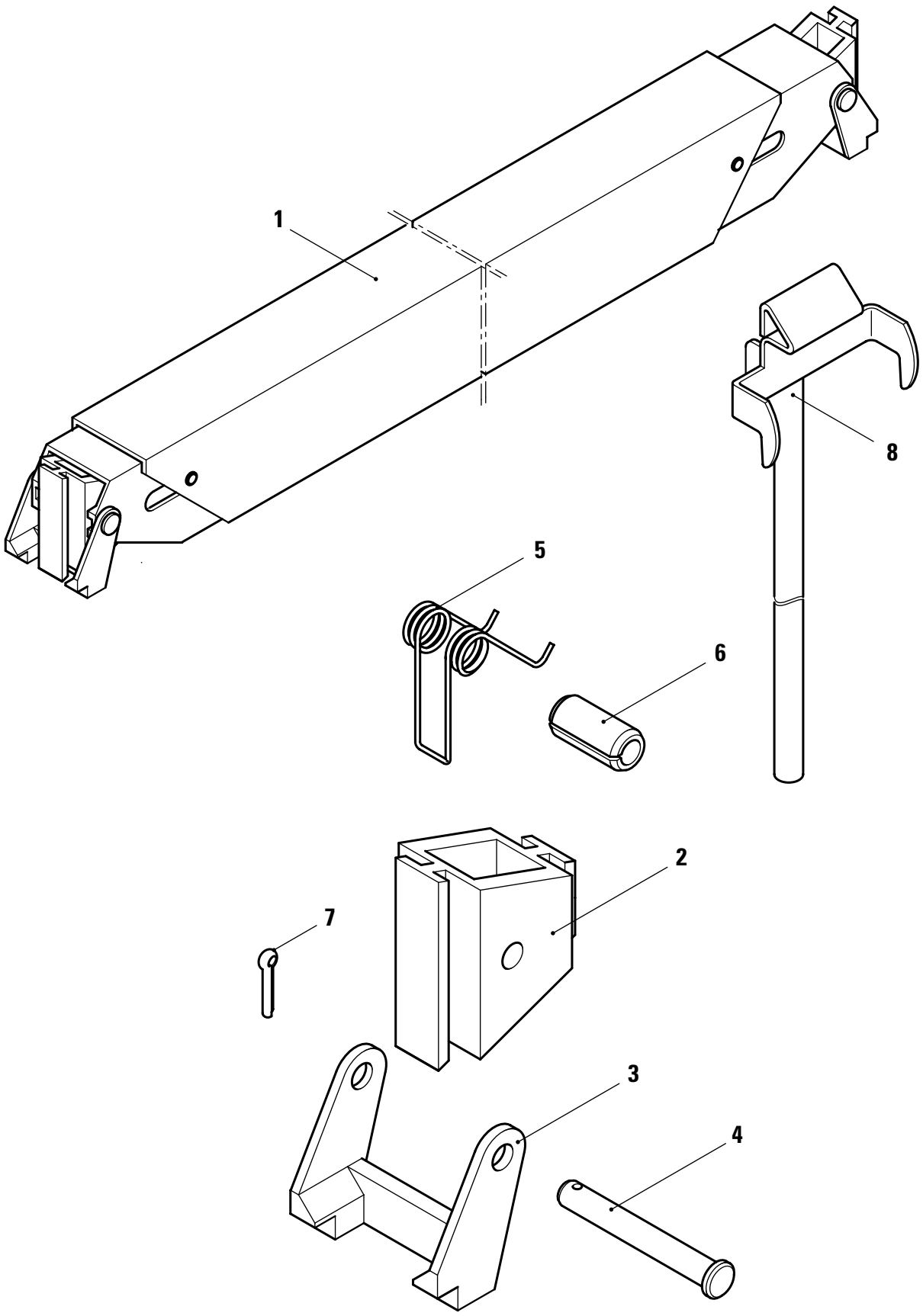

KÖGEL Fahrzeugwerke AG

Ersatzteilliste

TRAGBALKEN

IDENT-NR.243582

Ident-Nr.: 801001
TOS-Nr.: 8989
Erstell-Datum: 23.01.2001

Pos.	Var.	Ident-Nr.	Menge	ME	Bezeichnung
1	0	243582	1	STCK	TRAGBALKEN KPL. 2420 - 2500 I.L. inclusive Positionen 2 bis 7
2	0	402297	2	STCK	HOHLPROFIL FÜHRUNGSSTÜCK
3	0	249524	2	STCK	KLINKE FÜR TRAGBALKEN KPL
4	0	317886	2	STCK	BOLZEN MIT KOPF ISO 2341-B-10X80X75-ST-A3P
5	0	400665	2	STCK	SCHENKELFEDER
6	0	74135	2	STCK	SPANNSTIFT DIN 7346 - 12,0 X 40-A3P
7	0	73417	2	STCK	SPLINT DIN 94 - 3,2 X 20-ST -A3P
8	0	569324	1	STCK	FERNBEDIENUNG FÜR ETAGENBALKEN

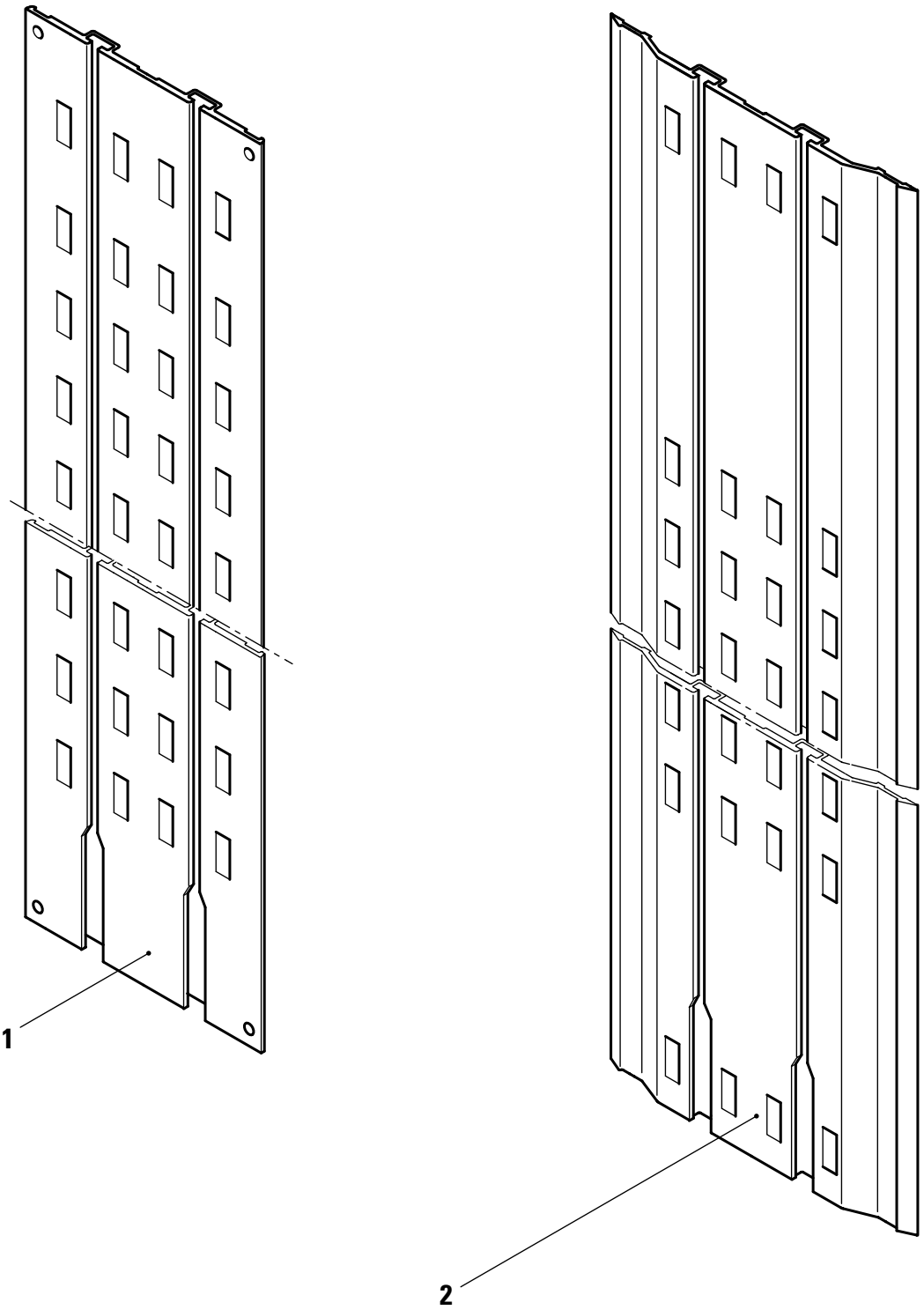
1
2

KÖGEL Fahrzeugwerke AG

Ersatzteilliste

ETAGEN DOPPELSCHIENEN

Ident-Nr.: 801005
TOS-Nr.: 8989
Erstell-Datum: 05.04.2000

Pos.	Var.	Ident-Nr.	Menge	ME	Bezeichnung
1	0	424460	1	STCK	FORMPROFIL ETAGEN-DOPPELSCHIENE Länge=1830 mm
1	1	405426	1	STCK	ETAGEN-DOPPELSCHIENE Länge=1849 mm
2	0	430698	1	STCK	FORMPROFIL ETAGENSCHIENE SPKH Länge=2368 mm Höhe im Licht=2630 mm
2	1	430700	1	STCK	FORMPROFIL ETAGENSCHIENE SPKH RO. Länge=2266 mm Höhe im Licht=2630 mm bei Rolltor Ausführung
2	2	430699	1	STCK	FORMPROFIL ETAGENSCHIENE SPKH Länge=2468 mm Höhe im Licht=2730 mm
2	3	430701	1	STCK	FORMPROFIL ETAGENSCHIENE SPKH RO. Länge=2366 mm Höhe im Licht=2730 mm bei Rolltor Ausführung
2	4	430714	1	STCK	FORMPROFIL ETAGENSCHIENE SPKH Länge=2518 mm Höhe im Licht=2780 mm
2	5	430702	1	STCK	FORMPROFIL ETAGENSCHIENE SPKH RO. Länge=2416 mm Höhe im Licht=2780 mm bei Rolltor Ausführung

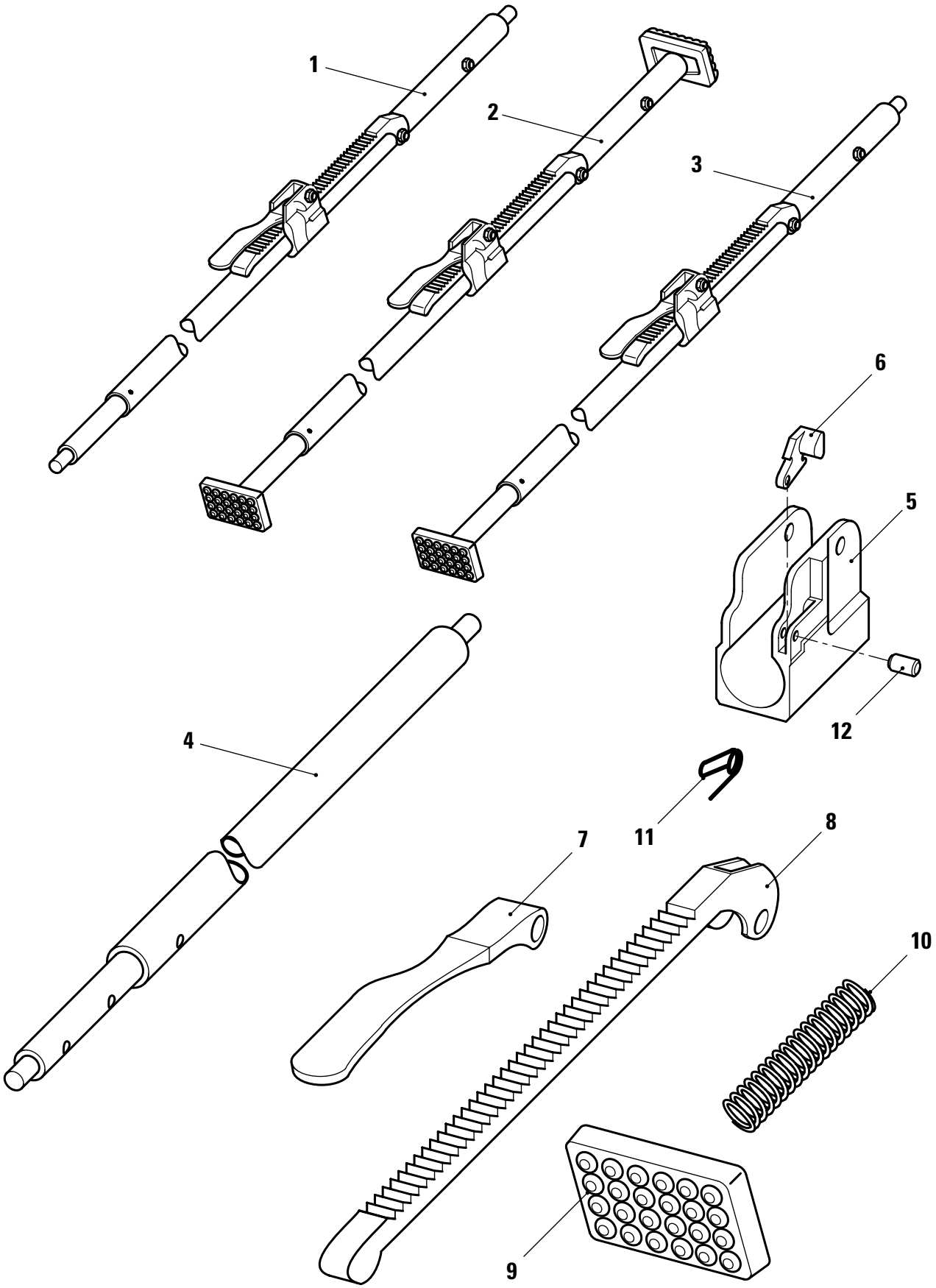
1
2
3
4
5
6
7
8
9
10
11
12

KÖGEL Fahrzeugwerke AG

Ersatzteilliste

SPERR-UND KLEMMBALKEN

Ident-Nr.: 801006
TOS-Nr.: 8989
Erstell-Datum: 05.04.2000

Pos.	Var.	Ident-Nr.	Menge	ME	Bezeichnung
1	0	75066	1	STCK	SPERRBALKEN STAHL RUND 2360-2760 incl.Pos.5 bis 12
2	0	304303	1	STCK	SPERRBALKEN GUMMIFUSS/GUMMIFUSS Verstellbereich:2350-2720mm incl.Pos.5 bis 12
3	0	304620	1	STCK	SPERRBALKEN ZAPFEN/GUMMIFUSS Verstellbereich:2350-2720mm incl.Pos.5 bis 12
3	1	337784	1	STCK	SPERRBALKEN ZAPFEN/GUMMIFUSS Verstellbereich:2520-2890mm
3	2	75340	1	STCK	SPERRBALKEN ZAPFEN/GUMMIFUSS Verstellbereich:2100-2470mm
4	0	325489	1	STCK	RUNDSPERRBALKEN Verstellbereich:2215-2600mm
5	0	302203	1	STCK	GUSSGEHÄUSE
6	0	302205	1	STCK	SICHERUNGSHEBEL
7	0	302204	1	STCK	SPANNHEBEL
8	0	302207	1	STCK	ZAHNSTANGE
9	0	302208	1	STCK	DRUCKFUSS
10	0	184760	1	STCK	DRUCKFEDER
11	0	302206	1	STCK	FEDER
12	0	302209	1	STCK	SPANNSTIFT

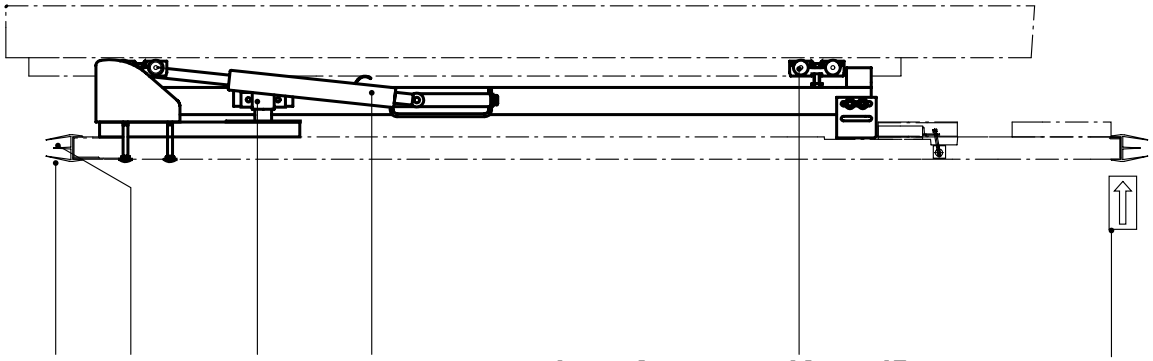
17
21
11, 12
13
14
17
20

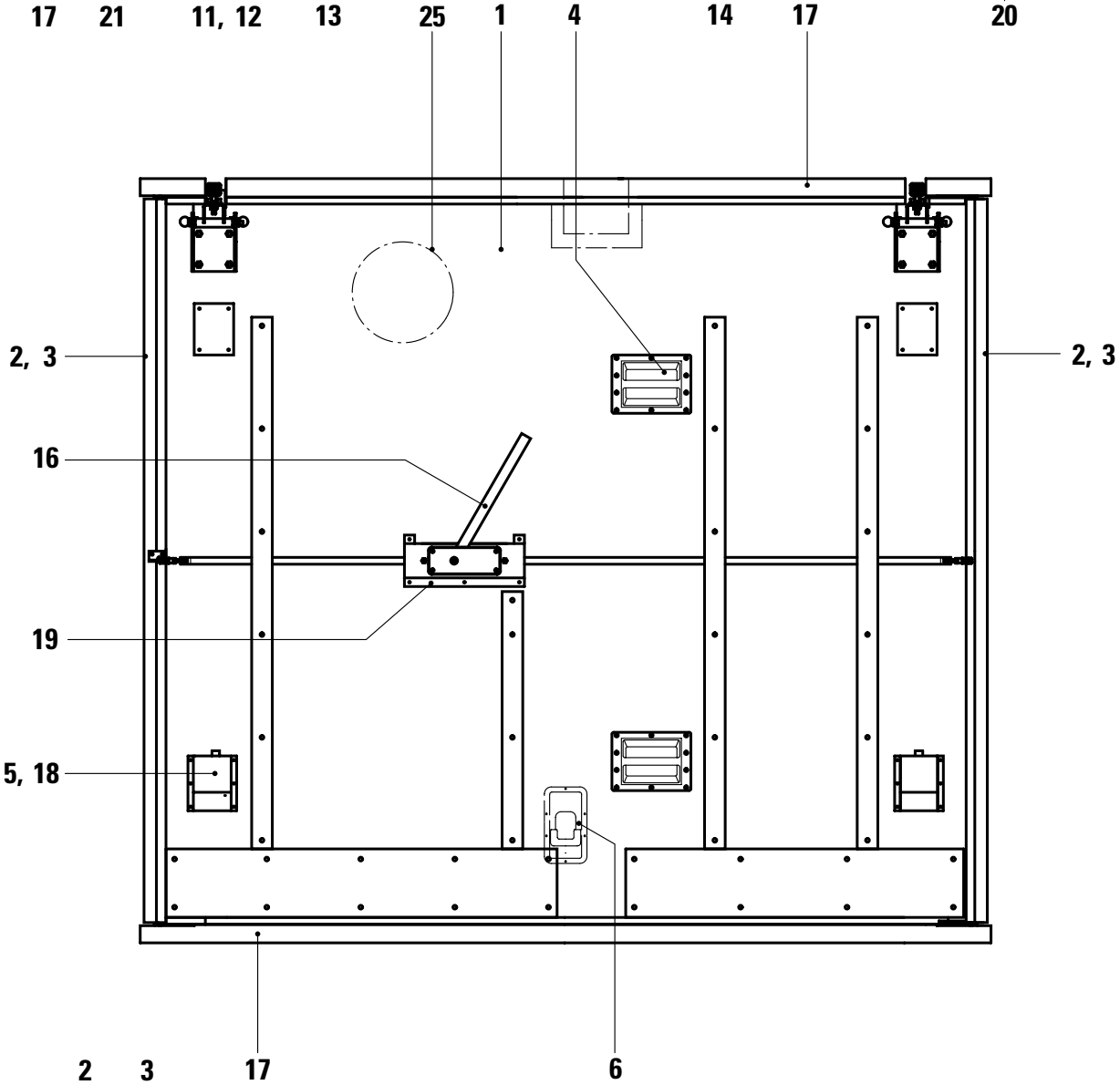
25
1
4
2, 3
2, 3
16
19
5, 18
17
6

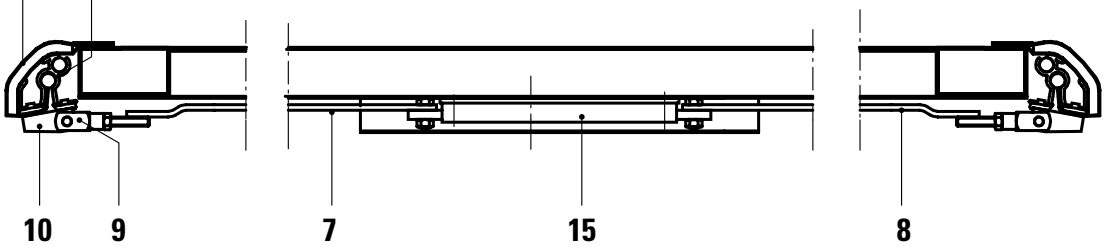
2
3
10
9
7
15
8

KÖGEL Fahrzeugwerke AG

Ersatzteilliste

TRENNWAND MIT KLAPPDICHTUNG

Ident-Nr.: 801030
TOS-Nr.: 8989
Erstell-Datum: 05.04.2000

Pos.	Var.	Ident-Nr.	Menge	ME	Bezeichnung
1	0	801026	1	STCK	TRENNWAND AUSWAHL siehe Auftrag
2	0	563741	1	STCK	TRENNWAND-DICHTUNG für Höhe im Licht=2150mm
2	1	564733	1	STCK	TRENNWAND-DICHTUNG für Höhe im Licht=2200mm
2	2	563742	1	STCK	TRENNWAND-DICHTUNG für Höhe im Licht=2250mm
2	3	563743	1	STCK	TRENNWAND-DICHTUNG für Höhe im Licht=2300mm
2	4	564734	1	STCK	TRENNWAND-DICHTUNG für Höhe im Licht=2350mm
2	5	563745	1	STCK	TRENNWAND-DICHTUNG für Höhe im Licht=2400mm
2	6	563746	1	STCK	TRENNWAND-DICHTUNG für Höhe im Licht=2450mm
2	7	281610	1	STCK	TRENNWAND-DICHTUNG für Höhe im Licht=2500mm
2	8	564888	1	STCK	TRENNWAND-DICHTUNG für Höhe im Licht=2550mm
2	9	564889	1	STCK	TRENNWAND-DICHTUNG für Höhe im Licht=2600mm
2	10	557262	1	STCK	TRENNWAND-DICHTUNG für Höhe im Licht=2540mm
2	11	456124	1	STCK	TRENNWAND-DICHTUNG für Höhe im Licht=2720mm
2	12	456150	1	STCK	TRENNWAND-DICHTUNG für Höhe im Licht=2475mm
3	0	430941	1	STCK	FORMPROFIL FÜR TRENNWAND-DICHTUNG für Höhe im Licht=2150mm
3	1	430942	1	STCK	FORMPROFIL FÜR TRENNWAND-DICHTUNG für Höhe im Licht=2200mm
3	2	430943	1	STCK	FORMPROFIL FÜR TRENNWAND-DICHTUNG für Höhe im Licht=2250mm
3	3	430944	1	STCK	FORMPROFIL FÜR TRENNWAND-DICHTUNG für Höhe im Licht=2300mm
3	4	430945	1	STCK	FORMPROFIL FÜR TRENNWAND-DICHTUNG für Höhe im Licht=2350mm
3	5	430946	1	STCK	FORMPROFIL FÜR TRENNWAND-DICHTUNG für Höhe im Licht=2400mm
3	6	430947	1	STCK	FORMPROFIL FÜR TRENNWAND-DICHTUNG für Höhe im Licht=2450mm
3	7	491924	1	STCK	FORMPROFIL FÜR TRENNWAND-DICHTUNG für Höhe im Licht=2500mm
3	8	491937	1	STCK	FORMPROFIL FÜR TRENNWAND-DICHTUNG für Höhe im Licht=2550mm

KÖGEL Fahrzeugwerke AG

Ersatzteilliste

TRENNWAND MIT KLAPPDICHTUNG

Ident-Nr.: 801030
TOS-Nr.: 8989
Erstell-Datum: 05.04.2000

Pos.	Var.	Ident-Nr.	Menge	ME	Bezeichnung
3	9	491936	1	STCK	FORMPROFIL FÜR TRENNWAND-DICHTUNG für Höhe im Licht=2600mm
3	10	492892	1	STCK	FORMPROFIL FÜR TRENNWAND-DICHTUNG für Höhe im Licht=2540mm
3	11	456123	1	STCK	FORMPROFIL FÜR TRENNWAND-DICHTUNG für Höhe im Licht=2720mm
3	12	456151	1	STCK	FORMPROFIL FÜR TRENNWAND-DICHTUNG für Höhe im Licht=2475mm
4	0	317034	1	STCK	ELASTI-MULDENGRIFF
5	0	337876	1	STCK	FEDERRIEGEL
6	0	337842	1	STCK	EINLASS-VERSCHLUß AUS NIROSTA
7	0	564722	1	STCK	VERSCHIEBESTANGE F.ALDI-TRENNWAND L=720mm für Breite i.L.=2500mm
7	1	564703	1	STCK	VERSCHIEBESTANGE F.TW L=720mm für Breite i.L.=2470mm
7	2	564724	1	STCK	VERSCHIEBESTANGE F.ALDI-TRENNWAND L=597mm für Breite i.L.=1635mm
7	3	566325	1	STCK	VERSCHIEBESTANGE F.ALDI-TRENNWAND L=190mm für Breite i.L.= 820mm
8	0	564723	1	STCK	VERSCHIEBESTANGE F.ALDI-TRENNWAND L=1310mm für Breite i.L.=2500mm
8	1	564704	1	STCK	VERSCHIEBESTANGE F.ALDI TRENNWAND L=1310mm für Breite i.L.=2470mm
8	2	564724	1	STCK	VERSCHIEBESTANGE F.ALDI-TRENNWAND L=597mm für Breite i.L.=1635mm
8	3	566325	1	STCK	VERSCHIEBESTANGE F.ALDI-TRENNWAND L=190mm für Breite i.L.= 820mm
9	0	78315	1	STCK	GABELKOPF
10	0	430935	1	STCK	WINKEL F. ALDI-TRENNWAND-DICHTUNG
11	0	568039	1	STCK	BOLZEN ZUR TRENNWANDARRETIERUNG IN LAENGSRICHTUNG VK3000
12	0	568477	1	STCK	GUMMIFUß ZUR TRENNWANDARRETIERUNG
13	0	342336	1	STCK	GAS-DRUCKFEDER 628,0/ 200- 5000N
14	0	801027	1	STCK	ROLLENLAUFWERK
15	0	78127	1	STCK	SCHLOSSKOERPER
16	0	564702	1	STCK	BEDIENHEBEL
17	0	335958	1	STCK	DICHTUNG PVC 2800MM LG.
18	0	430931	1	STCK	HUT-PROFIL F. TRENNWAND
19	0	430930	1	STCK	HUT-PROFIL F. TRENNWAND
20	0	434287	1	STCK	HINWEISPFEIL
21	0	74128	1	STCK	LINSEN-BLECHSCHRAUBE M.KREUZSCHL. DIN 7981 -ST 4,8 X 25,0-C-H-A2

KÖGEL Fahrzeugwerke AG

Ersatzteilliste

TRENNWAND MIT KLAPPDICHTUNG

Ident-Nr.: 801030
TOS-Nr.: 8989
Erstell-Datum: 05.04.2000

Pos.	Var.	Ident-Nr.	Menge	ME	Bezeichnung
25	0	76263	1	STCK	WANDLÜFTER 12V
25	1	305772	1	STCK	WANDLÜFTER 24V

KÖGEL
Fahrzeugwerke AG

Aufbau

Kapitel 8

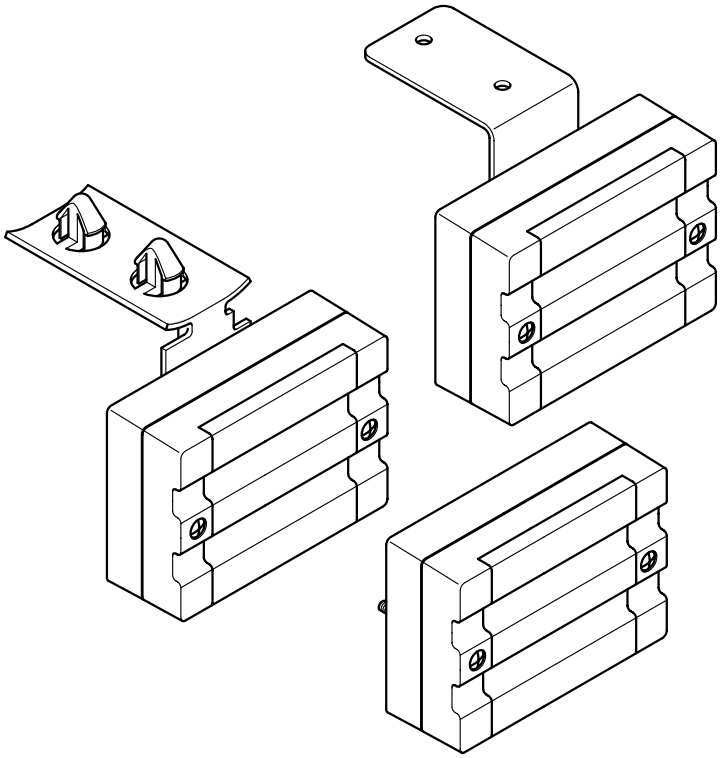

KÖGEL
Fahrzeugwerke AG

Ersatzteilliste
Elektrik- und Beleuchtungsteile

82799 / 8989

Stand: 11.00
A / 9 Seite 2

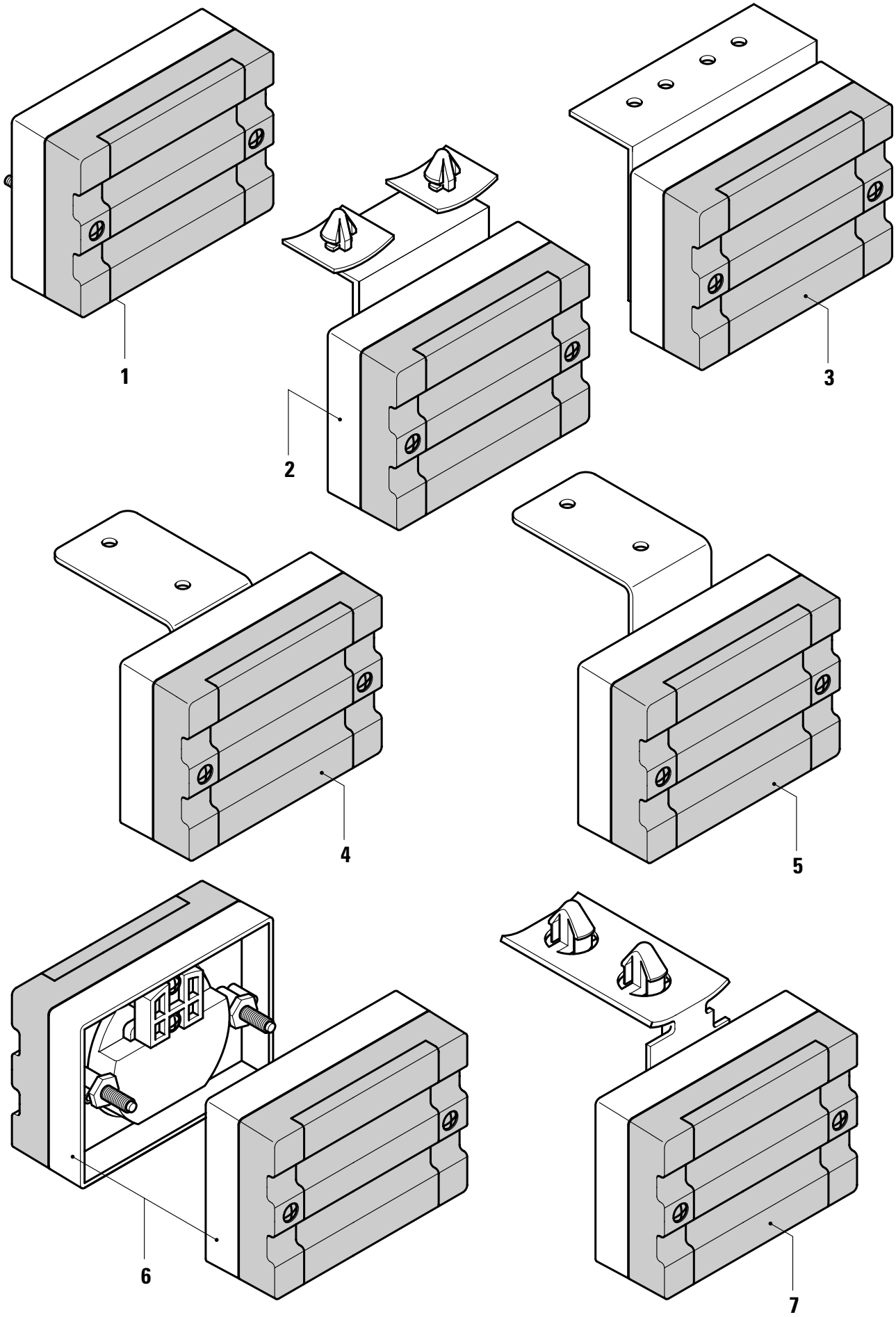

KÖGEL
Fahrzeugwerke AG

Ersatzteilliste
Elektrik- und Beleuchtungsteile

82799 / 8989

Stand: A / 9

11.00
Seite 3

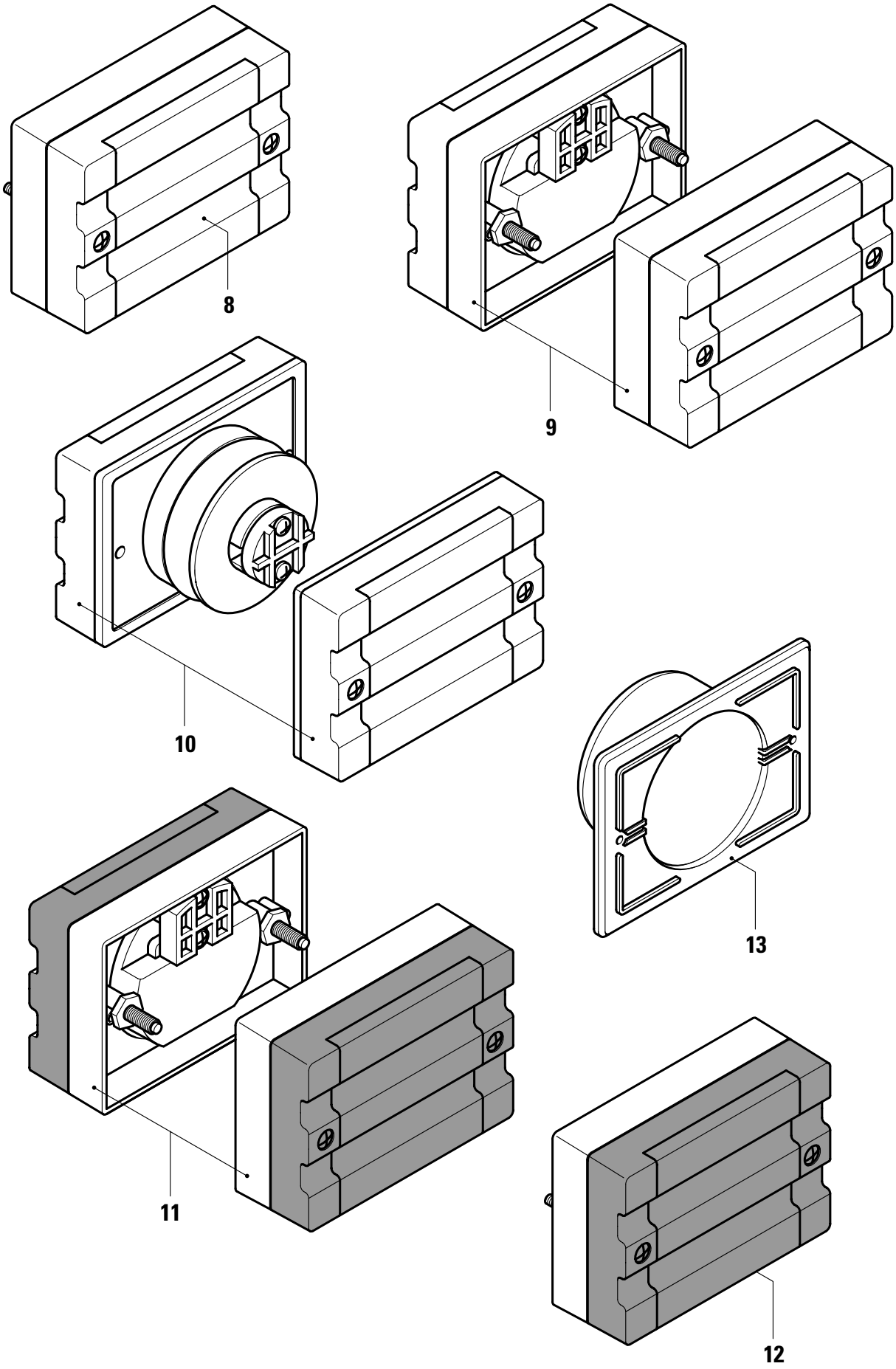

KÖGEL
Fahrzeugwerke AG

Ersatzteilliste
Elektrik- und Beleuchtungsteile

82799 / 8989

Stand: A / 9

11.00
Seite 4

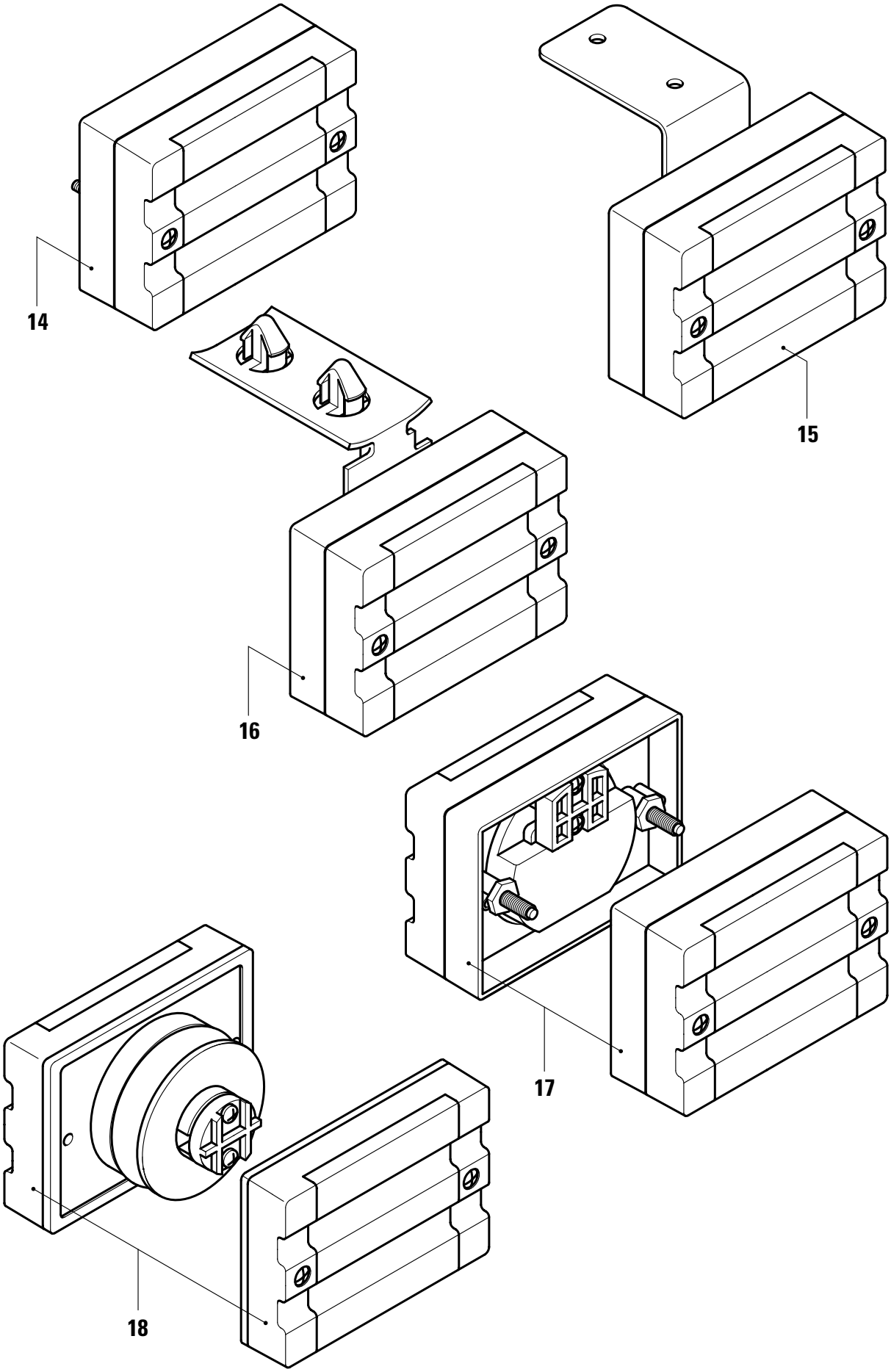

KÖGEL
Fahrzeugwerke AG

Ersatzteilliste
Elektrik- und Beleuchtungsteile

82799 / 8989

Stand: 11.00
A / 9 Seite 5

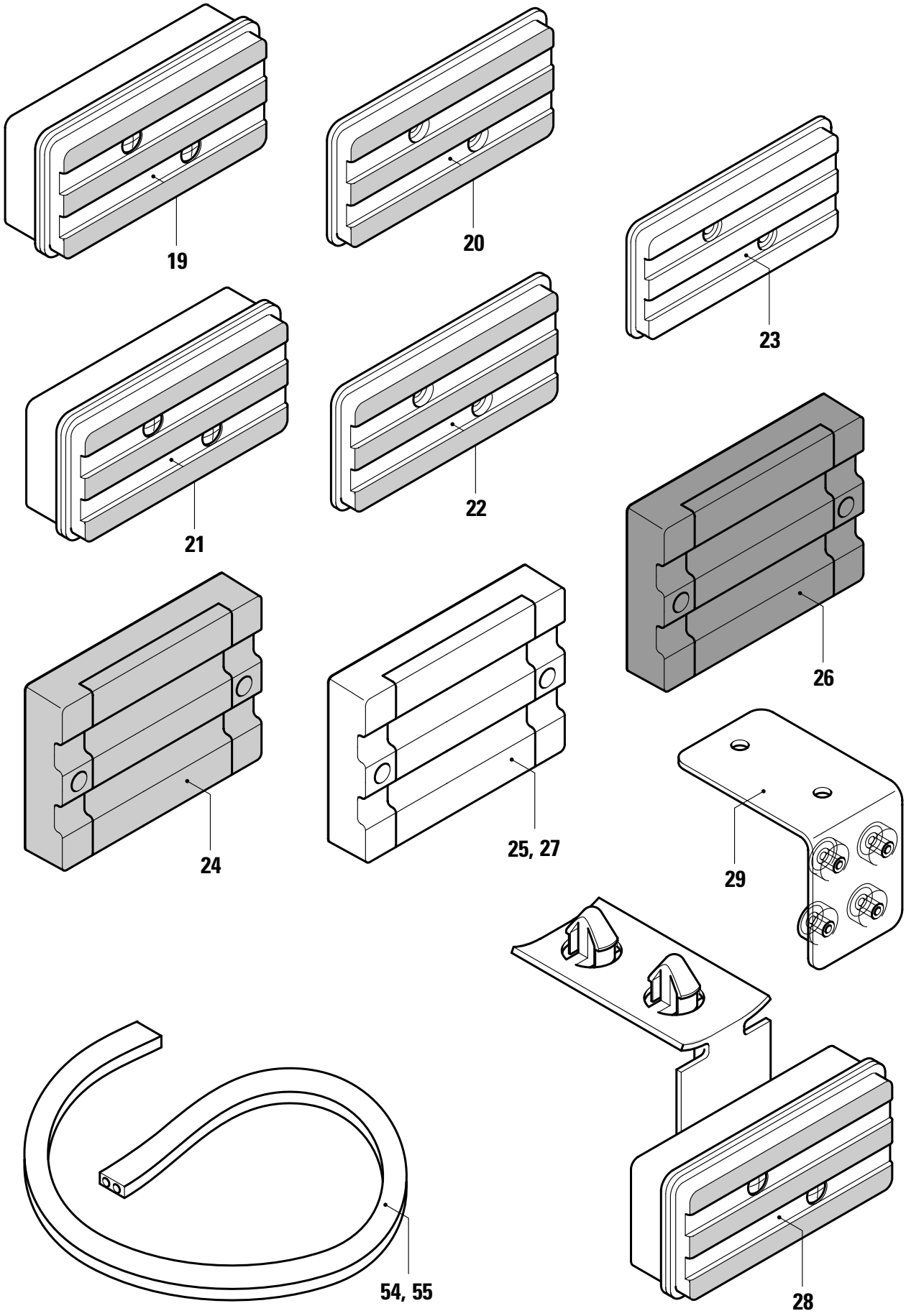

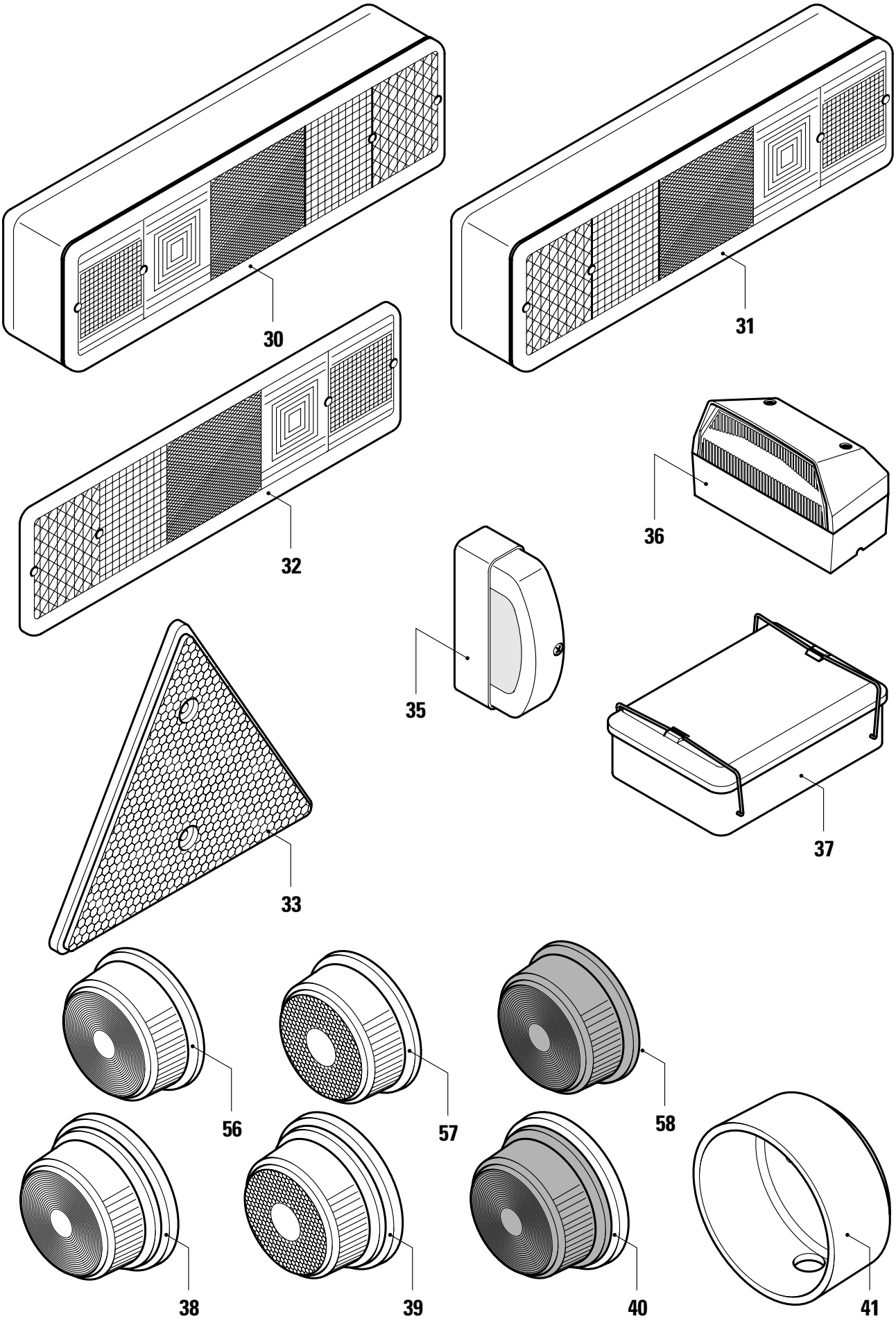
30
31
32
36
35
37
33
56
57
58
38
39
40
41

KÖGEL
Fahrzeugwerke AG

Ersatzteilliste
Elektrik- und Beleuchtungsteile

82799 / 8989
Stand: A / 9
11.00
Seite 7

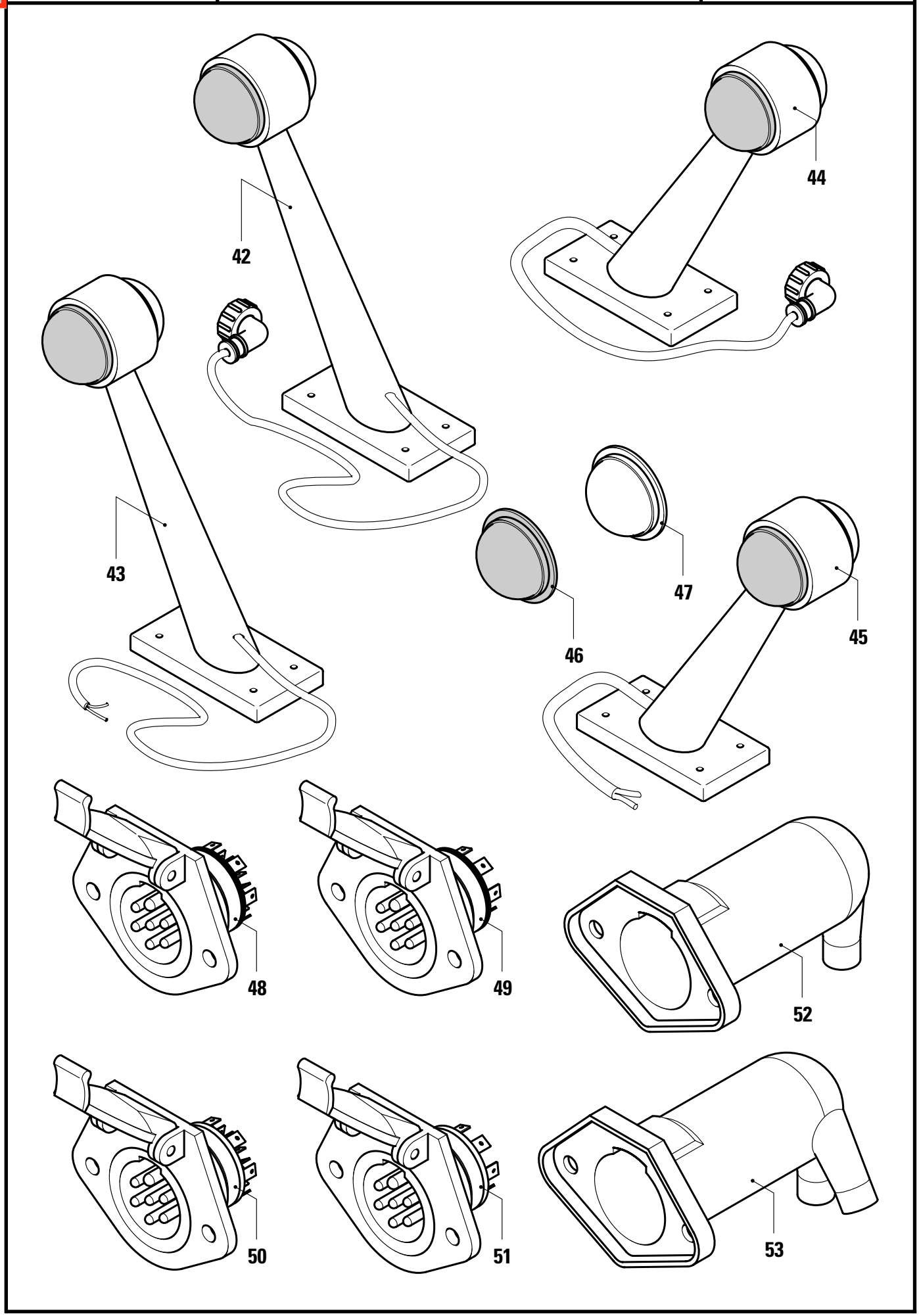

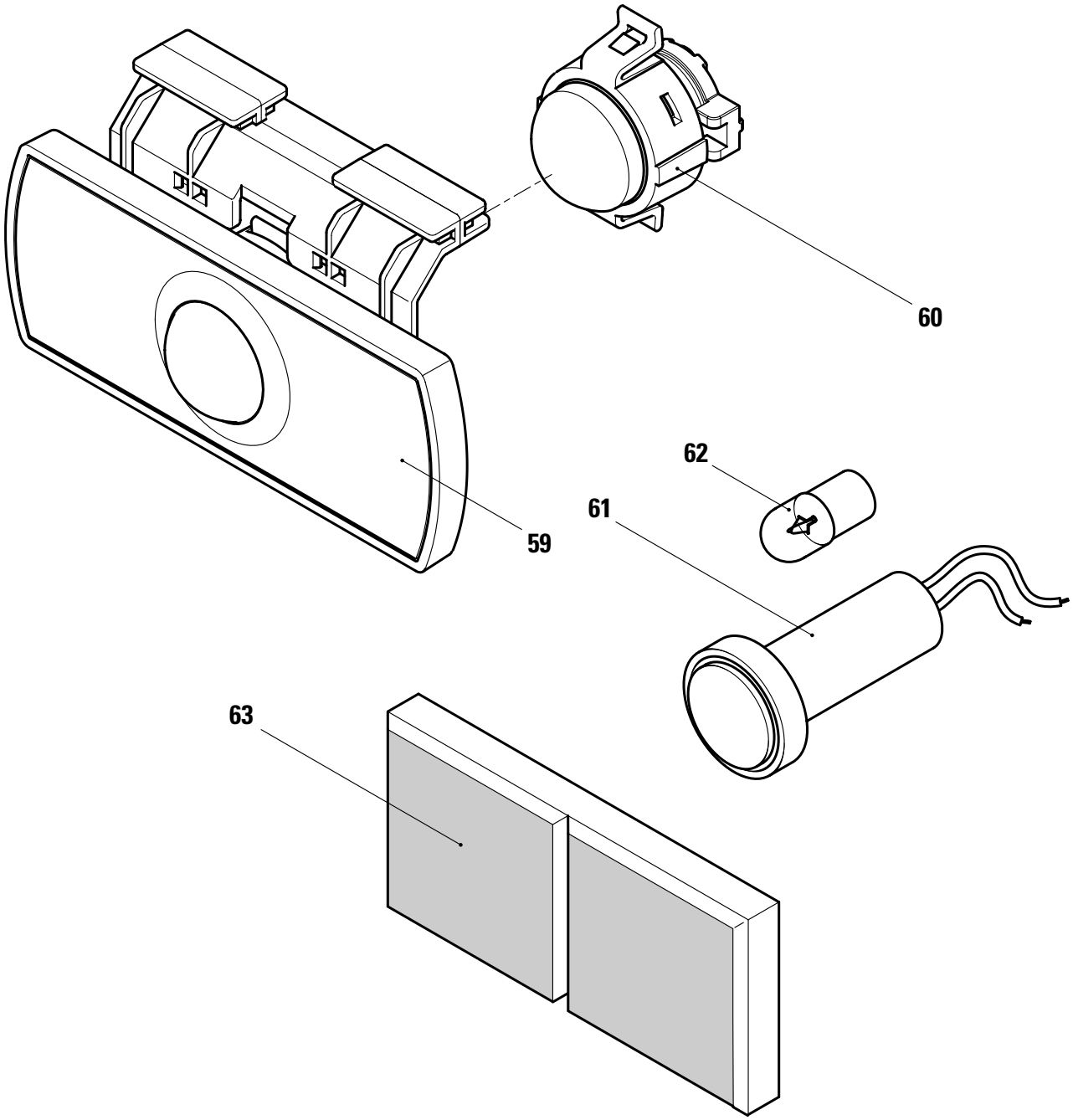
60
62
61
59
63

KÖGEL Fahrzeugwerke AG

Ersatzteilliste

ELEKTRIK-U.BELEUCHTUNGS-TEILE

Ident-Nr.: 82799
TOS-Nr.: 8989
Erstell-Datum: 28.02.2001

Pos.	Var.	Ident-Nr.	Menge	ME	Bezeichnung
1	0	332792	1	STCK	SMR-LEUCHTE gelb, rückstrahlend mit Befestigungsschr.M4x38
1	1	335244	1	STCK	SMRL MIT BEF.SCHRAUBEN.AUFBAUVERS GGVS
2	0	333492	1	STCK	SMR-LEUCHTE gelb, rückstrahlend Klipswinkel quer, hinten
2	1	335243	1	STCK	SMRL MIT KLIPSWINKEL-QUER NACH GGVS
3	0	333493	1	STCK	SMR-LEUCHTE gelb, rückstrahlend Universalwinkel hinten
3	1	335248	1	STCK	SMRL MIT UNIVERS.WINKEL,52MM-GGVS
4	0	332790	1	STCK	SMR-LEUCHTE gelb, rückstrahlend Anbauwinkel kurz
4	1	335246	1	STCK	SMRL MIT ANBAUWINKEL 35MM-GGVS-
5	0	332791	1	STCK	SMR-LEUCHTE gelb, rückstrahlend Anbauwinkel, lang 52 mm
5	1	335247	1	STCK	SMRL MIT ANBAUWINKEL 52MM-GGVS-
6	0	333089	1	STCK	SMR-LEUCHTE gelb, rückstrahlend mit Stehbolzen M5
6	1	335245	1	STCK	SMRL MIT GEW.BOLZEN.AUFBAUVERSION GGVS
7	0	332789	1	STCK	SMR-LEUCHTE gelb, rückstrahlend mit Klipswinkel längs
7	1	335242	1	STCK	SMRL MIT KLIPSWINKEL-GGVS-
8	0	333079	1	STCK	UMRISSLEUCHTE WEISS nicht rückstrahlend mit Befestigungsschrauben M4x38
9	0	333091	1	STCK	UMRISSLEUCHTE WEISS nicht rückstrahlend mit Stehbolzen M5
10	0	333479	1	STCK	UMRISSLEUCHTE WEISS EINBAUVERSION nicht rückstrahlend mit Befestigungsschrauben M4x38
11	0	333092	1	STCK	UMRISSLEUCHTE ROT nicht rückstrahlend mit Stehbolzen M5
12	0	333081	1	STCK	UMRISSLEUCHTE ROT nicht rückstrahlend mit Befestigungsschrauben M4x38
13	0	333475	1	STCK	EINBAUGEHÄUSE FÜR BGL
14	0	333075	1	STCK	BEGRENZUNGSLEUCHTE weiss, rückstrahlend

KÖGEL Fahrzeugwerke AG

Ersatzteilliste

ELEKTRIK-U.BELEUCHTUNGS-TEILE

Ident-Nr.: 82799
TOS-Nr.: 8989
Erstell-Datum: 28.02.2001

Pos.	Var.	Ident-Nr.	Menge	ME	Bezeichnung
					mit Befestigungsschrauben M4x38
15	0	333076	1	STCK	BEGRENZUNGSLEUCHTE weiss, rückstrahlend mit Anbauwinkel lang, 52mm
16	0	333480	1	STCK	BEGRENZUNGSLEUCHTE M.KLIPSHALTER weiß, rückstrahlend
17	0	333090	1	STCK	BEGRENZUNGSLEUCHTE MIT STEHBOLZEN weiß, rückstrahlend
18	0	333077	1	STCK	BEGRENZUNGSLEUCHTE "EINBAU" weiss, rückstrahlend mit Befestigungsschrauben M4x38
19	0	329971	1	STCK	SMRL-AUFBAU MIT STEHBOLZEN M4 gelb, rückstrahlend Schraubversion
20	0	331313	1	STCK	LICHTSCHEIBE,GELB,GERIPPT,RÜCKSTR gelb, rückstrahlend
21	0	329972	1	STCK	BEGRENZUNGSLEUCHTE AUFBAU
22	0	331314	1	STCK	LICHTSCHEIBE F.BEGRENZUNGSLEUCHTE
23	0	331316	1	STCK	LICHTSCHEIBE,F.UR-LEUCHTE WEISS nicht rückstrahlend
24	0	332799	1	STCK	LICHTSCHEIBE FÜR SMR-LEUCHTE passend zu Pos.:1 bis 7 gelb, rückstrahlend
24	1	335249	1	STCK	SMRL-LICHTSCHEIBE-GGVS passend zu Pos.:1 bis 7 gelb, rückstrahlend
25	0	333080	1	STCK	LICHTSCHEIBE FÜR UMRISSLEUCHTE passend zu Pos.:8 bis 10 weiß, nicht rückstrahlend
26	0	333082	1	STCK	LICHTSCHEIBE FÜR UR-LEUCHTE passend zu Pos.:11 und 12 rot, nicht rückstrahlend
27	0	333078	1	STCK	LICHTSCHEIBE FÜR BG-LEUCHTE passend zu Pos.:14 bis 18 weiß, rückstrahlend
28	0	329970	1	STCK	SEITENMARKIERUNGSRÜCKSTR.-LEUCHTE gelb, rückstrahlend
29	0	326471	1	STCK	BEFEST.-WINKEL FÜR SMR-LEUCHTE
30	0	175685	1	STCK	FÜNFKAMMERLEUCHTE LINKS
31	0	175686	1	STCK	FÜNFKAMMERLEUCHTE RECHTS
32	0	175687	1	STCK	LICHTSCHEIBE
33	0	175688	1	STCK	DREIECK-RÜCKSTRAHLER
35	0	77784	1	STCK	KENNZEICHENLEUCHTE
36	0	325158	1	STCK	KENNZEICHENLEUCHTE WEISS
37	0	175551	1	STCK	KABELVERBINDUNGSDOSE
38	0	76021	1	STCK	BEGRENZUNGSLEUCHTE WEISS

KÖGEL Fahrzeugwerke AG

Ersatzteilliste

ELEKTRIK-U.BELEUCHTUNGS-TEILE

Ident-Nr.: 82799
TOS-Nr.: 8989
Erstell-Datum: 28.02.2001

Pos.	Var.	Ident-Nr.	Menge	ME	Bezeichnung
39	0	76262	1	STCK	BEGRENZUNGSLEUCHTE M.RÜCKSTR.
40	0	76022	1	STCK	UMRISSLEUCHTE ROT
41	0	400938	1	STCK	SCHUTZGEHÄUSE F.BEGRENZUNGSLEUCHT
42	0	333419	1	STCK	BRITAX-LEUCHTE LINKS F.U-SCHUTZ in Verbindung mit Kombiverteiler
42	1	335237	1	STCK	BRITAX-LEUCHTE LINKS-GGVS-KONFEK- in Verbindung mit Kombiverteiler
43	0	175691	1	STCK	UMRISSLEUCHTE LINKS
44	0	333420	1	STCK	BRITAX-LEUCHTE RECHTS F.U-SCHUTZ in Verbindung mit Kombiverteiler
44	1	335236	1	STCK	BRITAX-LEUCHTE-RECHTS-GGVS-KONFEK in Verbindung mit Kombiverteiler
45	0	175690	1	STCK	UMRISSLEUCHTE RECHTS
46	0	306667	1	STCK	ERSATZGLAS ROT
47	0	306669	1	STCK	ERSATZGLAS WEISS
48	0	175439	1	STCK	STECKDOSE 24V-N.MEHRFACHANSCHLUSS Typ 24N mit Mehrfachanschluß
49	0	175440	1	STCK	STECKDOSE 7-POL.EINFACHANSCHLUSS Typ 24N mit Einfachanschluß
50	0	175441	1	STCK	STECKDOSE 24V-S.MEHRFACHANSCHLUSS Typ 24S mit Mehrfachanschluß
51	0	175442	1	STCK	STECKDOSE 24V-S.7-POL.EINFACHAN- Typ 24S mit Einfachanschluß
52	0	75851	1	STCK	SCHUTZKAPPE FÜR 7POL.STECKDOSE
53	0	75852	1	STCK	SCHUTZKAPPE FÜR 7POL.STECKDOSE
54	0	329412	1.00	MTR	FLACHLEITUNG SCHWARZ 2x1,5
55	0	329413	1.00	MTR	FLACHLEITUNG SCHWARZ 2x1,5
56	0	182634	1	STCK	ERSATZLICHTSCHEIBE WEISS passend zu Pos.38
57	0	183863	1	STCK	ERSATZLICHTSCHEIBE WEISS passend zu Pos.39
58	0	182635	1	STCK	LICHTSCHEIBE ROT passend zu Pos.40
59	0	69054	1	STCK	SMRL-LED SCHIEBEW. QUER N. HINTEN einschl.Pos.60
60	0	69055	1	STCK	LED-ERSATZEINSATZ M.ANSCHL.SOCKEL
61	0	69057	1	STCK	UMRISSLEUCHTE WEISS.EINBAU.RUND einschl.Pos.62
62	0	326584	1	STCK	GLASSOCKELLAMPE
63	0	69058	1	STCK	RUECKSTRAHLER WEISS RECHTECKIG

KÖGEL
Fahrzeugwerke AG

Ersatzteilliste
Siebenkammerleuchte mit Leitung
Ident-Nr. 333423

80998 / 8989

Stand: 08.98
A / 9 Seite 12

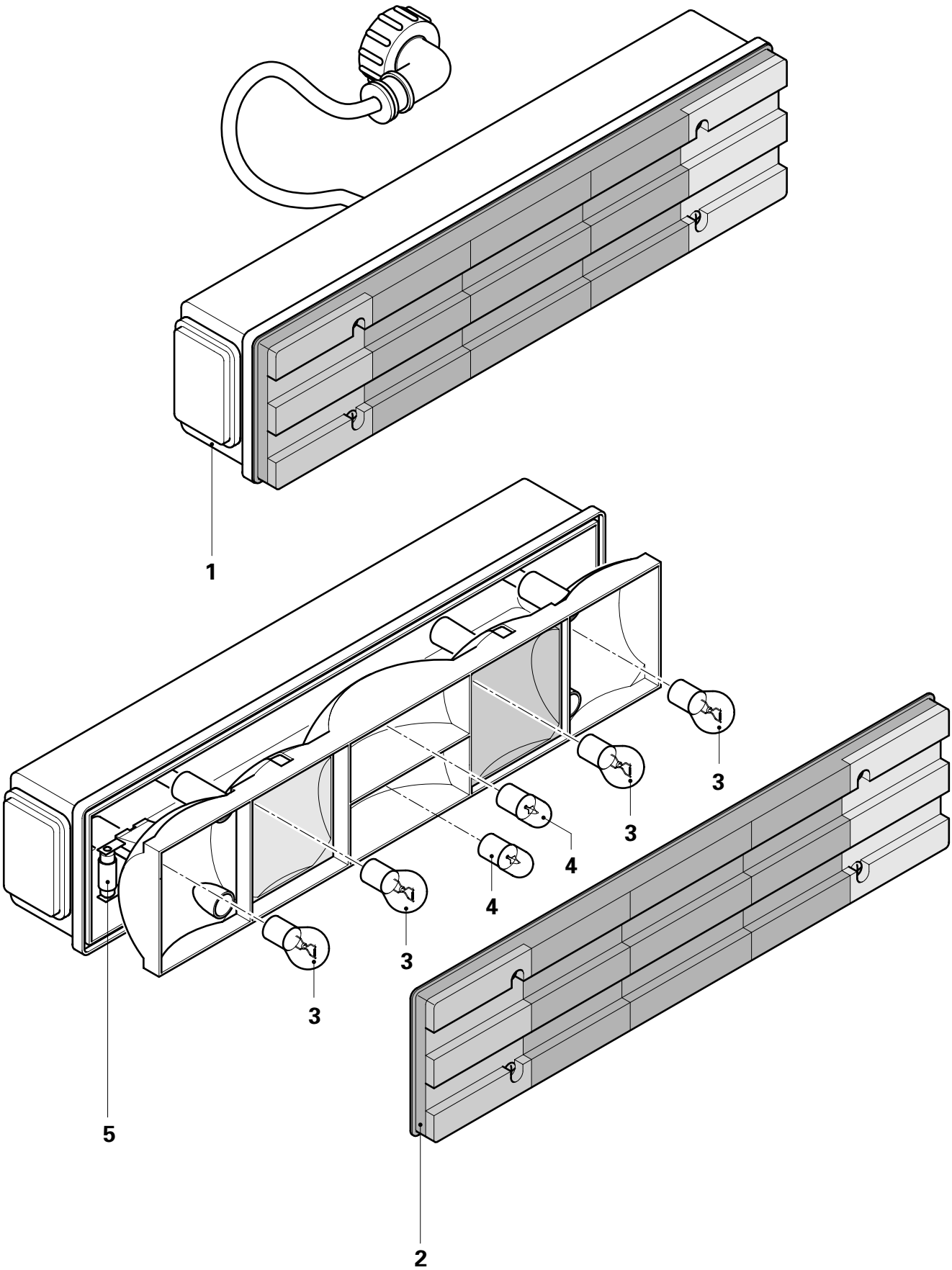

KÖGEL Fahrzeugwerke AG

Ersatzteilliste

SIEBENKAMMERLEUCHTE M.LEITUNG

IDENT-NR.333423

Ident-Nr.: 80998
TOS-Nr.: 8989
Erstell-Datum: 15.06.1998

Pos.	Var.	Ident-Nr.	Menge	ME	Bezeichnung	Bemerkung
1	0	333423	1	STCK	SIEBENKAMMERLEUCHTE MIT LEITUNG	
2	0	324945	1	STCK	LICHTSCHEIBE	
3	0	77838	4	STCK	GLÜHLAMPE 24V 21W	
4	0	77824	2	STCK	GLUEHLAMPE R10W 24V	
5	0	77836	1	STCK	GLÜHLAMPE C5W 24V	

KÖGEL
Fahrzeugwerke AG

Ersatzteilliste
Siebenkammerleuchte GGVS mit Leitung
Ident-Nr. 335241

80999 / 8989

Stand: 08.98
A / 9 Seite 14

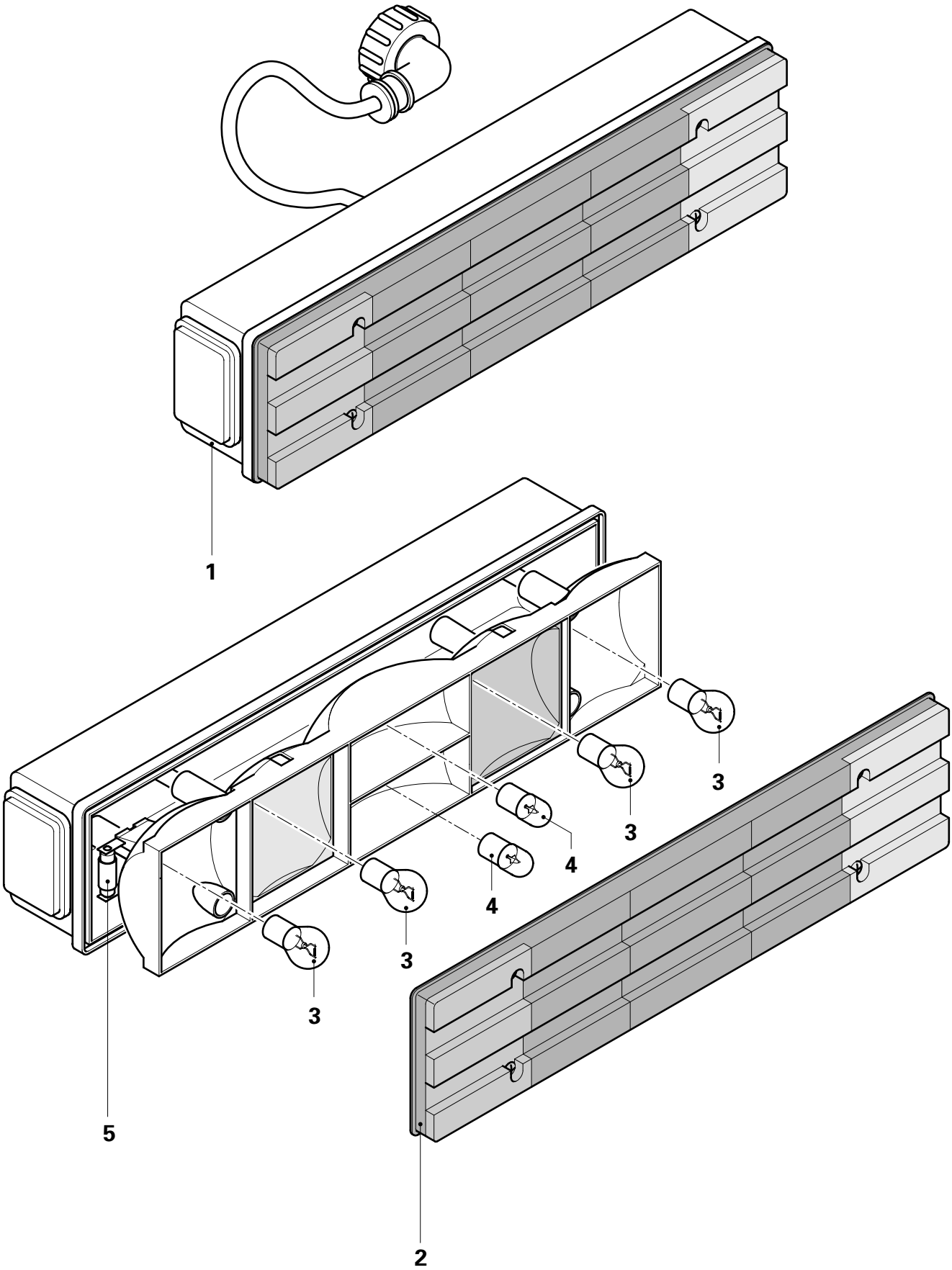

KÖGEL Fahrzeugwerke AG

Ersatzteilliste

SIEBENKAMMERLEUCHTE M.LEITUNG

IDENT-NR.335241 GGVS

Ident-Nr.: 80999
TOS-Nr.: 8989
Erstell-Datum: 26.06.1998

Pos.	Var.	Ident-Nr.	Menge	ME	Bezeichnung	Bemerkung
1	0	335241	1	STCK	SIEBENKAMMERLEUCHTE-GGVS-KONFEKT.	
2	0	324945	1	STCK	LICHTSCHEIBE	
3	0	77838	4	STCK	GLÜHLAMPE 24V 21W	
4	0	77824	2	STCK	GLUEHLAMPE R10W 24V	
5	0	77836	1	STCK	GLÜHLAMPE C5W 24V	

Ersatzteilliste
Siebenkammerleuchte ohne Leitung
Ident-Nr. 332788

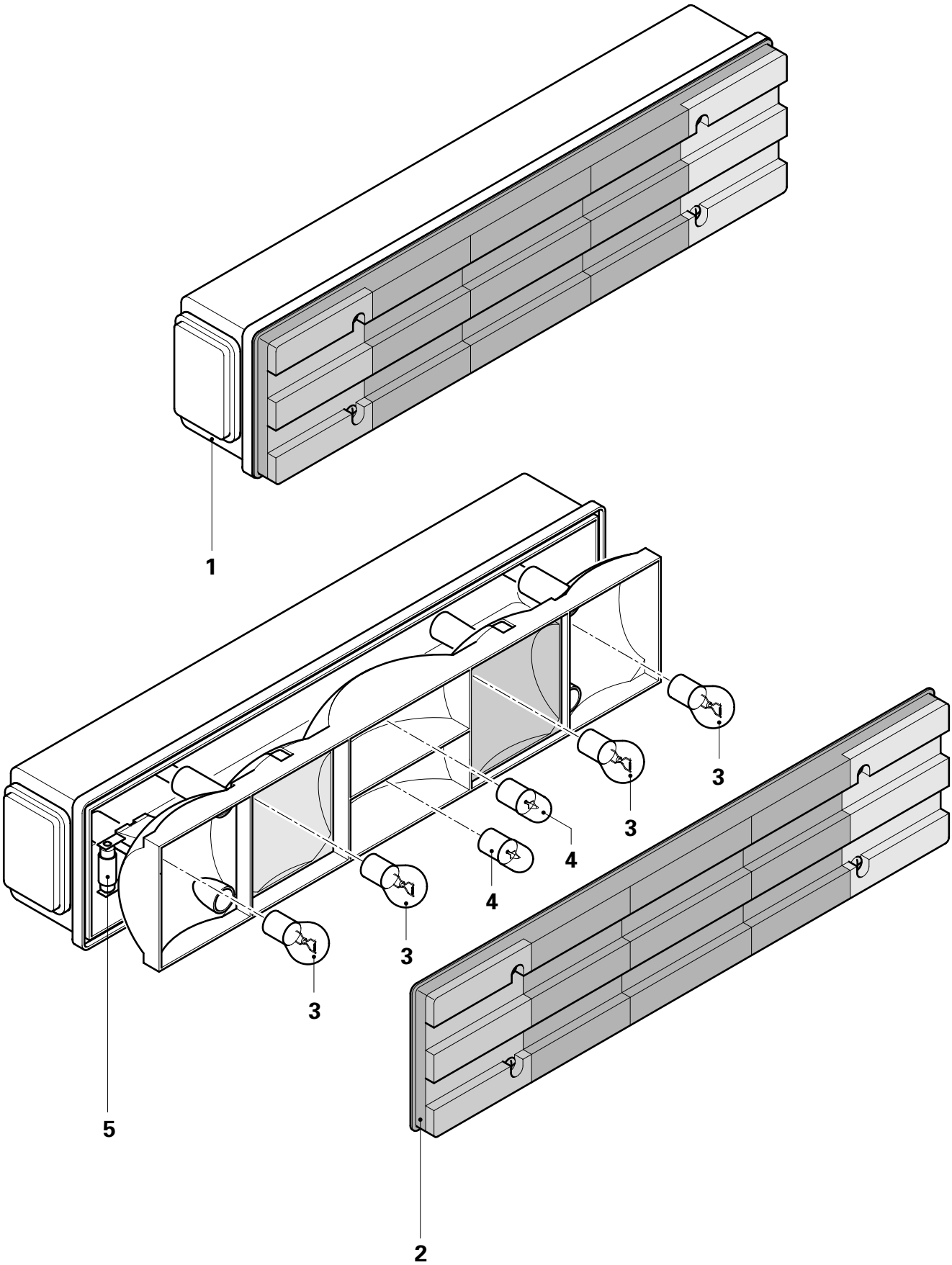

KÖGEL Fahrzeugwerke AG

Ersatzteilliste

SIEBENKAMMERLEUCHTE O.LEITUNG

IDENT-NR.332788

Ident-Nr.: 82750
TOS-Nr.: 8989
Erstell-Datum: 15.06.1998

Pos.	Var.	Ident-Nr.	Menge	ME	Bezeichnung	Bemerkung
1	0	332788	1	STCK	SIEBENKAMMERLEUCHTE O.LEITUNG	
2	0	324945	1	STCK	LICHTSCHEIBE	
3	0	77838	4	STCK	GLÜHLAMPE 24V 21W	
4	0	77824	2	STCK	GLUEHLAMPE R10W 24V	
5	0	77836	1	STCK	GLÜHLAMPE C5W 24V	

Ersatzteilliste
Siebenkammerleuchte m. 3eck-Rückstrahler
Ident-Nr. 69063 / 69064

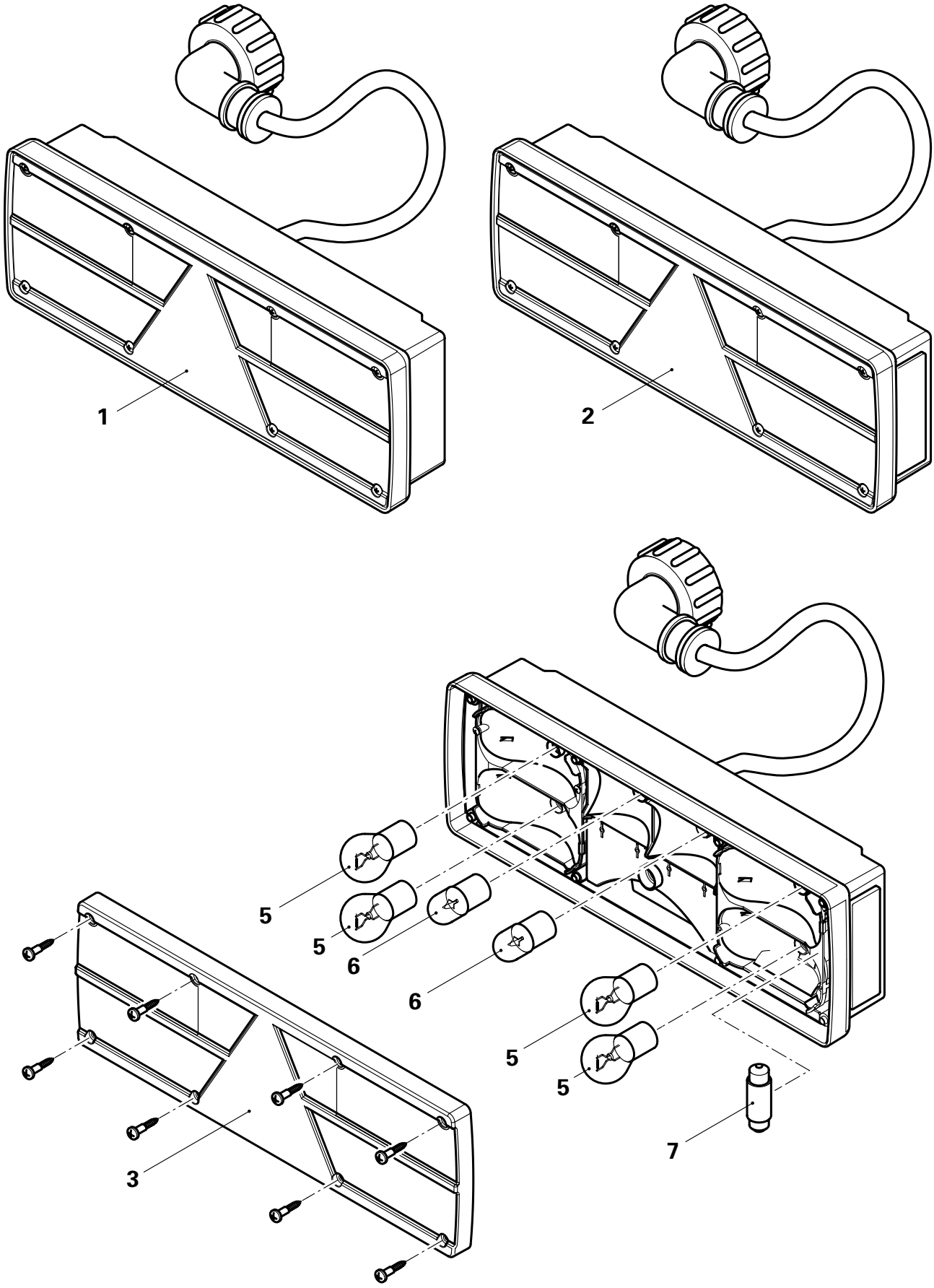

KÖGEL Fahrzeugwerke AG

Ersatzteilliste

SIEBENKAMMERLEUCHTE M.DREIECKRSTR

IDENT-NR.69063/69064

Ident-Nr.: 800941
TOS-Nr.: 8989
Erstell-Datum: 28.11.2000

Pos.	Var.	Ident-Nr.	Menge	ME	Bezeichnung
1	0	69064	1	STCK	7-KAMMERLEUCHTE M.DREIECKRSTR.LI. einschl.Pos.3,5-7
2	0	69063	1	STCK	7-KAMMERLEUCHTE M.DREIECKRSTR.RE. einschl.Pos.3,5-7
3	0	69062	1	STCK	LICHTSCHEIBE FÜR 7-KAMMERLEUCHTEN
5	0	77838	1	STCK	GLÜHLAMPE P21W 24V
6	0	77823	1	STCK	GLÜHLAMPE R5W 24V
7	0	77836	1	STCK	GLÜHLAMPE C5W 24V

KÖGEL Fahrzeugwerke AG

Ersatzteilliste
Sechskammerleuchte ohne Leitung
Ident-Nr. 324944

82751 / 8989

Stand: 08.98
A / 9 Seite 20

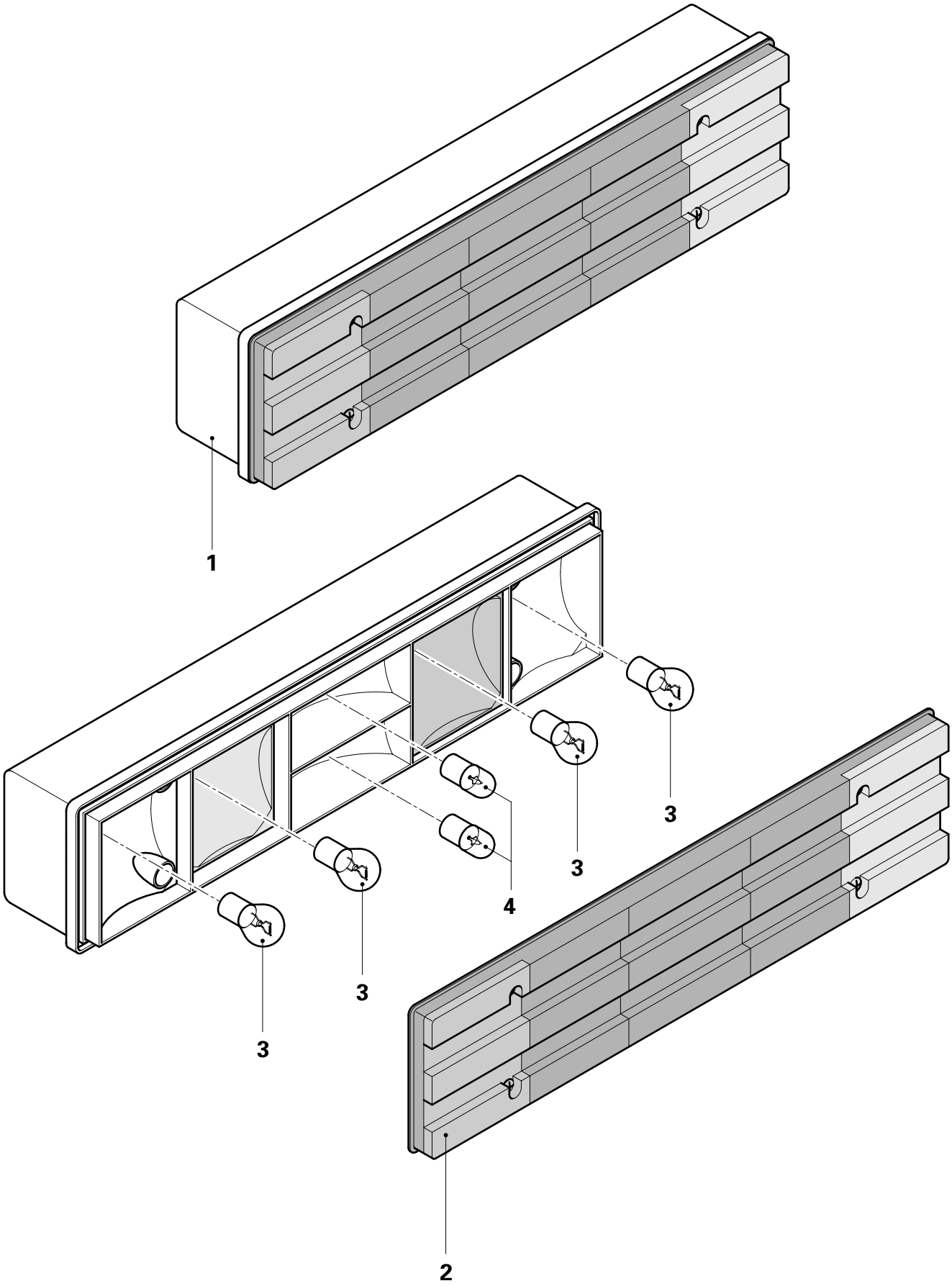

KÖGEL Fahrzeugwerke AG

Ersatzteilliste

SECHSKAMMERLEUCHTE O.LEITUNG

IDENT-NR.324944

Ident-Nr.: 82751
TOS-Nr.: 8989
Erstell-Datum: 15.06.1998

Pos.	Var.	Ident-Nr.	Menge	ME	Bezeichnung	Bemerkung
1	0	324944	1	STCK	SECHSKAMMERLEUCHTE O.LEITUNG	
2	0	324945	1	STCK	LICHTSCHEIBE	
3	0	77838	4	STCK	GLÜHLAMPE 24V 21W	
4	0	77824	2	STCK	GLUEHLAMPE R10W 24V	

Ersatzteilliste
Sechskammerleuchte mit Leitung
Ident-Nr. 333477

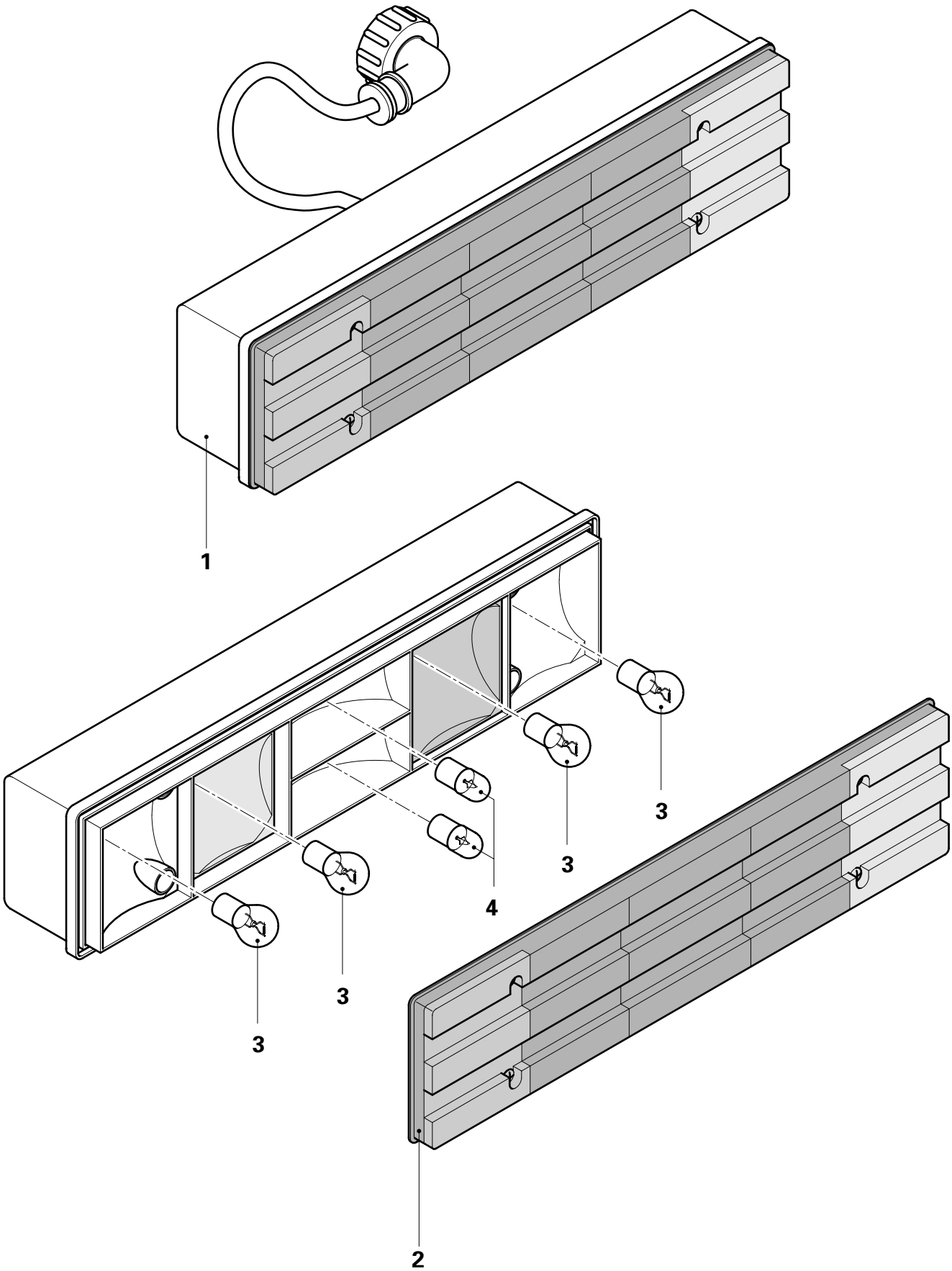

KÖGEL Fahrzeugwerke AG

Ersatzteilliste

SECHSKAMMERLEUCHTE M.LEITUNG

IDENT-NR.333477

Ident-Nr.: 82752
TOS-Nr.: 8989
Erstell-Datum: 15.06.1998

Pos.	Var.	Ident-Nr.	Menge	ME	Bezeichnung	Bemerkung
1	0	333477	1	STCK	SECHSKAMMERLEUCHTE MIT LEITUNG	
2	0	324945	1	STCK	LICHTSCHEIBE	
3	0	77838	4	STCK	GLÜHLAMPE 24V 21W	
4	0	77824	2	STCK	GLUEHLAMPE R10W 24V	

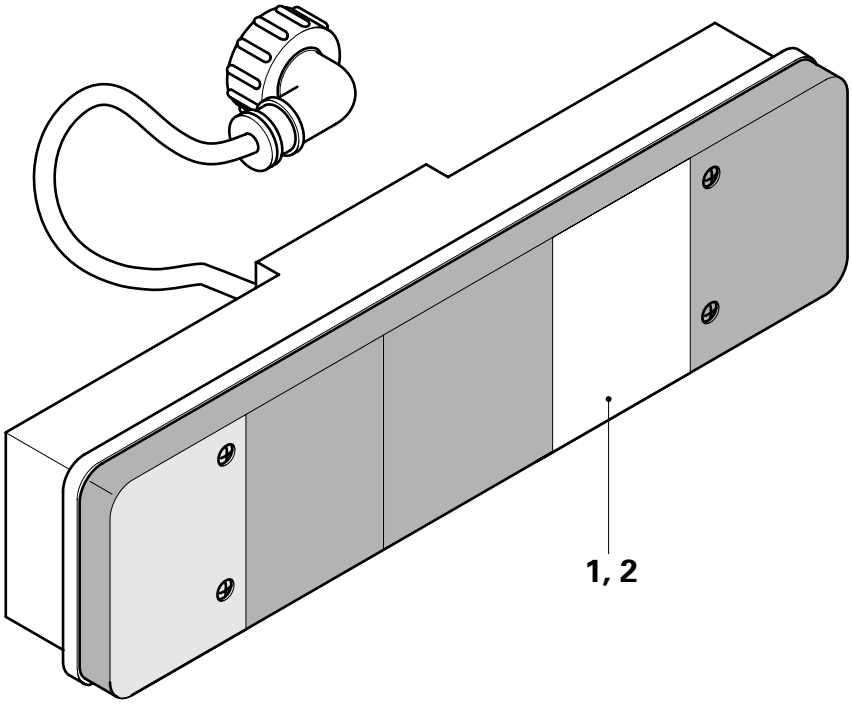
1, 2

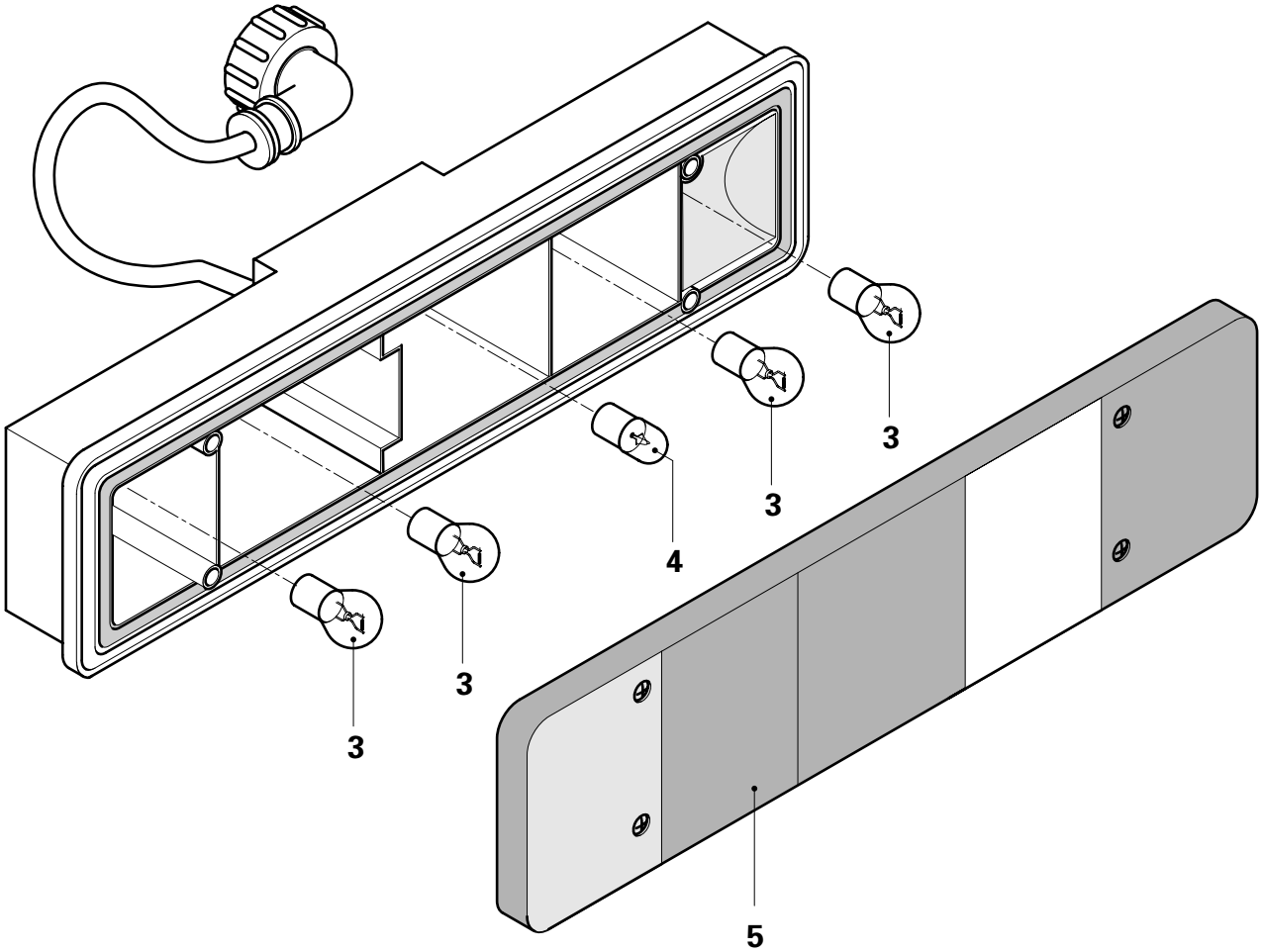
3
3
4
3
3
5

KÖGEL Fahrzeugwerke AG

Ersatzteilliste

FÜNFKAMMERLEUCHTE MIT LEITUNG

IDENT-NR.250485 RE UND 250486 LI

Ident-Nr.: 800465
TOS-Nr.: 8989
Erstell-Datum: 26.01.1999

Pos.	Var.	Ident-Nr.	Menge	ME	Bezeichnung
1	0	250486	1	STCK	5-KAMMERLEUCHTE LINKS,KONFEKT.
2	0	250485	1	STCK	5-KAMMERLEUCHTE RECHTS,KONFEKT.
3	0	77838	4	STCK	GLÜHLAMPE 24V 21W
4	0	77824	1	STCK	GLUEHLAMPE R10W 24V
5	0	185015	1	STCK	LICHTSCHEIBE F.FÜNFKAMMERLEUCHTE

KÖGEL
Fahrzeugwerke AG

Ersatzteilliste
Vierkammerleuchte mit Leitung
Ident-Nr. 250622 re. und 250623 li.

800464 / 8989

Stand: 01.99
A / 9 Seite 26

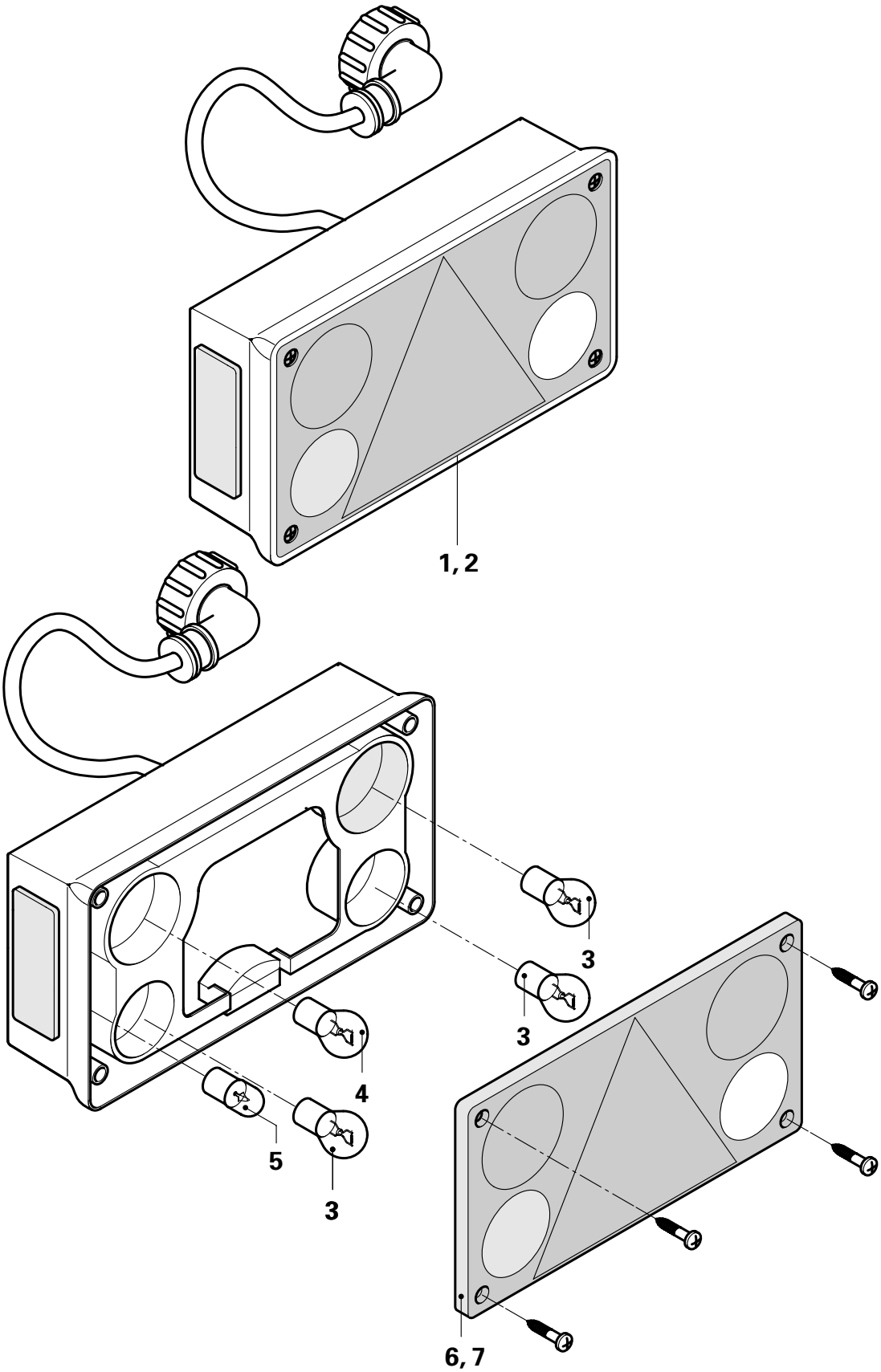

KÖGEL Fahrzeugwerke AG

Ersatzteilliste

VIERKAMMERLEUCHTE MIT LEITUNG

IDENT-NR.250622 RE UND 250623 LI

Ident-Nr.: 800464
TOS-Nr.: 8989
Erstell-Datum: 10.02.1999

Pos.	Var.	Ident-Nr.	Menge	ME	Bezeichnung
1	0	250623	1	STCK	VIERKAMMERLEUCHTE LINKS MIT LTG.
2	0	250622	1	STCK	VIERKAMMERLEUCHTE RECHTS MIT LTG.
3	0	77838	3	STCK	GLÜHLAMPE 24V 21W
4	0	78600	1	STCK	GLUEHLAMPE
5	0	77828	1	STCK	GLUEHLAMPE
6	0	250625	1	STCK	LICHTSCHEIBE LI FÜR VIERKAMMERL.
7	0	250624	1	STCK	LICHTSCHEIBE RE FÜR VIERKAMMERL.

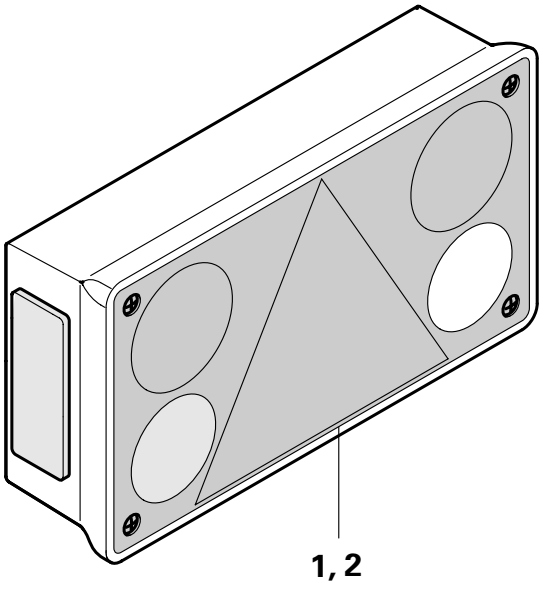
1, 2

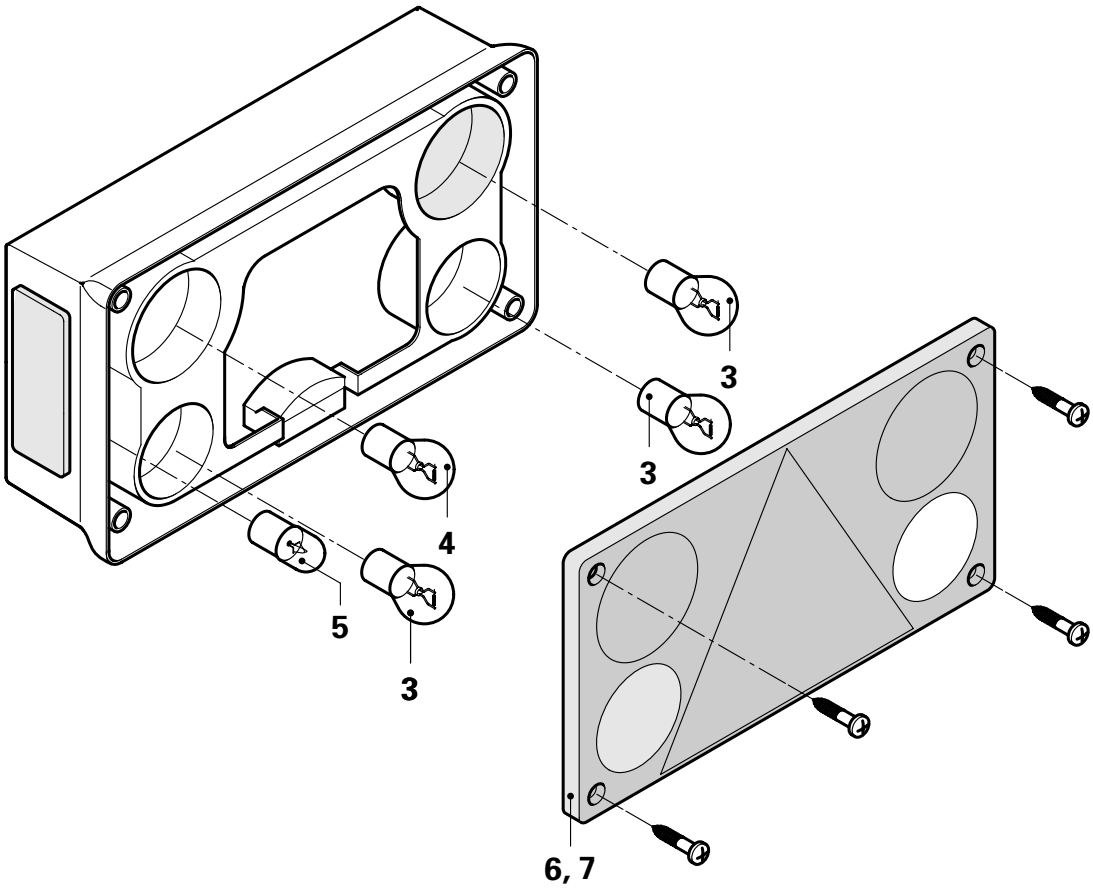
3
3
4
5
3
6, 7

KÖGEL Fahrzeugwerke AG

Ersatzteilliste

VIERKAMMERLEUCHTE OHNE LEITUNG

IDENT-NR.250709 LI.UND 250710 RE.

Ident-Nr.: 800527
TOS-Nr.: 8989
Erstell-Datum: 05.04.2000

Pos.	Var.	Ident-Nr.	Menge	ME	Bezeichnung
1	0	250709	1	STCK	VIERKAMMERLEUCHTE LINKS OHNE LTG
2	0	250710	1	STCK	VIERKAMMERLEUCHTE RECHTS OHNE LTG
3	0	77838	3	STCK	GLÜHLAMPE 24V 21W
4	0	78600	1	STCK	GLUEHLAMPE
5	0	77828	1	STCK	GLUEHLAMPE
6	0	250625	1	STCK	LICHTSCHEIBE LI FÜR VIERKAMMERL.
7	0	250624	1	STCK	LICHTSCHEIBE RE FÜR VIERKAMMERL.

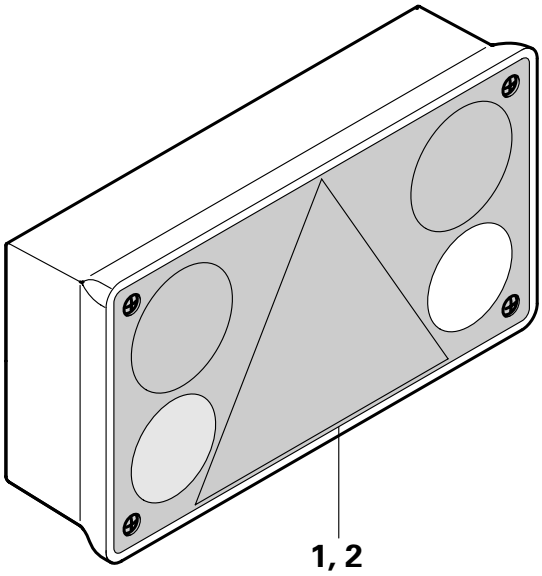
1, 2

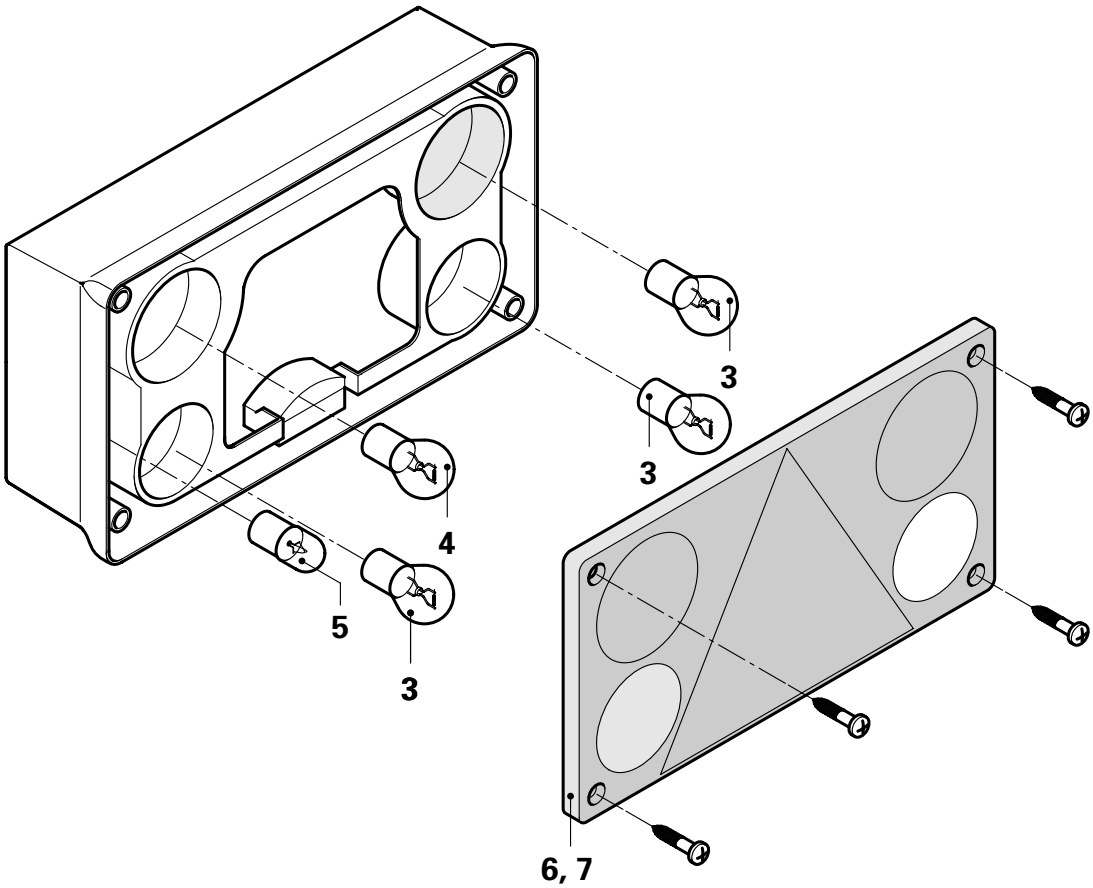
3
3
4
5
3
6, 7

KÖGEL Fahrzeugwerke AG

Ersatzteilliste

VIERKAMMERLEUCHTE OHNE LEITUNG,
OHNE SEITENMARKIERUNGSLEUCHTE

Ident-Nr.: 800800
TOS-Nr.: 8989
Erstell-Datum: 05.04.2000

Pos.	Var.	Ident-Nr.	Menge	ME	Bezeichnung
1	0	250707	1	STCK	VIERKAMMERLEUCHTE LINKS OHNE LTG.
2	0	250708	1	STCK	VIERKAMMERLEUCHTE RECHTS OHNE LTG
3	0	77838	3	STCK	GLÜHLAMPE 24V 21W
4	0	78600	1	STCK	GLUEHLAMPE
5	0	77828	1	STCK	GLUEHLAMPE
6	0	250625	1	STCK	LICHTSCHEIBE LI FÜR VIERKAMMERL.
7	0	250624	1	STCK	LICHTSCHEIBE RE FÜR VIERKAMMERL.

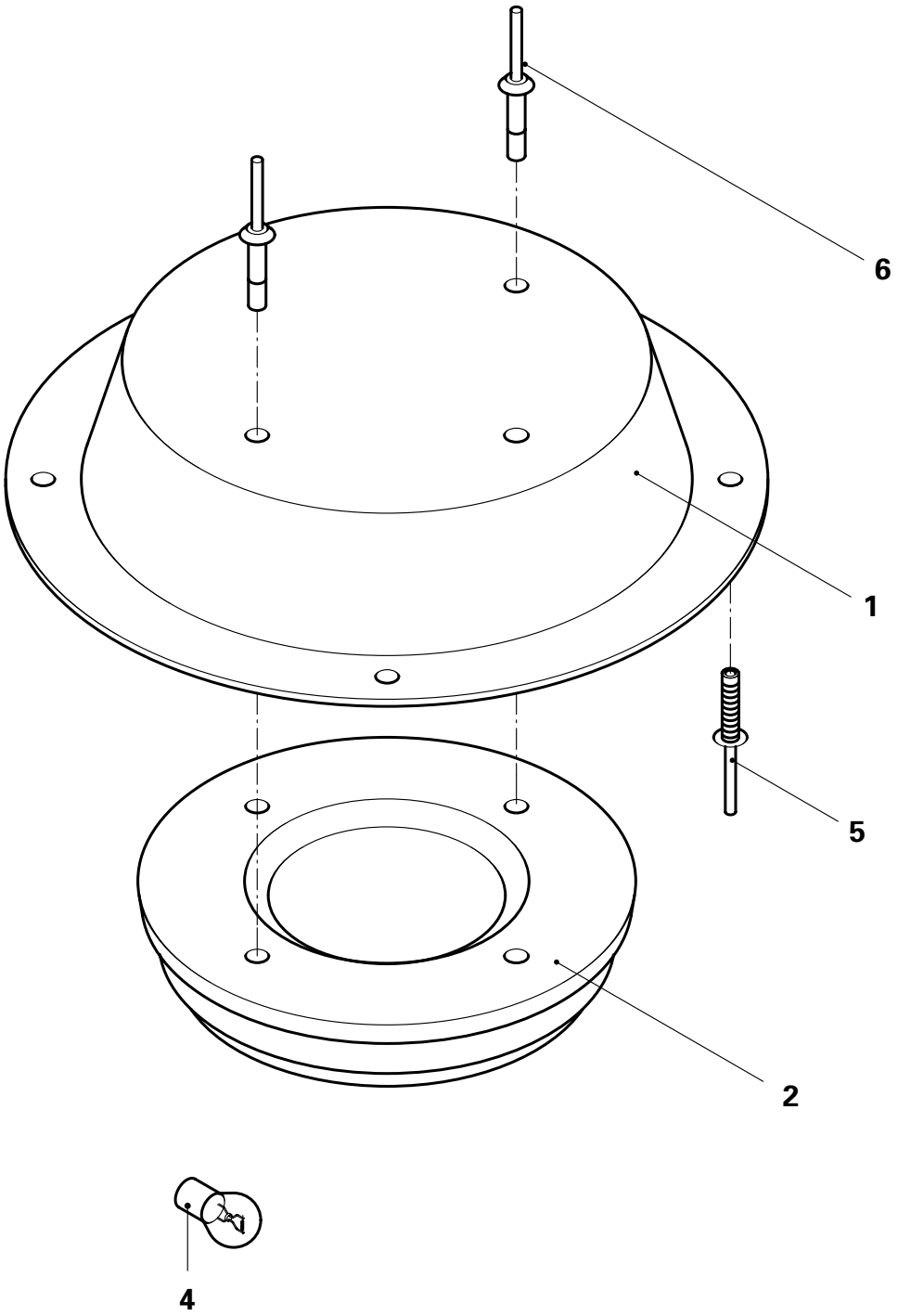
6
1
5
2
4

KÖGEL Fahrzeugwerke AG

Ersatzteilliste

MULDE MIT INNENLEUCHTE

FÜR KUNSTSTOFF-AUFBAU

Ident-Nr.: 801038
TOS-Nr.: 8989
Erstell-Datum: 05.04.2000

Pos.	Var.	Ident-Nr.	Menge	ME	Bezeichnung
1	0	133513	1	STCK	MULDE
2	0	78940	1	STCK	INNENLEUCHTE inclusive Position 3
4	0	77838	1	STCK	GLÜHLAMPE 24V 21W
5	0	73885	4	STCK	BLINDNIET GERILLT FLACHKOPF 5,0X 16,0-AL -NIRO- 11,5-13,0
6	0	312518	2	STCK	BLINDNIET FLACHKOPF DIN 7337 A 4,0X 9,5-AL -NIRO-1,2-6,3

KÖGEL
Fahrzeugwerke AG

Ersatzteilliste
Kombiverteiler
Id.-Nr. 333421/333422, 336 638/336639, 250 875

82753 / 8989
Stand: A / 9
08.98
Seite 34

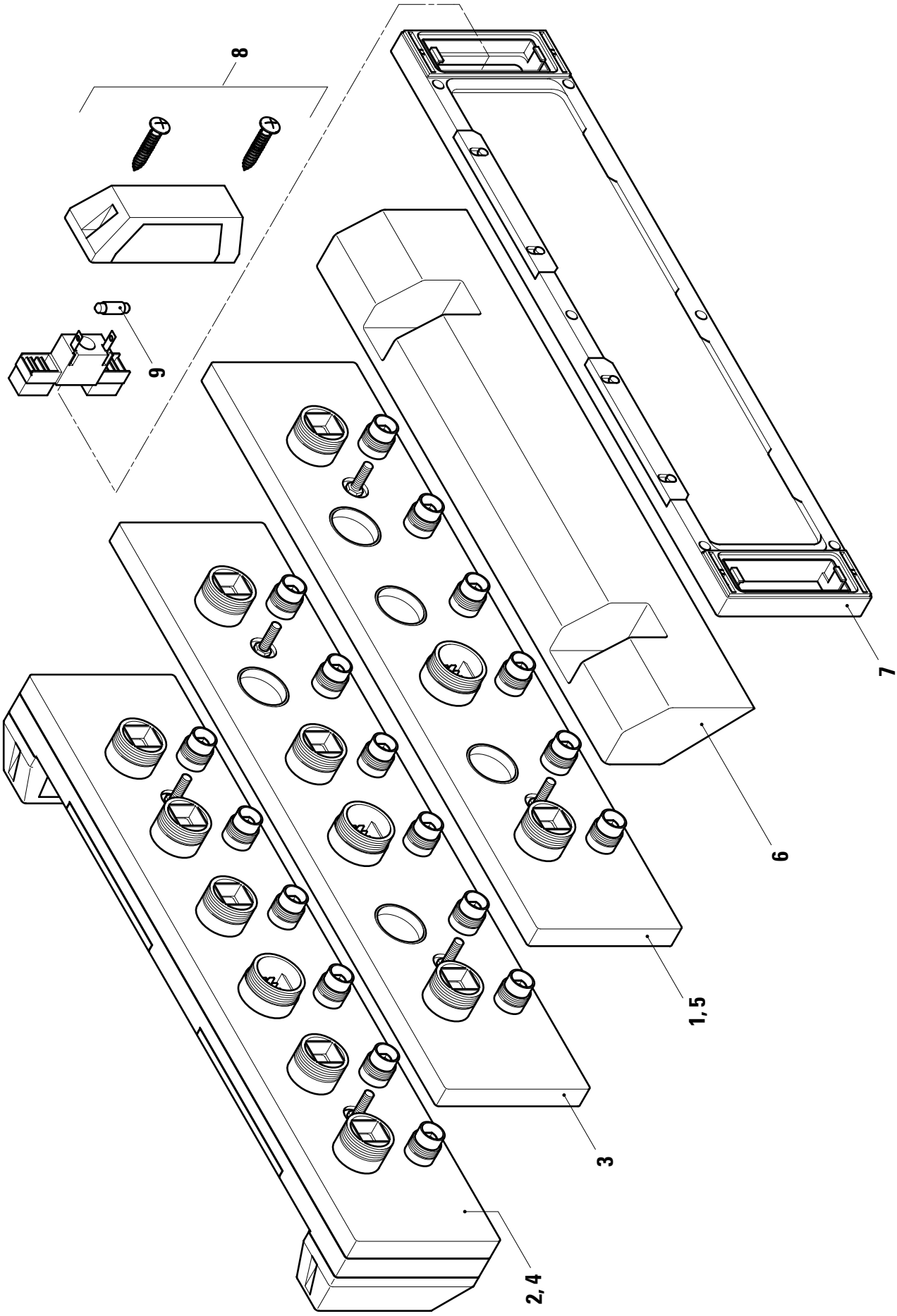

KÖGEL Fahrzeugwerke AG

Ersatzteilliste

KOMBIVERTEILER

IDNR.333421/422,336638/639,250875

Ident-Nr.: 82753
TOS-Nr.: 8989
Erstell-Datum: 28.11.2000

Pos.	Var.	Ident-Nr.	Menge	ME	Bezeichnung
1	0	333421	1	STCK	KOMBIVERTEILER"STANDARD" STUFE 1 Anschlußplan-Nr.333400
2	0	336638	1	STCK	KOMBIVERTEILER"ERWEITERT" STUFE 2 Anschlußplan-Nr.334514
3	0	336639	1	STCK	KOMBIVERTEILER"STANDARD" STUFE 3 Anschlußplan-Nr.334513
4	0	333422	1	STCK	KOMBIVERTEILER"ERWEITERT" STUFE 4 Anschlußplan-Nr.333401
5	0	250875	1	STCK	KOMBIVERTEILER FÜR TCE-ANLAGE
6	0	333484	1	STCK	ABDECKHAUBE KOMBIVERTEILER 666
7	0	80902	1	STCK	OBERTEIL KOMBIVERTEILER 666
8	0	80903	1	STCK	KENNZEICHENLEUCHTE KPL.KOMBIVERT. einschl.Pos.9
9	0	77836	1	STCK	GLÜHLAMPE C5W 24V

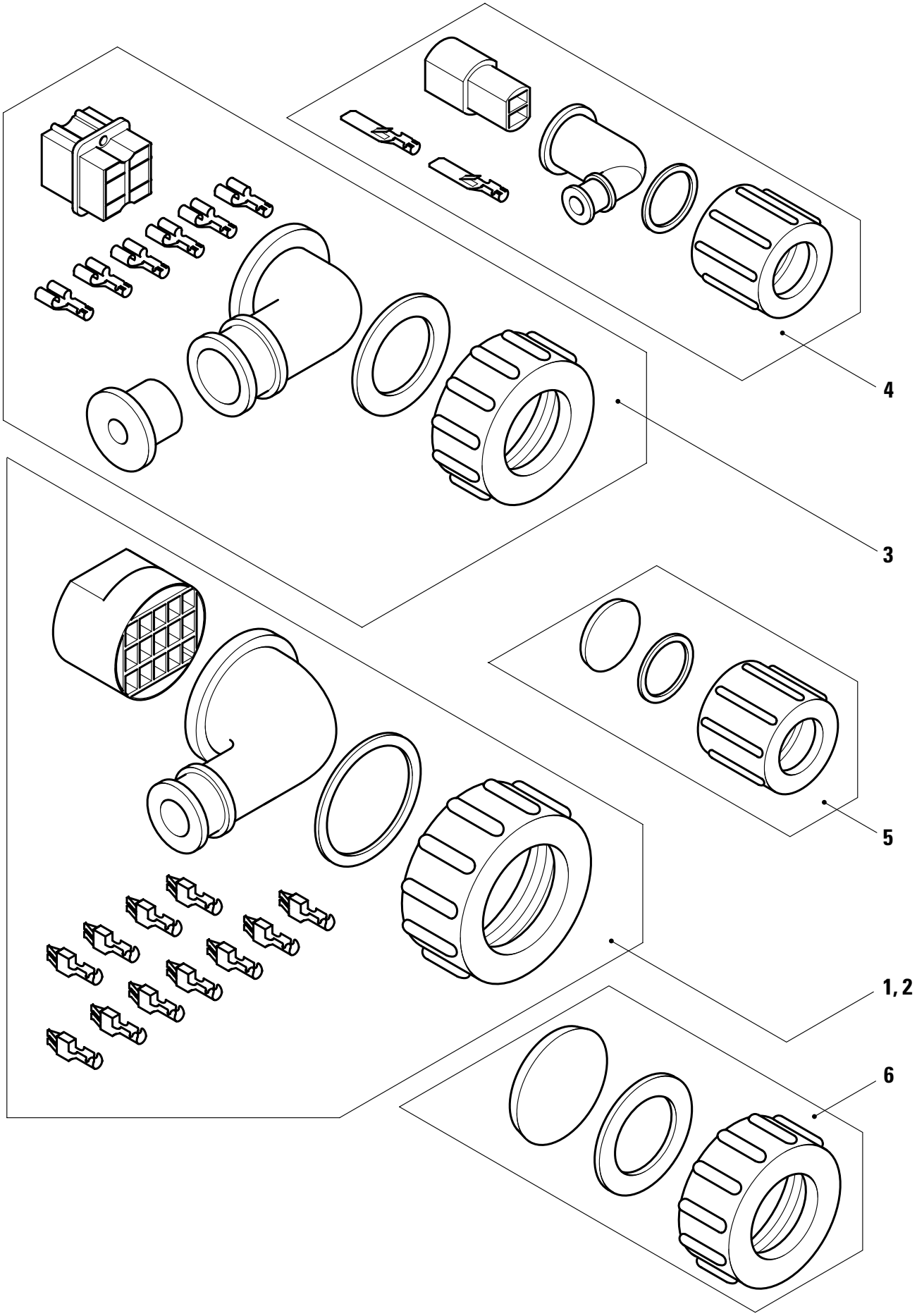
4
3
5
1, 2
6

KÖGEL Fahrzeugwerke AG

Ersatzteilliste

ANSCHLUß- UND VERSCHLUßSÄTZE
FÜR KOMBIVERTEILER

Ident-Nr.: 80997
TOS-Nr.: 8989
Erstell-Datum: 26.01.1999

Pos.	Var.	Ident-Nr.	Menge	ME	Bezeichnung
1	0	333488	1	BTL	15POLIG.STECKERS.F.KOMBIVERTEILER
2	0	333483	1	BTL	15POLIG.STECKERS.F.KOMBIVERTEILER
3	0	333476	1	STCK	6POLIG.STECKERS.F.KOMBIVERTEILER
4	0	333481	1	BTL	2POLIG.STECKERS.F.KOMBIVERTEILER
5	0	334515	1	STCK	VERSCHLUß-SET F.2POL.ANSCHLUß
6	0	334512	1	STCK	VERSCHLUß-SET F.6POL.ANSCHLUß

KÖGEL
Fahrzeugwerke AG

Aufbau

Kapitel 9

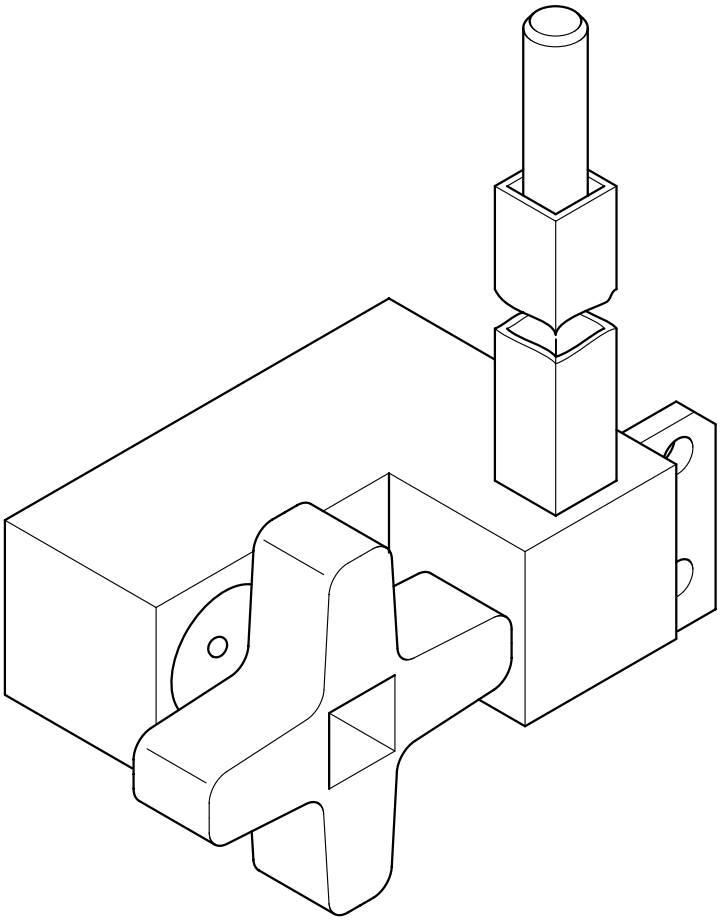

KÖGEL Fahrzeugwerke AG	*Ersatzteilliste* *Türhalter* *Ident-Nr. 134084 / 201781*	82847 / 8989 Stand: 06.98 A / 10 Seite 2

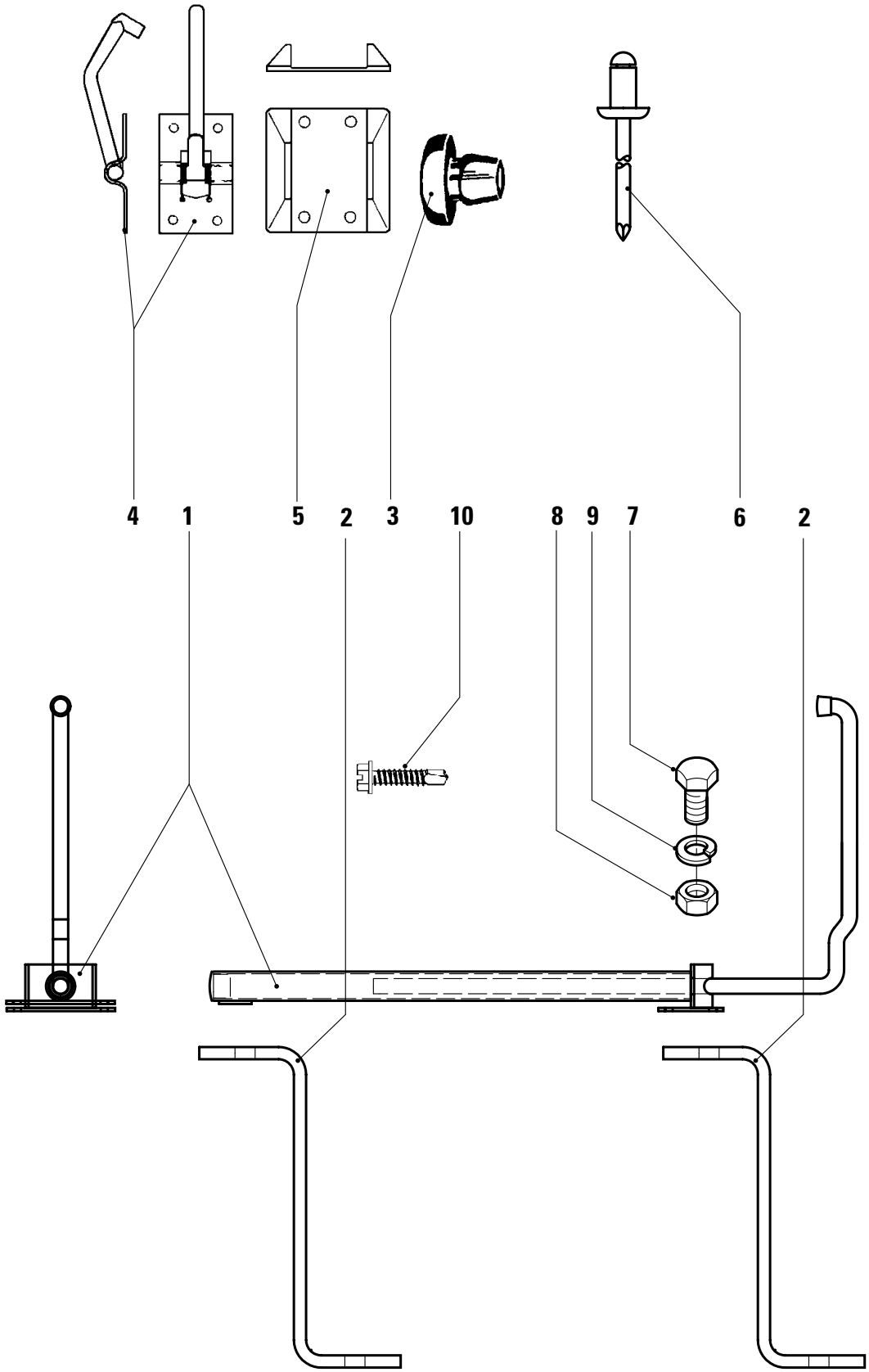

KÖGEL Fahrzeugwerke AG

Ersatzteilliste

TÜRHALTER

IDENT-NR.134084 / 201781

Ident-Nr.: 82847
TOS-Nr.: 8989
Erstell-Datum: 05.04.2000

Pos.	Var.	Ident-Nr.	Menge	ME	Bezeichnung
1	0	134084	1	STCK	TÜRHALTER
2	0	405509	2	STCK	Z-PROFIL
3	0	302404	1	STCK	ZARGENPUFFER
4	0	303411	1	STCK	HAKENTEIL
5	0	78158	1	STCK	SCHUTZEINFASSUNG
6	0	73693	4	STCK	BLINDNIET GERILLT FLACHKOPF 4,8X 15,5-AL -NIRO- 3,5-10,5
7	0	73011	4	STCK	SECHSKANTSCHRAUBE ISO 4017 -M 6X 25-8.8 -A2P
8	0	73297	4	STCK	SECHSKANTMUTTER ISO 4032 -M 6- 8 -A2P
9	0	73368	4	STCK	FEDERRING 6 GALZNBK
10	0	74126	4	STCK	SELBSTBOHR.SCHRAUBE M.SPAXGEWINDE 5,5 X 31-ST -A2P-SPED/EIS/V-F12

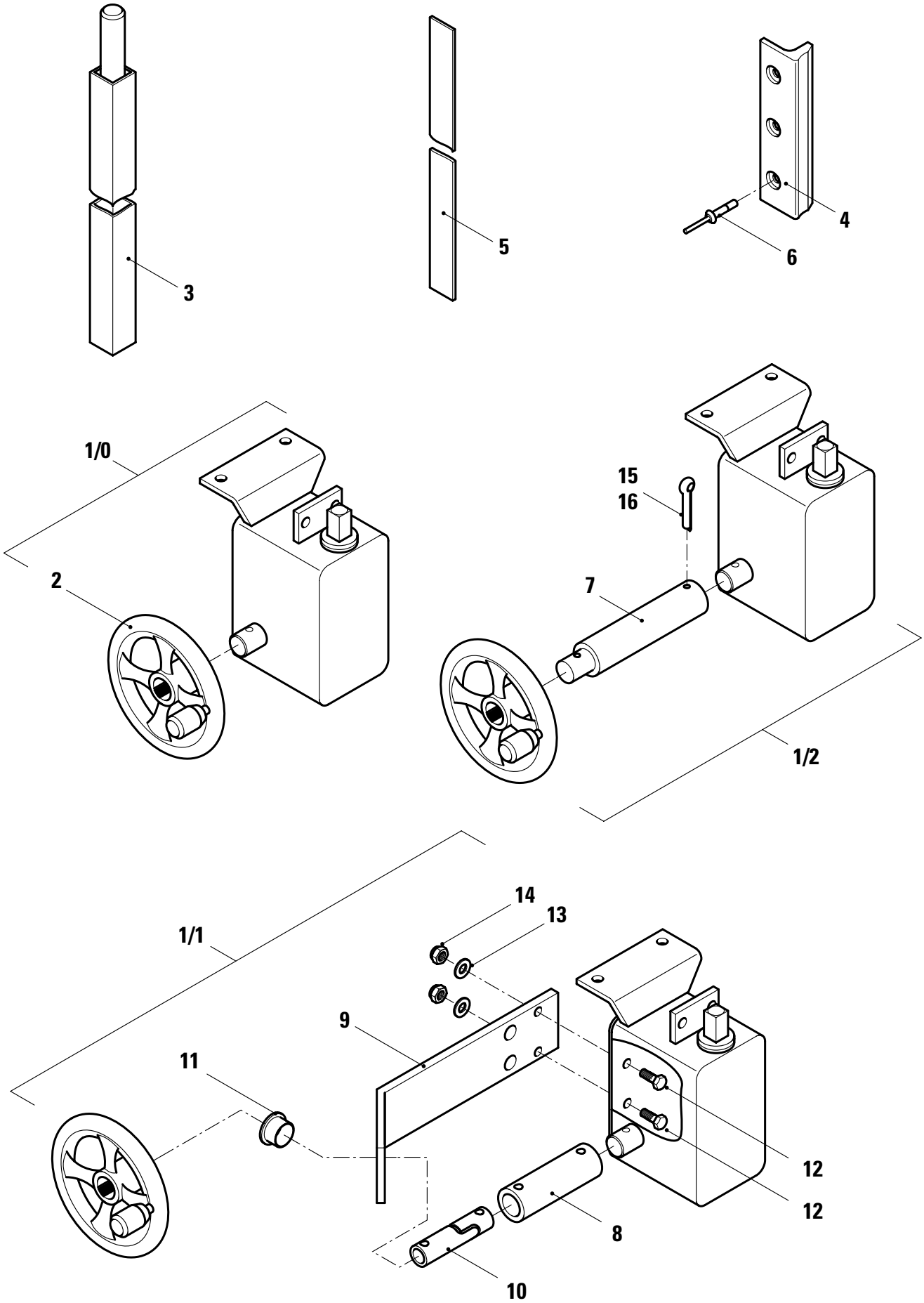
3
5
4
6
1/0
2
15
16
7
1/2
1/1
14
13
9
11
12
12
8
10

KÖGEL Fahrzeugwerke AG

Ersatzteilliste

PLANENSPANNVORRICHTUNG HINTEN

AUS IDENT-NR.562544

Ident-Nr.: 800256
TOS-Nr.: 8989
Erstell-Datum: 05.04.2000

Pos.	Var.	Ident-Nr.	Menge	ME	Bezeichnung
1	0	333963	1	STCK	SPANNGETRIEBE Vierkant 14mm für Spannwelle einschl.Pos.2
1	1	293994	1	STCK	SPANNGETRIEBE M.GELENKWELLE LI. einschl.Pos.:2,8 bis14,16
1	2	567763	1	STCK	SPANNGETRIEBE M. WELLE KPL. einschl.Pos.:2,7,15 und 16
2	0	332570	1	STCK	ALU-HANDRAD MIT GRIFF
3	0	516549	1	STCK	SPANNWELLE KPL. HI.2680 I.L. L=2787mm nach Bedarf "unten" kürzen
3	1	516553	1	STCK	SPANNWELLE KPL. HI.3030 I.L. L=3137mm nach Bedarf "unten" kürzen
4	0	409828	1	STCK	HALTELEISTE
5	0	337494	1	STCK	FLACH DIN 1770 - 12X 2X 3000MM LG nach Bedarf kürzen
6	0	73756	3	STCK	BLINDNIET FLACHKOPF "MONOBOLT" 6,5X 23,7-ST -ST - 2,0-9,5
7	0	433689	1	STCK	RUND - WELLE
8	0	418989	1	STCK	RUNDROHR DIN 2448 - 30,0X 5,00
9	0	418986	1	STCK	L-PROFIL
10	0	293995	1	STCK	KREUZGELENK
11	0	324634	1	STCK	GLEITLAGERBUNDBUCHSE D1: 18,00MM
12	0	73013	2	STCK	SECHSKANTSCHRAUBE ISO 4017 -M 8X 20-8.8 -A2P
13	0	73569	2	STCK	SCHEIBE DIN 125 -A 8,4-ST -A3C
14	0	73319	2	STCK	SECHSKANTMUTTER SELBSTSICHERND DIN 980 -V M 8 -8 -A2P
15	0	327049	1	STCK	SPANNSTIFT EN 28752- 6,0 X 22 VERZINKT
16	0	73407	4	STCK	SPANNSTIFT EN 28752- 6,0 X 30 VERZINKT

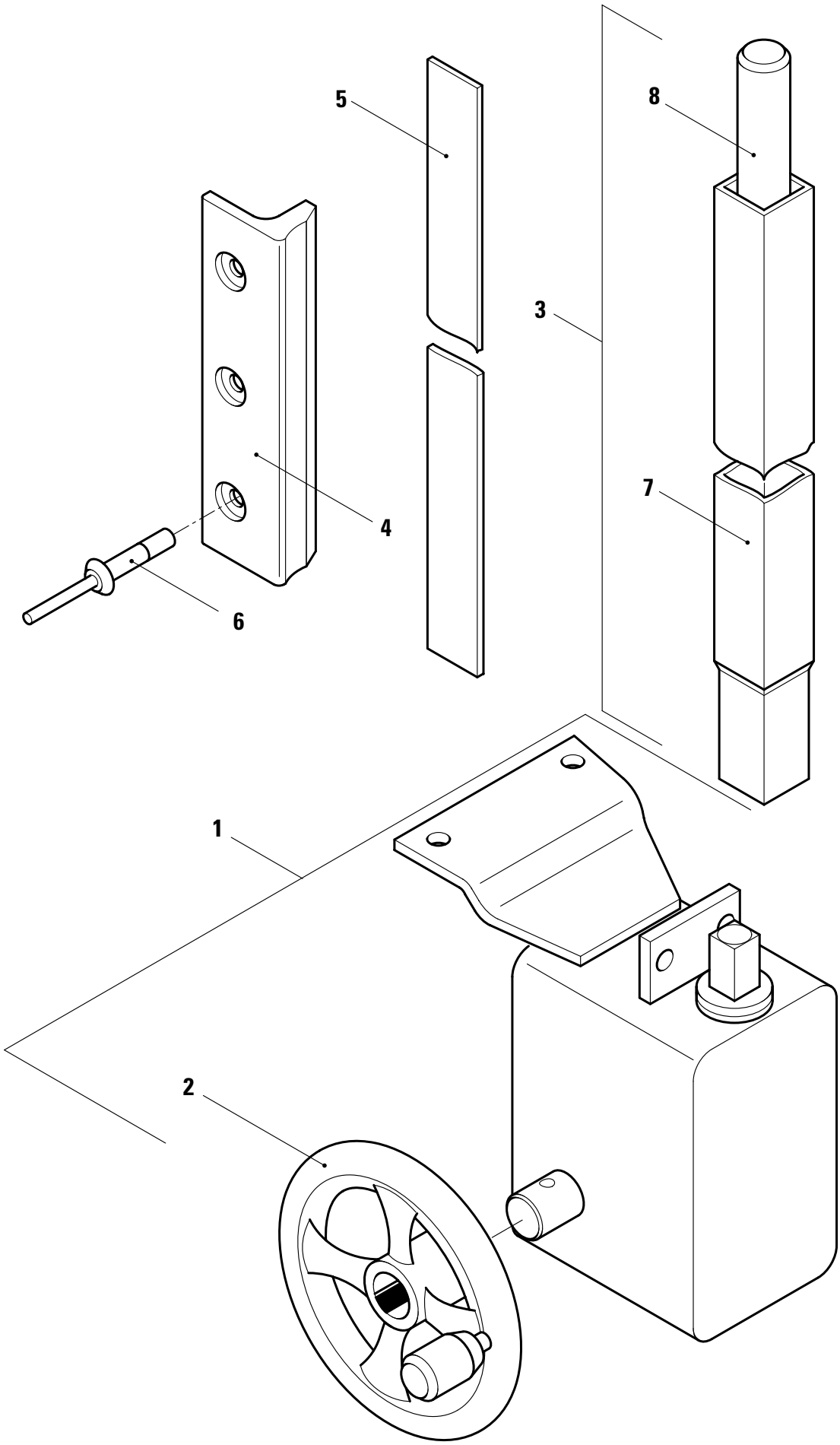
5
8
3
4
7
6
1
2

KÖGEL Fahrzeugwerke AG

Ersatzteilliste

PLANENSPANNVORRICHTUNG HINTEN

"VORGÄNGER"

Ident-Nr.: 800259
TOS-Nr.: 8989
Erstell-Datum: 05.04.2000

Pos.	Var.	Ident-Nr.	Menge	ME	Bezeichnung
1	0	329384	1	STCK	SPANNGETRIEBE Vierkant 12mm für Spannwelle einschl.Pos.2
2	0	332570	1	STCK	ALU-HANDRAD MIT GRIFF
3	0	273935	1	STCK	SPANNWELLE 2580 kpl.mit Bolzen
3	1	273936	1	STCK	SPANNWELLE 2680 kpl.mit Bolzen
4	0	409828	1	STCK	HALTELEISTE
5	0	337494	1	STCK	FLACH DIN 1770 - 12X 2X 3000MM LG nach Bedarf kürzen
6	0	73756	3	STCK	BLINDNIET FLACHKOPF "MONOBOLT" 6,5X 23,7-ST -ST - 2,0-9,5
7	0	409972	1	STCK	ROHR FÜR SPANNWELLE L=3030mm nach Bedarf "oben" kürzen und Bolzen Id.Nr.425193 einschweißen
8	0	425193	1	STCK	BOLZEN

Ersatzteilliste
Planenspannvorrichtung vorne
aus Ident-Nr. 564598 SNCO“S1“

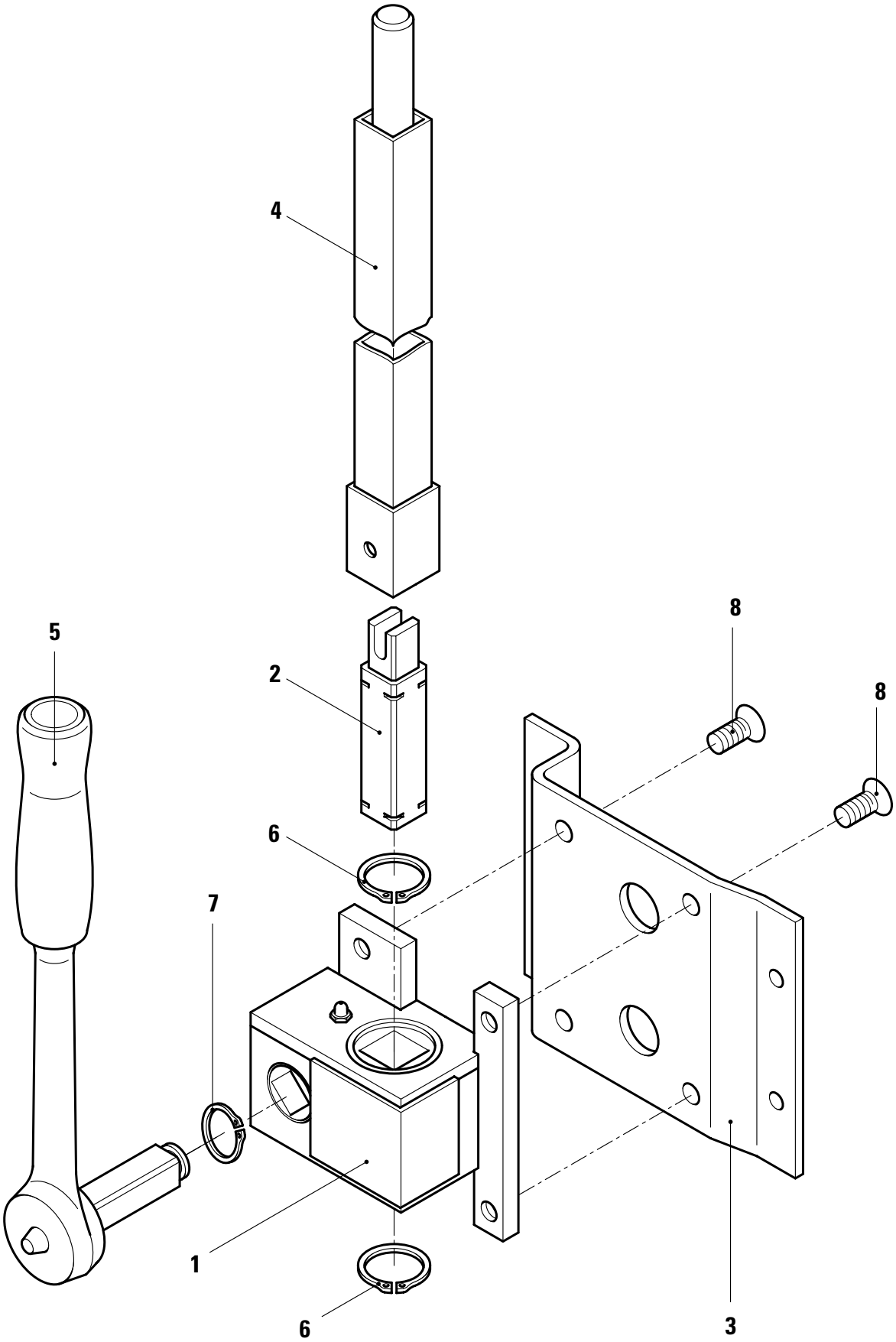

KÖGEL
Fahrzeugwerke AG

Ersatzteilliste

PLANENSPANNVORRICHTUNG VORNE

AUS IDENT-NR.564598 SNCO "S1"

Ident-Nr.: 800260
TOS-Nr.: 8989
Erstell-Datum: 05.04.2000

Pos.	Var.	Ident-Nr.	Menge	ME	Bezeichnung
1	0	333895	1	STCK	SPANNGETRIEBE
2	0	425585	1	STCK	ZAPFEN
3	0	431012	1	STCK	FORMPROFIL FÜR GETRIEBE (HUCKGE.)
4	0	562762	1	STCK	SPANNWELLE KPL. VORNE 2630 I.L.
5	0	562767	1	STCK	UMSCHALTKNARRE MIT ZAPFEN
6	0	73384	2	STCK	SICHERUNGSRING 20X1,2
7	0	302374	1	STCK	SICHERUNGSRING 13X1,0
8	0	73717	4	STCK	SENKSCHRAUBE MIT INNENSKT DIN 7991 -M 8X 16-8.8 -A2P

Ersatzteilliste
Planenspannvorrichtung vorne
aus Ident-Nr. 562768 SNCO

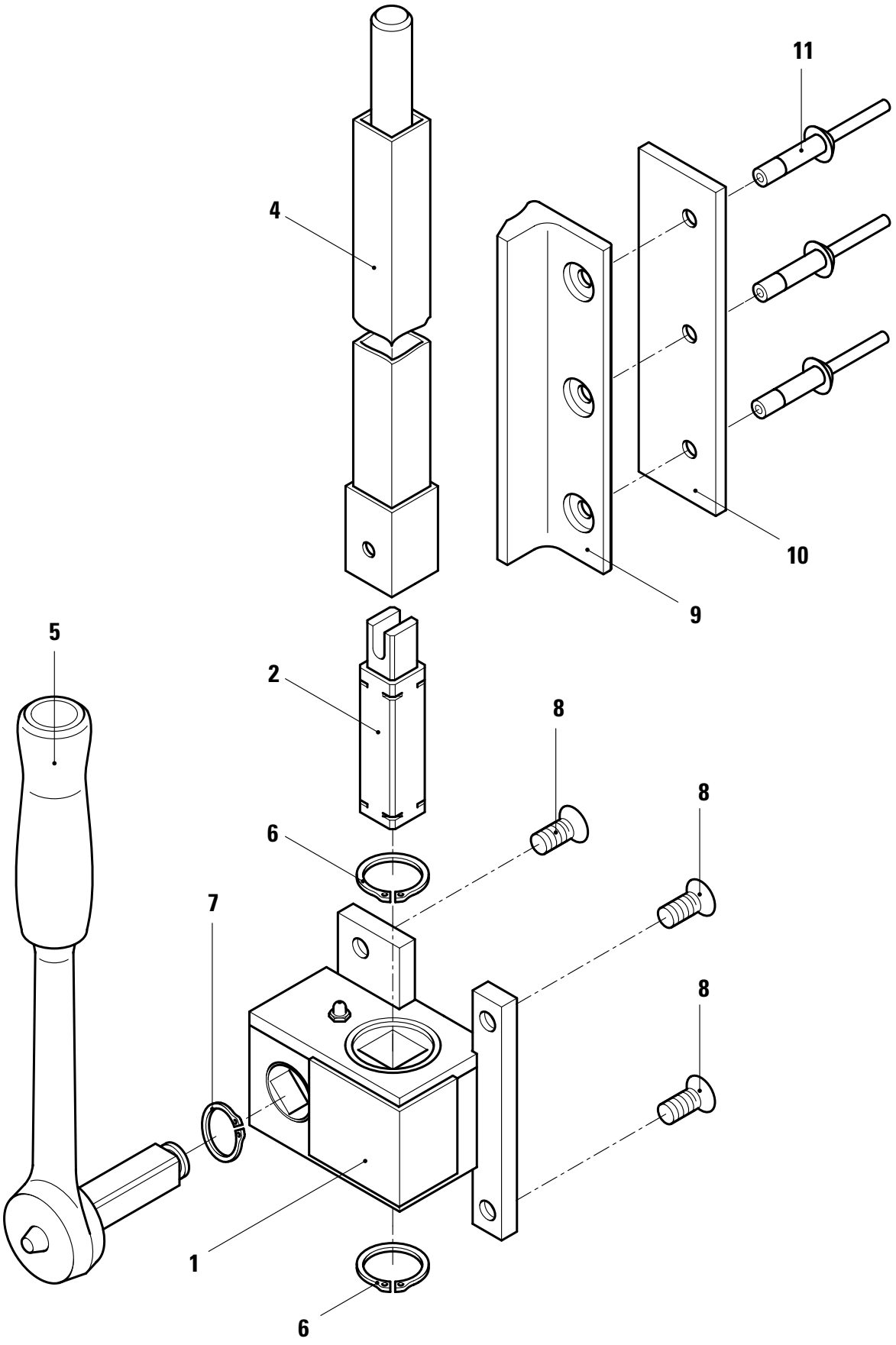

KÖGEL Fahrzeugwerke AG

Ersatzteilliste

PLANENSPANNVORRICHTUNG VORNE

AUS IDENT-NR.562768 SNCO

Ident-Nr.: 800261
TOS-Nr.: 8989
Erstell-Datum: 05.04.2000

Pos.	Var.	Ident-Nr.	Menge	ME	Bezeichnung
1	0	333895	1	STCK	SPANNGETRIEBE
2	0	425585	1	STCK	ZAPFEN
4	0	562762	1	STCK	SPANNWELLE KPL. VORNE 2630 I.L.
5	0	562767	1	STCK	UMSCHALTKNARRE MIT ZAPFEN
6	0	73384	2	STCK	SICHERUNGSRING 20X1,2
7	0	302374	1	STCK	SICHERUNGSRING 13X1,0
8	0	73717	4	STCK	SENKSCHRAUBE MIT INNENSKT DIN 7991 -M 8X 16-8.8 -A2P
9	0	104236	3	STCK	HALTELEISTE
10	0	104742	3	STCK	FLACHTEIL GELOCHT
11	0	303942	9	STCK	BLINDNIET FLACHKOPF "HEMLOK" 6,5X 22,3-ST -ST - 10,8-12,8

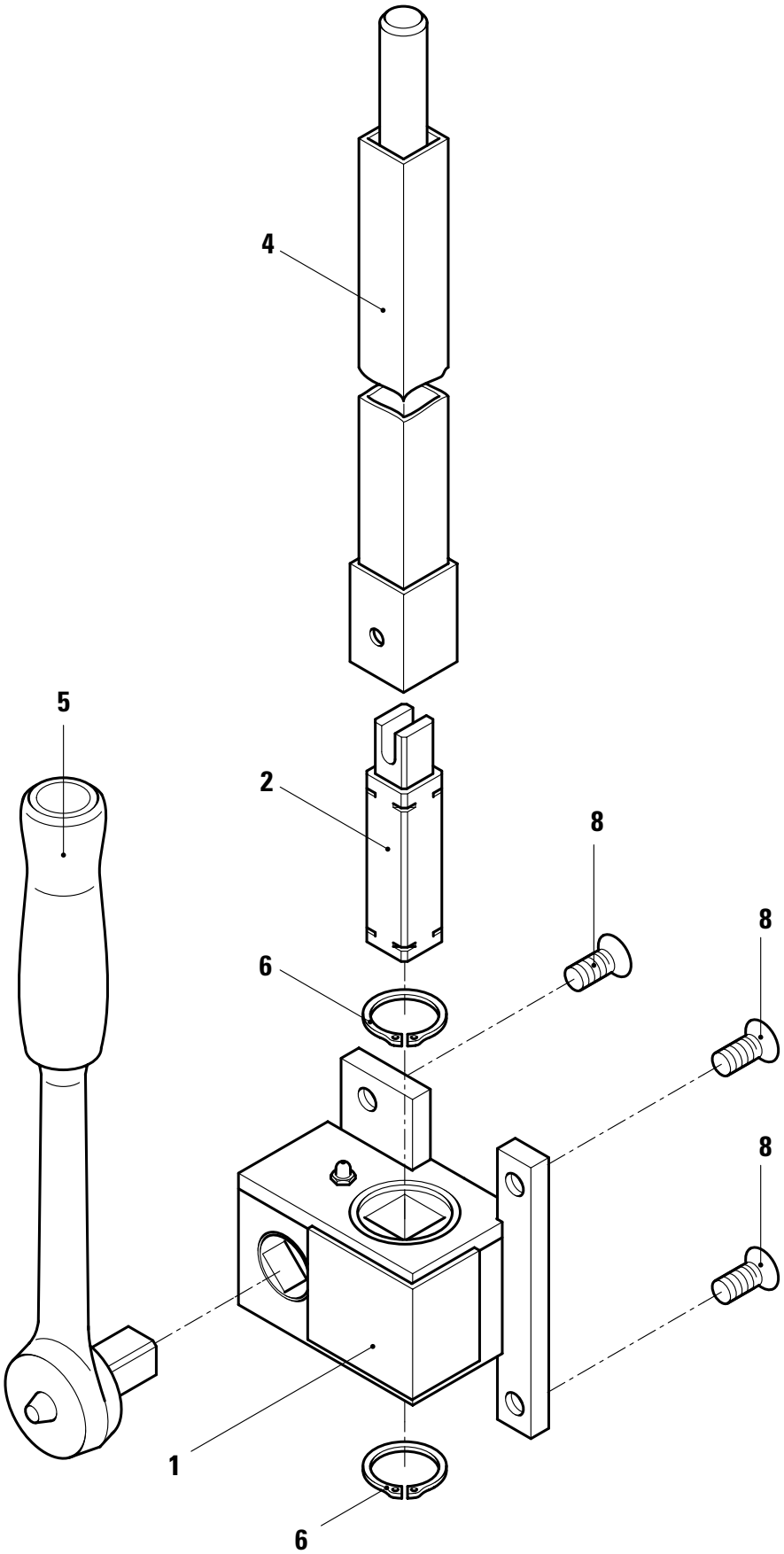
4
5
2
8
8
6
8
1
6

KÖGEL Fahrzeugwerke AG

Ersatzteilliste

PLANENSPANNVORRICHTUNG VORNE

AUS IDNR.560059+565767/ENCO+MNCO

Ident-Nr.: 800262
TOS-Nr.: 8989
Erstell-Datum: 05.04.2000

Pos.	Var.	Ident-Nr.	Menge	ME	Bezeichnung
1	0	333895	1	STCK	SPANNGETRIEBE
2	0	425585	1	STCK	ZAPFEN
4	0	560061	1	STCK	SPANNWELLE KPL. VORNE 2580 H.I.L.
4	1	565770	1	STCK	SPANNWELLE KPL. VORNE 2930 H.I.L.
4	2	564164	1	STCK	SPANNWELLE KPL. VORNE 2630 H.I.L.
5	0	328634	1	STCK	UMSCHALTKNARRE MIT PLASTIKGRIFF
6	0	73384	2	STCK	SICHERUNGSRING 20X1,2
8	0	73717	4	STCK	SENKSCHRAUBE MIT INNENSKT DIN 7991 -M 8X 16-8.8 -A2P

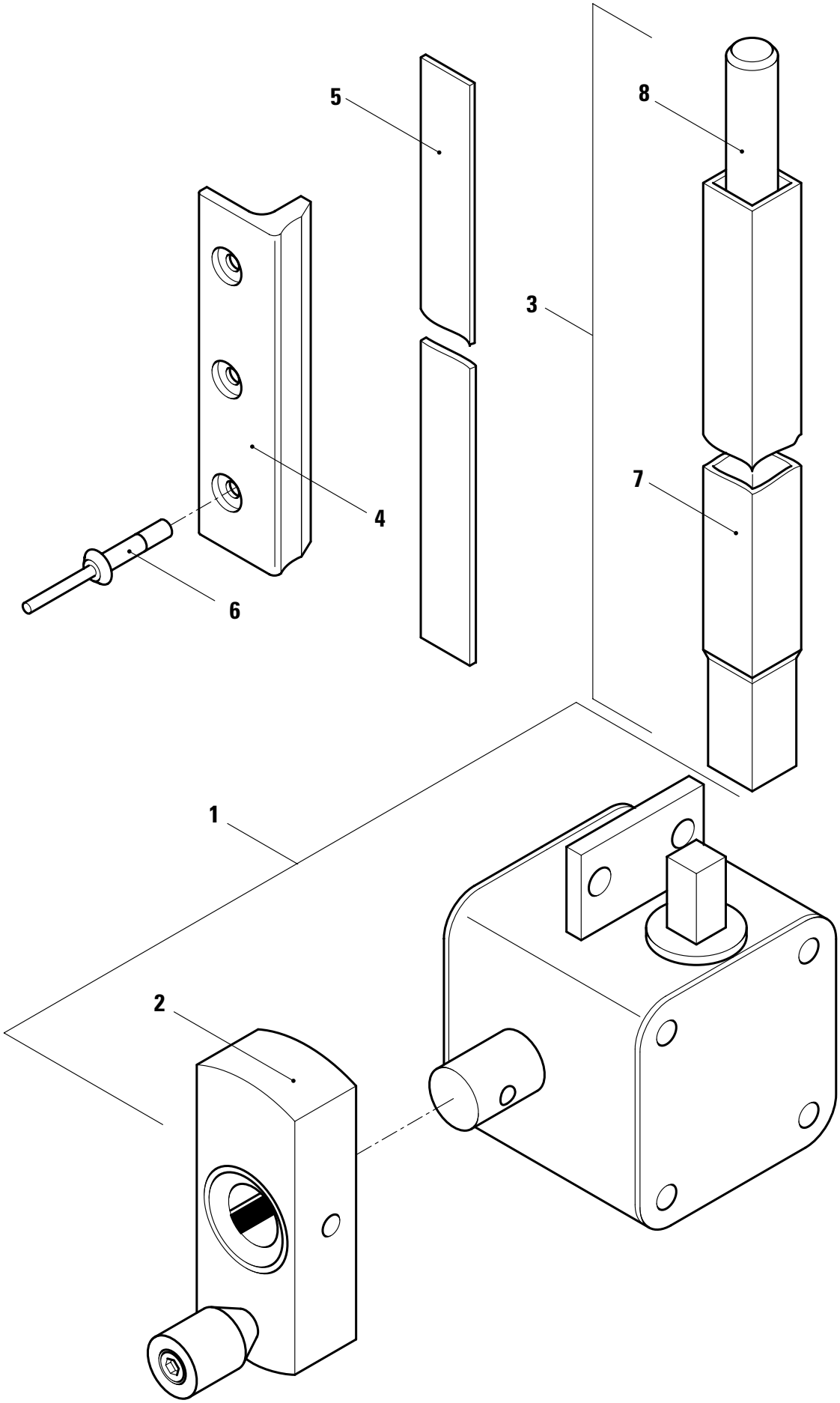
5
8
3
4
7
6
1
2

KÖGEL Fahrzeugwerke AG

Ersatzteilliste

PLANENSPANNVORRICHTUNG HINTEN

AUS IDENT-NR.254865

Ident-Nr.: 800263
TOS-Nr.: 8989
Erstell-Datum: 05.04.2000

Pos.	Var.	Ident-Nr.	Menge	ME	Bezeichnung
1	0	326490	1	STCK	SPANNGETRIEBE Vierkant 12mm für Spannwelle einschl.Pos.2
2	0	336024	1	STCK	ALU-HANDKURBEL
3	0	273935	1	STCK	SPANNWELLE 2580 kpl.mit Bolzen
3	1	273936	1	STCK	SPANNWELLE 2680 kpl.mit Bolzen
4	0	409828	1	STCK	HALTELEISTE
5	0	337494	1	STCK	FLACH DIN 1770 - 12X 2X 3000MM LG nach Bedarf kürzen
6	0	73756	3	STCK	BLINDNIET FLACHKOPF "MONOBOLT" 6,5X 23,7-ST -ST - 2,0-9,5
7	0	409972	1	STCK	ROHR FÜR SPANNWELLE L=3030mm nach Bedarf "oben" kürzen und Bolzen Id.Nr.425193 einschweißen
8	0	425193	1	STCK	BOLZEN

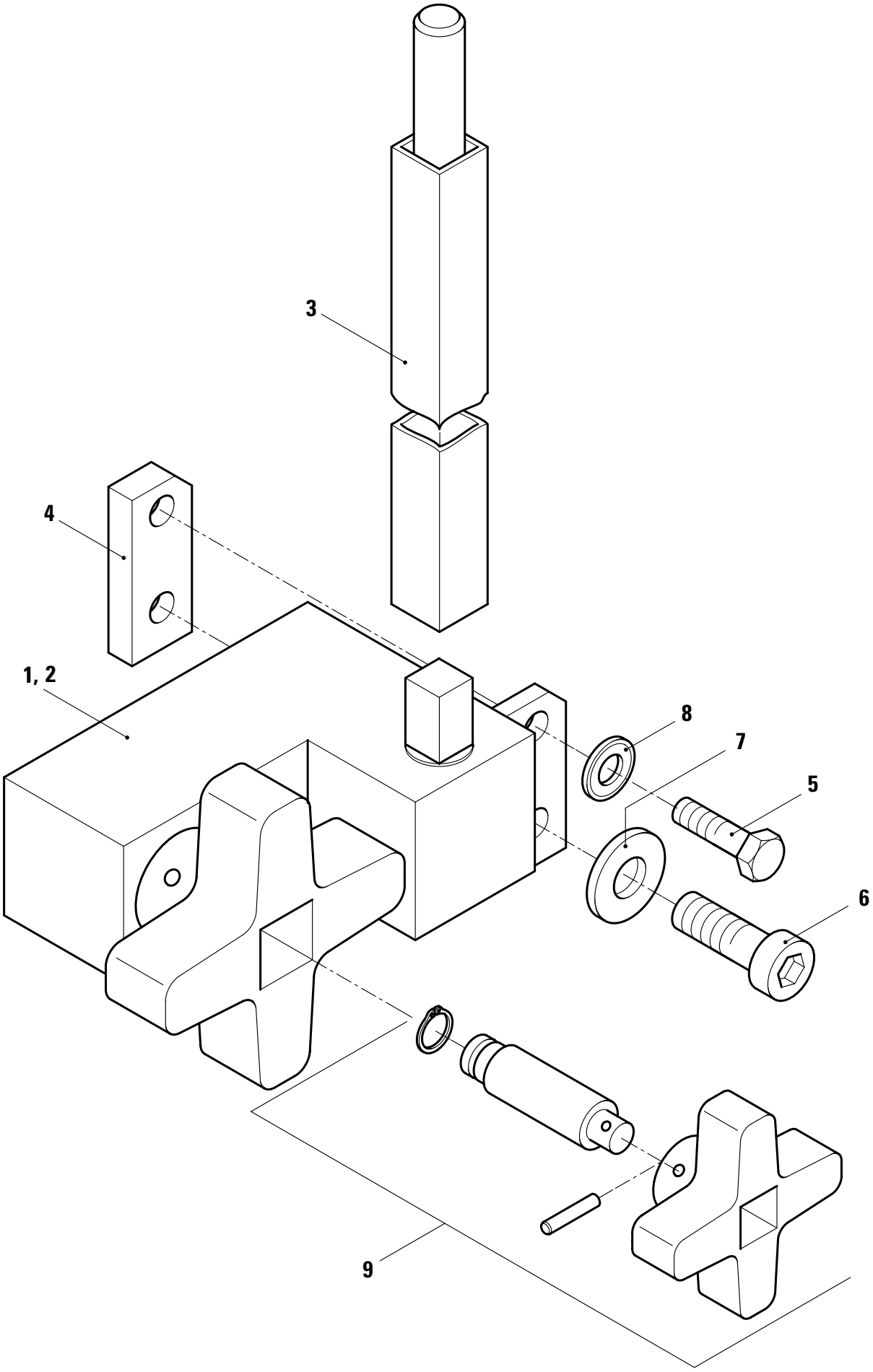
3
4
1, 2
8
7
5
6
9

KÖGEL Fahrzeugwerke AG

Ersatzteilliste

PLANENSPANNVORRICHTUNG HINTEN

FÜR TYPEN:ENCO,MNCO,NNCO

Ident-Nr.: 800567
TOS-Nr.: 8989
Erstell-Datum: 07.04.2000

Pos.	Var.	Ident-Nr.	Menge	ME	Bezeichnung
1	0	567900	1	STCK	SPANNGETRIEBE LINKS Ü1:16 inclusive Position 9
2	0	567901	1	STCK	SPANNGETRIEBE RECHTS Ü1:16 inclusive Position 9
3	0	567424	1	STCK	SPANNWELLE KPL. Länge nach Bedarf kürzen L=2965mm
4	0	433827	1	STCK	UNTERLAGE FÜR GETRIEBE bei Bedarf
5	0	73039	1	STCK	SECHSKANTSCHRAUBE ISO 4014 -M 8X 40-8.8 -A2P
6	0	335548	1	STCK	ZYLINDERSCHRAUBE M. INNENSKT DIN 6912 -M 16X 40-8.8 -A3P
7	0	73537	1	STCK	SICHERUNGSSCHEIBE VS 16-VERZINKT-SCHNORR
8	0	73569	1	STCK	SCHEIBE DIN 125 -A 8,4-ST -A3C
9	0	801082	1	STCK	KREUZGRIFF REPARATURSATZ

Ersatzteilliste
Planenspannvorrichtung
aus 575041 und 575690

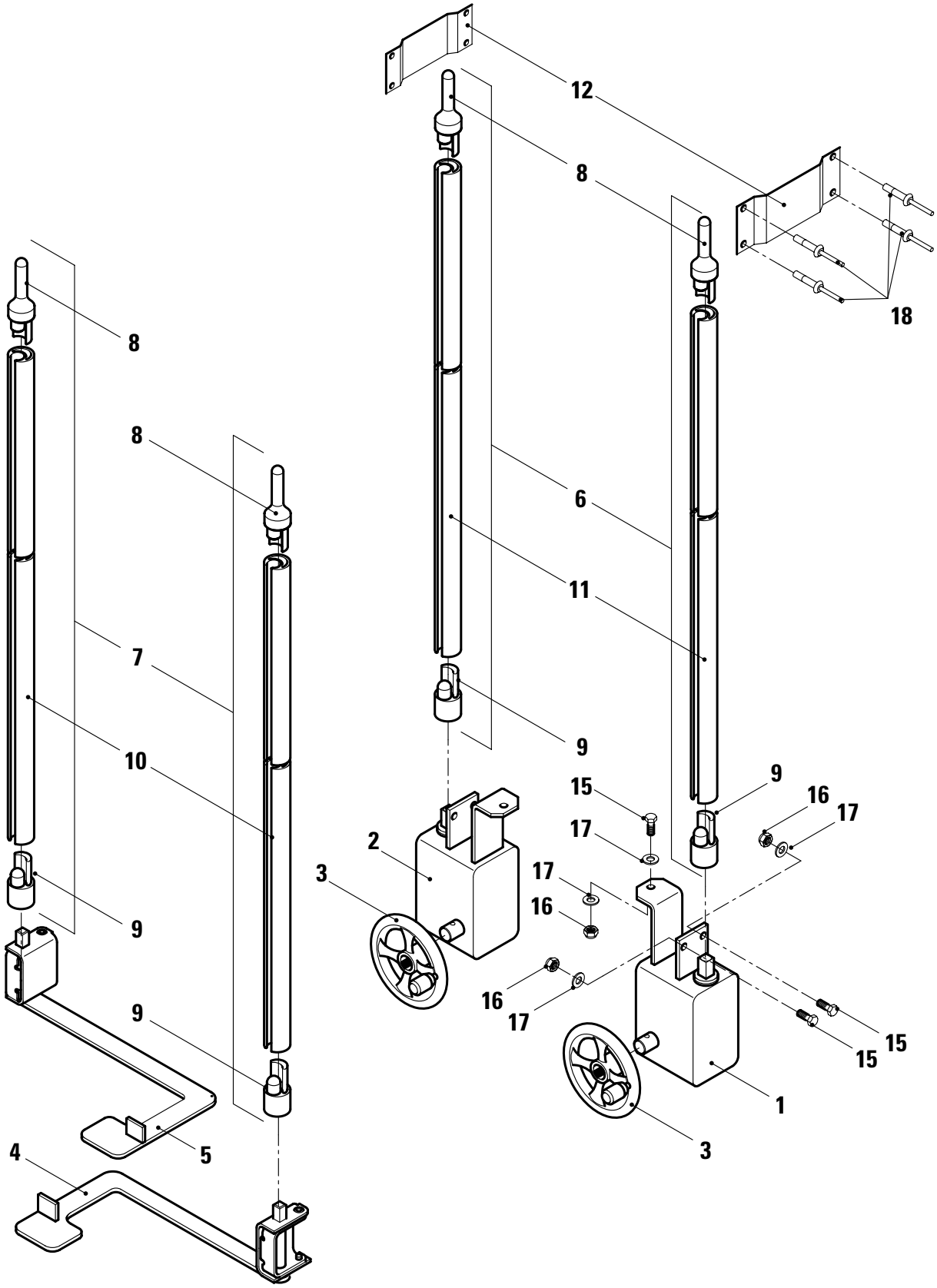

KÖGEL Fahrzeugwerke AG

Ersatzteilliste

PLANENSPANNVORRICHTUNG

AUS IDENT-NR.575041 UND 575690

Ident-Nr.: 801112
TOS-Nr.: 8989
Erstell-Datum: 27.11.2000

Pos.	Var.	Ident-Nr.	Menge	ME	Bezeichnung
1	0	344682	1	STCK	SPANNGETRIEBE HINTEN LINKS SA2C inclusive Position 3
2	0	344683	1	STCK	SPANNGETRIEBE HINTEN RECHTS SA2C inclusive Position 3
3	0	332570	1	STCK	ALU-HANDRAD MIT GRIFF
4	0	575977	1	STCK	SCHNELLSPANNEINR. LINKS SA2C
5	0	575978	1	STCK	SCHNELLSPANNEINR. RECHTS SA2C
6	0	575476	2	STCK	SPANNWELLE KPL. L:2805 SA2C inclusive Positionen 8,9 und 11
7	0	575475	2	STCK	SPANNWELLE KPL. L:2670 SA2C inclusive Positionen 8,9 und 10
8	0	438180	4	STCK	ADAPTER SPANNW. OBEN M. FÜHRUNG
9	0	438182	4	STCK	ADAPTER SPANNWELLE UNTEN
10	0	438183	2	STCK	SPANNW.PROFIL ALU Ø27 L:2575 SA2C
11	0	438184	2	STCK	SPANNW.PROFIL ALU Ø27 L:2710 SA2C
12	0	575479	2	STCK	FORMPROFIL - FÜHRUNG SPANNW. KTL
15	0	73015	6	STCK	SECHSKANTSCHRAUBE ISO 4017 -M 8X 30-10.9-DAC
16	0	340561	6	STCK	SECHSKANTMUTTER SELBSTSICHERND DIN 980 -V M 8X1,25-10 -DAC
17	0	73569	8	STCK	SCHEIBE DIN 125 - 8,4-ST -DAC
18	0	338977	8	STCK	BLINDNIET FLACHKOPF 6,5X 16,3-ST -ST - 4,8-6,8

Ersatzteilliste
Planenschutzblech
Ident-Nr. 800064

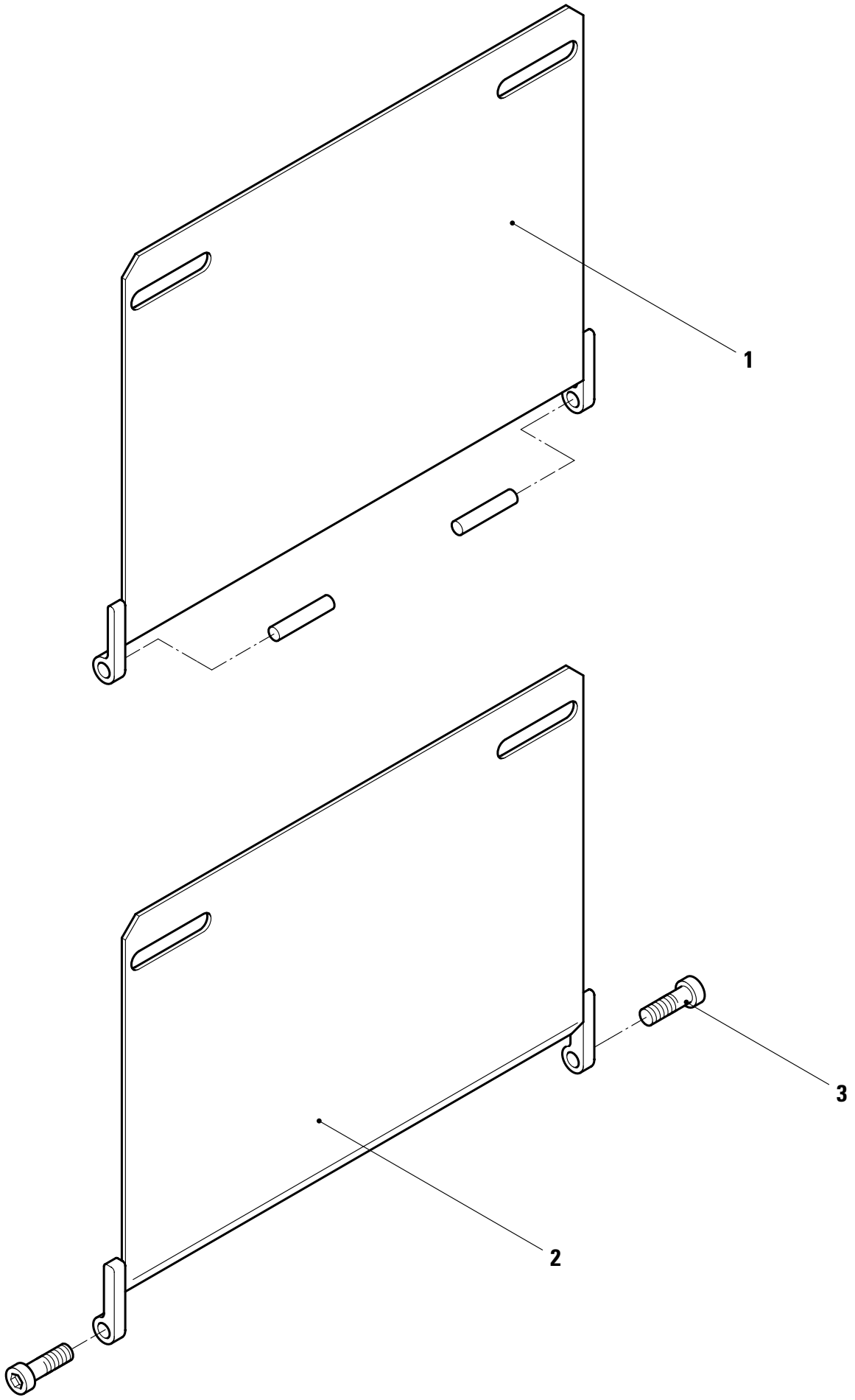

KÖGEL Fahrzeugwerke AG

Ersatzteilliste

PLANENSCHUTZBLECH

IDENT-NR.800 064

Ident-Nr.: 800107
TOS-Nr.: 8989
Erstell-Datum: 05.04.2000
Seite: 17

Pos.	Var.	Ident-Nr.	Menge	ME	Bezeichnung
1	0	800064	1	STCK	PLANENSCHUTZBLECH
2	0	565892	1	STCK	GLEITBLECH SCHRAUBBAR
3	0	339879	2	STCK	ZYLINDERSCHRAUBE M. INNENSKT DIN 912 -M 10X 30-8.8 -A3P-MK

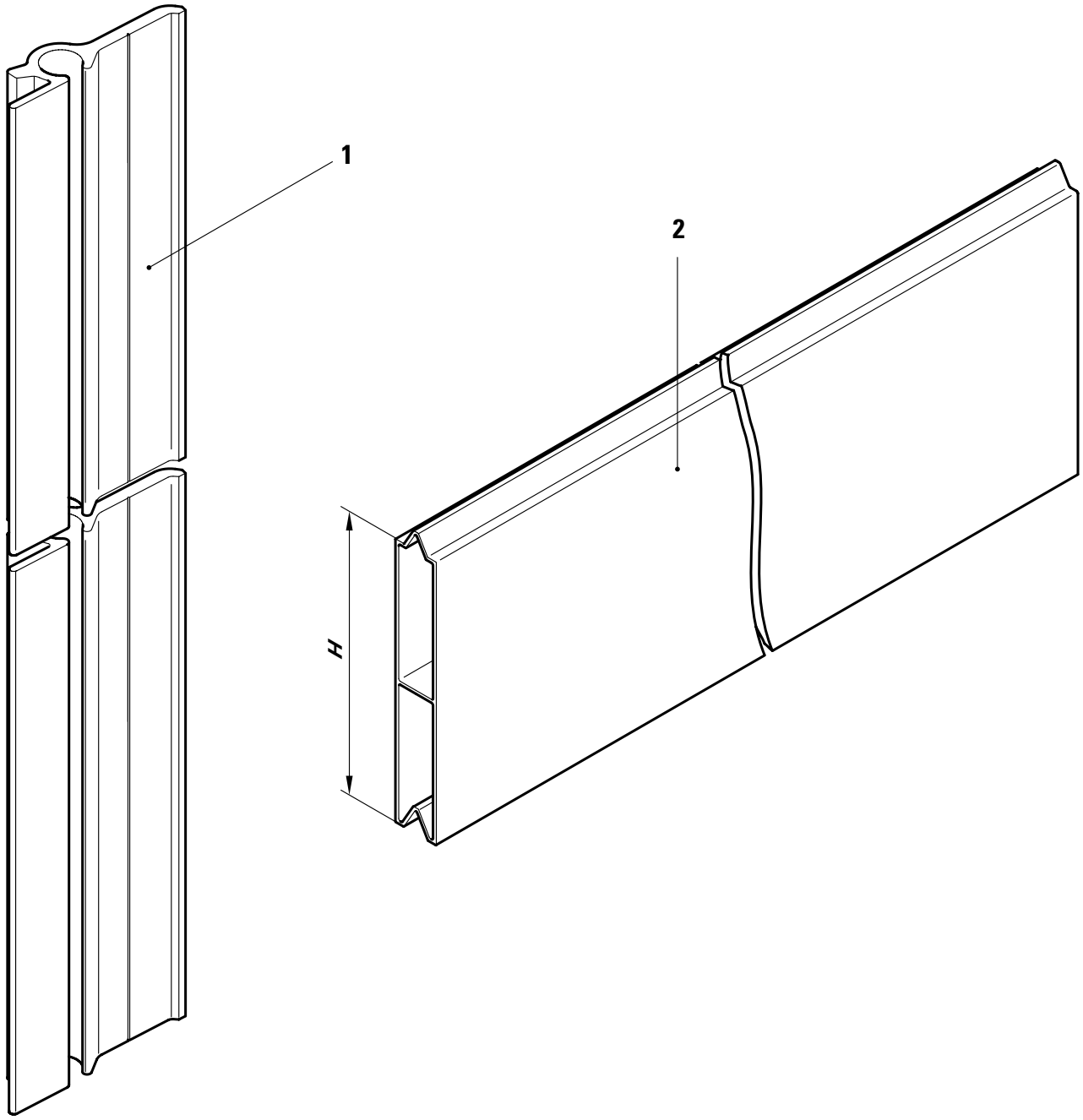
1
2
H

KÖGEL Fahrzeugwerke AG

Ersatzteilliste

ALU-PROFILE FÜR COMFORT-AUFBAU

Ident-Nr.: 800253
TOS-Nr.: 8989
Erstell-Datum: 05.04.2000

Pos.	Var.	Ident-Nr.	Menge	ME	Bezeichnung
1	0	40909705	1	STCK	FORMPROFIL COMFORT L=2650mm
1	1	40909703	1	STCK	FORMPROFIL COMFORT L=6000mm
2	0	32690803	1	STCK	ERHÖHUNGSPROFIL 3250MM LG.-2/+0MM H=150mm
2	1	32690801	1	STCK	ERHÖHUNGSPROFIL 3430MM LG.-2/+0MM H=150mm
2	2	32690809	1	STCK	ERHÖHUNGSPROFIL 7600MM LG-0/+10MM H=150mm
2	3	338668	1	STCK	ERHÖHUNGSPROFIL 3245MM LG.-2/+0MM H=140mm
2	4	339499	1	STCK	ERHÖHUNGSPROFIL 7200MM LG.-2/+0MM H=140mm
2	5	339498	1	STCK	ERHÖHUNGSPROFIL 3555MM LG.-2/+0MM H=150mm

KÖGEL
Fahrzeugwerke AG

Ersatzteilliste
Aluminium-Zugankerprofile

80105 / 8989
Stand 06.98
A / 7 Seite 24

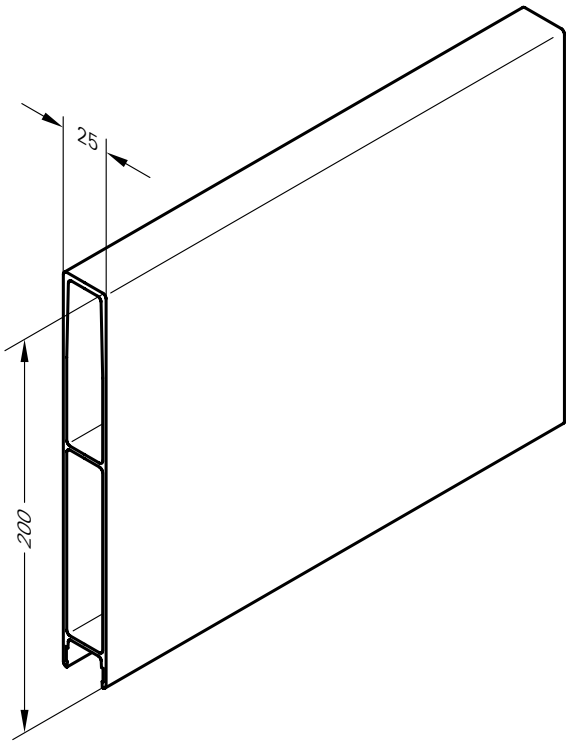

Pos. 1 Al-Randprofil oben

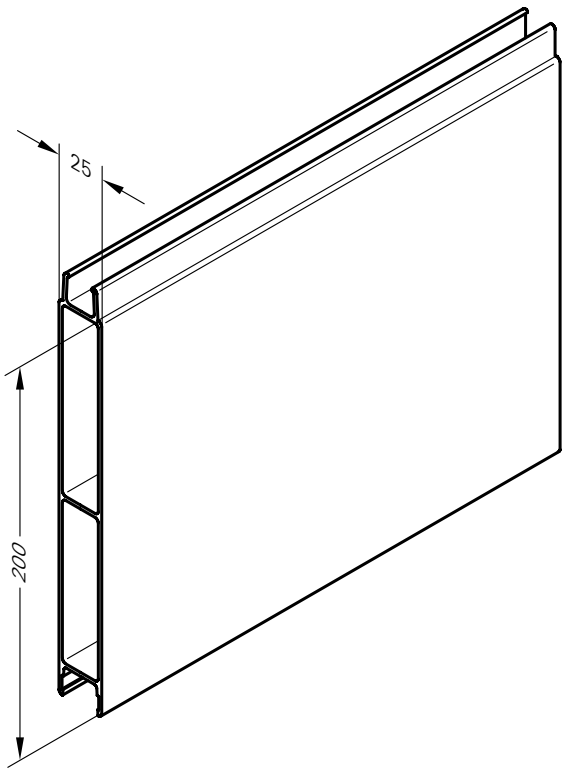

Pos. 2 Al-Zwischenprofil

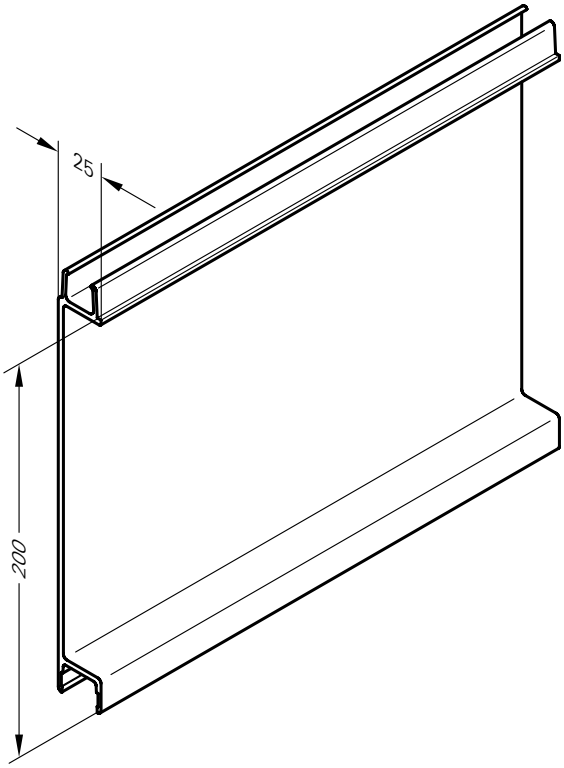

Pos. 3 Al-Planösenprofil

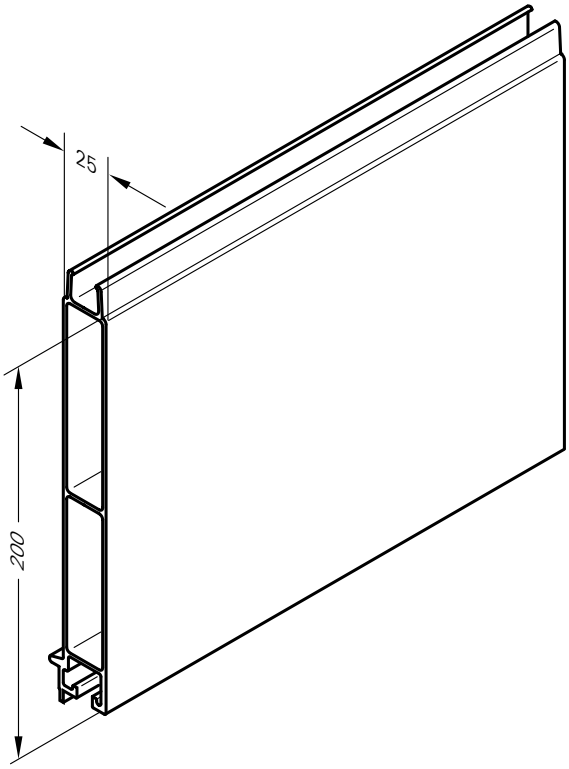

Pos. 4 Al-Randprofil unten

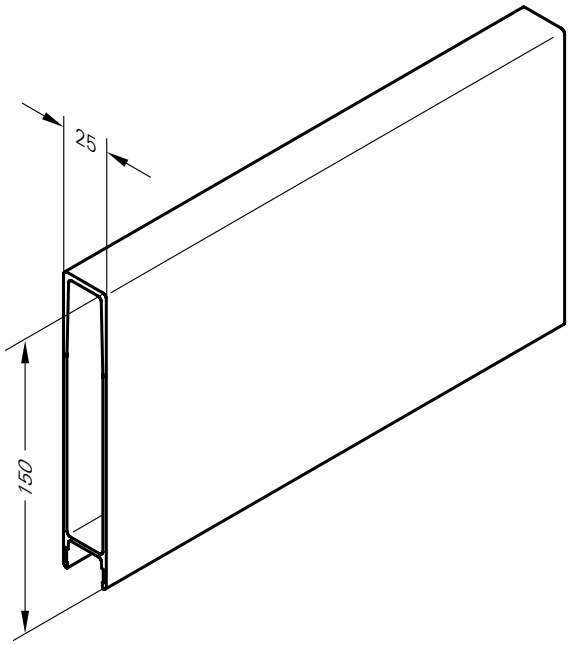

Pos. 5 Al-Randprofil oben

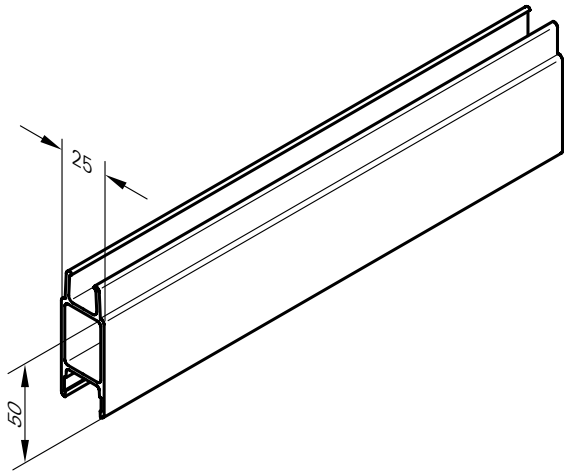

Pos. 6 Al-Zwischenprofil

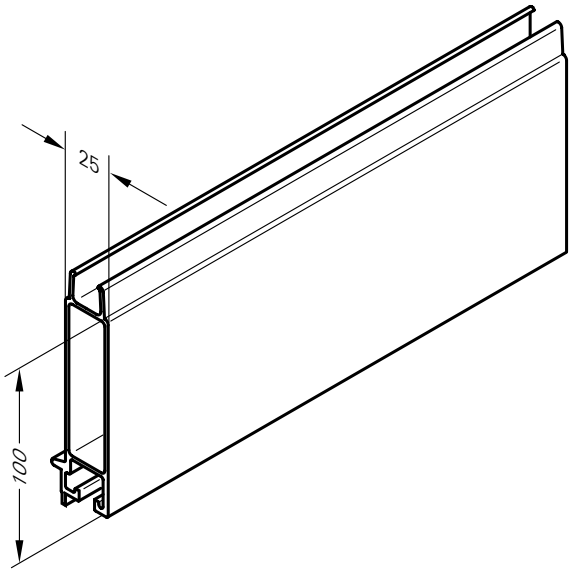

Pos. 7 Al-Randprofil unten

KÖGEL Fahrzeugwerke AG

Ersatzteilliste

ALUMINIUM - ZUGANKERPROFILE

Ident-Nr.: 80105
TOS-Nr.: 8989
Erstell-Datum: 05.04.2000

Pos.	Var.	Ident-Nr.	Menge	ME	Bezeichnung
1	0	16796610	1	STCK	ALU-RANDPROFIL OBEN 200 DECKBR. L=2488mm
1	1	16796616	1	STCK	ALU-RANDPROFIL OBEN 200 DECKBR. L=4200mm
1	2	16796618	1	STCK	ALU-RANDPROFIL OBEN 200 DECKBR. L=3156mm
1	3	31894316	1	STCK	ALU-RANDPROFIL OBEN 200 DECKBR. L=4200mm, eloxiert
1	4	337505	1	STCK	ALU-RANDPROFIL OBEN 200 DECKBR. L=3138mm, eloxiert
1	5	337372	1	STCK	ALU-RANDPROFIL OBEN 200 DECKBR. L=2485mm, eloxiert
2	0	16796810	1	STCK	ALU-ZWISCHENPROFIL 200 DECKBR. L=2488mm
2	1	16796816	1	STCK	ALU-ZWISCHENPROFIL 200 DECKBR. L=4200mm
2	2	16796818	1	STCK	ALU-ZWISCHENPROFIL 200 DECKBR. L=3156mm
2	3	31894516	1	STCK	ALU-ZWISCHENPROFIL 200 DECKBR. L=4200mm, eloxiert
2	4	337507	1	STCK	ALU-ZWISCHENPROFIL 200 DECKBR. L=3138mm, eloxiert
2	5	337374	1	STCK	ALU-ZWISCHENPROFIL 200 DECKBR. L=2485mm, eloxiert
3	0	16796710	1	STCK	ALU-PLANKRAMPENPROFIL 200 DECKBR. L=2488mm
3	1	16796716	1	STCK	ALU-PLANKRAMPENPROFIL 200 DECKBR. L=4200mm
3	2	16796718	1	STCK	ALU-PLANKRAMPENPROFIL 200 DECKBR. L=3156mm
3	3	31894416	1	STCK	ALU-PLANKRAMPENPROFIL 200 DECKBR. L=4200mm, eloxiert
3	4	337506	1	STCK	ALU-PLANKRAMPENPROFIL 200 DECKBR. L=3138mm, eloxiert
3	5	337373	1	STCK	ALU-PLANKRAMPENPROFIL 200 DECKBR. L=2485mm, eloxiert
4	0	16796910	1	STCK	ALU-RANDPROFIL UNTEN 200 DECKBR. L=2488mm
4	1	16796916	1	STCK	ALU-RANDPROFIL UNTEN 200 DECKBR. L=4200mm
4	2	16796918	1	STCK	ALU-RANDPROFIL UNTEN 200 DECKBR. L=3156mm
4	3	31894616	1	STCK	ALU-RANDPROFIL UNTEN 200 DECKBR. L=4200mm, eloxiert
4	4	337508	1	STCK	ALU-RANDPROFIL UNTEN 200 DECKBR. L=3138mm, eloxiert

KÖGEL Fahrzeugwerke AG

Ersatzteilliste

ALUMINIUM - ZUGANKERPROFILE

Ident-Nr.: 80105
TOS-Nr.: 8989
Erstell-Datum: 05.04.2000

Pos.	Var.	Ident-Nr.	Menge	ME	Bezeichnung
4	5	337375	1	STCK	ALU-RANDPROFIL UNTEN 200 DECKBR. L=2485mm, eloxiert
5	0	337870	1	STCK	ALU-RANDPROFIL OBEN 150 DECKBR. L=3138mm, eloxiert
6	0	337872	1	STCK	ALU-ZWISCHENPROFIL 50 DECKBR. L=3138mm, eloxiert
7	0	337868	1	STCK	RANDPROFIL UNTEN 100X 25,0 L=3138mm, eloxiert

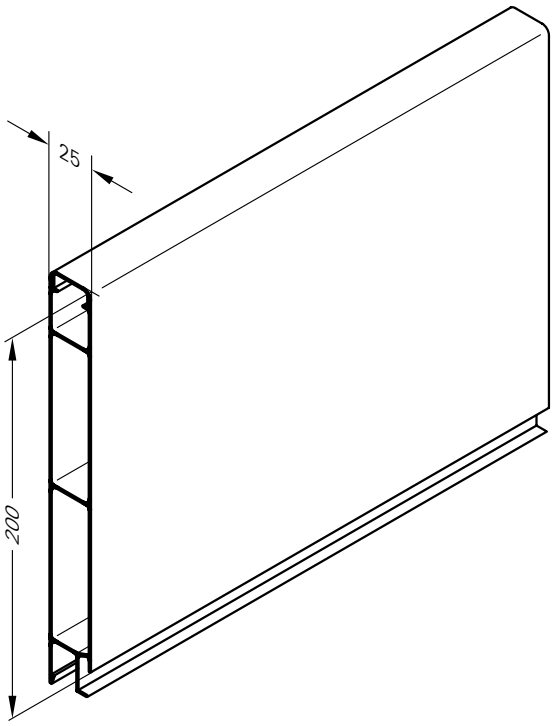

Pos. 1 Al-Randprofil oben

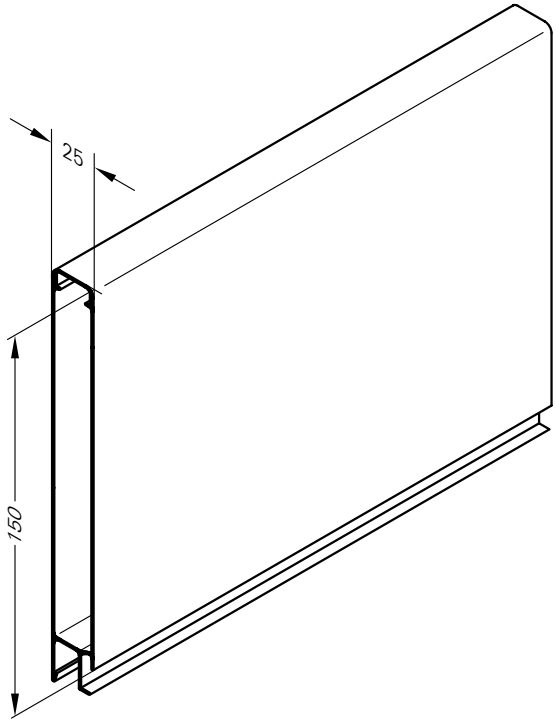

Pos. 2 Al-Randprofil oben

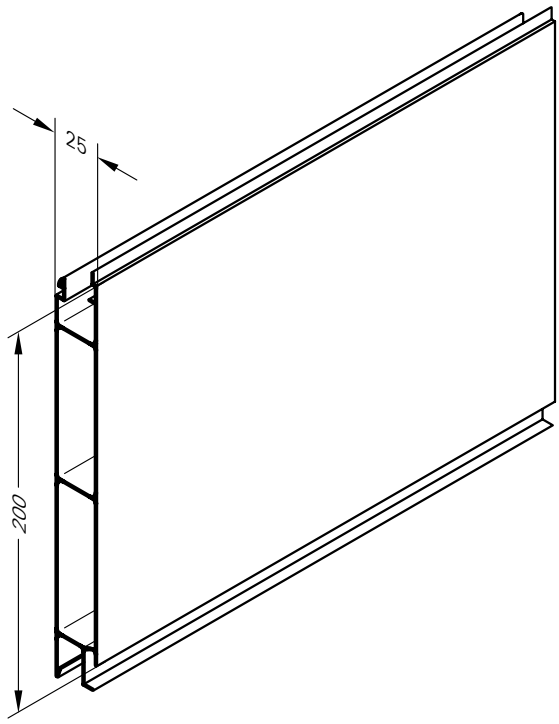

Pos. 3 Al-Zwischenprofil

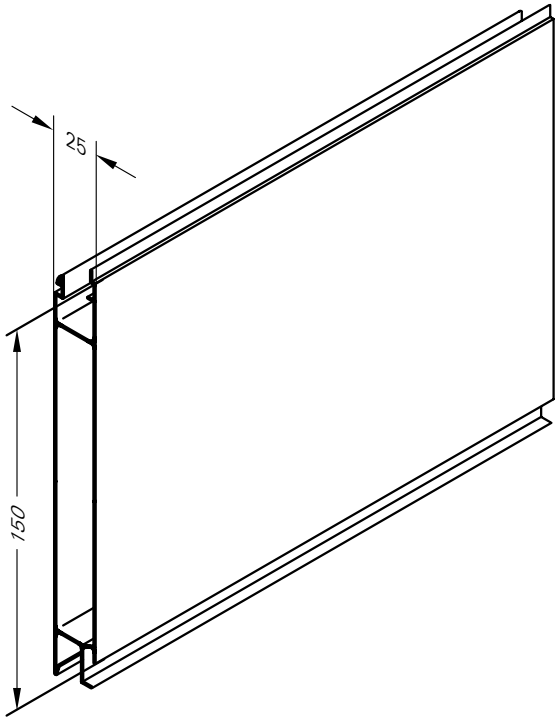

Pos. 4 Al-Zwischenprofil

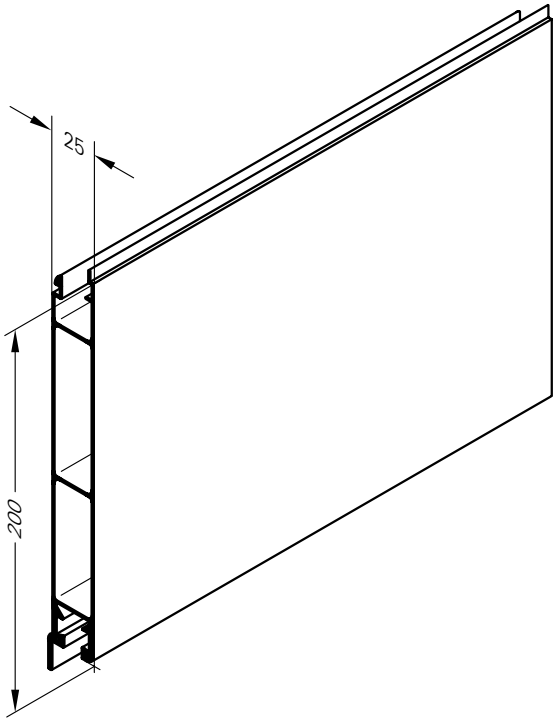

Pos. 5 Al-Randprofil unten

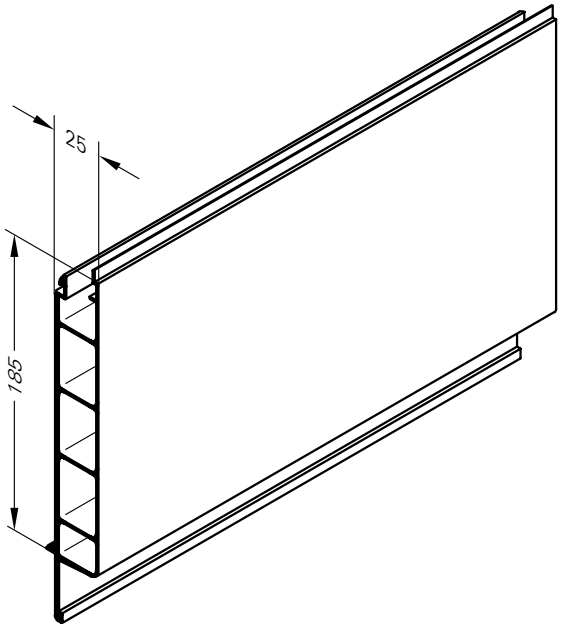

Pos. 6 Al-Randprofil unten

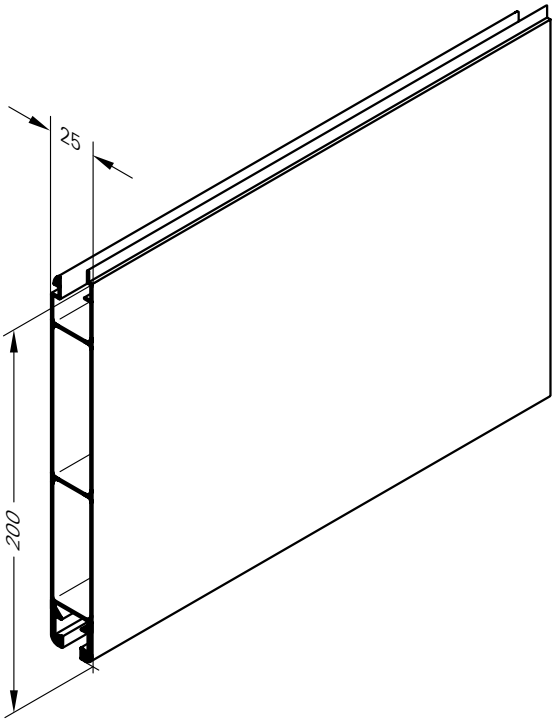

Pos. 7 Al-Randprofil unten

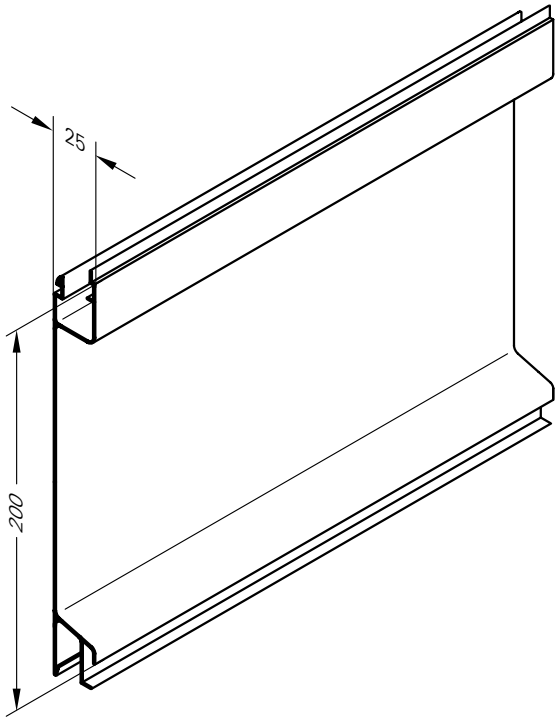

Pos. 8 Al-Planösenprofil

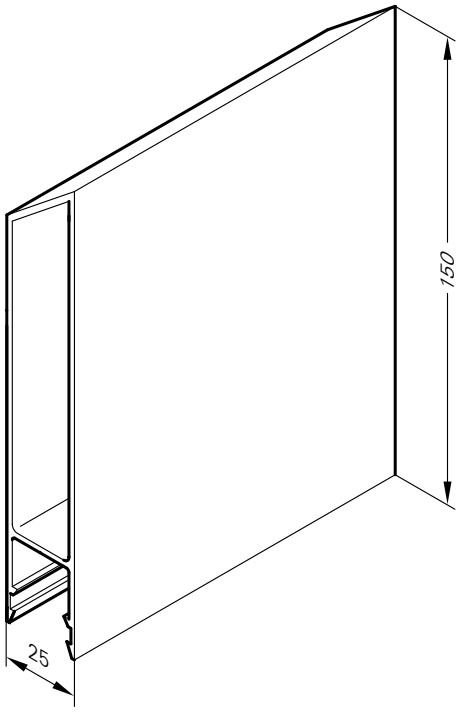

Pos. 9 Al-Abschlußprofil oben

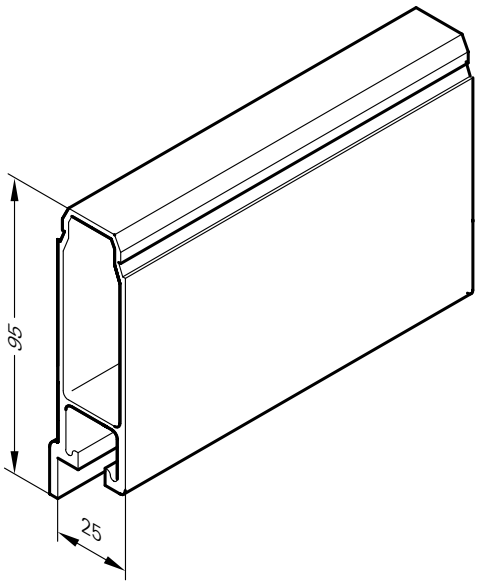

Pos. 10 Al-Abschlußprofil unten

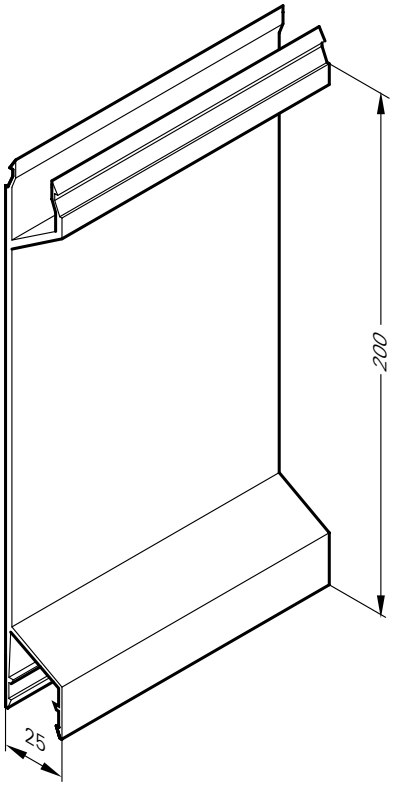

Pos. 11 Al-Planösenprofil

KÖGEL Fahrzeugwerke AG

Ersatzteilliste

ALUMINIUM - CLIPSPROFILE

Ident-Nr.: 80136
TOS-Nr.: 8989
Erstell-Datum: 05.04.2000

Pos.	Var.	Ident-Nr.	Menge	ME	Bezeichnung
1	0	30958502	1	STCK	ALU-RANDPROFIL OBEN 200 DECKBR. L=2084mm
1	1	31894802	1	STCK	ALU-RANDPROFIL OBEN 200 DECKBR. L=2084mm, eloxiert
2	0	7123701	1	STCK	RANDPROFIL OBEN 150X 25,0X 2094LG
3	0	30958402	1	STCK	ALU-ZWISCHENPROFIL 200 DECKBR. L=2084mm
3	1	31894702	1	STCK	ALU-ZWISCHENPROFIL 200 DECKBR. L=2084mm, eloxiert
4	0	7124005	1	STCK	ALU-ZWISCHENPROFIL 150 DECKBR. L=2084mm
5	0	30958701	1	STCK	ALU-RANDPROFIL UNTEN 200 DECKBR. L=2360mm
5	1	31894901	1	STCK	ALU-RANDPROFIL UNTEN 200 DECKBR. L=2360mm, eloxiert
6	0	414006	1	STCK	RANDPROFIL UNTEN L=1765mm
6	1	415850	1	STCK	ABSCHLUßPROFIL UNTEN L=2044mm
6	2	431013	1	STCK	RANDPROFIL UNTEN(VW) 185X 25,0 L=2084mm
6	3	460144	1	STCK	ABSCHLUßPROFIL UNTEN ELOXIERT L=2480mm, eloxiert
6	4	460146	1	STCK	ABSCHLUßPROFIL UNTEN ELOXIERT L=2440mm, eloxiert
7	0	30958601	1	STCK	ALU-RANDPROFIL UNTEN 200 DECKBR. L=2050mm
7	1	31956501	1	STCK	ALU-RANDPROFIL UNTEN 200 DECKBR. L=2050mm, eloxiert
8	0	30958802	1	STCK	ALU-PLANKRAMPENPROFIL 200 DECKBR. L=2084mm
8	1	31895002	1	STCK	ALU-PLANKRAMPENPROFIL 200 DECKBR. L=2084mm
9	0	302447	0.00	MTR	ALU-ABSCHLUSSPROFIL OBEN Länge nach Bedarf
10	0	302445	0.00	MTR	ALU-ABSCHLUSSPROFIL UNTEN Länge nach Bedarf
11	0	302446	0.00	MTR	ALU-PLANOESENPROFIL Länge nach Bedarf

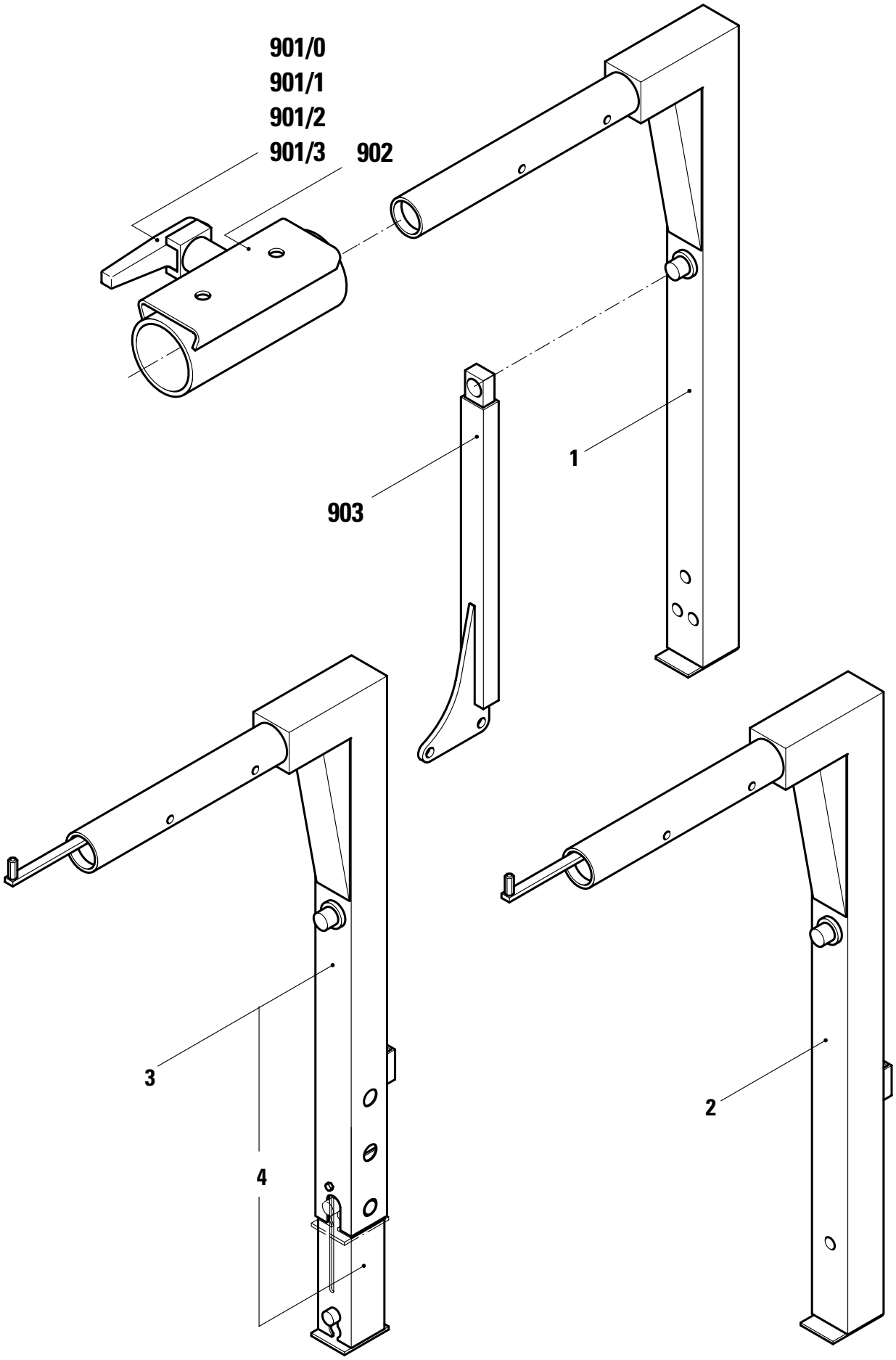
901/0
901/1
901/2
901/3
902
903
1
2
3
4

KÖGEL Fahrzeugwerke AG

Ersatzteilliste

STÜTZBEINE

- AUSWAHL -

Ident-Nr.: 800274
TOS-Nr.: 8989
Erstell-Datum: 05.04.2000

Pos.	Var.	Ident-Nr.	Menge	ME	Bezeichnung
1	0	249696	1	STCK	STÜTZFUSS MIT STREBE 16TO FORM A1 einschl.Strebe
2	0	510763	1	STCK	STÜTZFUSS KPL.TYP R216 S einschl.Strebe
3	0	51891103	1	STCK	STÜTZFUSS MIT STREBE 16TO FORM A2 einschl.Pos.4 und Strebe Rohrlänge 930/1110/1210
3	1	337831	1	STCK	STÜTZFUß MIT STREBE 18TO FORM A2 einschl.Pos.4 und Strebe Rohrlänge 1330 und 1430mm
3	2	337157	1	STCK	STÜTZFUß MIT STREBE 18TO FORM A2 einschl.Pos.4 und Strebe Rohrlänge 1330 und 1430mm
3	3	336620	1	STCK	STÜTZFUß MIT STREBE 18TO FORM A2 einschl.Pos.4 und Strebe Rohrlänge 1330 und 1430mm
4	0	338600	1	STCK	TELESKOPTEIL
4	1	331431	1	STCK	TELEMATIK-TELESKOPTEIL
901	0	80288	1	STCK	VERRIEGELUNG
901	1	800265	1	STCK	VERRIEGELUNG LANG
901	2	800267	1	STCK	VERRIEGELUNG KURZ
901	3	800266	1	STCK	VERRIEGELUNG TYP FS97SK
902	0	800269	1	STCK	TRAGLAGER FÜR STÜTZBEIN
903	0	800268	1	STCK	STREBE FÜR STÜTZBEIN

KÖGEL
Fahrzeugwerke AG

Ersatzteilliste
Verriegelung (Federriegel)
Ident-Nr. 262984

80288 / 8989

Stand: 06.98
A / 10 Seite 34

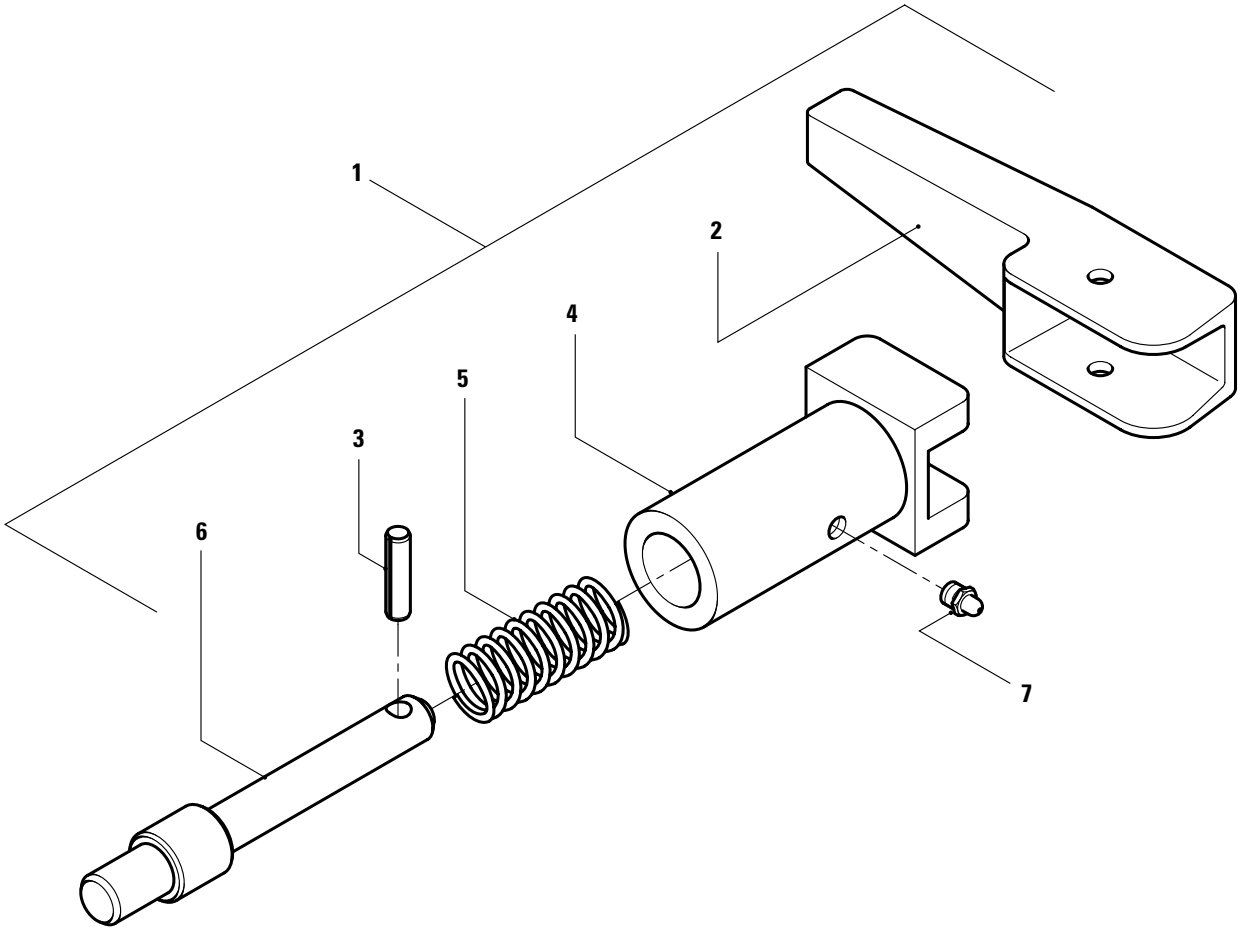

KÖGEL Fahrzeugwerke AG

Ersatzteilliste

VERRIEGELUNG

IDENT-NR. 262984

Ident-Nr.: 80288
TOS-Nr.: 8989
Erstell-Datum: 05.04.2000

Pos.	Var.	Ident-Nr.	Menge	ME	Bezeichnung
1	0	262984	1	STCK	VERRIEGELUNG (FEDERRIEGEL) Ø18
2	0	403391	1	STCK	HEBEL
3	0	315040	1	STCK	SPANNSTIFT DIN 7346 - 8,0 X 30
4	0	262986	1	STCK	DISTANZSTÜCK einschl.Pos.7
5	0	403404	1	STCK	DRUCKFEDER ADM: 24,5 L0: 60,0
6	0	403389	1	STCK	BOLZEN
7	0	77885	1	STCK	SCHMIERNIPPEL DIN 71412 - AM8X1

KÖGEL
Fahrzeugwerke AG

Ersatzteilliste
Verriegelung lang (Federriegel)
Ident-Nr. 262985

800265 / 8989

Stand: 06.98
A / 10 Seite 36

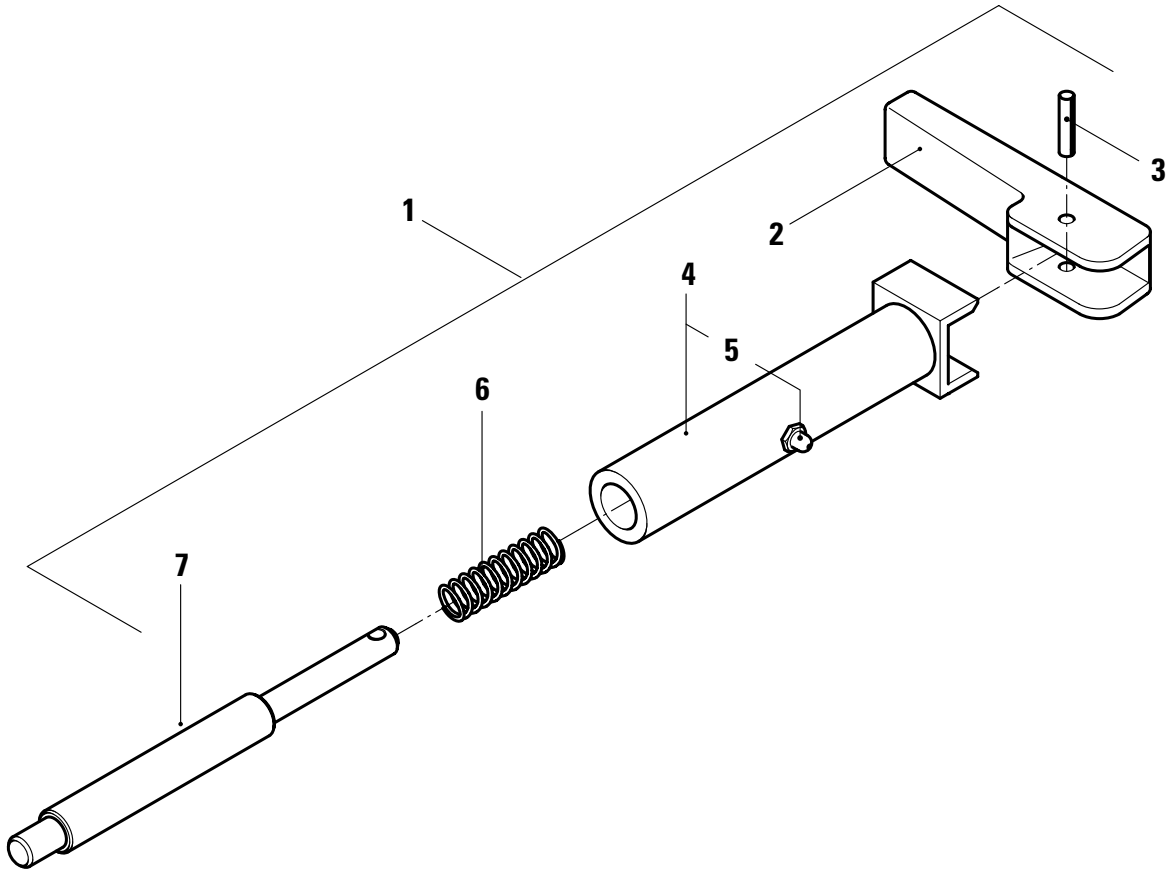

KÖGEL Fahrzeugwerke AG

Ersatzteilliste

VERRIEGELUNG LANG

IDENT-NR.262985

Ident-Nr.: 800265
TOS-Nr.: 8989
Erstell-Datum: 05.04.2000

Pos.	Var.	Ident-Nr.	Menge	ME	Bezeichnung
1	0	262985	1	STCK	VERRIEGELUNG LANG
2	0	403391	1	STCK	HEBEL
3	0	315040	1	STCK	SPANNSTIFT DIN 7346 - 8,0 X 30
4	0	262987	1	STCK	DISTANZSTÜCK LANG einschl.Pos.5
5	0	77885	1	STCK	SCHMIERNIPPEL DIN 71412 - AM8X1
6	0	403404	1	STCK	DRUCKFEDER ADM: 24,5 L0: 60,0
7	0	403390	1	STCK	BOLZEN LANG

KÖGEL
Fahrzeugwerke AG

Ersatzteilliste
Verriegelung kurz (Federriegel)
Ident-Nr. 326443

800267 / 8989

Stand: 06.98
A / 10 Seite 38

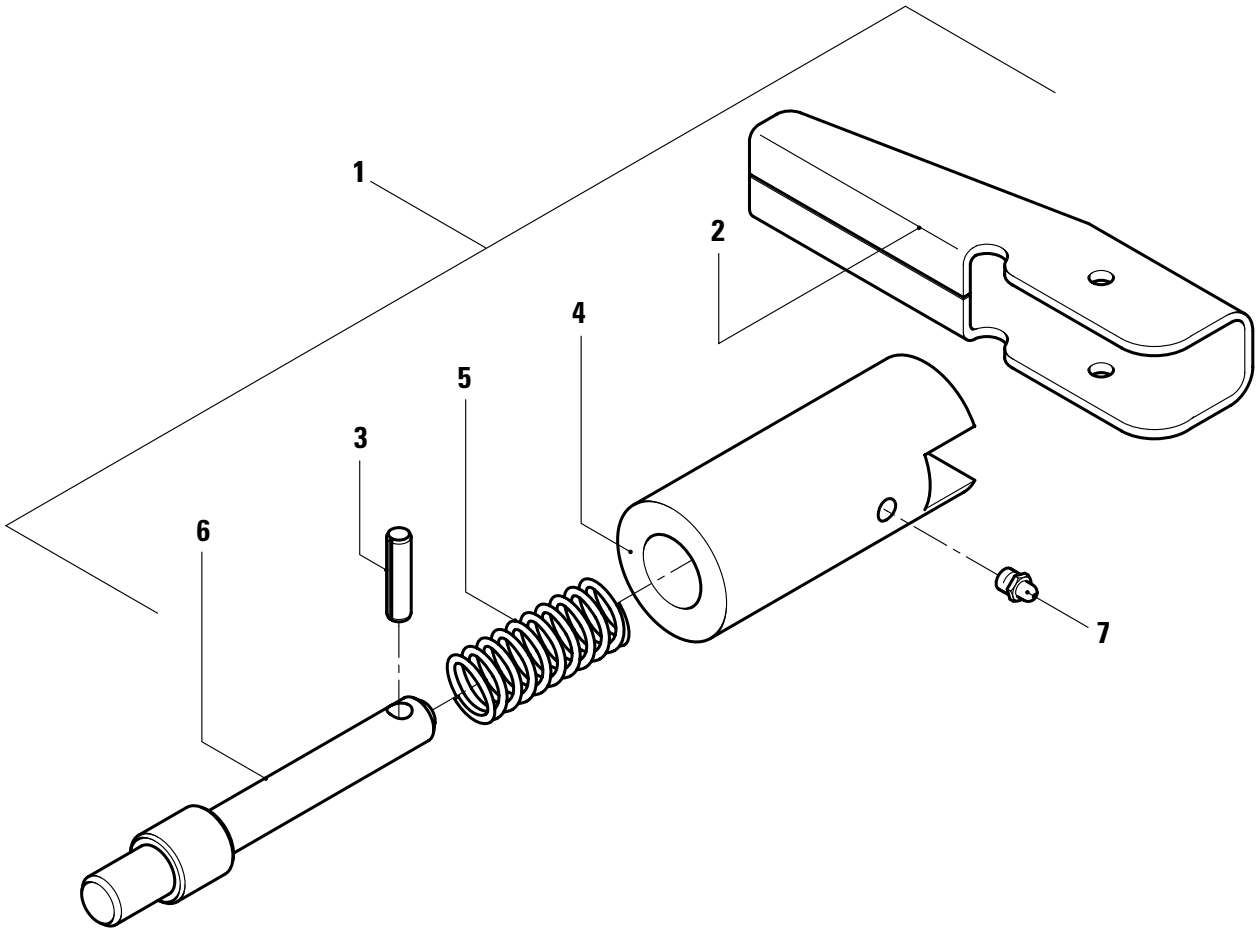

KÖGEL Fahrzeugwerke AG

Ersatzteilliste

VERRIEGELUNG KURZ

IDENT.NR.326443

Ident-Nr.: 800267
TOS-Nr.: 8989
Erstell-Datum: 05.04.2000

Pos.	Var.	Ident-Nr.	Menge	ME	Bezeichnung
1	0	326443	1	STCK	FEDERRIEGEL best.aus Pos.2 bis 7
2	0	338594	1	STCK	HANDGRIFF
3	0	338595	1	STCK	SPANNSTIFT
4	0	338608	1	STCK	GEHÄUSE
5	0	338593	1	STCK	FEDER
6	0	338592	1	STCK	BOLZEN 18MM
7	0	77885	1	STCK	SCHMIERNIPPEL DIN 71412 - AM8X1

KÖGEL
Fahrzeugwerke AG

Ersatzteilliste
Verriegelung Typ FS97SK (Federriegel)
Ident-Nr. 78906

800266 / 8989

Stand: 06.98
A / 10 Seite 40

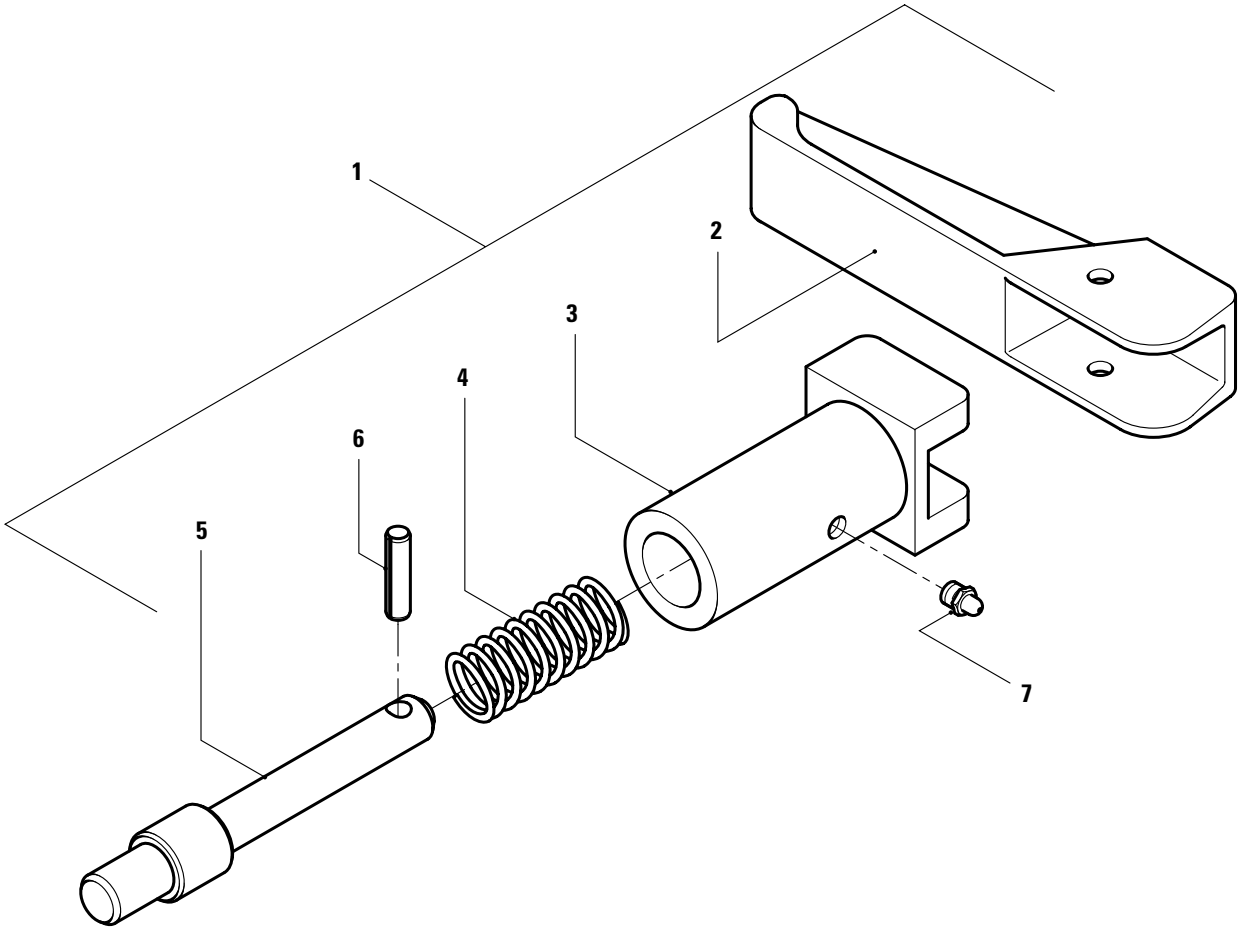

KÖGEL Fahrzeugwerke AG

Ersatzteilliste

VERRIEGELUNG TYP FS97SK

IDENT-NR.78906

Ident-Nr.: 800266
TOS-Nr.: 8989
Erstell-Datum: 05.04.2000

Pos.	Var.	Ident-Nr.	Menge	ME	Bezeichnung
1	0	78906	1	STCK	FEDERRIEGEL best.aus Pos.2 bis 7
2	0	184891	1	STCK	GRIFF F.FEDERRIEGEL
3	0	186087	1	STCK	RIEGELKOPFSTÜCK einschl.Pos.7
4	0	186088	1	STCK	FEDER VERZINKT
5	0	186089	1	STCK	FEDERRIEGELBOLZEN
6	0	186091	1	STCK	SPANNSTIFT 8X30
7	0	78531	1	STCK	SCHMIERNIPPEL

KÖGEL Fahrzeugwerke AG

Ersatzteilliste
Traglager für Stützbein
- Auswahl -

800269 / 8989

Stand: 06.98
A / 10 Seite 42

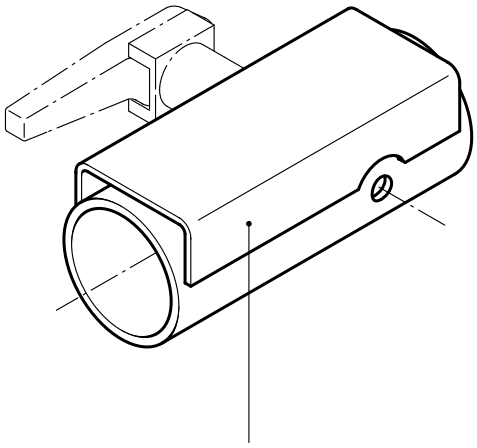

1

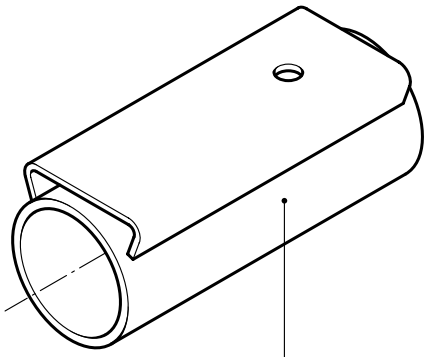

2

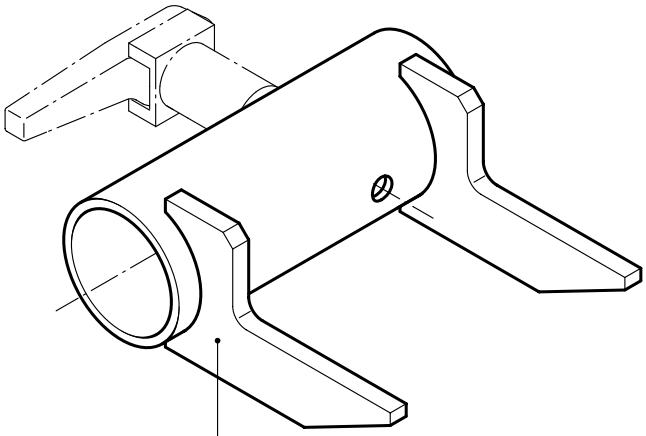

3, 4

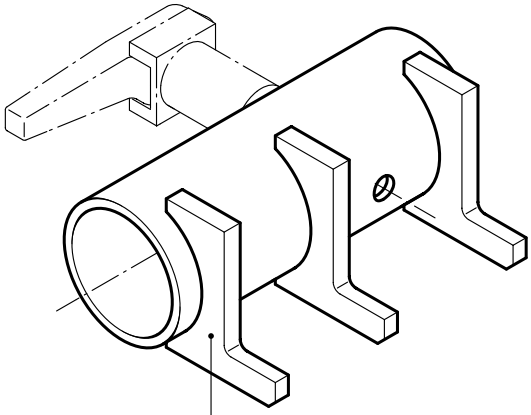

5, 6

KÖGEL Fahrzeugwerke AG

Ersatzteilliste

TRAGLAGER FÜR STÜTZBEIN

- AUSWAHL -

Ident-Nr.: 800269
TOS-Nr.: 8989
Erstell-Datum: 05.04.2000

Pos.	Var.	Ident-Nr.	Menge	ME	Bezeichnung
1	0	262988	1	STCK	TRAGROHR
2	0	513786	1	STCK	TRAGLAGER
3	0	800270	1	STCK	TRAGLAGER LINKS
4	0	800271	1	STCK	TRAGLAGER RECHTS
5	0	800272	1	STCK	TRAGLAGER LINKS
6	0	800273	1	STCK	TRAGLAGER RECHTS

KÖGEL
Fahrzeugwerke AG

Ersatzteilliste
Strebe für Stützbein
mit oder ohne Strebenbremse

800268 / 8989

Stand: 06.98
A / 10 Seite 44

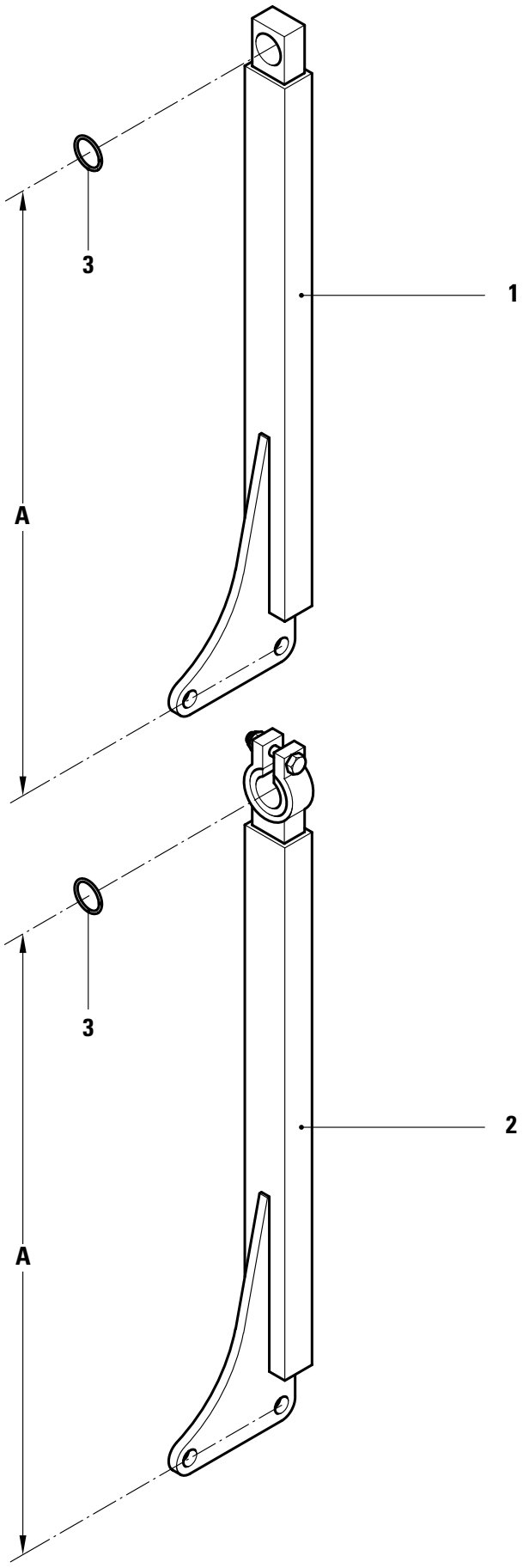

KÖGEL
Fahrzeugwerke AG

Ersatzteilliste

STREBE FÜR STÜTZBEIN
MIT ODER OHNE STREBENBREMSE

Ident-Nr.: 800268
TOS-Nr.: 8989
Erstell-Datum: 05.04.2000

Pos.	Var.	Ident-Nr.	Menge	ME	Bezeichnung
1	0	186667	1	STCK	STREBE FÜR STÜTZFUSS ohne Strebenbremse A=775mm
2	0	338599	1	STCK	STREBE mit Strebenbremse A=560mm
2	1	329443	1	STCK	STREBE FüR STüTZFUß MIT BREMSE A=775mm
3	0	186979	1	STCK	SICHERUNGSRING

KÖGEL
Fahrzeugwerke AG

Aufbau

Kapitel 10

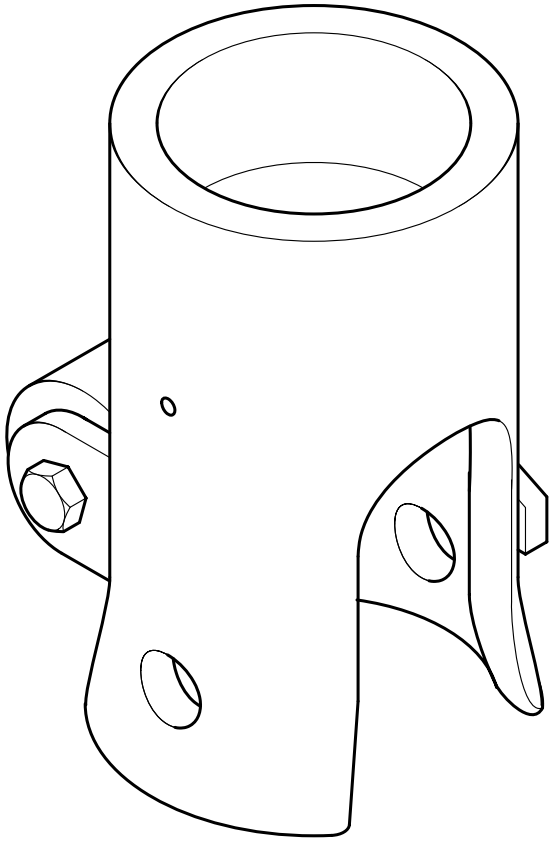

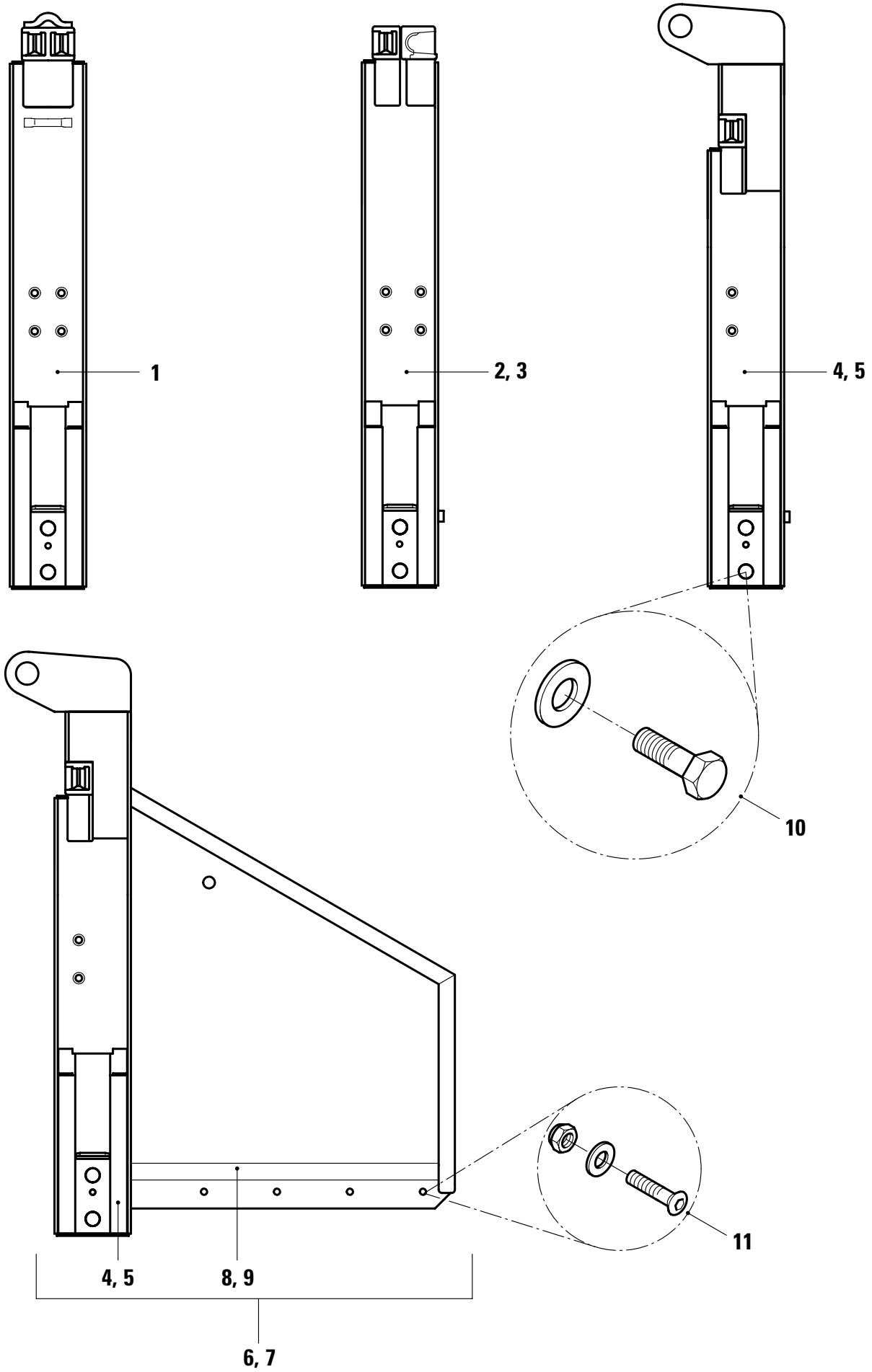
1
2, 3
4, 5
10
11
4, 5
8, 9
6, 7

KÖGEL Fahrzeugwerke AG

Ersatzteilliste

KIPPERRUNGEN

Ident-Nr.: 800371
TOS-Nr.: 8989
Erstell-Datum: 25.01.1999

Pos.	Var.	Ident-Nr.	Menge	ME	Bezeichnung
1	0	293382	1	STCK	MITTELRUNGE FEST KIPPER SW 800
1	1	293383	1	STCK	MITTELRUNGE FEST KIPPER SW 900
1	2	293384	1	STCK	MITTELRUNGE FEST KIPPER SW 1000
1	3	527086	1	STCK	MITTELRUNGE FEST KIPPER SW 1100
1	4	293385	1	STCK	MITTELRUNGE FEST KIPPER SW 1200
1	5	293386	1	STCK	MITTELRUNGE FEST KIPPER SW 1300
1	6	293387	1	STCK	MITTELRUNGE FEST KIPPER SW 1400
1	7	293388	1	STCK	MITTELRUNGE FEST KIPPER SW 1500
2	0	293800	1	STCK	ECKRUNGE SCHRAUBBAR KIPPER SW und RW-Höhe= 800mm, links
2	1	293802	1	STCK	ECKRUNGE SCHRAUBBAR KIPPER SW und RW-Höhe= 900mm, links
2	2	293804	1	STCK	ECKRUNGE SCHRAUBBAR KIPPER SW und RW-Höhe=1000mm, links
2	3	516887	1	STCK	ECKRUNGE SCHRAUBBAR KIPPER SW und RW-Höhe=1100mm, links
3	0	293801	1	STCK	ECKRUNGE SCHRAUBBAR KIPPER SW und RW-Höhe= 800mm, rechts
3	1	293803	1	STCK	ECKRUNGE SCHRAUBBAR KIPPER SW und RW-Höhe= 900mm, rechts
3	2	293805	1	STCK	ECKRUNGE SCHRAUBBAR KIPPER SW und RW-Höhe=1000mm, rechts
3	3	516888	1	STCK	ECKRUNGE SCHRAUBBAR KIPPER SW und RW-Höhe=1100mm, rechts
4	0	293434	1	STCK	RUNGE FEST ECKRUNGE SCHRAUBBAR SW-Höhe= 800mm,RW-Höhe= 800/900mm links
4	1	512499	1	STCK	RUNGE FEST ECKRUNGE SCHRAUBBAR SW-Höhe= 800mm,RW-Höhe=1000mm links
4	2	293426	1	STCK	RUNGE FEST ECKRUNGE SCHRAUBBAR SW-Höhe= 900mm,RW-Höhe=900/1000mm links
4	3	293428	1	STCK	RUNGE FEST ECKRUNGE SCHRAUBBAR SW-Höhe= 900mm,RW-Höhe=1100mm links
4	4	293430	1	STCK	RUNGE FEST ECKRUNGE SCHRAUBBAR SW-Höhe=1000mm,RW-Höhe=1000/1100 links
4	5	293432	1	STCK	RUNGE FEST ECKRUNGE SCHRAUBBAR SW-Höhe=1200mm,RW-Höhe=1200mm links
4	6	293436	1	STCK	RUNGE FEST ECKRUNGE SCHRAUBBAR SW-Höhe=1200mm,RW-Höhe=1400mm links
4	7	293438	1	STCK	RUNGE FEST ECKRUNGE SCHRAUBBAR

Pos.	Var.	Ident-Nr.	Menge	ME	Bezeichnung
					SW-Höhe=1300mm,RW-Höhe=1300mm links
4	8	293440	1	STCK	RUNGE FEST ECKRUNGE SCHRAUBBAR SW-Höhe=1400mm,RW-Höhe=1400mm links
4	9	293442	1	STCK	RUNGE FEST ECKRUNGE SCHRAUBBAR SW-Höhe=1500mm,RW-Höhe=1500mm links
5	0	293435	1	STCK	RUNGE FEST ECKRUNGE SCHRAUBBAR SW-Höhe= 800mm,RW-Höhe= 800/900mm rechts
5	1	512450	1	STCK	RUNGE FEST ECKRUNGE SCHRAUBBAR SW-Höhe= 800mm,RW-Höhe=1000mm rechts
5	2	293427	1	STCK	RUNGE FEST ECKRUNGE SCHRAUBBAR SW-Höhe= 900mm,RW-Höhe=900/1000mm rechts
5	3	293429	1	STCK	RUNGE FEST ECKRUNGE SCHRAUBBAR SW-Höhe= 900mm,RW-Höhe=1100mm rechts
5	4	293431	1	STCK	RUNGE FEST ECKRUNGE SCHRAUBBAR SW-Höhe=1000mm,RW-Höhe=1000/1100 rechts
5	5	293433	1	STCK	RUNGE FEST ECKRUNGE SCHRAUBBAR SW-Höhe=1200mm,RW-Höhe=1200mm rechts
5	6	293437	1	STCK	RUNGE FEST ECKRUNGE SCHRAUBBAR SW-Höhe=1200mm,RW-Höhe=1400mm rechts
5	7	293439	1	STCK	RUNGE FEST ECKRUNGE SCHRAUBBAR SW-Höhe=1300mm,RW-Höhe=1300mm rechts
5	8	293441	1	STCK	RUNGE FEST ECKRUNGE SCHRAUBBAR SW-Höhe=1400mm,RW-Höhe=1400mm rechts
5	9	293443	1	STCK	RUNGE FEST ECKRUNGE SCHRAUBBAR SW-Höhe=1500mm,RW-Höhe=1500mm rechts
6	0	273954	1	STCK	ECKRUNGE MIT SCHÜTTENBLECH,LINKS SW-und RW-Höhe=1200mm inclusive der Positionen:4 und 8
6	1	273956	1	STCK	ECKRUNGE MIT SCHÜTTENBLECH,LINKS SW-und RW-Höhe=1300mm inclusive der Positionen:4 und 8
6	2	512506	1	STCK	ECKRUNGE MIT SCHÜTTENBLECH,LINKS SW-und RW-Höhe=1400mm inclusive der Positionen:4 und 8
6	3	560591	1	STCK	ECKRUNGE MIT SCHÜTTENBLECH,LINKS SW-und RW-Höhe=1500mm inclusive der Positionen:4 und 8
7	0	273953	1	STCK	ECKRUNGE MIT SCHÜTTENBLECH,RECHTS SW-und RW-Höhe=1200mm inclusive der Positionen:5 und 9

KÖGEL Fahrzeugwerke AG

Ersatzteilliste

KIPPERRUNGEN

Ident-Nr.: 800371
TOS-Nr.: 8989
Erstell-Datum: 25.01.1999

Pos.	Var.	Ident-Nr.	Menge	ME	Bezeichnung
7	1	273955	1	STCK	ECKRUNGE MIT SCHÜTTENBLECH,RECHTS SW-und RW-Höhe=1300mm inclusive der Positionen:5 und 9
7	2	512505	1	STCK	ECKRUNGE MIT SCHÜTTENBLECH,RECHTS SW-und RW-Höhe=1400mm inclusive der Positionen:5 und 9
7	3	560590	1	STCK	ECKRUNGE MIT SCHÜTTENBLECH,RECHTS SW-und RW-Höhe=1500mm inclusive der Positionen:5 und 9
8	0	273957	1	STCK	SCHÜTTENBLECH HINTEN links
9	0	273958	1	STCK	SCHÜTTENBLECH HINTEN rechts
10	0	293654	1	STCK	BEFESTIGUNGSSATZ FÜR RUNGE
11	0	560714	1	STCK	BEFESTIGUNGSSATZ F.SCHÜTTENBLECH

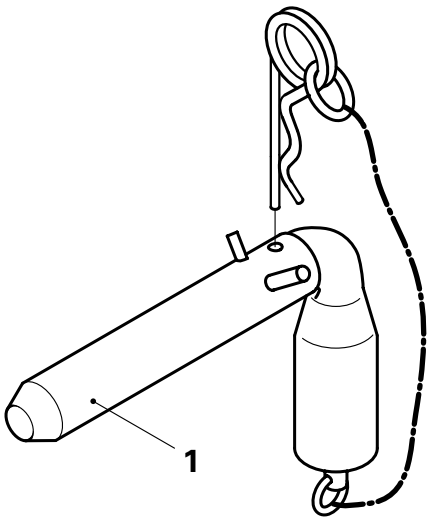
1

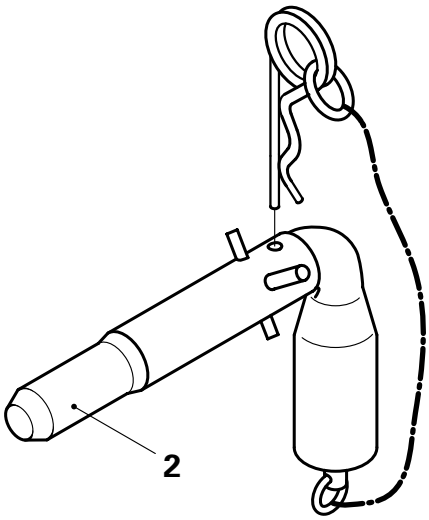
2

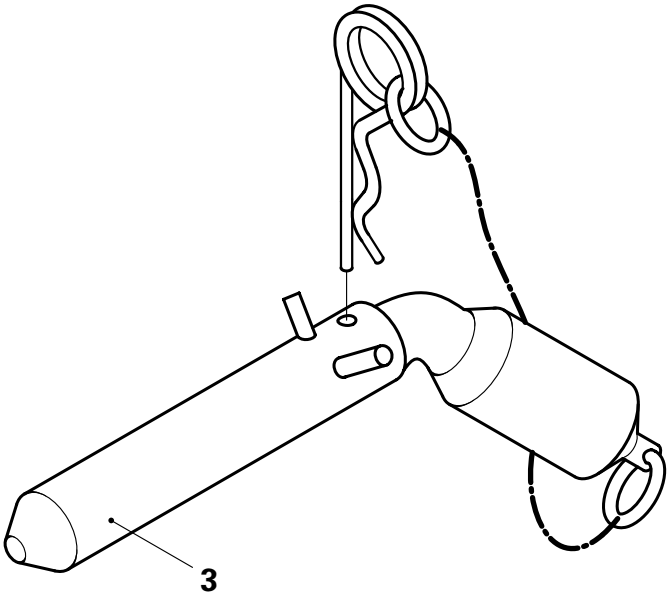
3

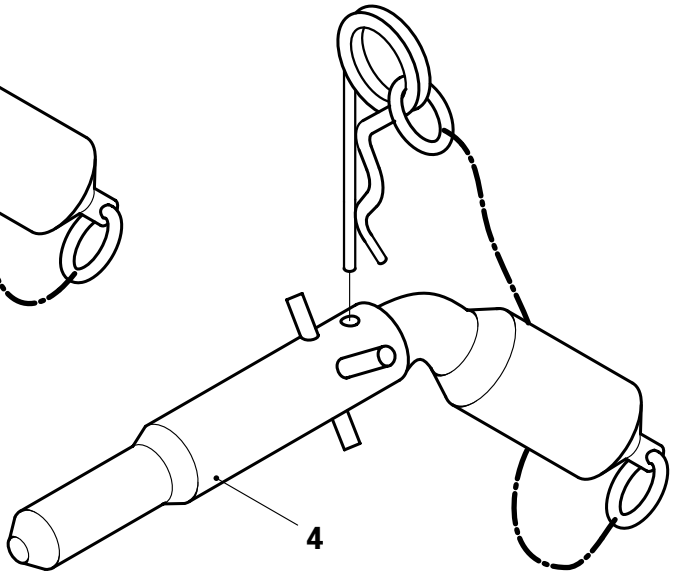
4

KÖGEL Fahrzeugwerke AG

Ersatzteilliste

KIPPER-STECKERAUSWAHL

Ident-Nr.: 800373
TOS-Nr.: 8989
Erstell-Datum: 25.01.1999

Pos.	Var.	Ident-Nr.	Menge	ME	Bezeichnung
1	0	140613	1	STCK	STECKER (80) für Kippanhänger
2	0	140610	1	STCK	STECKER (80) für Kippanhänger
3	0	267287	1	STCK	STECKER (100) für Kippsattelanhänger
4	0	267822	1	STCK	STECKER (100) für Kippsattelanhänger

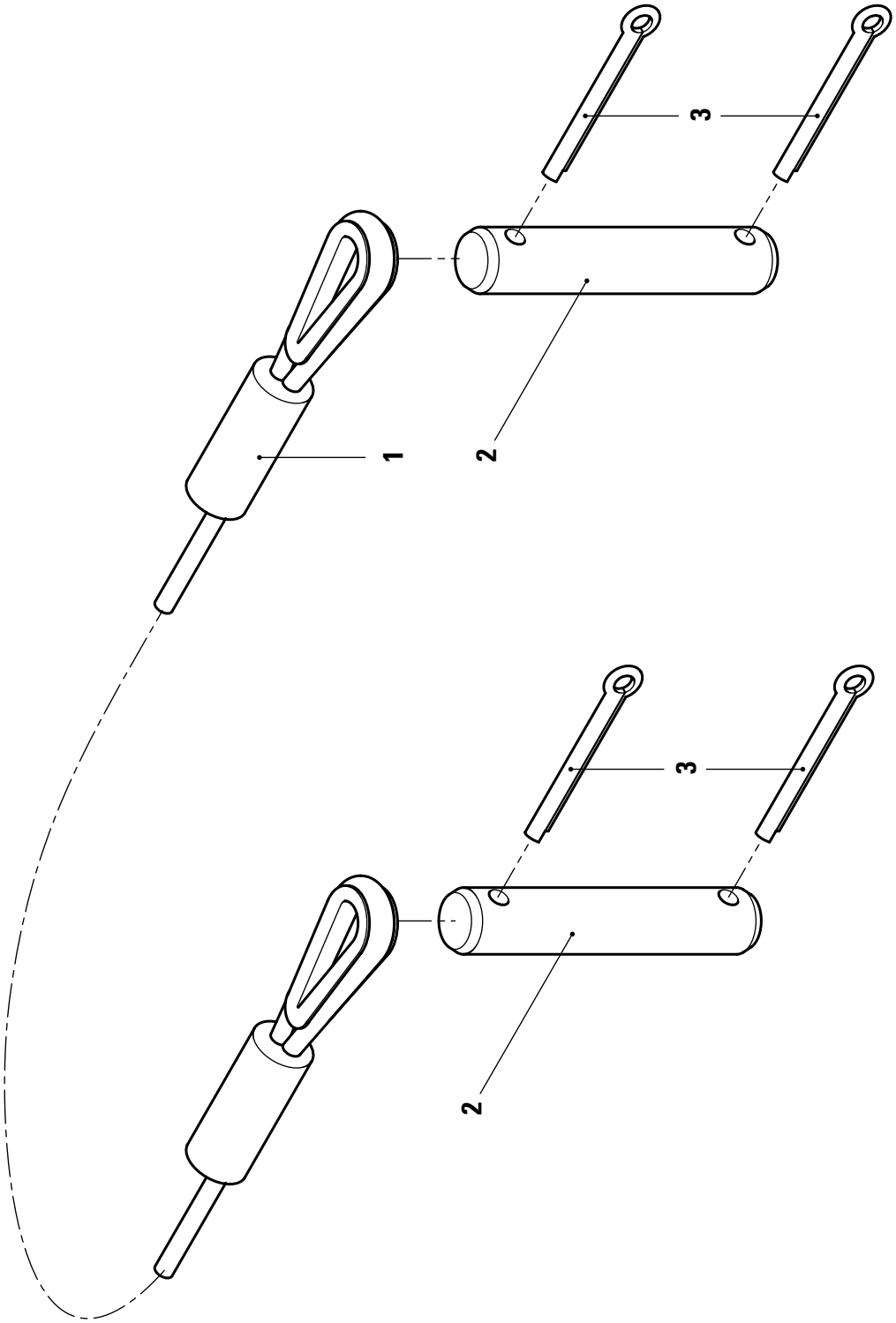
1
2
3
2
3

KÖGEL Fahrzeugwerke AG

Ersatzteilliste

KIPPER-ANSCHLAGSEILE

Ident-Nr.: 800374
TOS-Nr.: 8989
Erstell-Datum: 25.01.1999

Pos.	Var.	Ident-Nr.	Menge	ME	Bezeichnung
1	0	328448	1	STCK	ANSCHLAGSEIL für Kippanhänger
1	1	78544	1	STCK	ANSCHLAGSEIL für Kippsattelanhänger
2	0	73947	2	STCK	BOLZEN OHNE KOPF ISO 2340-B-30X95X6,3X79-ST-A3P
3	0	73424	4	STCK	SPLINT DIN 94 - 6,3 X 40-ST -A3P

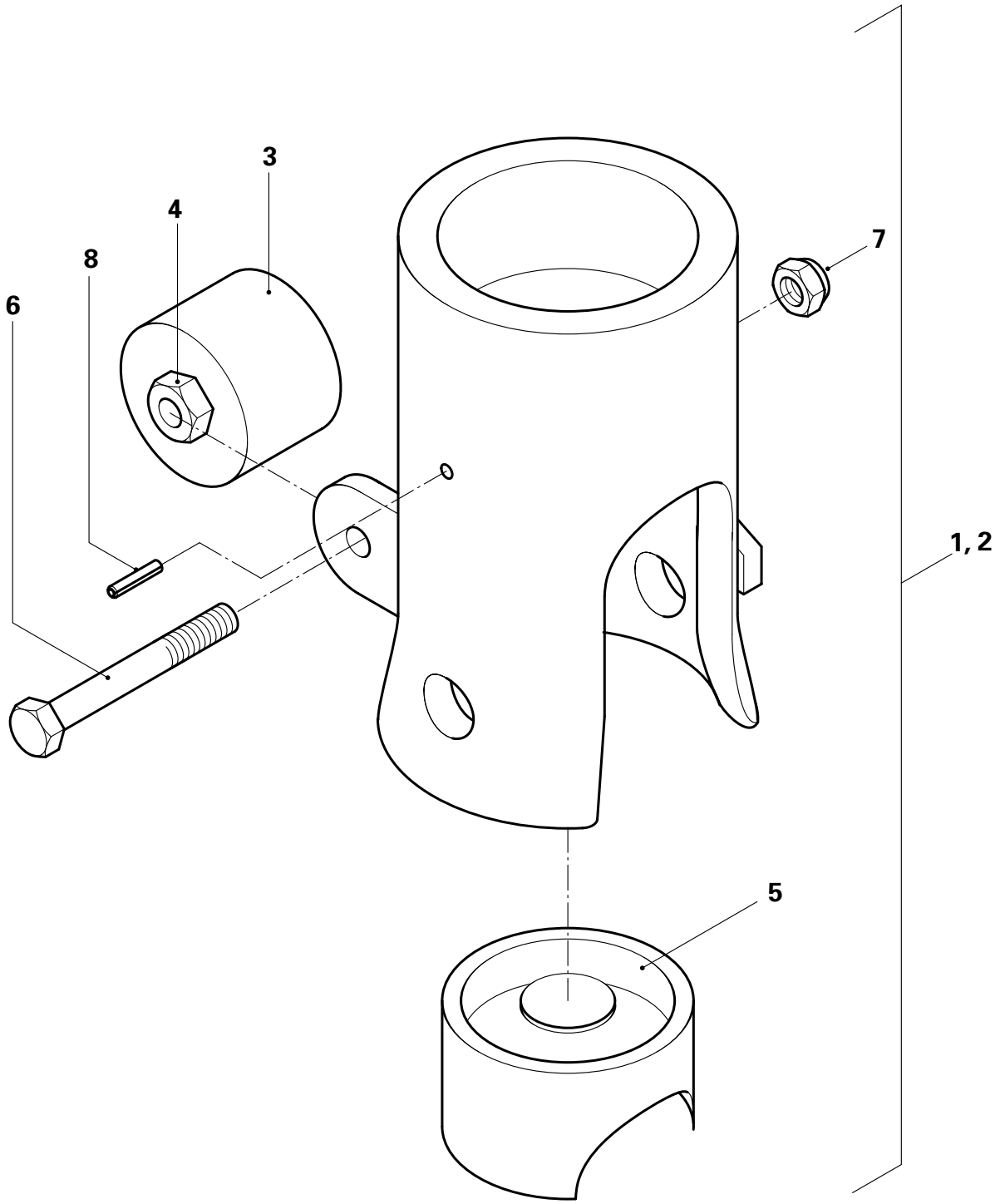
3
4
8
6
7
1, 2
5

KÖGEL Fahrzeugwerke AG

Ersatzteilliste

KUGELKIPPLAGER

FÜR KUGELDURCHMESSER:80MM + 100MM

Ident-Nr.: 800449
TOS-Nr.: 8989
Erstell-Datum: 28.03.2001

Pos.	Var.	Ident-Nr.	Menge	ME	Bezeichnung
1	0	175127	1	STCK	KIPPLAGER 80 VERSTÄRKT ROH für abgesetzten Stecker inclusive Positionen:3,4,5,6,7+8
1	1	175361	1	STCK	KIPPLAGER 100-32/28 ROH für abgesetzten Stecker inclusive Positionen:3,4,5,6,7+8
2	0	175128	1	STCK	KIPPLAGER 80 VERSTÄRKT ROH für geraden Stecker inclusive Positionen:3,4,5,6,7+8
2	1	175360	1	STCK	KIPPLAGER 100-30 ROH für geraden Stecker inclusive Positionen:3,4,5,6,7+8
3	0	185069	1	STCK	ROLLE F.KIPPLAGER VERST. für Kipplager 80
3	1	181651	1	STCK	ROLLE F.KIPPLAGER für Kipplager 100
4	0	181648	1	STCK	EXZENTER F.KIPPLAGER VERZINKT
5	0	181650	1	STCK	LAGERSCHALE F.KIPPLAGER für Kipplager 80
5	1	181652	1	STCK	LAGERSCHALE F. KIPPLAGER für Kipplager 100
6	0	317177	1	STCK	SECHSKANTSCHRAUBE DIN 931 -M 10X 90-10.9-DAc
7	0	73320	1	STCK	SECHSKANTMUTTER SELBSTSICHERND DIN 980 -V M 10 -8 -DAC
8	0	300840	2	STCK	SPANNSTIFT 5X 20

Ersatzteilliste
Kugelkippdrehlager, Kugel-ø: 100 mm

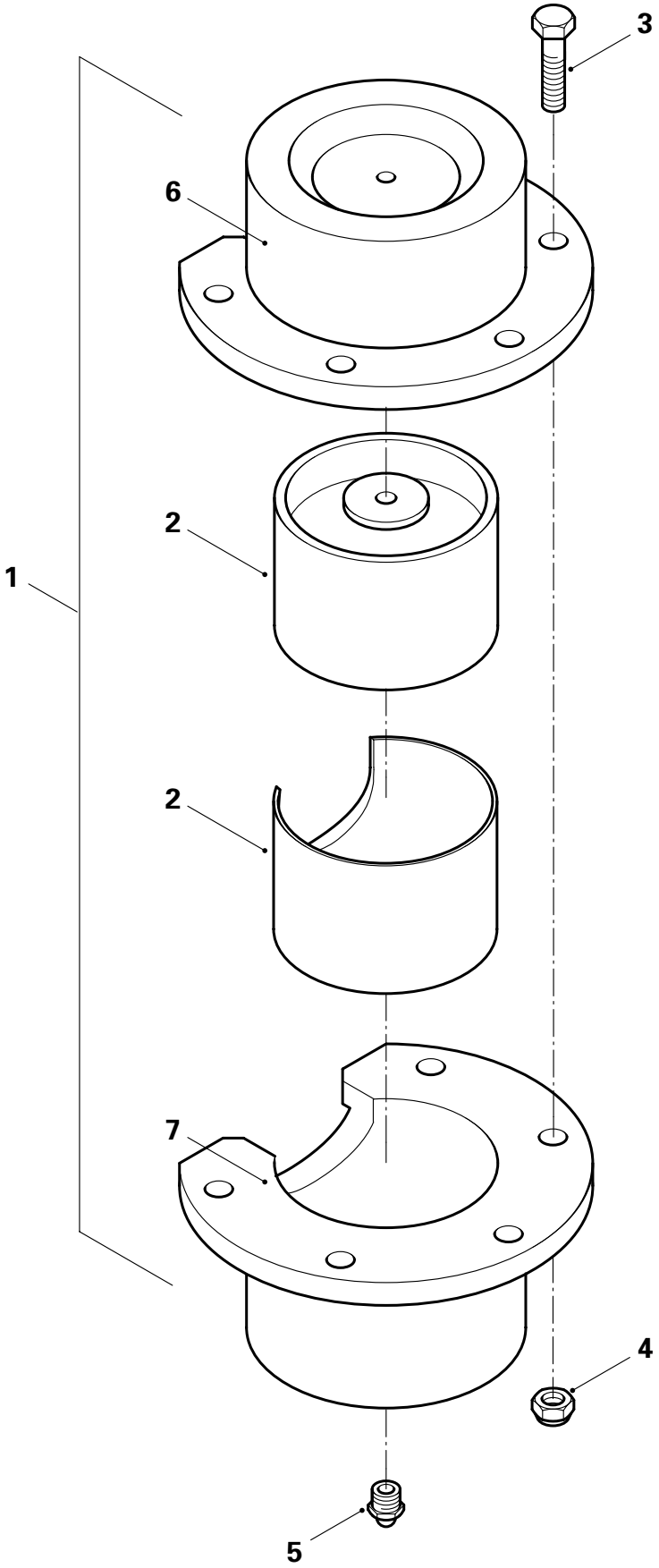

KÖGEL
Fahrzeugwerke AG

Ersatzteilliste

KUGELKIPPDREHLAGER

FÜR KUGELDURCHMESSER 100MM

Ident-Nr.: 800450
TOS-Nr.: 8989
Erstell-Datum: 25.01.1999

Pos.	Var.	Ident-Nr.	Menge	ME	Bezeichnung
1	0	323375	1	STCK	KUGELKIPPDREHLAGER D:100 inclusive Position:2,6 und 7
2	0	189998	2	STCK	DURETHANSCHALE
3	0	73022	5	STCK	SECHSKANTSCHRAUBE DIN 933 -M 12X 40-8.8 -A3P
4	0	73321	5	STCK	SECHSKANTMUTTER SELBSTSICHERND DIN 980 -V M 12 -8 -A3P
5	0	77885	1	STCK	SCHMIERNIPPEL DIN 71412 - AM8X1
6	0	339521	1	STCK	DREHLAGER-OBERTEIL
7	0	339522	1	STCK	DREHLAGER-UNTERTEIL

Ersatzteilliste
Kipplager Anschweißkugel
Kugeldurchmesser: 80mm und 100mm

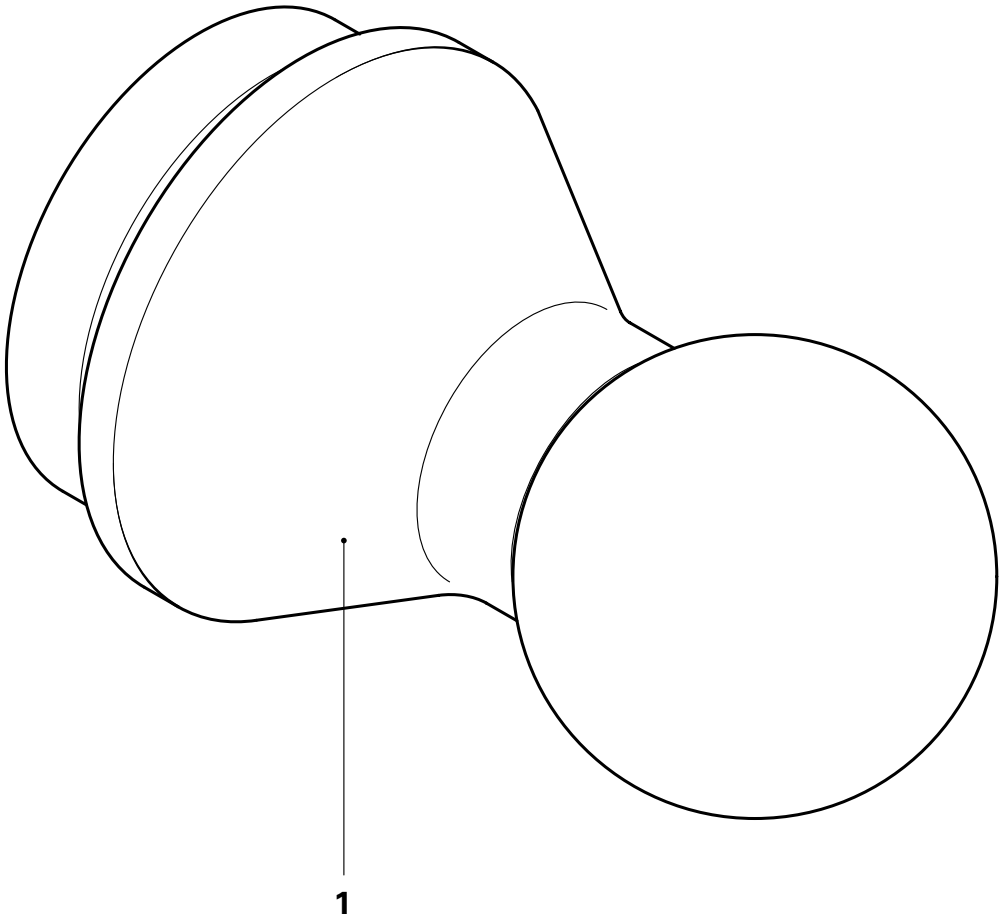

KÖGEL
Fahrzeugwerke AG

Ersatzteilliste

KIPPLAGER ANSCHWEISSKUGEL

KUGELDURCHMESSER:80 UND 100MM

Ident-Nr.: 800451
TOS-Nr.: 8989
Erstell-Datum: 25.01.1999

Pos.	Var.	Ident-Nr.	Menge	ME	Bezeichnung
1	0	138524	1	STCK	ANSCHWEISSKUGEL Kugeldurchmesser= 80mm
1	1	134371	1	STCK	ANSCHWEISSKUGEL Kugeldurchmesser=100mm
1	2	418004	1	STCK	ANSCHWEIßKUGEL Ø100
1	3	566855	1	STCK	ANSCHWEISSKUGEL ø100

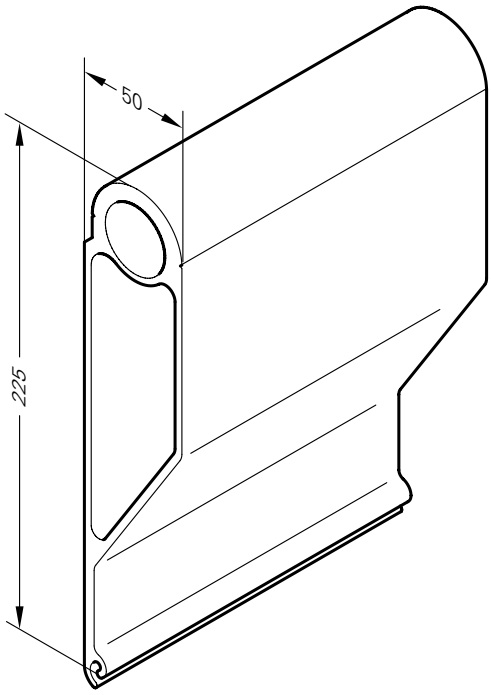

Pos. 1 Randprofil oben

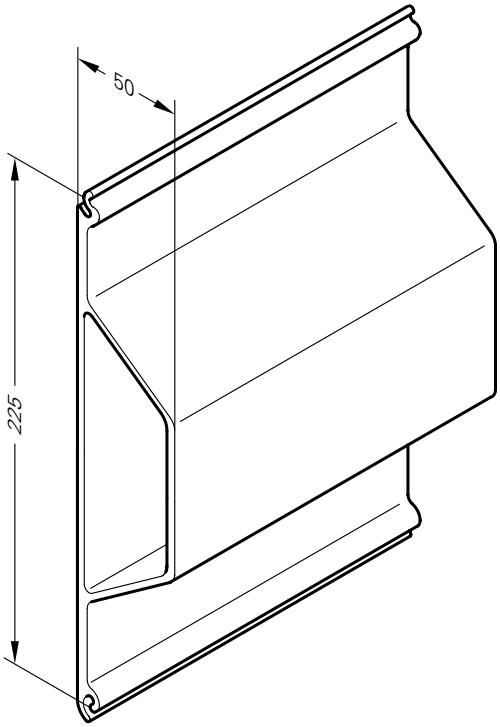

Pos. 2 Zwischenprofil 225x50

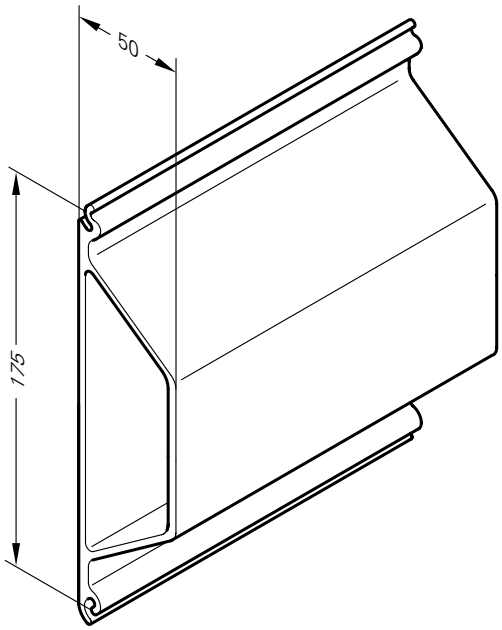

Pos. 3 Zwischenprofil 175x50

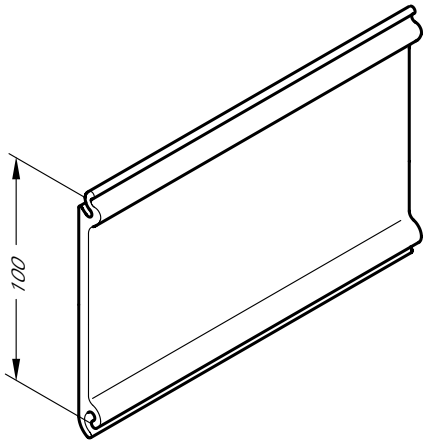

Pos. 4 Zwischenprofil 100

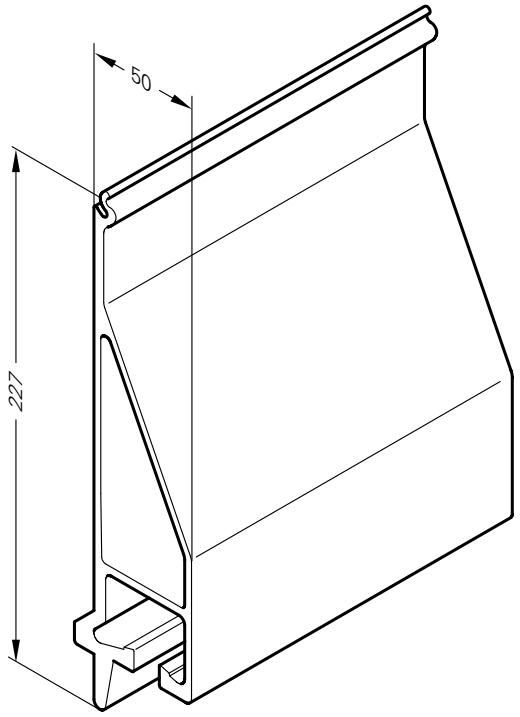

Pos. 5 Randprofil unten

KÖGEL Fahrzeugwerke AG

Ersatzteilliste

KIPPERPROFILE PROFILIERT

Ident-Nr.: 800353
TOS-Nr.: 8989
Erstell-Datum: 05.04.2000

Pos.	Var.	Ident-Nr.	Menge	ME	Bezeichnung
1	0	40255601	1	STCK	RANDPROFIL OBEN 225X50,0 L=2480mm
1	1	40255602	1	STCK	RANDPROFIL OBEN 225X50,0 L=3080mm
1	2	40255603	1	STCK	RANDPROFIL OBEN 225X50,0 L=5560mm
2	0	40254501	1	STCK	ZWISCHENPROFIL 225X50,0 L=2480mm
2	1	40254502	1	STCK	ZWISCHENPROFIL 225X50,0 L=3080mm
2	2	40254503	1	STCK	ZWISCHENPROFIL 225X50,0 L=5565mm
3	0	40254401	1	STCK	ZWISCHENPROFIL 175X50,0 L=2480mm
3	1	40254402	1	STCK	ZWISCHENPROFIL 175X50,0 L=3080mm
3	2	40254403	1	STCK	ZWISCHENPROFIL 175X50,0 L=5565mm
4	0	32977801	1	STCK	KIPPERPROFIL 2275+0/-2MM FIX
5	0	40254201	1	STCK	RANDPROFIL UNTEN 227X50 L=2480mm
5	1	40254202	1	STCK	RANDPROFIL UNTEN 227X50 L=3080mm
5	2	40254203	1	STCK	RANDPROFIL UNTEN 227X50 L=5565mm

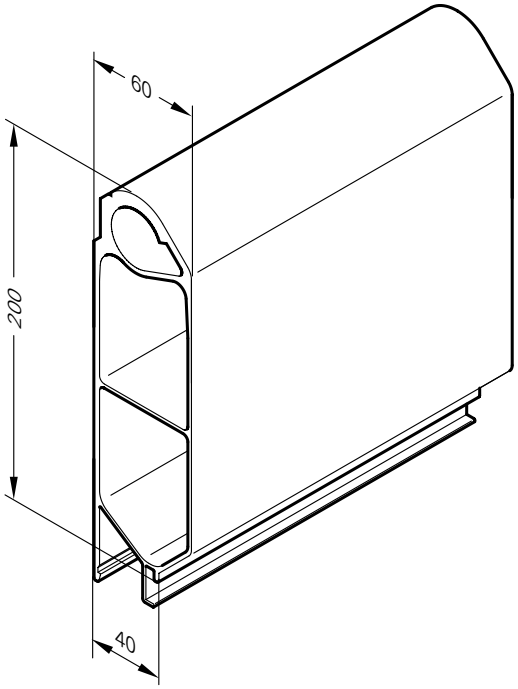

Pos. 1 Randprofil oben

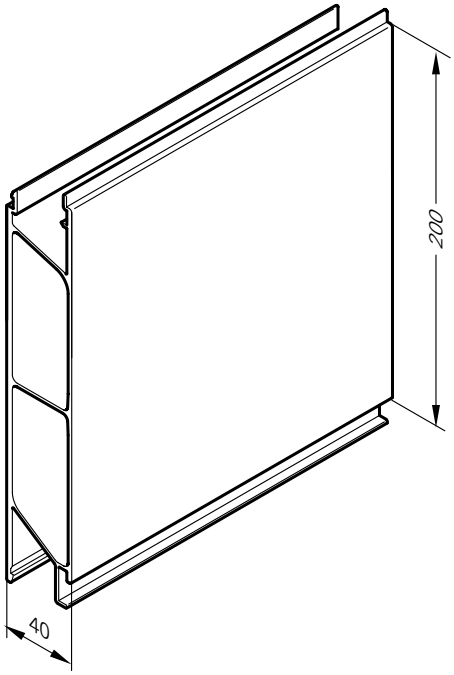

Pos. 2 Zwischenprofil 200x40

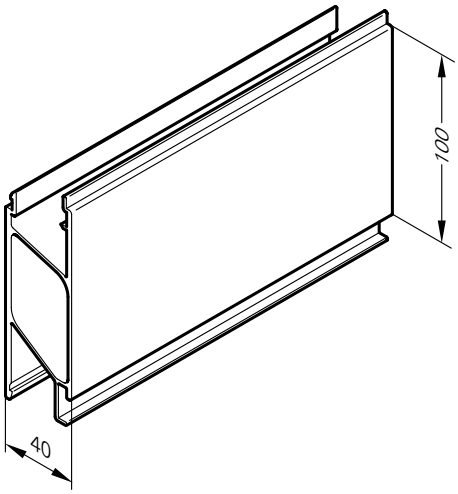

Pos. 3 Zwischenprofil 100x40

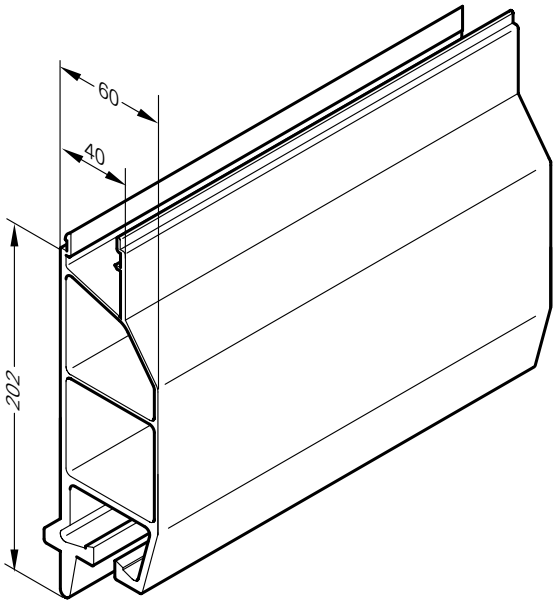

Pos. 4 Randprofil unten

KÖGEL Fahrzeugwerke AG

Ersatzteilliste

KIPPERPROFILE GLATT

Ident-Nr.: 800354
TOS-Nr.: 8989
Erstell-Datum: 05.04.2000

Pos.	Var.	Ident-Nr.	Menge	ME	Bezeichnung
1	0	40034601	1	STCK	RANDPROFIL OBEN 200x60,0 L=2439mm
1	1	40034602	1	STCK	RANDPROFIL OBEN 200x60,0 L=3340mm
1	2	40034608	1	STCK	RANDPROFIL OBEN 200X 60,0 L=2480mm
2	0	40034401	1	STCK	KIPPER-ZWISCHENPROFIL, 200x40 L=2439mm
2	1	40034402	1	STCK	KIPPER-ZWISCHENPROFIL, 200x40 L=3340mm
2	2	40034408	1	STCK	KIPPER ZWISCHENPROFIL 200X40,0 L=2480mm
3	0	40103101	1	STCK	KIPPER-ZWISCHENPROFIL L=2439mm
3	1	40103102	1	STCK	KIPPER-ZWISCHENPROFIL L=3340mm
3	2	40103108	1	STCK	KIPPER ZWISCHENPROFIL 100X40,0 L=2480mm
4	0	40034301	1	STCK	KIPPER-ABSCHLUSSPROFIL UNTEN L=2439mm
4	1	40034302	1	STCK	KIPPER-ABSCHLUSSPROFIL UNTEN L=3340mm
4	2	40034308	1	STCK	KIPPER ABSCHLUßPROFIL UNTEN L=2480mm

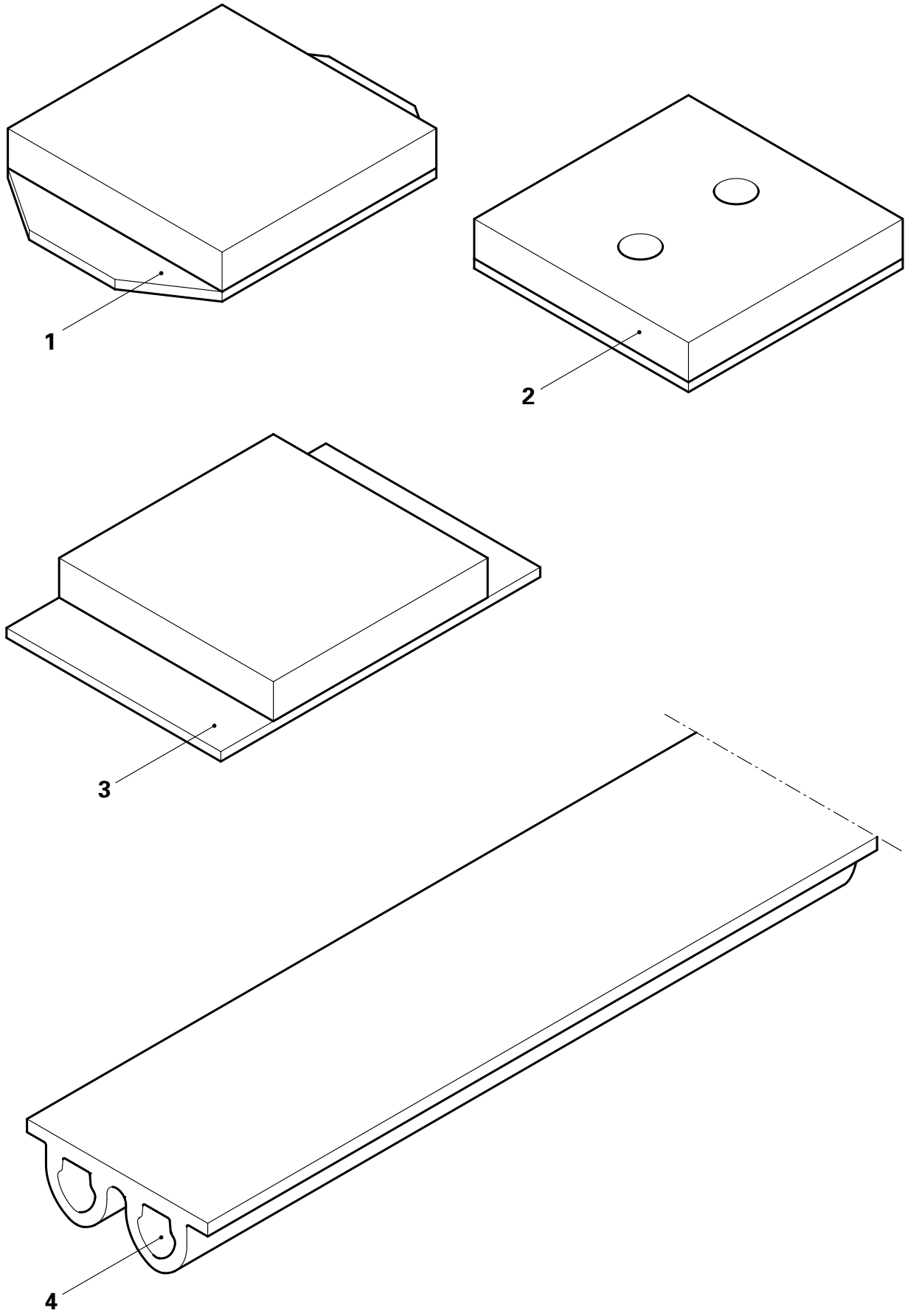
1
2
3
4

KÖGEL Fahrzeugwerke AG

Ersatzteilliste

KIPPER - AUFLAGEPUFFER

Ident-Nr.: 800448
TOS-Nr.: 8989
Erstell-Datum: 05.04.2000

Pos.	Var.	Ident-Nr.	Menge	ME	Bezeichnung
1	0	79053	1	STCK	ANSCHLAGPUFFER B=100mm,L=140mm und H=20mm
1	1	79116	1	STCK	ANSCHLAGPUFFER B=100mm,L=140mm und H=22mm
1	2	76898	1	STCK	ANSCHLAGPUFFER B=100mm,L=140mm und H=17mm
1	3	314523	1	STCK	ANSCHLAGPUFFER B=100mm,L=140mm und H=13mm
2	0	338887	1	STCK	ANSCHLAGPUFFER SCHRAUBBAR B=100mm,L=100mm und H=20mm
3	0	331459	1	STCK	ALU-AUFLAGEPLATTE B=120mm,L=170mm und H=16mm
3	1	331460	1	STCK	ALU-AUFLAGEPLATTE B= 60mm,L=170mm und H=16mm
4	0	434491	1	STCK	FORMPROFIL EPDM FEDERND Länge=4800mm

Stichwortverzeichnis

Die Abkürzung „ff.“ bedeutet:
- Nach dieser Ersatzteilbildtafel mit Liste folgen weitere mit gleichem Inhalt.

A

ABS-Einrichtung WABCO ff.

Achslift, Zweiseiten ff.

Achsliftvorrichtung Kögel

Achswerkzeug BPW SAF

Aluminium-Clipsprofile

Aluminium-Profile für Comfort-Aufbau

Aluminium-Zugankerprofile

Anhängerachse HSFSLO 9010 ECO ff.

Anhängerachse HSFSLO 10010 ECO

Anhängerachse HSFSLU 9010 ECO ff.

Anhängerachse INTRAAX SKRS 9042

Anhängerachse KHSFSLM 9008 ECO ff.

Anhängerachse KHSFSLU 9008 ECO ff.

Anhängerachse KHSFSLU 9010 ECO ff.

Anhängerachse KHZFOT 9010 ECO

Anhängerachse NHZFOT 9010

Anhängerachse NHZFSLU 9010 ff.

Anhängerachse NR5/10DCL-9, MB

Anhängerachse SHSFSLM 9010 ff.

Anhängerachse SHSFSLO 9010

Anhängerachse SKRS 9022 K

Anhängerachse SKRS 9037-8

Anhängerachse SKRS 9042 ff.

Anhängerachse SKRS 11242 SAF

Aufstiegsleitern ff.

Außenumrandungsprofile seitlich

B

Beleuchtungsträger, Kipper

Stichwortverzeichnis

Bremsmodule ff.

C

Container-Querträger ff.

Container-Verriegelungen ff.

D

Doppelboden AN ff.

Doppelboden GN

Doppelboden JN ff.

Doppelboden SN ff.

Doppelboden YN 18 ff.

Doppelgelenkscharnier links und rechts

Drehring-Befestigung für AN, AW, AK und JN

Drehstangenverschlüsse ff.

Druckluftbehälter

E

Eckrungen hinten ff.

EG-Unterfahrschutz mit Elektroteile ff.

EG-Unterfahrschutz ohne Elektroteile ff.

Elektrik- und Beleuchtungsteile

Elektro-Hydraulik-Anlage ZGH

Endanschlag verstellbar für AWE

Etagen-Doppelschienen

F

Feststellbremsen ff.

Feuerlöscher

H

Haken-Zuziehverriegelung, Kipper ff.

Halter für Luft- und Lichtanschluß ff.

Halter für Ventile ff.

Hydraulik-Kupplungen Kippanhänger/ Motorwagen

Stichwortverzeichnis

Hydraulik-Kupplungen Kippsattelanhänger/ Sattelzugmaschine

Hydraulikelemente Hubvorrichtung

Hydraulische Hubvorrichtung

K

Kilometerzähler ff.

Kipper-Anschlagseile

Kipper-Auflagepuffer

Kipperhydraulik-Verschraubungen

Kipperprofile glatt

Kipperprofile profiliert

Kipperrückwand-Einfassprofile

Kipperrückwände, Alu ff.

Kipperrückwände, Stahl

Kipperrückwandverschluß, automatisch ff.

Kipperrungen

Kipperseitenwand Anbauteile

Kipperseitenwand glatt (SK18/24)

Kipperseitenwand glatt (ZK18/ MK/AK18 u. AK24)

Kipperseitenwand profil.(ZK18/MK/AK18 u. AK24)

Kippervorderwand, Stahl ff.

Kipplager Anschweißkugel

Kombiverteiler

Kombiverteiler, Anschluß- und Verschlußsätze

Kotflügel für Dreiachs-Kippsattelanhänger ff.

Kotflügel, -Viertel mit/ohne Sprühnebelunterdrückung

Kotflügel, halb mit Hutprofilhalterung

Kotflügel, halb mit Rundrohrhalterung

Kotflügel, viertel mit Hutprofilhalterung

Kotflügel, viertel mit Rundrohrhalterung

Kotflügel, Zweiachs für Kippsattelanhänger ff.

Kugelkippdrehlager, Kugel-ø 100

Stichwortverzeichnis

Kugelkipplager, Kugel-ø 80 und 100 mm

L

Laufsteg für Kippsattelanhänger Typ SK 18/24

Laufsteg für Kippsattelanhänger Typ SKM 18/24

Lenkachse HSFHSLOLL 9010 ECO

Leuchte, Fünfkammer- mit Leitung

Leuchten ff.

Lite-Verdeckgestell

Lite-Verdeckgestell Anbauteile

Lötfreie Rohrverbindungen Einschraub-, Steck-, Schottverbindungen

Luftfederbälge BPW ff.

Luftfederung EO44/2500E2Q m.SAF-Achse

Luftfederung EO314 mit SAF-Achse ff.

Luftfederung EO414 mit SAF-Achse ff.

Luftfederung EU316 mit SAF-Achse ff.

Luftfederung M36/2500E3Q mit MB-Achse

Luftfederung M36/2500E3Q mit SAF-Achse ff.

Luftfederung U29/2516E3Q mit SAF-Achse

Luftfederung XU36 / 2514.3Q m.SAF-Achse

Lüftungsklappen ff.

Lüftungsklappen Öffner/Schliesser mit Halterung

M

Mechanische Hubvorrichrung NNCO 78

Mechanische Hubvorrichtung für DG 175

Mittelrungen ff.

Mulde mit Innenleuchte für Kunststoff-Aufbau

P

Palettenstaukasten

Papierrollentransport-Elemente

Planendächer ff.

Stichwortverzeichnis

Planenschutzblech

Planenspannvorrichtungen ff.

Pneumatikteile (Bremse, Luftfederung)

Q

Quadratrohr-Einsteckrungen

R

Rammschutzeinrichtungen

Rangier- und Abschleppkupplung

Reparatursätze
Bremsbackenrolle BPW

Reparatursätze
Bremse BPW (Nicht für BPW-ECO-Nabensystem)

Reparatursätze
Bremswellenlagerung BPW bis Bauj.1993 + wartungsarm ab Bauj. 1993

Reparatursätze
Kegelrollenlager BPW ff.

Reparatursätze
Lenkbolzenlagerung BPW

Reparatursätze
Scheibenbremse BPW Typ SB 4345

Reparatursätze
Stützlager BPW

Reserveradhalter im Palettenstaukasten

Reserveradhalter klappbar ff.

Reserveradhalter Korb

Reserveradhalter mit Winde ff.

Reserveradhalter Wanne

Reserveradhalter, 3-Seiten-Kippsattelanhänger

Rollverdecke ff.

Rückwände ff.

Rückwandportaltüren ff.

Rückwandportaltüren, COOLER ff.

Stichwortverzeichnis

Rückwandtürchen ff.

S

S-Fuß JS 14

Schiebe- und Planenverdeck, Anbauteile Adapterrahmen

Schieberungen ff.

Schiebeverdeck, Einzelteile

Schiebeverdecke ff.

Schmutzfänger (Spritzlappen)

Schutzkappe kpl. für Kilometerzähler

Sechskammerleuchten ff.

Seitenschutzbleche bei Palettenstaukasten

Seitenschutze ff.

Seitenwand Einzelteile

Seitenwand Höhe 420 mm für Coil-Transport

Seitenwände ff.

Seitenwände, mit 2-fach Verriegelung ff.

Sicherungskeil für Coiltransport

Siebenkammerleuchten ff.

Spannband für Druckluftbehälter

Sperr- und Klemmbalken

Spindelwinde mit Schwenkmechanismus

Standrohre für klappbare Mittelrungen

Strebe für Stützbein

Stützbeine

Stützeinrichtungen Haacon ff.

T

Teleskop-Stützvorrichtungen Jost ff.

Tragbalken

Traglager für Stützbein

Trennwand mit Klappdichtung

Türhalter

Stichwortverzeichnis

U

Umrandung hinten für schraubb. Eckrungen

Umrandung vorn

Unterlegkeile ff.

V

Verdeck kpl. für NNCO 78

Verdeck N 3000 ff.

Verdeckgestelle ff.

Verriegelungen (Federriegel) ff.

Verschlüsse für Kipperseitenwand

Vierkammerleuchte ff.

Vorderwände ff.

W

Werkzeugkasten

Z

ZGH-Gleichlaufzylinder 600 / 800

Zugdeichsel 4x100 mm ausziehbar

Zugdeichselteile, Tandemkipper

Zuggabel ZGH 600/800

Zuggabel ZGH 600/800, Kabelbaum

Zuggabeln ff.

Zugsattelzapfen 50 GF

Zugsattelzapfen 50 JOST

Zurring für ALU-Außenrahmen

Zurringeinbau